ROMÂNIA
JUDEȚUL PRAHOVA
CONSILIUL LOCAL AL MUNICIPIULUI PLOIEȘTI

HOTĂRÂRE

privind atribuirea în mod direct a contractului de delegare a gestiunii serviciului de alimentare cu energie termică produsă în mod centralizat, în sistem de producție, transport, distribuție al municipiului Ploiești

Consiliul Local al Muncipiului Ploiesti

Văzând referatul de aprobare nr.____/_____ al domnilor consilieri Nicodim Daniel, Bolocan Iulian, Machitescu Alexandru Dragos, Marcu Valentin, Gheorghe Sîrbu-Simion, Nicolae-Vlad Frusina, Popa Gheorghe, Popescu Georgeta Simona, Popovici Horia Nicolae, Sabau Valentin-Razvan, Simionescu Radu Alexandru, Tudor Aurelian-Dumitru, Stefan Nicoleta, Raportul de specialitate nr._____/_____ al Direcției Administrație Publică, Juridic-Contencios, Achiziții Publice, Contracte, Raportul de specialitate nr. _____/_____ al Direcției Economice, Raportul de specialitate nr._____/_____ al Direcției Gestiune Patrimoniu;

Ținând cont de avizul din data de_____ al Comisiei de specialitate nr. 1-comisia buget finanțe, control, administrarea domeniului public și privat; studii, strategii și prognoze, Avizul din data de _____al Comisiei de specialitate nr. 3 -comisia pentru utilități publice, calitatea vieții și protecția mediului și Avizul din data de _____ al Comisiei de specialitate nr. 7- comisia juridică, ordine publică, petiții și reclamații;

Având în vedere:

-prevederile art. 8 alin. (1) și alin. (3), art. 22 și art. 28 alin. (1)-(2) din Legea 51/2006 a serviciilor comunitare de utilități publice, republicată, cu modificările și completările ulterioare;

-prevederile art. 8 alin. (1) și alin. (2), art. 10 alin. (1)-(3) și art. 11 alin. (1) si alin. (2) din Legea 325/2006 a serviciului public de alimentare cu energie termică, cu modificările și completările ulterioare;

-Hotărârea Consiliului Local al municipiului Ploiești nr. 474/07.10.2022 privind aprobarea Studiului de oportunitate privind gestiunea serviciului de alimentare cu energie termică produsă în mod centralizat în sistem producție-transport-distribuție al municipiului Ploiești și stabilirea modalității de gestiune a serviciului;

-Avizul Consiliului Concurenței transmis prin adresa nr. 13055/21.09.2023,

În temeiul prevederilor art. 129 alin. (1), alin. (2) lit. d) și alin. (7) lit. n), al art. 139 alin. (3) lit. g) și al art.196 alin. (1) lit. a) din Ordonanța de Urgență a Guvernului nr. 57/2019 privind Codul Administrativ, cu modificările și completările ulterioare,

HOTARASTE

Art.1 Se aprobă delegarea gestiunii serviciului de alimentare cu energie termică produsă în mod centralizat în sistem de producție – transport - distribuție al municipiului Ploiești prin atribuirea directă către societatea TERMO PLOIEȘTI SRL cu sediul în municipiul Ploiești, str. Vlad Țepes, nr. 37, jud. Prahova.

Art. 2 Se aprobă Contractul de delegare a gestiunii serviciului de alimentare cu energie termică produsă în mod centralizat în sistem de producție - transport - distribuție al municipiului Ploiești, astfel cum este acesta prevăzut în Anexa la prezenta hotărâre, durata acestuia fiind de 4 (patru) ani de la data intrarii in vigoare.

Art. 3 Se aprobă Regulamentul serviciului de alimentare cu energie termică produsă în mod centralizat în sistem de producție-transport-distribuție al municipiului Ploiești, astfel cum acesta este prevăzut în Anexa nr. 1 la Contract.

Art. 4 Se aprobă Caietul de sarcini al serviciului de alimentare cu energie termică produsă în mod centralizat în sistem de producție - transport - distribuție al municipiului Ploiești, astfel cum acesta este prevăzut în Anexa nr. 2 la Contract.

Art. 5 Se aprobă nivelul redevenței anuale de 1 leu pentru fiecare gigacalorie de energi termica vanduta.

Art. 6 Tarifele/Prețurile care vor fi practicate de societatea TERMO PLOIEȘTI SRL sunt cele în vigoare la data aprobării prezentei hotărâri.

Art. 7 Se împuternicește dl. Andrei-Liviu Volosevici, Primarul Municipiului Ploiești, să semneze în numele și pe seama municipiului Ploiești Contractul de delegare a gestiunii serviciului de alimentare cu energie termică produsă în mod centralizat sistem de producție-transport-distribuție al municipiului Ploiești.

Art. 8 Primarul municipiului Ploiești, compartimentele din cadrul aparatului de specialitate al acestuia, Regia Autonomă de Servicii Publice Ploiești precum și societatea TERMO PLOIEȘTI SRL vor duce la îndeplinire prevederile prezentei hotărâri.

Art. 9 Direcția Adminsitrație Publică, Juridic-Contencios, Achiziții Publice, Contracte va aduce la cunoștința celor interesati prevederile prezentei hotărâri.

Dată în Ploiești astăzi,..... septembrie 2023.

Președinte de ședință, **Contrasemnează:**

Secretar General,

CONTRACT DE DELEGARE

A GESTIUNII SERVICIULUI PUBLIC DE ALIMENTARE CU ENERGIE TERMICĂ - ACTIVITATEA DE PRODUCERE, TRANSPORT, DISTRIBUȚIE ȘI FURNIZARE A ENERGIEI TERMICE ÎN MUNICIPIUL PLOIEȘTI

Municipiul Ploieşti, unitate administrativ-teritorială cu personalitate juridică, cu sediul administrativ în Municipiul Ploieşti, Piaţa Eroilor nr.1A, judeţul Prahova, România, cod unic de înregistrare 2844855, cont RO72TREZ24A810600400300X deschis la Trezoreria Ploieşti reprezentată prin PRIMAR - domnul Andrei Liviu Volosevici, pe de o parte, în calitate de delegatar (denumit în continuare ***„Delegatarul"***);

şi

Societatea TERMO PLOIESTI SRL, cu sediul social în Municipiul Ploieşti, str. Vlad Ţepeş nr. 37, judeţul Prahova, codul unic de înregistrare 46877331, înregistrată de ORC sub numărul de ordine J29/2749/21.09.2022, cont RO75 BRDE 300S V003 9411 3000 deschis la BRD GSG S.A. reprezentată legal prin dl. Mihai Bogdan Becheanu, având funcţia de Director General, pe de altă parte, în calitate de delegat (denumită în continuare ***„Delegatul"***);

denumite în continuare împreună **„Părţile"** şi separat **„Partea"**.

AVÂND ÎN VEDERE:

(A) Prevederile Legii serviciilor comunitare de utilităţi publice nr. 51/2006, republicată, cu modificările şi completările ulterioare şi ale Legii serviciului public de alimentare cu energie termică nr. 325/2006, cu modificările şi completările ulterioare.

(B) Faptul că, în conformitate cu dispoziţiile legale menţionate la lit. de mai sus, Delegatarul are competenţe exclusive în ceea ce priveşte înfiinţarea, organizarea, coordonarea, monitorizarea şi controlul funcţionării serviciilor comunitare de utilităţi publice pe teritoriul său, cu privire la serviciul public de alimentare cu energie termică din Municipiul Ploieşti (denumit în continuare ***„Serviciul Public***").

(C) Prevederile Hotărârii Consiliului Local al Municipiului Ploieşti nr. 474 din 07.10.2022 prin care a fost aprobată modalitatea de gestiune directă prin intermediul unei societăţi cu capital integral public aparţinând Municipiului Ploieşti.

(D) Prevederile Hotărârii Consiliului Local al Municipiului Ploieşti nr 359/ 25.08.2022 prin care a fost înfiinţată societatea TERMO PLOIEŞTI S.R.L. (Delegatul) în conformitate cu prevederile art. 28 alin. 2[1] din Legea serviciilor comunitare de utilităţi publice nr. 51/2006, republicată, cu modificările şi completările ulterioare şi ale Legii societăţilor nr. 31/1990, republicată, cu modificările şi completările ulterioare.

(E) Situaţia de urgenţă existentă în prezent, în condiţiile în care a expirat valabilitatea Licenţei cu caracter provizoriu nr. 2351 pentru prestarea serviciului public de alimentare cu energie termică la data de 01.09.2023, fapt ce a avut drept consecinţă încetarea de drept a Contractului de delegare a gestiunii

serviciului public de alimentare cu energie termică- activitatea de producere, trasport, distribuție și furnizare a energiei termice în Municipiul Ploiești iar organizarea unei proceduri concurențiale pentru atribuirea unui nou contract de delegare a gestiunii Serviciului Public, fie în baza Legii nr. 98/2016 privind achizițiile publice, fie în baza Legii nr. 100/2016 privind concesiunile de lucrări și concesiunile de servicii, nu ar putea fi finalizată înainte de începutul sezonului de încălzire.

(F) Îndeplinirea tuturor condițiilor prevăzute de art. 28 alin. 2[1] din Legea serviciilor comunitare de utilități publice nr. 51/2006, republicată, cu modificările și completările ulterioare, respectiv:

(i) Municipiul Ploiești în calitate de asociat unic exercită un control direct și o influență dominantă asupra deciziilor strategice și/sau semnificative ale Delegatului în legătură cu Serviciul Public, similar celui pe care îl exercită asupra structurilor proprii în cazul gestiunii directe;

(ii) Delegatul desfășoară exclusiv activități din sfera furnizării/prestării Serviciului Public destinate satisfacerii nevoilor de interes public general ale utilizatorilor de pe raza de competență a municipiului Ploiești;

(iii) Capitalul social al Delegatului, este deținut integral de Municipiul Ploiești, participarea capitalului privat la capitalul social al Delegatului fiind exclusă;

(G) Faptul că acordarea compensației potrivit prezentului Contract se realizează cu respectarea Deciziei Comisiei 2012/21/UE din 20 decembrie 2011 privind aplicarea articolului 106 alineatul (2) din Tratatul privind funcționarea Uniunii Europene în cazul ajutoarelor de stat sub formă de compensații pentru obligația de serviciu public acordate anumitor întreprinderi cărora le-a fost încredințată prestarea unui serviciu de interes economic general, coroborată cu prevederile *Ordinului 755/2021 pentru modificarea Ordinului viceprim-ministrului, ministrul dezvoltării regionale și administrației publice, și al ministrului delegat pentru buget nr. 1.121/1.075/2014 privind aprobarea Schemei de ajutor de stat acordat în perioada 2014-30 iunie 2028 operatorilor economici care prestează serviciul de interes economic general de producere, transport, distribuție și furnizare a energiei termice în sistem centralizat către populație*;

Astfel, conform art. 22 din Ordinul nr. 1.121/1.075/2014, *„măsurile de sprijin prevăzute de Ordonanța Guvernului nr. 36/2006, aprobată cu modificări și completări prin Legea nr. 483/2006, cu modificările și completările ulterioare, și, după caz, cele prevăzute de art. III din Legea nr. 259/2021, cu modificările și completările ulterioare, reprezintă ajutor de stat, cu excepția cazurilor în care sunt întrunite următoarele patru condiții cumulative:*

a) întreprinderea beneficiară trebuie să aibă efectiv de îndeplinit obligații privind furnizarea unui . viciu public, iar obligațiile respective trebuie să fie clar definite;

b) parametrii pe baza cărora se calculează compensația trebuie stabiliți în prealabil, în mod obiectiv și transparent;

c) compensația nu trebuie să depășească ceea ce este necesar pentru acoperirea integrală sau parțială a costurilor suportate pentru îndeplinirea obligațiilor de serviciu public, luând în considerare veniturile rezultate și un profit rezonabil;

d) în cazul în care selectarea întreprinderii care are de îndeplinit obligații de serviciu public într-un caz concret nu s-a realizat pe baza unei proceduri de achiziții publice care ar permite selecționarea ofertantului capabil să furnizeze serviciile respective la cel mai mic preț pentru comunitate, nivelul compensației necesare trebuie stabilit pe baza unei analize a costurilor pe care le-ar fi suportat o întreprindere obișnuită, bine gestionată și dotată corespunzător cu mijloacele adecvate."

Părțile au convenit încheierea prezentului Contract de delegare a gestiunii serviciului public de alimentare cu energie termică – activitatea de producere, transport distribuție și furnizare a energiei termice în municipiul Ploiești (denumit în continuare *„Contractul"*) , conform termenilor și condițiilor prevăzute în cele ce urmează:

Articolul 1. Obiectul Contractului şi Obiectivele Delegatarului

1.1.Obiectul Contractului

(1) Prin prezentul Contract, Delegatarul încredinţează Delegatului, care acceptă, gestiunea exclusivă a Serviciului Public şi a infrastructurii tehnico-edilitare aferentă Serviciului Public ce constituie potrivit legii sistemul public (denumit în continuare „***Sistemul Public***" sau „***SACET***"), pe durata menţionată în art. 2.1., în aria administrativ-teritorială a Municipiului Ploieşti, în conformitate cu prevederile prezentului Contract.

Sistemul Public este format din totalitatea bunurilor mobile şi imobile aparţinând domeniului public şi domeniului privat al municipiului Ploieşti, aferente Serviciului Public aflate la dispoziţia Delegatului, ce se regăsesc în Anexa 3 la prezentul Contract, sau predate acestuia pe durata Contractului.

(2) De asemenea, Delegatul va avea dreptul de a desfăşura activitatea de producere a energiei electrice prin utilizarea Sistemului Public şi de a încasa veniturile rezultate din aceasta , cu respectarea clauzelor prezentului Contract.

(3) Serviciul public de producere, transport si distributie a energiei termice pentru populaţie reprezintă un serviciu de interes economic general.

1.2. Obiectivele Delegatarului sunt:

a) îmbunătăţirea condiţiilor de viaţă ale utilizatorilor prin promovarea calităţii şi eficienţei Serviciului Public;

b) asigurarea continuităţii Serviciului Public;

c) dezvoltarea durabilă a Serviciului Public;

d) exploatarea eficientă a bunurilor aparţinând domeniului public şi domeniului privat al municipiului Ploiesti, aferente Serviciului Public;

e) dezvoltarea şi modernizarea infrastructurii tehnico-edilitare aferente Serviciului Public;

f) realizarea lucrărilor de investiţii pentru modernizări, reabilitări, obiective noi;

g) realizarea lucrărilor de întreţinere, reparaţii curente, reparaţii planificate, renovări;

h) asigurarea securităţii în exploatarea instalaţiilor, echipamentelor şi utilajelor utilizate în furnizarea Serviciului Public;

i) asigurarea contorizării consumului de energie termică şi apă caldă de consum pe fiecare client/utilizator;

j) atragerea de noi utilizatori;

k) protecţia mediului înconjurător.

Articolul 2. Durata Contractului

2.1. Durata prezentului Contract este de 4 () ani de la Data Intrării în Vigoare. Data Intrării în Vigoare a Contractului este data inregistrarii acestuia la Delegatar, ulterior semnarii contractului de catre ambele parti.

2.2. Părțile pot prelungi Durata Contractului cu respectarea regulilor privind ajutorul de stat și a oricărei legi aplicabile la data prelungirii. Prelungirea va fi convenită prin act adițional la Contract nu mai târziu de 12 (douăsprezece) luni înainte de data expirării Contractului.

Articolul 3. Prestarea Serviciului Public

3.1 Delegatul va presta Serviciul Public cu respectarea prezentului Contract, a Caietului de sarcini al Serviciului Public (denumit în continuare ***„Caietul de Sarcini"***) prevăzut în Anexa nr. 2 si a Regulamentului Serviciului Public (denumit în continuare ***„Regulamentul Serviciului"***) atașat prezentului Contract ca Anexa nr. 1 și a oricăror legi și reglementări aplicabile.

3.2 Delegatul se va asigura că Serviciul Public este prestat în orice moment în conformitate cu normele și standardele de protecție a muncii, sănătate și siguranță, precum și de protecție a mediului.

3.3 Delegatul are obligația de a asigura prestarea Serviciului Public astfel încât să asigure continuitatea acestuia, în condițiile prezentului Contract și ale prevederilor legale, precum și în condițiile îndeplinirii de către Delegatar a îndatoririlor sale.

3.4 Delegatarul are dreptul de a reglementa, supraveghea și monitoriza în condițiile prezentului Contract și a prevederilor legale aplicabile prestarea Serviciului Public, precum și dreptul de a solicita și obține respectarea prevederilor Contractului și a prevederilor legale de către Delegat.

3.5. Supravegherea modului de furnizare/prestare a Serviciului Public și de executare de către Delegat a prezentului Contract se va realiza de către Regia Autonomă de Servicii Publice Ploiești (RASP), în baza delegării de competență date prin Hotărârea Consiliului Local Ploiești nr. _____/ _____ și a modificării Regulamentului de Organizare și Funcționare propriu. Părțile, împreună cu RASP, vor agrea în termen de maxim 15 zile de la semnarea prezentului Contract o Procedură de monitorizare care va fi atașată ca anexa la prezentul Contract.

Articolul 4. Bunurile utilizate în derularea Contractului

4.1. În executarea Contractului, Delegatul va utiliza Bunuri de Retur, Bunuri de Preluare și Bunuri Proprii, conform prevederilor de mai jos. Bunurile de Retur se compun din Bunurile Serviciului și Bunuri Noi.

4.2. Bunurile Serviciului

4.2.1 Bunurile Serviciului sunt bunurile prevăzute în Anexa 3 la prezentul Contract, care se află în proprietatea Delegatarului.

4.2.2 Dacă, în orice moment după semnarea prezentului contract, una dintre Părți descoperă că orice Bun al Serviciului a fost omis din lista de bunuri ce se regăsesc în Anexa 3, Delegatarul se angajează să includă imediat acel Bun al Serviciului în bunurile predate Delegatului pe baza de proces verbal de predare-primire.

4.2.3 Pe toată Durata Contractului, Delegatul va exploata, păstra și întreține Bunurile Serviciului cu diligența unui bun proprietar, în bune condiții și va efectua, ori de câte ori este necesar, toate lucrările de întreținere și reparații, astfel încât Bunurile Serviciului să fie păstrate în stare bună de funcționare și în condiții corespunzătoare ținând cont de necesitatea întreținerii periodice, de natura și caracteristicile fiecărui tip de bunuri.

4.2.4. Delegatul nu va folosi nicio parte a unui bun sau a spaţiilor de lucru ce i-au fost puse la dispoziţie, în alt scop decât pentru prestarea Serviciului Public, fără aprobarea scrisă şi prealabilă a Delegatarului care este proprietarul respectivului bun/spaţiu.

4.2.5. Delegatul va transmite cel puţin o dată pe an Delegatarului lista Bunurilor Serviciului pe care acesta nu le mai foloseşte, în conformitate cu prevederile prezentului Contract. În termen de 90 (nouăzeci) de zile de la primirea cererii scrise din partea Delegatului, Delegatarul va emite o hotărâre prin care:

a) va declara bunurile proprietate publică din lista transmisă ca fiind bunuri proprietate privată, daca este cazul;

b) va aproba scoaterea tuturor bunurilor din lista transmisă din Inventarul Bunurilor Serviciului Anexa la Contract, daca este cazul. În acest caz, în termen de 30 de zile de la adoptarea hotărârii de către Delegatar, Delegatul va preda aceste bunuri Delegatarului pe bază de proces-verbal de predare primire care se va anexa la prezentul Contract. Este stabilit in mod expres ca aceste bunuri nu vor mai constitui Bunuri ale Serviciului.

4.2.6. Delegatul va avea dreptul, dacă consideră necesar la un anumit moment, de a înlocui, modifica, adapta, scoate din folosinţă sau casa în condiţiile legii, Bunurile Serviciului, cu acordul Delegatarului.

4.3 Bunurile Noi

4.3.1 Bunurile Noi reprezintă orice fel de bunuri care potrivit legii fac parte din Sistemul Public finanţate de Delegat din fonduri proprii în conformitate cu obligaţiile sale de investiţii prevăzute de prezentul Contract (denumite în continuare ***„Bunurile Noi"***).

4.3.2 În măsura în care Părţile nu convin altfel, Delegatul va asigura, printre altele, finanţarea, instalarea şi punerea în funcţiune a Bunurilor Noi sau a oricăror lucrări sau accesorii în legătură cu acestea, în vederea exploatării eficiente a sistemului de transport al energiei termice şi a prestării serviciului public.

4.3.3 Bunurile Serviciului aparţin Delegatarului şi sunt supuse obligaţiei de serviciu public, conform prevederilor acestui Contract.

4.3.4 Pe durata Contractului, Delegatul nu va putea înstrăina în niciun fel Bunurile Noi. In acest scop Delegatarul va putea înscrie o interdicţie de înstrăinare şi grevare cu sarcini în cartea funciară a acestora.

4.3.5. Pe toată durata contractului, Delegatul va păstra toate Bunurile Noi în stare bună şi în astfel de condiţii încât, în măsura cerută, să rămână corespunzătoare folosirii în vederea prestării serviciului public şi ţinând cont de necesitatea întreţinerii periodice, de natura şi caracteristicile fiecărui tip de bun precum şi de uzura normală.

4.4 Bunurile finanţate din fonduri publice pe durata delegării

4.4.1 Toate bunurile sau lucrările finanţate din fonduri publice contractate de către oricare dintre Părţi vor constitui Bunuri ale Serviciului imediat ce sunt gata de exploatare. Predarea-primirea acestor bunuri va fi constatată printr-un proces verbal imediat după efectuarea recepţiei si punerii in functiune a acestora.

4.4.2 În cazul în care astfel de lucrări sunt contractate de către Delegatar, Delegatul va avea dreptul, cu acceptul scris si prealabil al Delegatarului, de a controla proiectele de execuţie şi execuţia acestor lucrări, de a inspecta şantierul, de a sesiza orice omisiune sau deficienţă, de a asista la recepţii, de a prezenta orice observaţii cu consemnarea acestora şi de a acţiona faţă de antreprenorii şi furnizorii acestor bunuri/lucrări în numele Delegatarului sau în nume propriu.

4.5 Bunurile Proprii

4.5.1 Bunurile utilizate in vederea prestării serviciului public, altele decât Bunurile de Retur și Bunurile de Preluare constituie bunuri proprii ale Delegatului (denumite în continuare ***„Bunurile Proprii"***)

4.5.2 Bunurile Proprii aparțin Delegatului, care poate dispune de acestea în mod neîngrădit.

4.6. Bunurile de Preluare

4.6.1. Bunurile de Preluare sunt acele bunuri care la Data Încetării Contractului pot reveni Delegatarului, în măsura în care acesta din urmă își manifesta intenția de a prelua bunurile respective în schimbul plății unei compensații, în condițiile legii și ale prezentului Contract. Lista indicativă a Bunurilor de Preluare este prevăzută în Anexa la prezentul Contract.

4.6.2. Pe durata Contractului Bunurile de Preluare aparțin Delegatului, care poate dispune de acestea în mod neîngrădit.

4.7 Regimul juridic al bunurilor la încetarea Contractului

4.7.1 La încetarea din orice cauză a Contractului, toate Bunurile Serviciului și Bunurile Noi vor constitui bunuri de retur (***„Bunurile de Retur"***), urmând a intra în deplina proprietate și/posesie și folosință a Delegatarului, de plin drept, în bună stare, exploatabile și libere de orice sarcini, ipoteci, garanții sau obligații de orice fel, și gratuit, cu aplicarea, după caz, a excepției prevăzute la art. 24.5.2. în cazul încetării înainte de termen. În acest scop. Delegatul va întreprinde toate acțiunile necesare, inclusiv semnarea tuturor actelor și a documentelor cerute de reglementările în vigoare sau conform cererii rezonabile a Delegatarului, în vederea efectuării transferului Bunurilor Serviciului și Bunurilor Noi la încetarea prezentului Contract.

4.7.2 Bunurile Proprii rămân ale Delegatului la încetarea Contractului.

4.7.3. La încetarea Contractului, Delegatul are obligația de a preda Delegatarului o listă cuprinzând Bunurile de Preluare, care sunt necesare pentru prestarea Serviciului Public în termen de 45 de zile înainte de Data Încetării Contractului. În ceea ce privește Bunurile de Preluare se vor aplica prevederile art. 4.6.1. de mai sus.

4.8. Obligații specifice ale Delegatului privind Bunurile de Retur

4.8.1. Delegatului îi este interzis să constituie garanții reale asupra oricărui Bun de Retur.

4.8.2. Delegatul nu poate închiria sau ceda, sub nicio formă juridică, folosința Bunurilor de Retur și elementelor lor componente.

Articolul 5. Integrarea și racordarea rețelelor terților

5.1. Rețelele termice realizate de terți care se califică să fie integrate în Contract vor fi preluate de Delegat cu acordul prealabil al Delegatarului. Delegatul va putea să execute, în condițiile legii, lucrări de extindere a rețelei de transport, distribuție și furnizare la solicitarea terților, pe cheltuiala acestora, cu acordul Delegatarului și cu antreprenori autorizați de acesta sau cu forțe proprii.

5.2. Pentru a fi preluate în operare de către Delegat, este necesar ca aceste rețele să fie predate în prealabil Delegatarului, fie printr-un act de donație, fie în baza unei declarații de renunțare la dreptul de proprietate din partea terțului proprietar.

Articolul 6. Investiţii

6.1 Delegatul are obligatia de a realiza investitiile in legatura cu prestarea serviciului public de alimentare cu energie termica in sistem centralizat, in conformitate cu Programul de Investitii al Delegatului, ce va constitui anexa la contract.

6.2 Delegatarul are obligatia de a finaliza investitiile din programul de investitii al Delegatarului ce se va constitui in anexa la contract.

6.3 In conformitate cu prevederile legale in vigoare, partile vor defini anual, prin bugetele de venituri si cheltuieli, programele de investitii anuale in corelare cu programul de investitii in sistemul centralizat de alimentare cu energie termica.

6.4 Finantarea si realizarea investitiilor aferente sistemelor de utilitati publice se face cu respectarea legislatiei in vigoare privind initierea, fundamentarea, promovarea si aprobarea investitiilor publice.

6.5 Finantarea cheltuielilor de capital pentru realizarea obiectivelor de investitii aferente sistemului public de alimentare cu energie termica in sistem centralizat, se asigura din urmatoarele surse:

a)fonduri proprii ale Delegatului şi/sau fonduri de la bugetul local, în conformitate cu obligaţiile asumate prin contractul de delegare a gestiunii;

b)credite bancare, care pot fi garantate de autorităţile administraţiei publice locale, de Guvern sau de alte entităţi specializate în acordarea de garanţii bancare;

c)fonduri nerambursabile obţinute prin aranjamente bilaterale sau multilaterale;

d)taxe speciale, instituite la nivelul autorităţilor administraţiei publice locale, potrivit legii;

e)fonduri transferate de la bugetul de stat ca participare la cofinanţarea unor proiecte realizate cu finanţare externă, precum şi din bugetele unor ordonatori principali de credite ai bugetului de stat, cu respectarea legislaţiei în vigoare;

f)surse financiare, rezultate din tranzacţionarea unităţilor de reducere de emisii de gaze cu efect de seră;

g)alte surse, în condiţiile legii.

6.6 Bunurile realizate in cadrul programelor de investitii ale Delegatarului apartin domeniului public al acestuia, daca sunt finantate din fonduri publice, sau revin in proprietatea publica a acestuia, ca bunuri de retur, daca au fost realizate cu finantare privata in cadrul unor programe de investitii asumate de Delegat prin prezentul contract, la expirarea acestuia.

6.7 Obiectivele de investitii publice specifice infrastructurii tehnico-edilitare aferente serviciului public de alimentare cu energie termica in sistem centralizat, ce implica fonduri de la bugetul local, transferuri de la bugetul de stat sau fonduri comunitare, promovate de Delegatar, se nominalizeaza in listele anuale de investitii anexate la bugetul local si se aproba odata cu acestea prin hotarare a Consiliului local al municipiului Ploiesti.

6.8 Obiectivele de investitii mentionate la pct. 6.6 se realizeaza cu respectarea prevederilor legale in vigoare privind elaborarea, avizarea si aprobarea documentatiilor de executie, a prevederilor legale In vigoare privind autorizarea executarii lucrarilor de constructii, precum si a documentatiilor de urbanism si amenajarea teritoriului aprobate conform Legii.

Articolul 7. Preţurile/tarifele practicate şi procedura de stabilire, modificare şi ajustare a acestora, inclusiv diferenţele de tarif / subvenţii

7.1 Delegatul se obligă să furnizeze Serviciul Public, în baza contractelor de furnizare încheiate cu utilizatorii, la preţurile pentru energia termică aprobate în conformitate cu prevederile legale şi în acest sens are dreptul de a încasa contravaloarea energiei termice furnizate la preţul local al acesteia (denumit

în continuare „***Preţul Local***"). Preţul Local este calculat ca sumă a preţului de producere a energiei termice şi a tarifelor serviciilor de producţie, transport, distribuţie şi furnizare, aprobat în condiţiile legii, de autoritatea administraţiei publice locale, cu avizul autorităţii de reglementare competente.

7. 2 Delegatul va fundamenta nivelul preţurilor/tarifelor reale prin includerea tuturor costurilor suportate pentru prestarea serviciului de interes economic general, precum şi o cotă de profit rezonabil.

7.3 Delegatul va solicita autorităţilor de reglementare competente avizarea/aprobarea Preţului Local, conform prevederilor legale în vigoare la data respectivă.

7.4 Preţul Local va putea fi ajustat şi/sau modificat în conformitate cu procedura de stabilire, modificare sau ajustare a preţurilor şi tarifelor specifice Serviciului Public cu aprobarea Consiliului Local al municipiului Ploieşti şi cu respectarea prevederilor legale.

7.5 La data semnării prezentului contract preţul local al energiei termice este cel aprobat prin Hotărârea Consiliului Local al Municipiului Ploiesti.

Populaţia poate beneficia de subvenţie, iar preţul local pentru populaţie va fi stabilit prin hotarare de Consiliul Local al Municipiului Ploiesti.

7.6 Delegatarul va aloca cu titlu de subventie, reprezentand Compensatia pentru prestarea obligaţie serviciu de interes economic general, urmatoarele sume aprobate prin Hotărârea Consiliului Local:

(a) Sume pentru acoperirea integrală a diferenţei dintre preţul de producere, transport, distribuţie şi furnizare a energiei termice livrate populaţiei şi preţurile locale ale energiei termice facturate populaţiei, conform art. 3 alin. (4) din Ordonanţa Guvernului nr. 36/2006, aprobată cu modificări şi completări prin Legea nr. 483/2006, cu modificările şi completările ulterioare.

(b) Sume pentru acoperirea pierderilor induse de prestarea serviciilor publice de producţie, transport, distribuţie şi furnizare a energiei termice pentru populaţie în sistem centralizat şi **neacceptate în preţ/tarif,** conform art. 5^2 din Ordonanţa Guvernului nr. 36/2006, aprobată cu modificări şi completări prin Legea nr. 483/2006, cu modificările şi completările ulterioare.

7.7 Plăţile în avans

7.7.1 Pentru realizarea serviciului, in limita suportabilitatii acestor avansuri din bugetul local, Delegatarul poate efectua plati in avans, din sumele pentru acoperirea integrala a diferentei dintre pretul de producere, transport, distributie si furnizare a energiei termice livrate populatiei si preturile locale ale energiei termice facturate populatiei, pentru achitarea consumului de gaze naturale, astfel:

a) avans in cuantum de maxim 50% din diferenta rezultata intre pretul de achizitie al gazelor naturale pretul plafonat al gazelor naturale conform prevederilor legale;

b) sume pentru achitarea în avans a consumului de gaze naturale de către Delegat, în calitate de producător de energie termică, furnizorilor de gaze natruale, în condiţiile în care, achitarea în avans, conduce la obţinerea unor preţuri mai avantajoase ale gazelor naturale achiziţionate. Acordarea şi valoarea avansului, vor fi aprobate prin hotărâre de către Consiliul Local al Municipiului Ploieşti.

7.7.2 Suma avansurilor prevăzute la art. 7.7.1 nu poate depasi valoarea de 30% din valoarea prezumată a cantităţii de energie termică furnizate/consumate într-un trimestru.

7.8. În termen de cel mult 90 de zile de la intrarea în vigoare a prezentului Contract, Delegatul are obligaţia de a depune documentaţia de fundamentare a Preţului Local la ANRE, în vederea obţinerii avizului ANRE.

Articolul 8. DIFERENTELE DE TARIF/SUBVENTII

8.1 Autoritatea publică poate decide, în condiţiile legii, aprobarea unor preturi pentru energia termică livrată populaţiei mai mici decât preţul de producere, transport, distribuţie si furnizare, situaţie în care asigură din bugetul local sumele necesare acoperirii diferenţei dintre preţul de producere, transport,

distribuţie si furnizare a energiei termice livrate populaţiei şi preţul local al energiei termice facturate populaţiei.

8.2 Acoperirea Diferenţelor de tarif acordate se va face potrivit prevederilor legale, pana la valoarea integrala a preţului enegiei termice aprobat, în baza cantitatilor de energie termică vanduta lunar populaţiei.

8.3 Plata către Delegat pentru Diferenţele de tarif acordate se va face lunar de către Delegatar, în baza facturii emise de către Delegat şi a documentaţiei justificative. Delegatul are obligaţia de a emite factura până la data de 15 a lunii următoare a celei pentru care se face decontarea, la care va ataşa documentaţia justificativă privind cantitatile de energie termică vândute populaţiei.

8.4 Delegatarul este obligat să facă plata subvenţiei în termen de 45 de zile de la înregistrarea facturii .

Compensaţia pentru prestarea SIEG se va face în baza schemei de ajutor de stat aprobată prin *Ordinul viceprim-ministrului, ministrul dezvoltării regionale şi administraţiei publice, şi al ministrului delegat pentru buget nr. 1.121/1.075/2014 privind aprobarea privind aprobarea Schemei de ajutor de stat acordat în perioada 2014-30 iunie 2023 operatorilor economici care prestează serviciul de interes economic general de producere, transport, distribuţie şi furnizare a energiei termice în sistem centralizat către populaţie*, cu modificările şi completările ulterioare.

8.5 Nu se acordă compensaţie pentru agenţii economici, delegatul recuperându-şi integral costul generat de prestarea serviciului de la aceştia.

Articolul 9. Compensaţia / Controlul supracompensaţiei

9.1. Modalitatea de calcul

9.1.1. Valoarea compensaţiei nu trebuie să depăşească ceea ce este necesar pentru a acoperi costurile nete ale îndeplinirii obligaţiei de serviciu public de alimentare cu energie termică pentru populaţie, inclusiv un profit rezonabil (metoda costurilor alocate).

9.1.2.. În vederea evitării supracompensării, la finele anului financiar, în termen de 30 zile de la aprobarea situaţiilor financiare anuale, confirmate prin audit statutar. Delegatul va calcula compensaţia conform metodei bazate pe alocarea costurilor. În acest caz compensaţia se calculează după următoarea formulă:

$$C = CE + Pr - V$$

C - reprezintă Compensaţia pentru efectuarea obligaţiei de prestare a Serviciului Public

CE - reprezintă cheltuielile efective suportate de Delegat pentru prestarea obligaţiei de serviciu public de alimentare cu energie termică pentru populaţie conform situaţiilor financiare anuale auditate,

Pr - reprezintă profitul rezonabil al Delegatului, care va fi aplicat la total cheltuieli de exploatare eligibile. Nivelul profitului rezonabil reprezinta o rată de rentabilitate a capitalului normală pentru sectorul de activitate şi ţine seama de nivelul de risc al serviciului suportat de Delegatar. Nivelul profitului rezonabil se va stabili pe baza ratei SWAP pentru România, aferentă perioadei de contract (5 ani), respectiv 7,55%/an.

V - reprezintă totalitatea veniturilor efective generate de prestarea Serviciului Public de către Delegat, .

9.1.3. În cazul în care compensația de care a beneficiat Delegatul în cursul anului depășește valoarea stabilită conform algoritmului prezentat în paragraful anterior, diferența, care reprezintă o supracompensație a serviciului, este restituită Delegatarului. Atunci când suma reprezentând supracompensația nu depășește 10% din valoarea compensației anuale medii, supracompensația respectivă poate fi reportată pentru perioada următoare și va fi dedusă din valoarea compensației datorată pentru perioada respectivă.

10. Mecanismul de stimulare a eficienței economice

10.1. Delegatul va proceda la aplicarea unor metode performante de management care să conducă la reducerea costurilor de operare. Reducerile de costuri unitare rezultate din creșterea eficienței activității Delegatului, raportate la anul anterior, certificate ca atare de un auditor extern independent, pot fi repartizate între Delegat și Delegatar, astfel: o cotă de maxim 50% din câștigurile de eficiență să rămână la dispoziția Delegatului sub formă de profit majorat, iar diferența la Delegatar.

10..2. In cazul în care compensația acordată Delegatului pentru anul anterior este mai mare decât compensația anuală calculată potrivit art. 10.4. de mai jos, Delegatul va vira în contul Delegatarului diferența rezultată, în termen de 15 zile calendaristice de la stabilirea compensației anuale ~~-~~ catre auditorul extern independent.

10..3. Părțile vor datora penalități de întârziere în cuantum de 0,1% din suma datorată, pentru fiecare zi de întârziere, în cazul în care nu virează la timp sumele datorate în baza art.8.4 și a prezentului articol.

10.4. Acordarea compensației potrivit prezentului contract se realizează cu respectarea *Ordinului viceprim-ministrului, ministrul dezvoltării regionale și administrației publice, și al ministrului delegat pentru buget nr. 1.121/1.075/2014 privind aprobarea privind aprobarea Schemei de ajutor de stat acordat în perioada 2014-30 iunie 2023 operatorilor economici care prestează serviciul de interes economic general de producere, transport, distribuție și furnizare a energiei termice în sistem centralizat către populație*, cu modificările și completările ulterioare, elaborat în baza Deciziei Comisiei 2012/21/UE din 20 decembrie 2011 privind aplicarea articolului 106 alineatul (2) din Tratatul privind funcționarea Uniunii Europene în cazul ajutoarelor de stat sub formă de compensații pentru obligația de serviciu public acordate anumitor întreprinderi cărora le-a fost încredințată prestarea unui serviciu de interes economic general.

10.5. Valoarea estimată anuală a Compensației cuvenită Delegatului pe durata Contractului este prezentată în Anexa.

10.6. Compensația anuala va fi plătită de Delegatar, în baza raportului întocmit de către auditorul extern independent, in termen de 45 de zile de la primire.

10.7. In cazul în care sumele înscrise în raport sunt contestate de către părți, Delegatarul va plăti partea necontestată în termenul prevăzut la art. 10.6 de mai sus, urmând ca pentru partea contestată, Părțile să concilieze punctele de vedere într-un termen de 10 zile lucrătoare.

10.8. In vederea evitării supracompensării, în termen de 30 de zile de la aprobarea situațiilor financiare anuale, Delegatul va întocmi decontul anual pentru calculul compensației anuale. Compensația anuală reprezintă cea mai mică valoare dintre: " valoarea totală anuală a compensației calculate potrivit rapoartelor trimestriale de constatare aprobate pentru anul respectiv; și " valoarea totală anuală a compensației, calculate potrivit art. 9.1.2. de mai sus, în care CE va reprezenta valoarea cheltuielilor efective suportate de Delegat pentru prestarea Serviciului Public, conform situațiilor financiare anuale auditate.

10.10 Pentru calculul compensației anuale se va realiza o evaluare de către un auditor financiar extern independent, asigurat de Delegatar, cu privire la urmatoarele aspecte: dacă au existat pe par-

cursul anului reduceri de costuri unitare rezultate din creşterea eficienţei activităţii delegatului, precum si o analiza a proiectarii sistemelor de compensare pentru a promova eficienţa. Auditorul va face propuneri cel puţin cu privire la: modificarea pretului local de furnizare a energiei termice, metoda de gestiune şi alocare a costurilor astfel încât să reflecte fără echivoc eligibilitatea cheltuielilor efective suportate de Delegat pentru prestarea obligaţiei de serviciu public, proiectarea sistemelor de compensare pentru a promova eficienţa Delegatului, echilibrarea contractului, nivelul şi modalitatea de calcul a redevenţei.

Articolul11. Redevenţa şi garanţia de bună execuţie

11.1 Redevenţa este de 1 leu pentru fiecare Gcal de energie termică vândută şi va fi plătită în contul Delegatarului până la data de 25 ianuarie a anului curent pentru anul precedent. Valoarea redeventei va putea fi modificata prin Act aditional la prezentul contract.

11.2. În cazul în care redevenţa calculată potrivit alin. (1) este mai mică decât redevenţa calculată în conformitate cu art. 29 alin. (11) lit. m) din Legea nr. 51/2006 ("la stabilirea nivelului redevenţei, autoritatea publică locală va lua în considerare valoarea calculată similar amortizării pentru mijloacele fixe aflate în proprietate publică şi puse la dispoziţie operatorului odată cu încredinţarea serviciului/activităţii de utilităţi publice [...]"), valoarea cu care se diminuează redevenţa plătită, faţă de cea calculată conform art. 29 alin. (11) lit. m) din Legea nr. 51/2006, va fi luată în considerare în calculul compensaţiei totale pentru prestarea serviciului, cu respectarea condiţiei privind controlul supracompensării serviciului.

11.3 Neefectuarea totală sau parţială a plăţii sumei scadente datorate cu titlu de redevenţă, atrage în sarcina Delegatului, pe lângă plata sumei datorate şi plata penalităţilor de întârziere în cuantum de 0, 1% calculate asupra sumei datorate.

11.4 Delegatul are obligaţia să constituie o garanţie de bună execuţie în cuantum de 5% din valoarea estimată a redevenţei aferente primului an de activitate conform prezentului Contract.

11.5. Garanţia de bună execuţie se va constitui prin virament bancar sau printr-un instrument de garantare emis în condiţiile legii de o societate bancară sau de o societate de asigurări, care devine anexa la Contract. Garanţia de bună execuţie se poate constitui şi prin reţineri succesive din sumele datorate pentru facturi parţiale. În cazul constituirii prin reţineri succesive, Delegatul are obligaţia de a deschide un cont la dispoziţia Delegatarului la unitatea Trezoreriei Statului din cadrul organului fiscal competent în administrarea acestuia. Suma iniţială care se depune de către Delegat în contul disponibil astfel deschis nu trebuie să fie mai mică de 0,5% din valoarea estimată a redevenţei aferente primului an de activitate, fără TVA.

11.6 Garanţia va fi menţinută pe toată durata Contractului şi se va restitui în termen de cel mult 30 zile de la data încetării Contractului.

11.7 Pentru remedierea prejudiciilor cauzate de neîndeplinirea obligaţiilor asumate de Delegat prin prezentul Contract, Delegatarul va avea dreptul să execute garanţia de bună execuţie.

Articolul 12. Drepturile Delegatarului

12.1 . Delegatarul are următoarele drepturi:

a) să stabilească şi să aprobe programele de reabilitare, extindere şi modernizare a Sistemului Public, cu consultarea Delegatului;

b) să avizeze programele şi studiile de fezabilitate privind dezvoltarea, reabilitarea, extinderea şi modernizarea sistemului de transport, distribuţie şi furnizare a energiei termice;

c) să monitorizeze și să verifice prestarea Serviciului Public;

d) să inspecteze Bunurile Serviciului, activitățile și Serviciul Public;

e) să verifice stadiul de realizare a investițiilor asumate de Delegat;

f) să își manifeste intenția privind achiziționarea Bunurilor de Preluare ale Delegatului;

g) să verifice respectarea obligațiilor asumate prin Contract de către Delegat, precum și modul în care este satisfăcut interesul public si sa aplice sanctiunile prevazute in contract pentru neindeplinirea acestora;

h) să aprobe Prețul Local și ajustările/modificările acestuia în condițiile legii, precum și, după caz, Prețul Local pentru Populație in baza metodologiei elaborate si a avizului autoritatii de reglementare si in conformitate cu prevederile legale in vigoare;

i) de a realiza investitii de interes comun in domeniul infrastructurii tehnico-edilitare aferente serviciului public de alimentare cu energie termica in sistem centralizat;

j) sa sanctioneze Delegatul in cazul in care acesta nu opereaza la nivelul indicatorilor de performanta si eficienta la care s-a obligat prin prezentul contract si nu asigura prestarea corespunzatoare a serviciilor;

k) de a denunta unilateral contractul din motive exceptionale legate de interesul national sau local;

l) să rezilieze Contractul în cazul nerespectării de către Delegat a obligațiilor asumate prin Contract privind asigurarea continuității Serviciului Public, din motive imputabile acestuia;

m) să exercite orice alte drepturi conferite de prezentul Contract și legislația aplicabilă.

12.2 Delegatarul va monitoriza respectarea și îndeplinirea de către Delegat a indicatorilor de performanță și a obligațiilor stabilite prin Caietul de Sarcini, Regulamentul Serviciului, prezentul Contract și reglementările în vigoare. Monitorizarea se va realiza de către Regia Autonomă de Servicii Publice Ploiești (RASP) conform art. 3.5. de mai sus.

Articolul 13. Drepturile Delegatului

13.1 Delegatul are următoarele drepturi:

a) să gestioneze si sa exploateze, pe riscul si răspunderea sa, bunurile și activitatea de serviciu public care face obiectul prezentului Contract, în condițiile prevăzute prin acest Contract și legislația aplicabilă;b) să preia de la Delegatar Bunurile Serviciului, cu inventarul aferent, libere de orice sarcini, în condițiile art. 4;

c) să utilizeze și să exploateze Bunurile Serviciului si Bunurile Noi în scopul prestării Serviciului Public încredințat prin prezentul Contract;

d) să încheie contracte de furnizare/prestare a serviciului cu toți utilizatorii; în relațiile cu utilizatorii, Delegatul în calitate de furnizor de energie termică beneficiază de drepturile conferite prin contractele-cadru de furnizare a energiei termice, aprobate de către autoritatea de reglementare competentă din domeniul energiei;

e) sa aplice la facturare pretul/tariful aprobat conform legislatiei in vigoare;

f) să încaseze contravaloarea energiei termice si electrice furnizate, precum si compensatia, determinate conform legislatiei in vigoare si prezentului contract;

g) să propună ajustarea/modificarea prețului local de producere, transport, distribuție și furnizare a energiei termice spre aprobare in Consiliul Local al municipiului Ploiesti, cu respectarea prevederilor legale in vigoare;

h) să fie consultat cu ocazia elaborării de către Delegatar a programelor de investiții, reabilitare, extindere și modernizare a Sistemului Public;

i) să exercite orice alte drepturi conferite de prezentul Contract și legislația aplicabilă.

Articolul 14. Obligațiile Delegatarului

14.1 Delegatarul are următoarele obligații:

a) să predea Delegatului toate Bunurile Noi ale Serviciului (respectiv toate bunurile, instalațiile, echipamentele și dotările aferente întregii activități a Serviciului Public), care potrivit art. 4.7.1 au devenit proprietatea Delegatarului, pe bază de proces-verbal de predare-primire;

b) să își asume pe toată perioadă derulării Contractului toate responsabilitățile și obligațiile ce decurg din calitatea sa de proprietar al Bunurilor Serviciului;

c) să aprobe Prețul Local al energiei termice, precum și orice ajustări sau modificări ale acestuia, în condițiile legii, precum și să plătească Delegatului sumele datorate conform prezentului contract;

d) să faciliteze Delegatului autorizarea lucrărilor și investițiilor pe domeniul public și privat, în conformitate cu prevederile legale în vigoare;

e) să asigure finantarea investițiilor aprobate prin programele anuale în limita sumelor prevăzute în bugetul local cu această destinație.

f) să nu îl tulbure pe Delegat în exercițiul drepturilor rezultate din prezentul Contract;

j) să ia toate măsurile pentru înlocuirea Bunurilor Serviciului pe care le scoate din uz, în scopul asigurării capacității Delegatului de a presta Serviciul Public;

k) să notifice Delegatului apariția oricăror împrejurări de natură să aducă atingere drepturilor acestuia;

l) să verifice periodic Serviciul Public furnizat de Delegat și nivelul de calitate al acestuia, precum si modul de respectare și de îndeplinire a obligațiilor contractuale asumate de Delegat;

m) să aprobe programul de dezvoltare, modernizare și contorizare a SACET, care trebuie să cuprindă atât surse de finanțare, cât și termen de finalizare;

n) să acceseze fondurile dedicate autorității publice locale și destinate modernizării / reabilitării Sistemului Public;

o) sa nu modifice in mod unilateral contractul de gestiune, in afara de cazurile prevazute expres de lege si de prezentul contract

p) orice alte obligații prevăzute de prezentul Contract și legislația aplicabilă.

Articolul 15. Obligațiile Delegatului

15.1 Delegatul are următoarele obligații:

a) să asigure prestarea Serviciului Public în condițiile asumate prin prezentul Contract, cu respectarea prevederilor Regulamentului Serviciului și a Caietului de Sarcini, în condiții de calitate și eficiență;

b) să obțină de la autoritățile competente licențele, avizele, acordurile și autorizațiile necesare prestării Serviciului Public;

c) să efectueze investițiile asumate prin prezentul Contract;

d) să respecte angajamentele luate prin prezentul Contract;

e) să realizeze indicatorii de performanță stabiliți;

f) să furnizeze Delegatarului informațiile solicitate și să asigure accesul Delegatarului la toate informațiile necesare în vederea monitorizării, verificării și evaluării funcționării Serviciului Public în conformitate cu clauzele prezentului Contract și cu prevederile legale în vigoare;

g) să preia de la Delegatar, pe bază de proces-verbal de predare-preluare, Bunurile Noi ale Serviciului, care potrivit art. 4.7.1 au devenit proprietatea Delegatului;

h) să aplice metode performante de management care să conducă la optimizarea costurilor de operare;

i) să fundamenteze și să supună aprobării orice ajustare/modificare a Prețului Local în conformitate cu prevederile Contractului și ale legislației aplicabile;

j) să nu subdelege sau să cesioneze în tot sau parte, Serviciul Public;

k) să nu cesioneze drepturile și obligațiile sale prevăzute de prezentul Contract;

l) să plătească redevența la valoarea prevăzută și termenul stabilit în prezentul Contract;

m) să ia toate măsurile necesare privind Bunurile de Retur, astfel încât, la încetarea prezentului Contractul, să nu fie afectată capacitatea Delegatarului de a realiza Serviciul Public;

n) să încheie și să mențină în vigoare toate polițele de asigurare obligatorii stabilite în prezentul Contract;

o) să efectueze întreținerea, reparațiile curente planificate și respectiv accidentale ce se impun la Bunurile ce compun Sistemul Public de alimentare cu energie termica, în vederea exploatării în condiții de siguranță a acestuia;

p) să întocmească anual un Plan de investiții pe care să îl supună spre aprobare Delegatarului;

r) să propună Delegatarului scoaterea din funcțiune a Bunurilor Serviciului în baza legislației în vigoare;

s) să transmită Delegatarului modificările de patrimoniu apărute în cursul anului, precum și situația patrimoniului public (cantitativ și valoric) la data de 31 decembrie a fiecărui an pentru înregistrarea în contabilitate;

t) să-și asume în calitate de furnizor de energie termică toate obligațiile stipulate în contractele de furnizare a energiei termice încheiate cu utilizatorii, conform modelului aprobat de autoritatea competentă de reglementare;

u) să ia măsurile necesare privind igiena, siguranța la locul de muncă și normele de protecție a muncii;

v) să predea Delegatarului la încetarea Contractului toată documentația tehnico-economică referitoare la Serviciul Public prestat, precum și la Sistemul Public și Bunurile de Retur;

x) să respecte condițiile impuse de natura Serviciului Public prestat, inclusiv, dar fără a se limita la protejarea secretului de stat, materiale cu regim special, condiții de siguranță în exploatare, protecția mediului, protecția muncii, condiții privind folosirea și protejarea patrimoniului, etc.;

y) la încetarea Contractului, să restituie/transfere Delegatarului în deplină proprietate și posesie, libere de orice sarcini, Bunurile de Retur, în condițiile prevăzute în prezentul Contract;

z) la incetarea contractului din alte cauze decat prin ajungerea la termen, excluzand forta majora si cazul fortuit, Operatorul este obligat sa asigure continuitatea prestarii activitatii in conditiile stipulate in contract, pana la preluarea acesteia de catre Autoritatea Contractanta;

aa) in cazul in care Operatorul sesizeaza existenta sau posibilitatea existentei unei cauze de natura sa conduca la imposibilitatea realizarii activitatii, va notifica de indata acest fapt Autoritatii Contractante, in vederea luarii masurilor ce se impun pentru asigurarea continuitatii serviciului;

bb) orice alte obligații prevăzute de prezentul Contract și legislația aplicabilă.

15.2 Delegatul va ține evidența datelor, informațiilor, activităților, rezultatelor, evenimentelor și incidentelor care țin de îndeplinirea obligațiilor de serviciu public, pe care le va pune la dispoziția Delegatarului la cererea acestuia.

15.3 Delegatul va coopera cu bună credință cu Delegatarul pentru a facilita monitorizarea îndeplinirii obligațiilor de serviciul public. În acest scop, Delegatul are următoarele obligații:

a) să informeze Delegatarul de îndată cu privire la orice nerespectare sau potențială nerespectare a prevederilor prezentului Contract;

b) să permită reprezentanților Delegatarului accesul la toate documentele necesare care privesc îndeplinirea obligației de serviciu public;

c) să răspundă în termenul solicitat cererilor de informații sau clarificări adresate de Delegatar;

d) să coopereze cu Delegatarul în cazul oricărei anchete sau investigații declanșate de acesta;

e) să pregătească și să transmită raportările solicitate de Delegatar;

f) să respecte și să se conformeze deciziilor luate de Delegatar potrivit atribuțiilor acestuia.

15.4 Delegatul va întocmi un raport anual privind modalitatea de îndeplinire a obligației de serviciu public și a indicatorilor de performanță menționați în contractele de mandat ale administratorilor, pe care îl va înainta Delegatarului în termenul legal de depunere a situațiilor financiare anuale.

15.5. Delegatul este obligat sa tina o evidenta contabila separata a gestiunii serviciului public de alimentare cu energie termica in sistem centralizat , ce face obiectul contractului, precum si pentru orice servicii conexe care genereaza costuri si venituri neasociate prestarii serviiului piblic de alimentare cu energie termica, in conformitate cu normele contabile si fiscale in vigoare.

Articolul 16. Obligații de mediu

16.1 Ambele Părți se obligă să depună toate diligențele pentru respectarea prevederilor legislative de protecție a mediului.

16.2. Delegatul are obligația să dețină și să mențină valabile pe durata Contractului toate autorizațiile de mediu emise de orice autoritate competentă în domeniul protecției mediului, necesare conform legii pentru prestarea Serviciului Public și pentru operarea Sistemului Public.

16.3. Delegatul are obligația respectării tuturor obligațiilor impuse prin orice lege din domeniul protecției mediului și prin orice autorizații al căror titular este și va fi răspunzător de orice încălcare a prevederilor oricărei legi referitoare la sănătatea publică sau mediul înconjurător, care apare sau a avut loc după această dată.

16.4. În cazul în care autorizațiile menționate la art. 16.2. de mai sus cuprind programe de conformare, Părțile se vor reuni, la invitația Delegatului, pentru a conveni asupra metodelor adecvate de implementare și finanțare a acestora.

16.5. Delegatul va stabili schema de funcționare astfel încât desfășurarea activitatii in cogenerare să nu ducă, în măsura posibilului, la depășirea cotelor de certificate de emisii de gaze cu efect de seră alocate sau, în caz contrar, la o depășire cât mai mică a acestora. În acest sens, se vor avea în vedere și eventuale vânzări în avans ale certificatelor de emisii de gaze cu efect de seră.

Articolul 17. Personalul

171 La Data Intrării în Vigoare a Contractului, Delegatul va asigura necesarul de forță de muncă conform organigramei aprobate.

17.2 Delegatul se va asigura că toți angajații săi vor fi instruiți corespunzător în ceea ce privește sarcinile care le revin, precum și toate procedurile, regulile, regulamentele și legile aplicabile pentru prestarea activității, inclusiv regulile de sănătate și securitate în muncă, riscul de incendiu și prevederile legale în caz de incendiu.

17.3 Delegatul se va asigura că personalul propriu este permanent supervizat şi îşi îndeplineşte îndatoririle în conformitate cu prezentul Contract.

17.4 Delegatul este răspunzător şi va suporta toate costurile şi cheltuielile legate de angajarea personalului, instruirea acestuia şi achitarea la timp a salariilor..

17.5 Delegatul este obligat să ia măsurile necesare în vederea respectării prevederilor legale privind igiena, sănătatea şi siguranţa la locul de muncă.

17.6 La încetarea din orice motive a Contractului, Delegatarul se obligă sa intreprinda demersurile necesare astfel incat personalul Delegatului sa fie preluatde către noul operator al serviciului.

Articolul 18. Asigurări

18.1 Pe toata durata Contractului, Delegatul va obţine şi va menţine pe costul propriu poliţele de asigurare obligatorie prevăzute de lege pentru furnizarea Serviciului Public şi pentru Bunurile de Retur.

18.2 Delegatul va furniza Delegatarului, la cerere, copii ale tuturor poliţelor de asigurare menţionate anterior, împreună cu orice alte informaţii cerute de Delegatar în legătură cu aceste poliţe de asigurare şi dovezi că primele plătibile în baza tuturor poliţelor de asigurare au fost achit.

Articolul 19. Răspunderea contractuală

19.1 Nerespectarea dovedită de către oricare dintre Părţi a obligaţiilor prevăzute în prezentul Contract atrage răspunderea contractuală a Părţii în culpă.

19.2 In caz de neexecutare si/sau executare necorespunzatoare a obligatiilor asumate prin prezentul contract, partea in culpa datoreaza celeilalte parti penlitati de intarziere in cuantum de 0,1% pe zi din valoarea obligatiei neindeplinite pana la indeplinirea efectiva a acesteia.

19.2 Delegatul declară şi garantează că este răspunzător în fata Delegatarului pentru furnizarea Serviciului Public conform Regulamentului serviciului, Caietului de sarcini al serviciului şi Indicatorilor de performanţă, precum şi, în general, pentru îndeplinirea obligaţiilor asumate conform prevederilor prezentului Contract.

19.3 Delegatarul nu va fi responsabil faţă de terţi pentru neîndeplinirea de către Delegat a obligaţiilor asumate prin prezentul Contract, iar acesta se obligă să-l exonereze şi să-l despăgubească pe Deleg pentru orice prejudicii suferite de acesta din urma din acest motiv.

19.4 Delegatul nu va putea fi ţinut răspunzător pentru neîndeplinirea vreunei obligaţii ce-i revine în baza prezentului Contract dacă neîndeplinirea respectivei obligaţii este o consecinţă directă a unui caz de forţă majoră.

19.5 Partea în culpă este obligată la despăgubirea integrală a Părţii prejudiciate, conform prevederilor legale.

Articolul 20. Forţa majoră

20.1 Niciuna dintre Părţi nu răspunde de neexecutarea la termen sau/şi de executarea în mod necorespunzător, total ori parţial, a oricărei obligaţii care îi revine în baza prezentului Contract, dacă neexecutarea sau executarea necorespunzătoare a obligaţiei respective a fost cauzată de forţa majoră.

20.2 Nu constituie evenimente de forţa majoră şi aceasta nu va include problemele financiare ale Părţilor, livrarea cu întârziere a materialelor sau executarea cu întârziere ori neexecutarea de către Părţi sau contractanţii acestora a obligaţiilor lor contractuale, ori insuficienţa forţei de muncă, a echipamentelor sau a materialelor.

20.3 Partea care invocă forţa majoră este obligată să notifice celeilalte Părţi imediat producerea cazului de forţă majoră şi să ia toate măsurile posibile în vederea limitării consecinţelor lui.

20.4 Dovada forţei majore se va face cu certificatul emis de autoritatea competentă.

20.5 Dacă în termen de 90 de zile de la producere cazul de forţa majoră nu încetează, oricare dintre Părţi are dreptul să notifice încetarea de plin drept a prezentului Contract.

Articolul 21. Menţinerea echilibrului contractual

21.1 Părţile vor urmări permanent menţinerea echilibrului contractual.

21.2 Raporturile contractuale dintre Părţi se bazează pe principiul echilibrului financiar între drepturile care îi sunt acordate Delegatului şi obligaţiile care îi sunt impuse.

21.3 Delegatul nu va fi obligat să suporte creşterea sarcinilor legate de execuţia obligaţiilor sale, dacă această creştere rezultă în urma unui caz de forţă majoră.

21.4 In vederea mentinerii echilibrului contractual, in cazul in care pe parcursul executarii Contractului, apare o situatie caracterizata prin indeplinirea cumulativa a conditiilor urmatoare:

a) schimbarea exceptionala a imprejurarilor existente la data incheierii Contractului;

b) schimbarea imprejurarilor nu a fost si nici nu putea fi, in mod rezonabil, avuta in vedere de catre Parte la data incheierii Contractului;

c) Partea nu si-a asumat riscul schimbarii imprejurarilor si nici nu putea fi in mod rezonabil considerata ca si-ar fi asumat acest risc, care duce la crearea unui dezechilibru contractual prin ingreunarea semnificativa a obligatiilor uneia dintre Parti, la solicitarea oricarei Parti se va proceda la renegocierea Contractului.

21.5 Dacă renegocierea nu-şi produce efectele dorite, iar Părţile nu ajung la un acord într-un termen rezonabil, disputa urmează a fi soluţionată de către instanţele judecătoreşti, care pot dispune încetarea contractului sau modificarea acestuia în sensul distribuirii în mod echitabil între Părţi a pierderilor şi beneficiilor ce rezultă din schimbarea circumstanţelor.

Articolul 22. Modificarea clauzelor contractuale

22.1 Contractul poate fi modificat sau completat prin act adiţional semnat de reprezentanţii Părţilor.

22.2 Fiecare dintre Părţi va putea solicita modificarea clauzelor contractuale, iar cealaltă Parte nu va putea refuza negocierea, în situaţia apariţiei oricăreia dintre următoarele împrejurări, dacă, în opinia rezonabilă a Părţii solicitante, respectivul eveniment afectează în mod substanţial echilibrul contractual:

a) o modificare a legislaţiei care face ca una sau mai multe clauze ale prezentului Contract sau toate drepturile sau obligaţiile Delegatului în baza prezentului Contract să devină ilegale sau imposibil de realizat;

b) un caz de forţă majoră;

c) o modificare semnificativă a structurii costurilor care au stat la baza stabilirii tarifului de producţie, transport, distribuţie şi furnizare a energiei termice;

d) o circumstanță necunoscută de către cel puțin una din părți la data semnării prezentului Contract.

e) o modificare a legislatiei care are ca efect modificarea modalitatii de calcul si decontare a compensatiei pentru prestarea obligației de serviciu public si/sau a schemelor de ajutor de stat acordat in conformitate cu legislatia sau regulamentele din Romania sau din Uniunea Europeana.

22.3 Dacă o Parte dorește o modificare a clauzelor contractuale, aceasta poate să transmită celeilalte Părți o notificare, indicând în ce constă modificarea, temeiul și motivele modificării propuse, precum și implicațiile acesteia. Părțile vor negocia cu bună credință pentru a ajunge la un acord cu privire la modificarea clauzelor contractuale, care vor fi materializate printr-un act adițional la prezentul Contract, în termen de 60 de zile de la începerea negocierilor sau în orice alt termen convenit în acest sens.

22.4 Delegatarul poate modifica unilateral cerințele legate de modul de gestiune și de prestare a Serviciului Public care sunt prevăzute în Regulamentul Serviciului și/sau în Caietul de Sarcini din motive excepționale legate de interesul local, cu o notificare prealabilă a Delegatului de maxim 60 de zile. În cazul în care aceste modificări afectează echilibrul contractual se vor aplica dispozițiile art. 20 de mai sus.

Articolul 23. Subdelegarea si cesiunea

23.1 Delegatul nu va avea dreptul să subdelege prestarea Serviciului Public, în tot sau în parte și nici să subroge, să noveze, să transmită, să cedeze sau să transfere în orice alt mod totalitatea sau o parte a drepturilor și obligațiilor sale rezultate din sau în legătură cu prezentul Contract, în niciun moment și în niciun mod, fie direct, fie indirect.

23.2 Delegatul poate institui sarcini asupra veniturilor realizate din desfășurarea activităților permise în baza prezentului Contract.

Articolul 24. Încetarea Contractului

24.1 Cauze de încetare

a) împlinirea duratei pentru care a fost încheiat Contractul, în condițiile art. 2.1;

b) denunțarea unilaterală de către Delegatar, în cazul în care interesul național sau local o impune;

c) în cazul falimentului Delegatului;

d) în cazul lipsei, retragerii sau încetării valabilității licenței de operare a Delegatului;

e) prin acordul scris al Părților;

f) prin reziliere conform art. 24.2. și art. 24.3. de mai jos;

f) alte cazuri prevăzute de lege sau de prezentul Contract.

24.2 Rezilierea Contractului din culpa Delegatului

24.2.1 Delegatarul va avea dreptul să rezilieze prezentul Contract în cazul survenirii oricăruia dintre următoarele cazuri:

a) o încălcare semnificativă de către Delegat a oricăreia dintre obligațiile sale asumate în baza prezentului Contract;

b) nerespectarea prevederilor de bază ale Caietului de Sarcini sau al Regulamentului Serviciului;

c) renunțarea la sau abandonarea de către Delegat, în tot sau în parte la prestarea Serviciului Public;

d) sub-delegarea sau cesiunea sub orice formă, în tot sau în parte, de către Delegat a Serviciului Public sau a drepturilor si obligaţiilor rezultate din Contract;

e) lipsa, retragerea sau anularea oricărei autorizaţii sau licenţe care are ca efect imposibilitatea Delegatului de a presta Serviciul Public conform prevederilor legale;

f) efectuarea oricărui transfer, constituiri de garanţii sau cesiuni cu încălcarea prevederilor acestui Contract;

24.2.2 În cazul în care Delegatarul consideră că se impune rezilierea Contractului în baza prevederilor art. 24.2.1, va transmite Delegatului în scris o notificare, menţionând natura şi întinderea neîndeplinirii obligaţiilor, precum şi un termen rezonabil pentru remedierea acestora, de cel puţin 60 de zile. În cazul în care Delegatul nu remediază neîndeplinirea în termenul indicat de Delegatar, rezilierea intervine de drept la data expirării termenului acordat pentru remediere, fără nicio altă formalitate şi fără intervenţia instanţei de judecată.

24.2.3 Atunci când încălcarea obligaţiilor nu mai poate fi remediată în mod rezonabil, Delegatarul va putea rezilia Contractul prin simpla notificare, fără nicio altă formalitate şi fără intervenţia instanţei de judecată.

24.3 Rezilierea Contractului din culpa Delegatarului

24.3.1 Delegatul va avea dreptul să rezilieze prezentul Contract în cazul survenirii oricăruia dintre următoarele cazuri:

a) Delegatarul nu pune la dispoziţia Delegatului Bunurile Serviciului în termen de maxim 90 de zile de la semnarea prezentului Contract;

b) Delegatarul împiedică în orice mod prestarea Serviciului Public pe o perioadă mai mare de patru luni consecutiv;

c) o încălcare semnificativă de către Delegatar a oricăreia dintre obligaţiile sale asumate în baza prezentului Contract.

24.3.2 Delegatul va putea rezilia Contractul numai după notificarea în scris a Delegatarului şi acordarea unui termen de remediere de cel puţin 60 de zile. În cazul în care Delegatarul nu remediază neîndeplinirea în termenul indicat de Delegat, rezilierea intervine de drept la data expirării termenului acordat pentru remediere, fără nicio altă formalitate şi fără intervenţia instanţei de judecată.

24.4 Denunţare unilaterală din motive de interes public

24.4.1 Delegatarul are dreptul de a denunţa unilateral Contractul în orice moment în cazul în care interesul naţional sau local o impune, conform prevederilor legale.

24.4.2 În acest scop, Delegatarul va transmite Delegatului o notificare în scris menţionând data denunţării, care nu poate să fie stabilită la mai puţin de 30 de zile de la data comunicării notificării.

24.5 Efectele încetării

24.5.1 În cazul încetării prezentului Contract pentru orice motive, sub rezerva prevederilor prezentului Contract:

a) Delegatul va înceta prestarea Serviciului Public;

b) Delegatarul va avea acces deplin şi nerestricţionat la Sistemul Public şi la toate celelalte bunuri care îi aparţin;

c) toate Bunurile de Retur şi acele Bunuri de Preluare, asupra cărora Delegatarul şi-a manifestat intenţia de a le prelua, vor fi transferate de către Delegat Delegatarului, în condiţiile acestui Contract.

24.5.2 În orice situaţie de încetare a prezentului Contract înainte de termen, cu excepţia cazului în care încetarea are loc din culpa Delegatului, Delegatarul va plăti Delegatului valoarea neamortizată a investiţiilor în Bunuri de Retur, realizate de Delegat din fonduri proprii în îndeplinirea obligaţiilor de investiţii stabilite în sarcina sa prin prezentul Contract, înregistrată în evidenţele contabile ale Delegatului la data încetării Contractului.

24.5.3 La încetarea, indiferent de motiv, a Contractului, Delegatul va preda imediat Delegatarului Bunurile de Retur pe baza de proces-verbal de predare-primire semnat de reprezentanţii autorizaţi ai Părţilor. De asemenea, Delegatul va preda, la solicitarea Delegatarului, orice alte drepturi existente la data încetării Contractului ce decurg din exploatarea Sistemului Public şi va îndeplini toate formalităţile necesare asigurării continuităţii prestării Serviciului Public pe durata transferului acestuia către Delegatar.

24.5.4 În cazul încetării înainte de termen a Contractului Părţile vor acţiona cu bună credinţă pe[illegible] a asigura continuitatea Serviciului Public.

24.5.7 Încetarea prezentului Contract, indiferent de motivul încetării, nu va elibera nicio Parte de vreo răspundere sau obligaţie legată de vreo acţiune sau omisiune care îi revin până la data încetării Contractului şi nici nu va afecta obligaţiile Părţilor care sunt prevăzute de prezentul Contract în legătură cu încetarea şi oricare alte prevederi ale prezentului Contract care sunt formulate pentru a rămâne vigoare după data încetării.

Articolul 25 Confidenţialitatea, Protecţia datelor cu caracter personal, Clauza de prevenire a corupţiei

25.1 Părţile se obligă să păstreze confidenţialitatea asupra tuturor datelor, informaţiilor şi documentelor pe care le vor deţine sau de care vor lua cunoştinţă ca urmare a executării clauzelor prezentului Contract.

25.2 Informaţia furnizată de către o Parte trebuie păstrată confidenţială de către cealaltă Parte şi trebuie folosită numai în scopul în care aceasta a fost furnizată şi numai în cadrul acestui Contract şi nu poa[illegible] utilizată pentru niciun alt scop fără acordul prealabil scris al Părţii care a transmis informaţia cu excepţia cazurilor în care:

a) Informaţia este publică în momentul dezvăluirii sau devine ulterior publică, dar nu din vina Părţii care a primit informaţia.

b) era deja cunoscută de Partea care a recepţionat informaţia, anterior primirii acesteia de la cealaltă Parte şi aceasta poate fi dovedit de Partea care a recepţionat informaţia prin acte scrise.

c) a fost în mod legal obţinută de la o terţă parte şi nu este subiect de confidenţialitate.

d) a fost în mod independent dezvoltată de către personalul Părţii care a recepţionat-o, personal care nu a avut acces la această informaţie.

e) este solicitată a fi dezvăluită prin legi în vigoare, sentinţe judecătoreşti sau ale autorităţilor competente, cu condiţia ca, partea care a recepţionat informaţia să notifice imediat Partea care a furnizat informaţia asupra acestor cerinţe.

25.3 Când dezvăluirea este permisă conform prevederilor de mai sus şi este efectuată către un reprezentant, angajat, consultant sau contractant, în vederea executării acestui Contract, Partea care furnizează informaţiile se va asigura că destinatarul informaţiilor este supus aceloraşi obligaţii de confidenţialitate ca şi cele cuprinse în prezentul Contract.

25.4 La încetarea Contractului, Delegatul se va asigura că toate documentele sau evidențele computerizate aflate în posesia, detenția sau sub controlul său, care conțin informații referitoare la Sistemul Public și Serviciul Public prestat sunt transmise Delegatarului.

25.5 Părțile, Delegatarul și Delegatul, fără a aduce atingere altor prevederi contractuale, se obligă să respecte prevederile Regulamentului UE nr. 679/2016 privind protecția persoanelor fizice în ceea ce privește prelucrarea datelor cu caracter personal și privind libera circulație a acestor date (GDPR).

25.6. Delegatul nu va acorda și nu va solicita nici unei persoane angajate de Delegatar sau de sub-contractanții sau mandatarii acestuia niciun fel de cadou sau plată sub orice formă, ca stimulare sau recompensă pentru a acționa, pentru că a acționat sau că s-a abținut să acționeze într-un anume fel, pentru că s-a arătat în favoarea sau s-a abținut să se arate în defavoarea oricărei persoane, în legătură cu prezentul Contract.

Articolul 26. Documente contabile și audit

26.1 Registrele și evidențele contabile

a) Delegatul va respecta standardele și principiile contabile și va menține registrele și înregistrările contabile necesare conform legii aplicabile.

b) Delegatul trebuie să întocmească și să mențină registre de bunuri pentru toate Bunurile de Retur într-o asemenea manieră care să permită ca existența, localizarea și starea respectivelor bunuri să poată fi stabilită în orice moment cu rapiditate și corectitudine.

Toate registrele, evidențele, înregistrările și documentele contabile la care se face referire în prezentul Articol 26.1.vor fi păstrate de Delegat pe perioada de timp cerută de lege.

Articolul 27. Proprietate Intelectuală

27.1 Desenele, planurile, specificațiile, instrucțiunile, manualele și alte documente create, produse sau comandate de către Delegat și care se raportează la prestarea Serviciului Public și drepturile de autor care sunt legate de acesta, precum și toate drepturile de proprietate intelectuală ale Delegatului sunt și vor rămâne proprietatea acestuia, cu exceptia celor aferente bunurilor preluate de Delegatar la incetarea contractului.

27.2 Cu toate acestea, Delegatul se obligă ca, la solicitarea rezonabilă a Delegatarului și în măsura posibilului, să acorde Delegatarului drepturi de utilizare asupra acestora corespunzătoare scopului solicitării, pe baza unui acord scris în acest sens, precizând toate condițiile tehnice, economice, juridice și durata folosirii lor.

Articolul 28. Taxe si impozite

28.1 Furnizarea Serviciului Public se va supune sistemului de impozitare prevăzut de legislația în vigoare.

28.2 Nicio Parte nu va avea obligația de a plăti vreo taxă sau vreun impozit în numele celeilalte Părți în legătură cu prestarea Serviciului Public.

28.3 Delegatarul are obligaţia de a achita toate impozitele şi taxele legate de Bunurile Serviciului, cu exceptia Bunurilor Noi finantate de Delegat din fonduri proprii conform prevederilor prezentului contract.

Articolul 29. Comunicări şi notificări

29.1 Orice notificare, comunicare, cerere, solicitare, informare adresată de o Parte celeilalte se va face în scris şi este valabil îndeplinită dacă va fi transmisă la adresa/sediul prevăzut în partea introductivă a prezentului Contract, precum şi prin e-mail conform datelor comunicate între Părţi conform art. 29.3. de mai jos.

29.2 În cazul în care notificarea se face pe cale poştală, ea va fi transmisă, prin scrisoare recomandată, cu confirmare de primire şi se consideră primită de destinatar la data menţionată de oficiul poştal primitor pe această confirmare.

29.3 Dacă notificarea se trimite prin e-mail sau fax, ea se consideră primită în prima zi lucrătoare după cea în care a fost expediată. Adresele de email, numerele de fax şi persoanele de contact se vor comunica între Părţi până la data preluării Serviciului Public de către Delegat.

29.4 Notificările verbale nu se iau în considerare de niciuna dintre Părţi, dacă nu sunt confirmate, prin intermediul uneia dintre modalităţile prevăzute anterior.

Articolul 30. Legea aplicabilă şi litigii

30.1 Prezentul Contract este guvernat şi va fi interpretat în conformitate cu legea română.

30.2 Toate neînţelegerile privind validitatea prezentului Contract sau rezultate din interpretarea, executarea sau încetarea acestuia să fie rezolvate, pe cale amiabilă de reprezentanţii lor, în cazul în care rezolvarea neînţelegerilor nu este posibilă pe cale amiabilă, ele vor fi supuse spre soluţionare instanţelor de judecată competente, conform legii.

Articolul 31. Documentele contractuale. Anexe

31.1 Prezentul Contract şi anexele sale constituie documentele contractuale.

31.2 Prezentul Contract are următoarele anexe, care fac parte integrantă din Contract:

a) Regulamentul Serviciului public de alimentare cu energie termică - Anexa nr. 1;

b) Caietul de Sarcini - Anexa nr. 2;

c) Inventarul Bunurilor Serviciului - Anexa nr. 3;

d) Procesul verbal de predare-primire a Bunurilor de Retur – Anexa nr. 4;

e) Lista indicativă a Bunurilor de Preluare - Anexa nr. 5;

f) Valoarea estimată anuală a Compensaţiei cuvenită Delegatului pe durata Contractului – Anexa nr. 6;

g) Indicatori de performanţă - Anexa nr. 7

h) Procedura de monitorizare – Anexa nr.8

i) Garanţia de bună execuţie – Anexa nr.----------

31.3. Prezentul Contract reprezintă întreaga înţelegere contractuală a Părţilor cu privire la obiectul acestuia.

Prezentul Contract a fost încheiat în limba română în 2 exemplare, la data de _____, în municipiul Ploieşti.

DELEGATAR,

Prin reprezentant legal, PRIMAR
Andrei Liviu **VOLOSEVICI**

DELEGAT,

Prin reprezentant legal, Director General
Mihai – Bogdan **BECHEANU**

ANEXA 1 la CONTRACTUL DE DELEGARE

REGULAMENT
al serviciului public de alimentare cu energie termică produsă în mod centralizat în sistem producţie-transport-distribuţie al Municipiului Ploieşti

Cap. I
Dispoziţii generale

Secţiunea 1
Domeniul de aplicare

Art. 1 - (1) Prevederile prezentului regulament se aplică serviciului public de alimentare cu energie termică în sistem centralizat, denumit în continuare *serviciu de alimentare cu energie termică* pentru municipiului Ploieşti.

(2) Prezentul regulament reglementează desfăşurarea activităţilor specifice serviciului public de alimentare cu energie termică utilizată în scopuri industriale şi pentru încălzire şi prepararea apei calde de consum, respectiv producerea, transportul, distribuţia şi furnizarea energiei termice în sistem centralizat, în condiţii de eficienţă şi la standarde de calitate, în vederea utilizării optime a resurselor de energie şi cu respectarea normelor de protecţie a mediului, precum şi relaţiile dintre operator şi utilizator.

(3) Prevederile regulamentului se aplică, de asemenea, la proiectarea, executarea, recepţionarea, exploatarea şi întreţinerea instalaţiilor din sistemele de alimentare cu energie termică.

(4) Operatorii serviciului de alimentare cu energie termică, indiferent de forma de proprietate, organizare şi de modul în care este organizată gestiunea serviciului în cadrul unităţilor administrativ-teritoriale, se vor conforma prevederilor prezentului regulament.

(5) Condiţiile tehnice şi indicatorii de performanţă prevăzuţi în acest regulament au caracter minimal. Consiliul local,, după caz, poate aproba şi alţi indicatori de performanţă sau condiţii tehnice pentru serviciul de alimentare cu energie termică, pe baza unor studii de specialitate.

Art. 2 - (1) Serviciul de alimentare cu energie termică se înfiinţează şi se organizează la nivelul municipiului Ploiesti care dispune de o infrastructură tehnico-edilitară specifică aparţinând domeniului public sau privat al autorităţii administraţiei publice locale ori care formează sistemul de alimentare centralizată cu energie termică al localităţii sau al asociaţiei de dezvoltare comunitară, denumit în continuare *SACET*.

(2) Serviciul de alimentare cu energie termică se înfiinţează, se organizează şi funcţionează pe baza următoarelor principii:

a) utilizarea eficientă a resurselor energetice;

b) dezvoltarea durabilă a unităţilor administrativ-teritoriale;

c) diminuarea impactului asupra mediului;

d) promovarea cogenerării de înaltă eficienţă şi utilizarea surselor noi şi regenerabile de energie;

e) reglementarea şi transparenţa tarifelor şi preţurilor energiei termice;

f) asigurarea accesului nediscriminatoriu al utilizatorilor la reţelele termice şi la serviciul public de alimentare cu energie termică;

g) "un condominiu - un sistem de încălzire".

Art. 3 - Infrastructura tehnico-edilitară specifică, aparţinând domeniului public sau privat al autorităţii administraţiei publice locale care formează sistemul de alimentare centralizată cu energie termică al localităţii sau al asociaţiei de dezvoltare comunitară, este alcătuită dintr-un ansamblu tehnologic şi funcţional unitar constând din construcţii, instalaţii, echipamente, dotări specifice şi mijloace de măsurare, destinată producerii, transportului, distribuţiei şi furnizării energiei termice pe teritoriul localităţilor, care cuprinde:

a) centrale termice şi/sau centrale electrice în cogenerare;

b) reţele de transport a agentului primar;

c) puncte termice/staţii termice;

d) reţele de distribuţie a agentului secundar;

e) construcţii şi instalaţii auxiliare;

f) branşamente, până la punctele de delimitare/separare;

g) sisteme de măsură, control şi automatizare.

Art. 4 - În sensul prezentului regulament, termenii, expresiile şi abrevierile de mai jos se definesc după cum urmează:

4.1. *acces la reţea* - dreptul operatorilor şi al utilizatorilor de a se racorda/branşa, în condiţiile legii, la reţelele termice;

4.2. *acord de furnizare de energie termică* - acord scris care se dă de către furnizor, în legătură cu posibilităţile de livrare de energie termică sub formă de abur, condensat, apă fierbinte sau apă caldă, unui utilizator, din instalaţiile sale;

4.3. *agent termic* - fluidul utilizat pentru acumularea, transferul termic şi pentru transmiterea energiei termice;

4.4. *agent termic primar* - fluidul care circulă în instalaţiile de producere şi transport al energiei termice;

4.5. *agent termic secundar* - fluidul care circulă în instalaţiile de distribuţie şi de utilizare a energiei termice;

4.6. *apă caldă de consum* - apa caldă care îndeplineşte condiţii de potabilitate, utilizată în circuit deschis, utilizată în scopuri gospodăreşti sau igienico-sanitare;

4.7. *autorităţi de reglementare competente* - Autoritatea Naţională de Reglementare în Domeniul Energiei, denumită în continuare *A.N.R.E.*;

4.8. *avarie* - eveniment sau succesiune de evenimente deosebite care au loc la un moment dat într-un obiectiv sau zonă de sistem şi care au drept consecinţă reducerea siguranţei de funcţionare, deteriorări importante de echipament, întreruperi în alimentarea cu energie termică pe durate mai mari de o oră;

4.9. *aviz de racordare* - avizul scris care se dă de către furnizor în legătură cu posibilităţile şi condiţiile de alimentare cu energie termică sub formă de abur, condensat, apă fierbinte sau apă caldă, unui utilizator, din instalaţiile sale;

4.10. *branşament termic* - legătura fizică dintre o reţea termică şi instalaţiile proprii ale unui utilizator;

4.11. *centrală electrică de cogenerare* - ansamblu de instalaţii, construcţii şi echipamente necesare pentru producerea energiei electrice şi termice în *cogenerare*;

4.12. *centrală termică* - ansamblu de instalaţii, construcţii şi echipamente necesare pentru conversia unei forme de energie în energie termică;

4.13. *cogenerare* - producere simultană de energie termică şi de energie electrică şi/sau mecanică în instalaţii tehnologice special realizate pentru aceasta;

4.14. *condensat* - apa obţinută prin condensarea aburului utilizat;

4.15. *condominiu* - imobil, bloc de locuinţe, clădire - proprietate imobiliară din care unele părţi sunt proprietăţi individuale, reprezentate de apartamente sau spaţii cu altă destinaţie decât cea de locuinţă, iar restul, din părţi aflate în proprietate comună. Prin asimilare poate fi definit condominiu şi un tronson, cu una sau mai multe scări, din cadrul clădirii de locuit, în condiţiile în care se poate delimita proprietatea comună;

4.16. *consum de energie termică* - cantitatea de căldură reţinută de utilizator din purtătorii de energie termică ca diferenţă între cantitatea de căldură primită şi cea restituită;

4.17. *consum pentru încălzire* - consumul de energie termică folosită pentru încălzirea spaţiilor din clădiri industriale, instituţii, locuinţe etc.;

4.18. *consum tehnologic* - consum de energie termică pentru scopuri tehnologice;

4.19. *consumator de energie termică* - persoană fizică sau juridică ce utilizează energie termică în scop propriu prin instalaţiile proprii;

4.20. *contor de energie termică* - mijloc de măsurare destinat să măsoare energia termică cedată, într-un circuit de schimb termic, de către un lichid numit agent termic, având în compunere un traductor de debit şi doi senzori de temperatură;

4.21. *contract de furnizare* - contractul încheiat între distribuitorii/furnizorii de energie termică, persoane juridice române, autorizate şi/sau licenţiate de autoritatea de reglementare competentă, având ca obiect de activitate distribuţia energiei termice în scopul vânzării acesteia şi utilizator, cuprinzând cel puţin clauzele minimale, pe categorii de utilizatori, stabilite de autorităţile administraţiei publice locale şi de autoritatea naţională de reglementare competentă prin contractele-cadru;

4.22. *convenţie* - act juridic, anexă la contractul de furnizare a energiei termice, încheiat între un operator şi un utilizator, prin care se stabilesc condiţiile de facturare şi plată a energiei termice la nivel de consumator din cadrul unui condominiu;

4.23. *distribuţie a energiei termice* - activitatea de transmitere a energiei termice de la producător sau reţeaua de transport către utilizator, inclusiv transformarea parametrilor agentului termic, realizată prin utilizarea reţelelor termice de distribuţie;

4.24. *distribuitor* - operatorul care are şi calitatea de a presta serviciul de distribuţie a energiei termice;

4.25. *grupuri de măsurare a energiei termice* - ansamblul format din debitmetru, termorezistenţe şi integrator, supus controlului metrologic legal, care măsoară cantitatea de energie termică furnizată unui utilizator;

4.26. *exploatare* - ansamblul de operaţii şi acţiuni executate pentru asigurarea continuităţii proceselor de producere, transport şi distribuţie a energiei termice în condiţii tehnico-economice şi de siguranţă corespunzătoare, care constau în executarea controlului curent, a manevrelor şi lucrărilor de întreţinere curentă;

4.27. *furnizare a energiei termice* - activitatea prin care se asigură, pe baze contractuale, comercializarea energiei termice între producători şi utilizatori;

4.28. *furnizor* - operatorul care are şi calitatea de a efectua serviciul de furnizare a energiei termice;

4.29. *grad de asigurare în furnizare* - nivel procentual de asigurare a energiei termice necesare utilizatorului într-un interval de timp, precizat în anexa la contractul de furnizare a energiei termice;

4.30. *incident* - evenimentul sau succesiunea de evenimente care conduce la modificarea stării anterioare de funcţionare sau a parametrilor funcţionali, în afara limitelor stabilite, care au loc la un moment dat într-o instalaţie, indiferent de efectul asupra utilizatorilor şi fără consecinţe deosebite asupra instalaţiilor;

4.31. *index de pornire* - valoarea pe care o indică afişajul unui contor de energie termică/grup de măsurare a energiei termice înainte de momentul punerii în funcţiune;

4.32. *indicatori de performanţă generali* - parametri ai serviciului de furnizare pentru care se stabilesc niveluri minime de calitate urmărite la nivelul furnizorilor şi pentru care sunt prevăzute sancţiuni în licenţă, în cazul nerealizării acestora;

4.33. *indicatori de performanţă garantaţi* - parametri ai serviciului de furnizare pentru care se stabilesc niveluri minime de calitate şi pentru care sunt prevăzute sancţiuni în licenţă sau în contractul de furnizare, în cazul nerealizării lor;

4.34. *instalaţii de producere a energiei termice* - totalitatea construcţiilor şi instalaţiilor din centralele termice sau centralele electrice în cogenerare care produc un agent termic: abur, apă fierbinte sau apă caldă. În sensul prezentului regulament nu sunt cuprinse instalaţiile centralelor electrice în cogenerare;

4.35. *instalaţii de transport şi distribuţie a energiei termice* - ansamblul de conducte, instalaţii de pompare (altele decât cele din punctele termice şi centralele termice sau centralele de producere a energiei electrice în cogenerare), alte instalaţii auxiliare cu ajutorul cărora se transportă, se transformă şi se distribuie energia termică de la producători la utilizatori;

4.36. *instalaţii de transformare a energiei termice* - ansamblul instalaţiilor prin care se realizează adaptarea parametrilor agenţilor termici la necesităţile utilizatorilor;

4.37. *instalaţii ale utilizatorilor* - totalitatea instalaţiilor şi receptoarelor care utilizează energie termică furnizată, situate după punctul de delimitare;

4.38. *intervenţie accidentală* - complex de activităţi ce se execută pentru remedierea deranjamentelor, incidentelor şi avariilor ce apar accidental în instalaţiile aflate în regim normal de exploatare sau ca urmare a defectelor produse de fenomene naturale deosebite (cutremure, incendii, inundaţii, alunecări de teren etc.);

4.39. *întreţinere curentă* - ansamblul de operaţii de volum redus complexitate redusă, cu caracter programat sau neprogramat, având drept scop menţinerea în stare tehnică corespunzătoare a diferitelor subansambluri ale instalaţiilor;

4.40. *licenţă* - actul tehnic şi juridic emis de autoritatea de reglementare competentă, prin care se recunosc unei persoane juridice române sau străine calitatea de operator al serviciului public de alimentare cu energie termică în sistem centralizat, precum şi capacitatea şi dreptul de a furniza/presta serviciul reglementat şi de a exploata sisteme de alimentare centralizată cu energie termică;

4.41. *loc de consum* - ansamblul instalaţiilor de utilizare ale unui utilizator, aflate în aceeaşi incintă, la aceeaşi adresă, alimentate din una sau mai multe staţii termice/centrale termice;

4.42. *manevră* - ansamblul de operaţii prin care se schimbă starea operativă a echipamentelor şi elementelor sau schema tehnologică în care funcţionează acestea;

4.43. *mijloc de măsurare/măsură* - aparat de măsurat, traductor, dispozitiv, echipament, instalaţie sau material de referinţă care furnizează informaţii de măsurare privind parametrii agentului termic, puterea termică sau energia termică;

4.44. *operator al serviciului* - persoana juridică română sau străină care are competenţa şi capacitatea, recunoscute prin licenţă, de a presta integral activităţile specifice serviciului public de alimentare cu energie termică în sistem centralizat; prin hotărârea autorităţii administraţiei publice locale sau a asociaţiei de dezvoltare comunitară, activitatea de producere a energiei termice poate fi prestată de unul sau mai mulţi operatori;

4.45. *preţ* - contravaloarea unităţii de energie termică furnizată unui utilizator;

4.46. *preţ binom* - preţul de furnizare în care contravaloarea facturii de plată pe o anumită perioadă este repartizată lunar pe o sumă fixă, independentă de cantitatea de energie consumată, şi pe o sumă variabilă, proporţională cu consumul efectuat în perioada respectivă;

4.47. *preţ local* - preţul format din preţul de producere a energiei termice şi tarifele serviciilor de transport, distribuţie şi furnizare, aprobat de autoritatea administraţiei publice locale, cu avizul autorităţii de reglementare competente, pentru fiecare operator care are şi calitatea de furnizor;

4.48. *preţ local pentru populaţie* - preţul pentru energia termică furnizată şi facturată populaţiei prin SACET, aprobat prin hotărâre a autorităţii administraţiei publice locale, în conformitate cu prevederile legale;

4.49. *producător de energie termică* - operator, titular de licenţă pentru producerea energiei termice;

4.50. *producere a energiei termice* - activitatea de transformare a surselor primare sau a unor forme de energie în energie termică, înmagazinată în agentul termic;

4.51. *punct de delimitare/separare a instalaţiilor* - locul în care intervine schimbarea proprietăţii asupra instalaţiilor unui SACET;

4.52. *punct termic* - ansamblul instalaţiilor din cadrul unui SACET, prin care se realizează adaptarea parametrilor agentului termic la necesităţile consumului unui utilizator. Punctul termic poate să aparţină utilizatorului sau să fie în utilizarea operatorului;

4.53. *putere termică sau debitul de energie termică al instalaţiilor de alimentare* - cantitatea de căldură în unitatea de timp în MW;

4.54. *putere termică absorbită* - cantitatea de căldură reţinută din agenţii termici, în unitatea de timp, în instalaţiile de transformare sau de utilizare;

4.55. *putere termică avizată* - puterea termică maximă aprobată prin acordul de furnizare a energiei termice, pentru care se dimensionează instalaţiile ce se folosesc pentru alimentarea cu energie termică a unui utilizator;

4.56. *putere termică contractată* - puterea termică maximă convenită a fi absorbită de un utilizator şi înscrisă în contract. Puterea termică maximă este puterea determinată ca valoare medie pe timp de 60 de minute;

4.57. *putere termică minimă de avarie* - puterea termică absorbită, strict necesară utilizatorului, pentru menţinerea în funcţiune a agregatelor care condiţionează securitatea instalaţiilor şi a personalului, convenită ca valoare şi durată pe baza datelor de proiect;

4.58. *putere termică minimă tehnologică* - puterea asigurată în regim de limitări (restricţii) unui utilizator, calculată ca cea mai mică putere termică necesară pentru menţinerea în funcţiune, în condiţii de siguranţă, numai a acelor agregate şi instalaţii impuse de procesul tehnologic, pentru a evita pierderi de producţie nerecuperabile. Pentru utilizatorii casnici, puterea termică minimă tehnologică este acea putere care asigură o temperatură interioară de 12° C;

4.59. *racord termic* - legătura dintre o reţea termică şi o staţie sau punct termic şi/sau utilizator de energie termică;

4.60. *racord utilizator* - legătura dintre o reţea de transport şi/sau distribuţie la instalaţiile interioare aflate în exploatarea utilizatorului;

4.61. *reabilitare* - ansamblul de operaţiuni efectuate asupra unor echipamente şi/sau instalaţii care, fără modificarea tehnologiei iniţiale, restabilesc starea tehnică şi de eficienţă a acestora la un nivel apropiat de cel avut la punerea în funcţiune;

4.62. *regim de limitare (de restricţii) a consumului* - situaţie în care este necesară reducerea la anumite limite a puterii termice absorbite de utilizator, cu asigurarea puterii minime tehnologice, fie ca urmare a lipsei de energie, fie ca urmare a indisponibilităţii pe o durată mai mare de 6 ore, a unor capacităţi de producere sau a unor reţele de transport şi distribuţie a energiei termice;

4.63. *reţea termică* - ansamblul de conducte, instalaţii de pompare, altele decât cele existente la producător, şi instalaţii auxiliare cu ajutorul cărora energia termică se transportă în regim continuu şi controlat între producători şi staţiile şi/sau punctele termice sau utilizatori;

4.64. *repartitor de costuri* - aparat cu indicaţii adimensionale, destinat utilizării în cadrul sistemelor de repartizare a costurilor, în scopul măsurării indirecte a:

- energiei termice consumate de corpul de încălzire pe care acesta este montat;
- energiei termice conţinute în apa caldă de consum şi volumul apei calde de consum care trece prin aparat;

4.65. *repartizare a costurilor* - totalitatea acţiunilor şi activităţilor desfăşurate de o persoană juridică, autorizată de autoritatea competentă, în scopul repartizării costurilor pe proprietăţi individuale din imobilele tip condominiu;

4.66. *retehnologizare* - ansamblul de operaţiuni de înlocuire a unor tehnologii existente, uzate moral şi/sau fizic, cu tehnologii moderne, bazate pe concepţii tehnice de dată recentă, de vârf, în scopul creşterii producţiei, reducerii consumurilor specifice etc;

4.67. *schemă normală* - ansamblul de scheme termomecanice şi hidromecanice a echipamentelor, instalaţiilor şi ansamblurilor de instalaţii în care vor funcţiona acestea normal şi care îndeplinesc condiţiile de siguranţă maximă, de asigurare a unor parametri normali, de elasticitate şi economicitate, în funcţie de echipamentele disponibile;

4.68. *serviciu public de alimentare cu energie termică* - serviciu public de interes general care cuprinde totalitatea activităţilor desfăşurate în scopul alimentării centralizate cu energie termică a cel puţin doi utilizatori racordaţi la SACET;

4.69. *sistem de alimentare centralizată cu energie termică - SACET* - ansamblul instalaţiilor tehnologice, echipamentelor şi construcţiilor, situate într-o zonă precis delimitată, legate printr-un proces tehnologic şi funcţional comun, destinate producerii, transportului şi distribuţiei energiei termice prin reţele termice pentru cel puţin 2 utilizatori;

4.70. *sistem paşal* - modul de stabilire a consumului de energie termică în funcţie de puterea termică şi de numărul orelor de utilizare pe tipuri de receptoare termice, factorul de cerere sau alte elemente derivate din acestea;

4.71. *sisteme de repartizare a costurilor* - ansamblu format din mai multe repartitoare de costuri, de acelaşi fel, armăturile şi instalaţiile aferente, montate în imobile de tip condominiu, care funcţionează şi este exploatat pe baza unui program de calcul specializat;

4.72. *situaţie de avarie* - situaţie în care, datorită avarierii unor instalaţii din sistemul de producere, transport şi/sau distribuţie a energiei termice, nu se mai pot menţine parametrii principali în limitele normale;

4.73. *stare operativă* - starea normală sau anormală în care se pot găsi la un moment dat echipamentele sau instalaţiile în cadrul schemelor tehnologice;

4.74. *sondă (senzor) de temperatură* - subansamblu al unui contor de energie termică imersată într-un fluid (direct sau prin intermediul unei teci de protecţie) care emite un semnal prelucrabil, în funcţie de temperatura fluidului respectiv;

4.75. *staţie termică* - ansamblul instalaţiilor din cadrul unui SACET, prin care se realizează transformarea şi/sau adaptarea parametrilor agentului termic la necesităţile consumului mai multor utilizatori;

4.76. *subconsumator* - persoană fizică sau juridică ale cărei instalaţii de consum a energiei termice sunt racordate în aval de grupul de măsură al utilizatorului;

4.77. *suprafaţă echivalentă termic* - mărime convenţională care caracterizează puterea termică a unei suprafeţe de schimb de căldură, indiferent de forma acesteia, în condiţiile stabilite de STAS 11984:1983, astfel încât un metru pătrat de suprafaţă echivalentă termic cedează 525 W;

4.78. *tarif binom* - tariful a cărui structură se compune dintr-o parte fixă constantă şi o parte variabilă proporţională cu consumul;

4.79. *taxă de putere termică* - sumă fixă, stabilită prin tarif anual pe unitatea de putere termică (debit) avizată de autoritatea de reglementare competentă;

4.80. *traductor de debit* - subansamblu al unui contor/grup de măsurare a energiei termice, care, traversat de agentul termic, emite semnale prelucrabile, în funcţie de volum sau masă ori în funcţie de debitul volumetric sau masic;

4.81. *transport al energiei termice* - activitatea de transmitere a energiei termice de la producători la reţelele termice de distribuţie sau la utilizatorii racordaţi direct la reţelele termice de transport;

4.82. *transportator* - operatorul care are şi calitatea de a efectua serviciul de transport al energiei termice;

4.83. *utilizator de energie termică* - unul sau mai mulţi consumatori de energie termică, beneficiar al serviciului public de alimentare cu energie termică; în cazul condominiilor, prin *utilizator* se înţelege toţi consumatorii din condominiul respectiv;

4.84. *utilizator de tip agricol* - utilizatorul care foloseşte energia termică în sere, pentru creşterea păsărilor şi animalelor, pentru fabricile de nutreţuri combinate, pentru staţiile de uscat şi granulat furaje verzi, staţiile de sortare ouă, fructe şi legume, staţiile de uscat cereale şi de condiţionat seminţe, precum şi pentru alţi utilizatori similari;

4.85. *utilizator de tip industrial* - utilizatorul, cu excepţia celui agricol, care foloseşte de regulă energia termică în scopuri tehnologice;

4.86. *utilizator comercial* - utilizatorul care utilizează energia termică pentru încălzirea spaţiilor comerciale şi prepararea apei calde de consum;

4.87. *utilizator de tip urban* - utilizatorul care utilizează energia termică pentru încălzirea locuinţei, a birourilor instituţiilor, a obiectivelor social-culturale şi pentru prepararea apei calde de consum. Consumul pentru populaţie se încadrează în consum de tip urban;

4.88. *zonă de protecţie/siguranţă* - zonă adiacentă construcţiilor şi instalaţiilor SACET, extinsă şi în spaţiu, în care se introduc restricţii sau interdicţii privind regimul construcţiilor şi de exploatare a fondului funciar pentru asigurarea protecţiei şi a funcţionării normale a obiectivului energetic, precum şi în scopul evitării punerii în pericol a persoanelor, bunurilor şi a mediului, stabilită prin norme tehnice emise de autoritatea de reglementare competentă;

4.89. *zonă unitară de încălzire* - areal geografic aparţinând unei unităţi administrativ-teritoriale, în interiorul căruia se poate promova o singură soluţie tehnică de încălzire.

Art. 5 - Modul de organizare şi funcţionare a serviciului de alimentare cu energie termică, pe întregul ciclu tehnologic specific activităţilor de producere, transport, transformare, distribuţie şi

furnizare a energiei termice, inclusiv a activităţilor privind dezvoltarea, retehnologizarea şi reabilitarea sistemelor alimentare cu energie termică, are ca obiectiv:

a) asigurarea continuităţii şi calităţii serviciului;

b) asigurarea resurselor necesare serviciului pe termen lung;

c) accesibilitatea preţurilor la consumator;

d) asigurarea competiţiei în producerea şi furnizarea energiei termice, în condiţiile accesului reglementat al producătorilor şi utilizatorilor la reţelele termice de transport şi distribuţie;

e) creşterea eficienţei energetice a sistemului pe întregul ciclu tehnologic, de la producerea, transportul, transformarea, distribuţia, până la furnizarea şi utilizarea energiei termice, precum şi asigurarea viabilităţii economice durabile a sistemului;

f) asigurarea transparenţei în stabilirea preţurilor şi a tarifelor la energia termică;

g) instituirea şi respectarea regimului de conducere, exploatare şi control prin intermediul dispeceratelor specializate în gestiunea energiei termice;

h) realizarea obiectivelor locale şi naţionale privind protecţia mediului prin reducerea emisiilor de noxe şi a gradului de poluare;

i) creşterea siguranţei în funcţionare a instalaţiilor;

j) proiectarea, execuţia şi exploatarea corelată a sistemelor de alimentare cu energie termică.

Art. 6 - Energia termică furnizată utilizatorilor prin sistemul de alimentare cu energie termică trebuie să respecte, în punctele de delimitare/separare a instalaţiilor, parametrii tehnologici şi programele de furnizare stabilite în contractele de furnizare şi cerinţele standardelor de performanţă aprobate de autoritatea de reglementare competentă.

Art. 7 - (1) Măsurarea energiei termice preluate sau furnizate de operatori, prin intermediul sistemelor de alimentare cu energie termică, sub formă de apă fierbinte, apă caldă, abur, agent termic pentru încălzire şi de apă caldă pentru consum, este obligatorie şi se realizează prin montarea, de regulă, la nivelul punctului de delimitare/separare a instalaţiilor, a echipamentelor de măsurare-înregistrare şi control, cu respectarea prevederilor specifice în domeniu, emise de autoritatea de reglementare competentă.

(2) Punctul de delimitare poate fi reprezentat fizic printr-o armătură de separare montată pe conductele de transport sau de distribuţie a energiei termice sau prin locul de trecere a conductelor la limita unei incinte.

(3) Instalaţiile din amonte de punctul de delimitare aparţin sau sunt în administrarea producătorului ori operatorului serviciului, după caz, iar cele din aval aparţin sau sunt în administrarea operatorului serviciului sau utilizatorului, după caz. Noţiunile de amonte şi aval corespund sensului de parcurgere a instalaţiilor dinspre producător spre utilizator.

(4) Prin excepţie de la alin. (1), în cazul amplasării echipamentelor de măsurare în alt punct, cu acordul părţilor, se stabileşte prin contract valoarea corecţiei datorate pierderilor de căldură şi de agent termic între punctul de delimitare şi punctul de măsurare.

Art. 8 - (1) În toate aceste cazuri, armăturile de separare, inclusiv elementele de îmbinare cu conductele aferente, sunt exploatate de cel care furnizează energia termică, delimitarea făcându-se la perechea de flanşe din aval de armătura de separare.

(2) Delimitarea instalaţiilor la armăturile de separare se face între:

a) producător şi operatorul serviciului;

b) operatorul serviciului care exploatează reţelele de transport şi distribuţie şi utilizatorul de tip industrial, agricol, urban sau comercial;

c) utilizator şi subconsumatorul său.

Art. 9 - Delimitarea la limita incintei se face astfel:

a) la limita de proprietate a producătorului, în cazul alimentării în exclusivitate a unui utilizator, direct dintr-o centrală termică sau centrală de producere a energiei electrice în cogenerare, prin conducte care nu fac parte din reţeaua publică de transport a energiei termice şi nu trec pe domeniul public sau privat al unităţilor administrativ-teritoriale;

b) la limita de proprietate pe care se află amplasată centrala termică sau de producere a energiei electrice în cogenerare, făcându-se şi delimitarea dintre producător şi transportator;

c) la limita de proprietate a utilizatorului, în cazul alimentării acestuia prin intermediul unei staţii termice amplasate în afara incintei acestuia şi din care se alimentează mai mulţi utilizatori;

d) la limita de proprietate a utilizatorului, pe proprietatea acestuia, în cazul alimentării acestuia prin intermediul unui punct termic, indiferent dacă acesta se află în proprietatea utilizatorului sau în cea a furnizorului;

e) la limita staţiei termice aflate în proprietatea sau în administrarea distribuitorului sau în proprietatea unui utilizator, la 1 m distanţă de zidul staţiei, în afara acesteia;

f) la robinetul de pe racordul utilizatorului din conducta de distribuţie, în cazul când reţelele termice care alimentează mai mulţi utilizatori sunt amplasate în subsoluri tehnice sau trec prin incintele utilizatorilor.

Secţiunea a 2-a
Documentaţie tehnică

Art. 10 - (1) Prezentul regulament stabileşte documentaţia tehnică minimă din toate unităţile de producere, transport şi distribuţie a energiei termice.

(2) Detalierea prevederilor prezentului regulament privind modul de întocmire, păstrare şi reactualizare a evidenţei tehnice se va face prin instrucţiuni/proceduri de exploatare specifice principalelor tipuri de instalaţii.

(3) Pentru uniformizarea documentelor utilizate în unităţile de producere, transport şi distribuţie a energiei termice se vor folosi tipizate şi/sau rapoarte de date aprobate de autoritatea de reglementare competentă.

(4) Personalul de conducere al operatorului răspunde de existenţa, corecta completare şi păstrare a documentaţiilor tehnice conform prevederilor prezentului regulament.

Art. 11 - Proiectarea şi executarea sistemelor de producere, transport sau distribuţie centralizată a energiei termice sau a părţilor componente ale acestora se realizează în conformitate cu normativele şi prescripţiile tehnice de proiectare şi execuţie în vigoare avizate, după caz, de autorităţile de reglementare competente.

Art. 12 - (1) Documentaţiile referitoare la construcţiile energetice se vor întocmi, completa şi păstra conform normelor legale referitoare la "Cartea tehnică a construcţiei".

(2) Fiecare operator va avea şi va actualiza următoarele documente, în măsura în care i-au fost predate sau reconstituirea lor intră în sarcina acestuia:

a) actele de proprietate sau contractul prin care s-a făcut delegarea gestiunii;

b) planul cadastral şi situaţia terenurilor din aria de deservire;

c) planurile generale cu amplasarea construcţiilor şi instalaţiilor aflate în exploatare, inclusiv cele subterane, actualizate cu toate modificările sau completările;

d) planurile clădirilor sau ale construcţiilor speciale, având notate toate modificările sau completările la zi;

e) studiile, datele geologice, geotehnice şi hidrotehnice cu privire la terenurile pe care sunt amplasate lucrările aflate în exploatare sau conservare, precum şi cele privind gospodărirea apelor, cu avizele necesare, actualizate în funcţie de modificările efectuate de operator;

f) cărţile tehnice ale construcţiilor;

g) documentaţia tehnică a utilajelor şi instalaţiilor şi, după caz, autorizaţiile de punere în funcţiune a acestora;

h) procesele-verbale de constatare în timpul execuţiei şi planurile de execuţie ale părţilor de lucrări sau ale lucrărilor ascunse;

i) proiectele de execuţie ale lucrărilor, cuprinzând memoriile tehnice, breviarele de calcul, devizele pe obiecte, devizul general, planurile şi schemele instalaţiilor şi reţelelor etc.;

j) documentele de recepţie, preluare şi terminare a lucrărilor, cu:

- procese-verbale de măsurători cantitative de execuţie;
- procese-verbale de verificări şi probe, inclusiv probele de performanţă şi garanţie, buletinele de verificări, analiză şi încercări;
- procese-verbale de realizare a indicatorilor tehnico-economici;
- procese-verbale de punere în funcţiune şi, după caz, de dare în exploatare;
- lista echipamentelor montate în instalaţii cu caracteristicile tehnice;
- procese-verbale de preluare ca mijloc fix, în care se consemnează rezolvarea neconformităţilor şi a remedierilor;

k) schemele de funcţionare a instalaţiilor, planurile de ansamblu, desenele de detaliu actualizate conform situaţiei de pe teren, planurile de ansamblu şi de detaliu ale fiecărui agregat şi/sau ale fiecărei instalaţii, inclusiv planurile şi cataloagele pieselor de schimb;

l) instrucţiunile furnizorilor de echipament sau ale organizaţiei de montaj privind manipularea, exploatarea, întreţinerea şi repararea echipamentelor şi instalaţiilor, precum şi cărţile/fişele tehnice ale echipamentelor principale ale instalaţiilor;

m) normele generale şi specifice de protecţie a muncii aferente fiecărui echipament, fiecărei instalaţii sau fiecărei activităţi;

n) planurile de dotare cu mijloace de stingere a incendiilor şi amplasarea acestora, planul de apărare a obiectivului în caz de incendiu, calamităţi sau alte situaţii excepţionale;

o) regulamentul de organizare şi funcţionare şi atribuţiile de serviciu, trecute în fişele de post, pentru întreg personalul;

p) avizele şi autorizaţiile legale de funcţionare pentru clădiri, laboratoare, instalaţii de măsură, inclusiv cele de protecţie a mediului, obţinute în condiţiile legii;

q) inventarul instalaţiilor şi liniilor electrice conform instrucţiunilor în vigoare;

r) instrucţiuni privind accesul în incintă şi instalaţii;

s) documentele referitoare la instruirea, examinarea şi autorizarea personalului;

t) registre de control, de sesizări şi reclamaţii, de dare şi retragere din exploatare, de manevre, de admitere la lucru etc.;

u) bilanţul de proiect şi rezultatele bilanţurilor/măsurătorilor periodice întocmite/efectuate conform prevederilor legale, inclusiv bilanţurile de mediu.

(3) Documentele se vor păstra la sediul operatorului, pe raza sa de operare, sau la punctele de lucru.

Art. 13 - (1) Documentaţia de bază a lucrărilor cu datele generale necesare exploatării, întocmită de agenţi economici specializaţi în proiectare, se predă titularului de investiţie odată cu proiectul lucrării respective.

(2) Agenţii economici care au întocmit proiectele au obligaţia de a corecta toate planurile de execuţie în toate exemplarele în care s-au operat modificări pe parcursul execuţiei şi, în final, să înlocuiască aceste planuri cu altele noi, originale, actualizate conform situaţiei reale de pe teren, şi să predea proiectul, inclusiv în format optoelectronic, împreună cu instrucţiunile necesare exploatării, întreţinerii şi reparării instalaţiilor proiectate.

(3) Organizaţiile de execuţie şi/sau montaj au obligaţia ca, odată cu predarea lucrărilor, să predea şi schemele, planurile de situaţii şi de execuţie, modificate conform situaţiei de pe teren. În cazul în care nu s-au făcut modificări faţă de planurile iniţiale, se va preda câte un exemplar din aceste planuri, având pe ele confirmarea că nu s-au făcut modificări în timpul execuţiei.

(4) În timpul execuţiei lucrărilor se interzic abaterile de la documentaţia întocmită de proiectant fără avizul acestuia.

Art. 14 - (1) Autorităţile administraţiei publice locale deţinătoare de instalaţii de producere, transport şi/sau distribuţie a energiei termice, precum şi operatorii care au primit în gestiune delegată serviciul energetic de interes local, în totalitate sau numai unele activităţi componente ale acestuia, au obligaţia să-şi organizeze o arhivă tehnică pentru păstrarea documentelor de bază prevăzute la art. 12 alin. (1), organizată astfel încât să poată fi găsit orice document cu uşurinţă.

(2) Pentru nevoile curente de exploatare se vor folosi numai copii de pe planurile, schemele şi documentele aflate în arhivă.

(3) Înstrăinarea sub orice formă a planurilor, schemelor sau documentelor aflate în arhivă este interzisă.

(4) La încheierea activităţii, operatorul va preda, pe bază de proces-verbal, întreaga arhivă pe care şi-a constituit-o, fiind interzisă păstrarea de către acesta a vreunui document original sau în copie.

(5) Fiecare document va avea anexat un borderou în care se vor menţiona:

a) data întocmirii documentului;

b) numărul de exemplare originale;

c) calitatea celui care a întocmit documentul;

d) numărul de copii executate;

e) necesitatea copierii, numele, prenumele şi calitatea celui care a primit copii ale documentului, numărul de copii primite şi calitatea celui care a aprobat copierea;

f) data fiecărei revizii sau actualizări;

g) calitatea celui care a întocmit revizia/actualizarea şi calitatea celui care a aprobat;

h) data de la care documentul revizuit/actualizat a intrat în vigoare;

i) lista persoanelor cărora li s-au distribuit copii după documentul revizuit/actualizat şi a celor care le-au restituit;

Art. 15 - (1) Pentru toate echipamentele trebuie să existe fişe tehnice, care vor conţine toate datele din proiect, din documentaţiile tehnice predate de furnizori sau de executanţi şi din datele de exploatare luate de pe teren, certificate prin acte de recepţie care trebuie să confirme corespondenţa lor cu realitatea.

(2) Pe durata exploatării, în fişele tehnice se vor trece date privind:

a) incidentele sau avariile;

b) echipamentele care au fost afectate ca urmare a incidentului sau avariei;

c) incidentele sau avariile altor echipamente produse de incidentul sau avaria în cauză;

d) reparaţiile planificate sau pentru înlăturarea incidentelor/avariilor;

e) costul reparaţiilor accidentale sau planificate;

f) lista de piese şi/sau subansambluri înlocuite cu ocazia reparaţiei accidentale sau planificate;

g) agentul economic/compartimentul intern care a realizat reparaţia accidentală sau planificată;

h) perioada cât a durat reparaţia, planificată sau accidentală;

i) comportarea neconformă în exploatare între două reparaţii planificate;

j) data scadentă şi tipul următoarei reparaţii planificate (lucrări de întreţinere curentă, revizii tehnice, reparaţii curente şi capitale);

k) data scadentă a următoarei verificări periodice;

l) buletinele de încercări periodice şi după reparaţii.

(3) Fişele tehnice se întocmesc pentru agregatele de bază, pentru fundaţiile utilajelor şi echipamentelor, pentru instalaţiile de legare la pământ, dispozitivele de protecţie şi pentru instalaţiile de comandă, teletransmisie şi telecomunicaţii.

(4) Pentru baraje, canale de aducţiune şi evacuare, clădiri, coşuri de fum şi altele asemenea, precum şi pentru instalaţiile de ridicat, cazane şi recipiente sub presiune se va întocmi şi folosi documentaţia cerută de normele legale în vigoare.

(5) Separat de fişele tehnice, pentru agregatele de bază (echipament sau aparataj) se va ţine o evidenţă a lucrărilor de întreţinere curentă, revizii tehnice, reparaţii curente şi capitale.

(6) În activitatea de producere a energiei termice în cogenerare, operatorii care sunt licenţiaţi de A.N.R.E. pentru această activitate au obligaţia să aplice Regulamentul de conducere şi organizare a activităţii de mentenanţă, aprobat prin Ordinul preşedintelui A.N.R.E. nr. 96/2017.

Art. 16 - (1) Agregatele de bază, echipamentele auxiliare (pompe, motoare, mori de cărbune, degazoare etc.), precum şi principalele instalaţii mecanice (rezervoare, ascensoare, stăvilare, poduri rulante, macarale etc.) trebuie să fie prevăzute cu plăcuţe indicatoare cuprinzând datele de identificare ale echipamentului respectiv, în conformitate cu normele în vigoare.

(2) Toate echipamentele menţionate la alin. (1), precum şi conductele, barele electrice, instalaţiile independente trebuie să fie numerotate şi inscripţionate după un sistem care să permită identificarea rapidă şi uşor vizibilă în timpul exploatării.

(3) La punctele de conducere operativă a exploatării trebuie să se găsească atât schemele generale ale instalaţiilor (schemele normale de funcţionare electrice şi termomecanice), cât şi, după caz, cele ale instalaţiilor de auxiliare (combustibil, apă de răcire, aer comprimat, alimentarea cu apă a instalaţiilor fixe de stins incendiul, iluminatul principal şi de siguranţă etc.), potrivit specificului activităţii şi atribuţiilor.

(4) Schemele trebuie actualizate astfel încât să corespundă situaţiei reale din teren, iar numerotarea şi notarea din scheme trebuie să corespundă identificării reale a instalaţiilor conform alin. (2).

(5) Schemele normale de funcţionare vor fi afişate la loc vizibil.

Art. 17 - (1) Instrucţiunile/procedurile tehnice interne pe baza cărora se realizează conducerea operativă a instalaţiilor trebuie să fie clare, exacte, să nu permită interpretări diferite pentru o aceeaşi situaţie, să fie concise şi să conţină date asupra echipamentului, metodelor pentru controlul stării acestuia, asupra regimului normal şi anormal de funcţionare şi asupra modului de acţionare pentru prevenirea incidentelor/avariilor.

(2) Instrucţiunile/procedurile tehnice interne trebuie să delimiteze exact îndatoririle personalului cu diferite specialităţi care concură la exploatarea, întreţinerea sau repararea echipamentului şi trebuie să cuprindă cel puţin:

a) îndatoririle, responsabilităţile şi competenţele personalului de operare;

b) descrierea construcţiei şi funcţionării echipamentului, inclusiv scheme şi schiţe explicative;

c) reguli referitoare la exploatarea echipamentelor în condiţii normale (manevre de pornire/oprire, manevre în timpul exploatării, manevre de scoatere şi punere sub tensiune etc.);

d) reguli privind controlul echipamentului în timpul funcţionării în exploatare normală;
e) parametrii normali, limită şi de avarie ai echipamentului;
f) reguli de prevenire şi lichidare a avariilor;
g) reguli de prevenire şi stingere a incendiilor;
h) reguli de anunţare şi adresare;
i) enumerarea funcţiilor/meseriilor pentru care este obligatorie însuşirea instrucţiunii/procedurii şi promovarea unui examen sau autorizarea;
j) măsuri pentru asigurarea protecţiei muncii.

(3) Instrucţiunile/procedurile tehnice interne se semnează de către coordonatorul locului de muncă şi sunt aprobate de persoana din cadrul personalului de conducere al operatorului desemnată în acest sens, menţionându-se data intrării în vigoare.

(4) Instrucţiunile/procedurile tehnice interne se revizuiesc anual sau ori de câte ori este nevoie, certificându-se prin aplicarea sub semnătură a unei menţiuni "valabil pe anul ". Modificările şi completările se aduc la cunoştinţă sub semnătură personalului obligat să le cunoască şi să aplice instrucţiunea/procedura respectivă.

Art. 18 - (1) Fiecare operator care desfăşoară una sau mai multe activităţi specifice serviciului de alimentare cu energie termică trebuie să elaboreze, să revizuiască şi să aplice instrucţiuni/proceduri tehnice interne.

(2) În vederea aplicării prevederilor alin. (1), toţi operatorii vor întocmi liste cu instrucţiunile/procedurile tehnice interne necesare, cu care vor fi dotate locurile de muncă. Lista instrucţiunilor/procedurilor tehnice interne va cuprinde, după caz, cel puţin:

a) instrucţiuni/proceduri tehnice interne generale;
b) instrucţiuni/proceduri tehnice interne pentru exploatarea instalaţiilor principale, după caz:
- alimentarea cu combustibil;
- tratarea chimică a apei;
- cazane de abur;
- cazane de apă fierbinte;
- cazane de apă caldă;
- turbine cu abur sau gaze, motoare termice;
- generatoare electrice;
- boilere de termoficare;
- circuitul hidrotehnic şi de răcire;
- instalaţiile de aer comprimat;
- reţelele de transport şi distribuţie a energiei termice;
- instalaţiile electrice ale serviciilor interne şi racord la sistem;
- instalaţii de control, măsură şi automatizare;
- instalaţiile de comandă, semnalizări blocaje şi protecţii;
- instalaţii de apă de incendiu (pompe, bazine, generatoare de spumă, reţea, hidranţi exteriori şi interiori);
- instalaţii de evacuare a zgurii şi cenuşii;
- alte instalaţii definitorii pentru procesul tehnologic;
c) instrucţiuni/proceduri tehnice interne pentru principalele agregate şi instalaţii auxiliare, după caz:
- pompe de alimentare;
- pompe de circulaţie;
- degazoare;

- staţii de reducere-răcire, staţii de răcire, staţii de reducere;
- preîncălzitoare de apă;
- transformatoare de abur;
- ventilatoare de aer şi gaze de ardere;
- preîncălzitoare de aer şi calorifere;
- alte agregate şi instalaţii auxiliare componente ale procesului tehnologic;

d) instrucţiuni/proceduri tehnice interne pentru executarea manevrelor curente;

e) instrucţiuni/proceduri tehnice interne pentru lichidarea avariilor;

f) instrucţiuni/proceduri tehnice interne pentru protecţii şi automatizări;

g) instrucţiuni/proceduri tehnice interne pentru executarea lucrărilor de întreţinere.

Art. 19 - (1) În instrucţiunile/procedurile tehnice interne va fi descrisă schema normală de funcţionare a fiecărui echipament şi pentru fiecare instalaţie, menţionându-se şi celelalte scheme admise de funcţionare a instalaţiei, diferite de cea normală, precum şi modul de trecere de la o schemă normală la altă variantă.

(2) Pe scheme se va figura simbolic starea normală de funcţionare a elementelor componente.

(3) Abaterile de la funcţionarea în schemă normală se aprobă de conducerea tehnică a operatorului şi se consemnează în evidenţele operative ale personalului de operare şi de conducere operativă.

Art. 20 - (1) Personalul operativ va întocmi zilnic situaţii cu datele de exploatare, dacă acestea nu sunt înregistrate şi memorate prin intermediul unui sistem informatic. Datele memorate în sistemul informatic sau cele întocmite de personalul operativ reprezintă forma primară a evidenţei tehnice.

(2) Documentaţia operativă şi evidenţele tehnice trebuie examinate zilnic de personalul tehnic ierarhic superior, care va dispune măsurile necesare pentru eliminarea eventualelor defecte şi deranjamente constatate în funcţionarea instalaţiilor sau pentru creşterea eficienţei şi siguranţei în exploatare.

Secţiunea a 3-a
Îndatoririle personalului operativ

Art. 21 - (1) Personalul de operare se compune din toţi salariaţii care deservesc instalaţiile de producere, transport şi distribuţie a energiei termice, având ca sarcină de serviciu principală supravegherea funcţionării şi executarea de manevre în mod nemijlocit la un echipament, într-o instalaţie sau într-un ansamblu de instalaţii.

(2) Subordonarea pe linie operativă şi tehnico-administrativă, precum şi obligaţiile, competenţele şi responsabilităţile personalului operativ se trec în fişa postului şi în regulamentele/procedurile tehnice interne.

(3) Locurile de muncă în care este necesară desfăşurarea activităţii se stabilesc de operator în procedurile proprii, în funcţie de:

a) gradul de periculozitate a instalaţiilor şi a procesului tehnologic;

b) gradul de automatizare a instalaţiilor;

c) gradul de siguranţă necesar în asigurarea serviciului;

d) necesitatea supravegherii instalaţiilor şi procesului tehnologic;

e) existenţa teletransmisiei datelor şi a posibilităţilor de executare a manevrelor de la distanţă;

f) posibilitatea intervenţiei rapide pentru prevenirea şi lichidarea incidentelor, avariilor şi incendiilor.

(4) În funcţie de condiţiile specifice de realizare a serviciului, operatorul poate stabili ca personalul să-şi îndeplinească atribuţiile de serviciu prin supravegherea mai multor instalaţii, amplasate în locuri diferite.

Art. 22 - Principalele lucrări ce trebuie cuprinse în fişa postului personalului de operare, privitor la exploatare şi execuţie operativă, constau în:

a) supravegherea instalaţiilor;

b) controlul curent al instalaţiilor;

c) executarea de manevre;

d) lucrări de întreţinere periodică;

e) lucrări de întreţinere neprogramate;

f) lucrări de intervenţii accidentale.

Art. 23 - (1) Lucrările de întreţinere periodice sunt cele prevăzute în instrucţiunile furnizorilor de echipamente, regulamente de exploatare tehnică şi în instrucţiunile/procedurile tehnice interne şi se execută de regulă fără oprirea agregatelor de bază.

(2) Lucrările de întreţinere curentă neprogramate se execută în scopul prevenirii sau eliminării deteriorărilor, avariilor sau incidentelor şi vor fi definite în fişa postului şi în instrucţiunile de exploatare.

Art. 24 - (1) În timpul prestării serviciului, personalul trebuie să menţină regimul cel mai sigur şi economic în funcţionarea instalaţiilor, în conformitate cu regulamentele de exploatare, instrucţiunile/procedurile tehnice interne, graficele/diagramele de regim şi dispoziţiile personalului ierarhic superior pe linie operativă sau tehnico-administrativă.

(2) Instalaţiile, echipamentele sau agregatele trebuie supravegheate conform sistemului de supraveghere stabilit, dacă este în funcţiune sau izolat sub presiune.

(3) Înregistrarea datelor de exploatare se face la intervalul de timp stabilit în proceduri şi începe odată cu manevrele de aducere a echipamentului respectiv din starea "în rezervă rece" în starea "în rezervă caldă" şi se face pe toată perioada cât acesta este "în rezervă caldă" sau "în funcţionare", în condiţiile stabilite la art. 20.

(4) În cazul opririi echipamentului, înregistrarea datelor trebuie realizată până la stabilizarea temperaturilor la nivelul celor ale mediului, conform instrucţiunilor proiectantului sau ale furnizorului de echipament.

(5) În cazul pornirii unor echipamente la care, conform instrucţiunilor, trebuie asigurată o anumită viteză de încărcare sau paliere, înregistrarea datelor de exploatare se face la intervalele de timp stabilite, până la stabilizarea parametrilor normali de funcţionare.

Secţiunea a 4-a
Analiza şi evidenţa incidentelor şi avariilor

Art. 25 - (1) În scopul creşterii siguranţei în funcţionare a serviciului de alimentare cu energie termică şi al continuităţii alimentării cu energie termică a utilizatorilor, operatorii vor întocmi proceduri de analiză operativă şi sistematică a tuturor evenimentelor nedorite care au loc în instalaţiile aparţinând SACET, stabilindu-se măsuri privind creşterea fiabilităţii echipamentelor şi schemelor tehnologice, îmbunătăţirea activităţii de exploatare, întreţinere şi reparaţii şi creşterea nivelului de pregătire şi disciplină a personalului.

(2) Procedurile prevăzute la alin. (1) se vor întocmi pe baza prevederilor prezentului regulament şi se vizează, după caz, de autoritatea administraţiei publice locale.

(3) Modul de analiză şi evidenţă a evenimentelor accidentale care au loc exclusiv în instalaţiile de producere a energiei termice în cogenerare se va realiza conform NTE 004/2005, aprobat prin Ordinul preşedintelui A.N.R.E. nr. 8/2005.

(4) În cazul în care evenimentele produc consecinţe în SACET, acestea vor fi analizate conform dispoziţiilor prezentului regulament de serviciu.

Art. 26 - Evenimentele ce se analizează se referă în principal la:

a) defecţiuni curente;

b) deranjamente din centralele termice, reţelele de transport şi de distribuţie;

c) incidente şi avarii;

d) abaterile sistematice ale parametrilor energiei termice;

e) limitările de consum impuse de anumite situaţii existente la un moment dat în sistem.

Art. 27 - (1) Defecţiunile curente sunt caracterizate ca o abatere de la starea normală sau ca o deficienţă a echipamentelor sau a instalaţiilor, care nu duce la oprirea acestora.

(2) Defecţiunile se constată de către personalul de operare în timpul supravegherii şi controlului instalaţiilor şi se remediază în conformitate cu procedurile aprobate.

(3) Defecţiunile pentru a căror remediere este necesară intervenţia altui personal decât cel operativ sau oprirea utilajului/instalaţiei se înscriu în registrul de defecţiuni.

Art. 28 - Deranjamentele din reţele de transport şi distribuţie sunt acele defecţiuni care conduc la întreruperea serviciului pentru utilizatorii alimentaţi de la o ramură a reţelei de transport sau dintr-o reţea de distribuţie aferentă unei staţii termice sau a unei centrale termice de cartier.

Art. 29 - Deranjamentele din centralele termice constau în declanşarea voită sau oprirea forţată a unui echipament sau instalaţie, care nu influenţează în mod direct producerea de energie termică, fiind caracteristice echipamentelor şi instalaţiilor anexă. Se consideră deranjament şi declanşările agregatelor auxiliare care au determinat intrarea automată în funcţiune a agregatului de rezervă.

Art. 30 - Se consideră incidente următoarele evenimente:

a) declanşarea sau oprirea forţată a instalaţiilor de producere a energiei termice indiferent de durată, dar care nu îndeplinesc condiţiile de avarie;

b) declanşarea sau oprirea forţată a agregatelor auxiliare, fără ca acestea să fie înlocuite prin anclanşarea automată a rezervei şi care conduce la reducerea cantităţii de energie termică produsă, transportată sau furnizată;

c) reducerea puterii termice sau a parametrilor de livrare a agentului termic sub limitele stabilite prin reglementări, pe o durată mai mare de 15 minute, ca urmare a defecţiunilor din instalaţiile proprii.

Art. 31 - Nu se consideră incidente următoarele evenimente:

a) ieşirea din funcţiune a unei instalaţii ca urmare a acţionării corecte a elementelor de protecţie şi automatizare, în cazul unor evenimente care au avut loc într-o altă instalaţie, ieşirea din funcţiune fiind consecinţa unui incident localizat şi înregistrat în acea instalaţie;

b) ieşirea din funcţiune sau retragerea din exploatare a unei instalaţii sau părţi a acesteia, datorită unor defecţiuni ce pot să apară în timpul încercărilor profilactice, corespunzătoare scopului acestora;

c) ieşirea din funcţiune a unei instalaţii auxiliare sau a unui element al acesteia, dacă a fost înlocuit automat cu rezerva, prin funcţionarea corectă a anclanşării automate a rezervei, şi nu a avut ca efect reducerea puterii termice livrate utilizatorului;

d) retragerea accidentală din funcţiune a unei instalaţii sau a unui element al acesteia în scopul eliminării unor defecţiuni, dacă a fost înlocuit cu rezerva şi nu a afectat alimentarea cu energie termică a utilizatorilor;

e) retragerea din exploatare în mod voit a unei instalaţii pentru prevenirea unor eventuale accidente umane sau calamităţi;

f) oprirea unor instalaţii care generează întreruperi sau reduceri în livrarea energiei termice astfel cum au fost convenite în scris cu utilizatorii.

Art. 32 - Se consideră avarii următoarele evenimente:

a) întreruperea accidentală, totală sau parţială, a livrării agentului termic către utilizatorii de tip urban pe o perioadă mai mare de 4 ore;

b) întreruperea accidentală, totală sau parţială, a livrării agentului termic către utilizatorii de tip industrial, comercial sau agricol pe o perioadă mai mare decât limitele prevăzute în contracte;

c) defectarea sau ieşirea accidentală din funcţiune a agregatelor auxiliare sau a unor instalaţii sau subansambluri din instalaţiile de producere a energiei termice, care conduce la reducerea puterii termice utilizabile cu mai mult de 10%, pe o durată mai mare de 72 de ore;

d) defectarea sau ieşirea accidentală din funcţiune a unor instalaţii de producere a energiei termice, indiferent de efectul asupra utilizatorilor, dacă face ca acestea să rămână indisponibile pe o durată mai mare de 72 de ore;

e) defectarea sau ieşirea accidentală din funcţiune a instalaţiilor de producere şi transport a energiei termice care conduce la reducerea energiei termice livrate cu mai mult de 50% pe o durată mai mare de o oră;

f) întreruperea parţială sau totală a alimentării cu energie termică a localităţilor pe o durată mai mare de 30 de minute.

Art. 33 - Dacă pe durata desfăşurării evenimentului, ca urmare a consecinţelor avute, acesta îşi schimbă categoria de încadrare, respectiv din incident devine avarie, evenimentul se va încadra pe toată durata desfăşurării lui în categoria avariei.

Art. 34 - (1) Analizele incidentelor sau avariilor vor fi efectuate imediat după producerea evenimentelor respective de către factorii de răspundere ai operatorului, de regulă, împreună cu cei ai autorităţilor administraţiei publice locale.

(2) Trimestrial, operatorii vor informa autorităţile de reglementare competente asupra tuturor avariilor care au avut loc, despre concluziile analizelor şi măsurile care s-au luat.

Art. 35 - Analiza fiecărui incident sau avarie va trebui să aibă următorul conţinut:

a) locul şi momentul apariţiei incidentului sau avariei;

b) situaţia înainte de incident sau avarie, dacă se funcţiona sau nu în schemă normală, cu indicarea abaterilor de la aceasta;

c) condiţiile care au favorizat apariţia şi dezvoltarea evenimentelor;

d) reconstituirea cronologică a tuturor evenimentelor pe baza diagramelor, rapoartelor înregistrărilor computerizate şi declaraţiilor personalului;

e) manevrele efectuate de personal în timpul desfăşurării şi lichidării evenimentului;

f) situaţia funcţionării semnalizărilor, protecţiilor şi automatizărilor;

g) efectele produse asupra instalaţiilor, dacă au rezultat deteriorări ale echipamentelor, cu descrierea deteriorării;

h) efectele asupra utilizatorilor de energie termică, utilităţile nelivrate, durata de întrerupere, valoarea pagubelor estimate sau alte efecte;

i) stadiul verificărilor profilactice, reviziile şi reparaţiile pentru echipamentul sau protecţiile care nu au funcţionat corespunzător;

j) cauzele tehnice şi factorii care au provocat fiecare eveniment din succesiunea de evenimente;

k) modul de comportare a personalului cu ocazia evenimentului şi modul de respectare a instrucţiunilor;

l) influenţa schemei tehnologice sau de funcţionare în care sunt cuprinse instalaţiile afectate de incident sau avarie;

m) situaţia procedurilor/instrucţiunilor de exploatare şi reparaţii şi a cunoaşterii lor, cu menţionarea lipsurilor constatate şi a eventualelor încălcări ale celor existente;

n) măsuri tehnice şi organizatorice de prevenire a unor evenimente asemănătoare cu stabilirea termenelor şi responsabilităţilor.

Art. 36 - (1) Analiza incidentelor şi avariilor trebuie finalizată în cel mult 5 zile de la lichidarea acestora.

(2) În cazul în care pentru lămurirea cauzelor şi consecinţelor sunt necesare probe, încercări, analize de laborator sau obţinerea unor date tehnice suplimentare, termenul de finalizare a analizei incidentului sau avariei va fi de 10 zile de la lichidarea acesteia.

(3) În cazul în care în urma analizei rezultă că evenimentul a avut loc ca urmare a proiectării sau montării instalaţiei, a deficienţelor echipamentului, a calităţii slabe a materialelor sau datorită acţiunii sau inacţiunii altor persoane fizice sau juridice asupra ori în legătură cu instalaţia sau echipamentul analizat, rezultatele analizei se vor transmite factorilor implicaţi pentru punct de vedere.

(4) Analiza avariei sau incidentului se face la nivelul operatorului care are în gestiune instalaţiile respective, cu participarea proiectantului, furnizorului de echipament şi/sau a executantului, după caz, participarea acestora fiind obligatorie la solicitarea operatorului sau a autorităţii administraţiei publice locale.

(5) Dacă avaria sau incidentul afectează sau influenţează funcţionarea instalaţiilor aflate în administrarea altor operatori sau agenţi economici, operatorul care efectuează analiza va solicita de la aceştia transmiterea în maximum 48 de ore a tuturor datelor şi informaţiilor necesare analizării avariei sau incidentului.

Art. 37 - (1) Rezultatele analizei incidentului sau avariei se consemnează într-un formular-tip denumit "fişă de incident", iar la exemplarul care rămâne la operator se vor anexa documentele primare legate de analiza evenimentului.

(2) Conţinutul minim al fişei de incident va fi în conformitate cu prevederile art. 35.

Art. 38 - (1) În vederea satisfacerii în condiţii optime a necesităţilor de alimentare continuă cu energie termică, operatorii vor urmări evidenţierea distinctă a întreruperilor şi limitărilor, a duratei şi a cauzelor de întrerupere a utilizatorilor, inclusiv a celor cu cauze în instalaţiile acestora, dacă au afectat funcţionarea instalaţiilor proprii.

(2) Situaţia centralizatoare privind aceste întreruperi sau limitări se va transmite trimestrial autorităţii administraţiei publice locale.

Art. 39 - (1) Analiza deteriorării echipamentelor se face în scopul determinării indicatorilor de fiabilitate a acestora în condiţii de exploatare.

(2) Pentru evidenţierea deteriorărilor de echipament care au avut loc cu ocazia incidentelor sau avariilor, analiza se face concomitent cu analiza incidentului sau avariei pentru fiecare echipament în parte, rezultatele consemnându-se într-un formular-tip denumit "fişă pentru echipament deteriorat" care se anexează la fişa incidentului.

(3) Pentru evidenţierea deteriorării echipamentelor ca urmare a încercărilor profilactice, manipulării, reparaţiilor sau întreţinerii necorespunzătoare, neefectuării la timp a reparaţiilor sau reviziilor planificate, a scoaterii din funcţiune a acestor echipamente sau a instalaţiei din care fac

parte şi care au fost înlocuite cu rezerva (indiferent de modul cum s-a făcut această înlocuire) şi care au avut loc în afara evenimentelor încadrate ca incidente sau avarii, operatorul va ţine o evidenţă separată pe tipuri de echipamente şi cauze.

(4) Evidenţierea defecţiunilor şi deteriorărilor se face şi în perioada de probe de garanţie şi punere în funcţiune după montare, înlocuire sau reparaţie capitală.

Art. 40 - (1) Fişele de incidente şi de echipament deteriorat reprezintă documente primare pentru evidenţa statistică şi aprecierea realizării indicatorilor de performanţă.

(2) Păstrarea evidenţei se face la operator pe toată perioada cât acesta operează.

(3) La încheierea activităţii de operare se aplică prevederile art. 14 alin. (4).

Secţiunea a 5-a
Asigurarea siguranţei de funcţionare a instalaţiilor

Art. 41 - (1) Pentru creşterea siguranţei în funcţionare a serviciului de alimentare cu energie termică şi a continuităţii alimentării cu energie termică a utilizatorilor, operatorii vor întocmi proceduri prin care se instituie reguli de efectuare a manevrelor în instalaţiile aparţinând SACET.

(2) Procedurile prevăzute la alin. (1) se vor întocmi pe baza prevederilor prezentului regulament.

Art. 42 - Manevrele în instalaţii se execută pentru:

a) modificarea regimului de funcţionare a instalaţiilor sau ansamblului de instalaţii, fiind determinate de necesităţile obiective de adaptare a funcţionării la cerinţele utilizatorilor, realizarea unor regimuri optime de funcţionare, reducerea pierderilor etc., având un caracter frecvent şi executându-se mereu la fel, denumite *manevre curente*;

b) modificarea configuraţiei instalaţiilor sau grupurilor de instalaţii, fără ca acestea să aibă un caracter frecvent sau periodic, precum şi cele care au drept scop retragerea din exploatare a echipamentelor pentru lucrări sau probe şi redarea lor în exploatare, denumite *manevre programate*;

c) izolarea echipamentului defect şi restabilirea circuitului funcţional tehnologic al instalaţiei sau ansamblului de instalaţii, executate cu ocazia apariţiei unui incident, denumite *manevre de lichidare a incidentelor*.

Art. 43 - În sensul prezentului regulament, nu sunt considerate manevre în instalaţii modificările regimurilor de funcţionare care au loc ca urmare a acţiunii sistemelor de automatizare şi protecţie sau executate curent de personalul operativ asupra sistemelor de reglaj, pe baza instrucţiunilor de exploatare, fără modificarea schemei de funcţionare aprobate.

Art. 44 - Manevrele trebuie concepute astfel încât:

a) succesiunea operaţiilor în cadrul manevrelor să asigure desfăşurarea normală a acestora;

b) trecerea de la starea iniţială la starea finală dorită să se facă printr-un număr minim de operaţii;

c) ordinea de succesiune a operaţiilor trebuie să aibă în vedere respectarea procesului tehnologic stabilit prin instrucţiunile de exploatare a echipamentului sau a instalaţiei la care se execută manevra;

d) să fie analizate toate implicaţiile pe care fiecare operaţie le poate avea atât asupra instalaţiei în care se execută manevra, cât şi asupra restului instalaţiilor legate tehnologic de aceasta, în special din punct de vedere al siguranţei în exploatare;

e) manevra să se efectueze într-un interval de timp cât mai scurt, stabilindu-se operaţiile care se pot executa simultan fără a se condiţiona una pe alta, în funcţie de numărul de executanţi şi de posibilitatea supravegherii directe de către responsabilul de manevră;

f) să se ţină seama de respectarea obligatorie a normelor de protecţie a muncii;

g) fiecare operaţie de acţionare asupra unui element prin comandă de la distanţă să fie urmată de verificarea realizării acestei comenzi sau verificarea realizării efectului corespunzător.

Art. 45 - Persoana care concepe manevra trebuie să cunoască instalaţia în care se vor executa operaţiile cerute de manevră, să dispună de schema detaliată corespunzătoare situaţiei din teren şi schema tehnologică de executare a manevrei.

Art. 46 - Manevrele în instalaţii se efectuează numai pe baza unui document scris, numit foaie de manevră, care trebuie să conţină:

a) tema manevrei;

b) scopul manevrei;

c) succesiunea operaţiilor;

d) notaţii în legătură cu dispunerea şi îndeplinirea operaţiilor;

e) persoanele care execută sau au legătură cu manevra şi responsabilităţile lor.

Art. 47 - După scopul manevrei, foaia de manevră poate fi:

a) foaie de manevră permanentă al cărei conţinut este prestabilit în instrucţiunile/procedurile tehnice interne, putându-se folosi la:

- manevre curente;
- anumite manevre programate, cu caracter curent;
- anumite manevre în caz de incident, având un caracter curent;

b) foaie de manevră pentru manevre programate al cărei conţinut se întocmeşte pentru efectuarea de lucrări programate sau accidentale şi care prin caracterul său necesită o succesiune de operaţii ce nu se încadrează în foile de manevră permanente.

Art. 48 - Manevrele cauzate de accidente se execută fără foaie de manevră, iar cele de lichidare a incidentelor se execută pe baza procedurilor/instrucţiunilor de lichidare a incidentelor.

Art. 49 - (1) Întocmirea, verificarea şi aprobarea foilor de manevră se fac de către persoanele desemnate de operator, care au pregătirea necesară şi asigură executarea serviciului operativ şi tehnico-administrativ.

(2) Nu se admite verificarea şi aprobarea foilor de manevră telefonic.

(3) În funcţie de necesitate, la foaia de manevră se anexează o schemă de principiu referitoare la manevra care se efectuează.

(4) Foaia de manevră întocmită, verificată şi aprobată se pune în aplicare numai în momentul în care există aprobarea pentru efectuarea manevrei la echipamentul, instalaţia sau ansamblul de instalaţii în cauză conform procedurilor aprobate.

Art. 50 - Manevrele curente, programate sau accidentale pot fi iniţiate de persoane prevăzute în procedurile aprobate şi care răspund de necesitatea efectuării lor.

Art. 51 - Executarea manevrelor în cazul lucrărilor normale, programate, probelor profilactice trebuie realizată astfel încât echipamentul să nu fie retras din exploatare mai devreme decât este necesar şi nici să nu se întârzie admiterea la lucru.

Art. 52 - (1) Manevra începută de personalul nominalizat în foaia de manevră trebuie terminată, de regulă, de acelaşi personal chiar dacă prin aceasta se depăşeşte ora de terminare a programului normal de muncă, în condiţiile legii.

(2) Excepţiile de la dispoziţiile alin. (1) vor fi prevăzute în regulamentele proprii ale serviciului de alimentare cu energie termică.

Art. 53 - Fiecare operator va stabili prin decizie şi procedură internă nomenclatorul cu manevrele ce se execută pe bază de foi de manevră permanente sau pe bază de instrucţiuni/proceduri tehnice interne.

Art. 54 - (1) Darea în exploatare a echipamentelor nou-montate se face conform instrucţiunilor de proiectare şi/sau ale furnizorului de echipament cu privire la probele mecanice, rodajul mecanic, probe tehnologice şi punere în funcţiune.

(2) În perioadele de probe mecanice ale echipamentelor, manevrele şi operaţiile respective cad în sarcina organizaţiei care execută montajul cu participarea personalului de exploatare.

(3) După terminarea probelor mecanice şi eventual a rodajului în gol se face recepţia preliminară a lucrărilor de construcţii-montaj sau lucrările se preiau de către beneficiar cu proces-verbal de preluare-primire, după care rodajul în sarcină şi probele tehnologice cad în sarcina beneficiarului.

Art. 55 - (1) Constatările, informaţiile şi anunţările operative legate de manevre, funcţionarea echipamentelor, incidente, accidente se vor înscrie în evidenţele operative, atât de persoana care le comunică, cât şi de persoana care le primeşte, notându-se ora constatării, comunicării sau primirii, cui i s-au comunicat sau de la cine s-au primit, precum şi numele şi funcţia acestuia.

(2) Dispoziţiile şi aprobările operative se vor înscrie în evidenţele operative atât de persoana care le dă, cât şi de persoana care le primeşte, notându-se datele de identificare şi ora.

Art. 56 - (1) În cazul executării manevrelor pe baza unor foi de manevră, nu este necesară înscrierea în evidenţele operative a dispoziţiilor sau aprobărilor primite, a operaţiilor executate, a confirmărilor făcute, toate acestea operându-se în foaia de manevră.

(2) După terminarea manevrei se vor înscrie în evidenţele operative ale instalaţiei executarea acestora conform foii de manevră, ora începerii şi terminării manevrei, starea operativă, configuraţia etc., în care s-au adus echipamentele respective, precum şi orele la care s-au executat operaţiile care prezintă importanţă în funcţionare a echipamentelor, instalaţiilor sau ansamblurilor de instalaţii.

(3) Este obligatorie înscrierea tuturor montărilor şi demontărilor de flanşe oarbe folosite pentru blindarea circuitelor, precum şi admiterile la lucru, respectiv terminarea lucrărilor.

Art. 57 - (1)Trecerea de la schema normală la o schemă variantă se admite numai în cazurile de prevenire de incidente, accidente şi incendii, precum şi în cazurile de indisponibilitate a unor echipamente componente ale instalaţiilor respective, personalul de deservire operativă şi de comandă operativă răspunzând de manevra făcută.

(2) Trecerea de la schema normală la una din schemele variantă se va face pe baza foii de manevră şi cu asistenţă tehnică.

Art. 58 - Orice persoană care execută, coordonează, conduce, dispune, aprobă sau participă la pregătirea, coordonarea, efectuarea manevrelor în instalaţiile termomecanice din SACET trebuie să cunoască prevederile privind executarea manevrelor în instalaţii şi să le aplice.

Cap. II
Producerea energiei termice

Secţiunea 1
Dispoziţii generale

Art. 59 - (1) Producerea energiei termice reprezintă activitatea organizată prin care se realizează în instalaţiile din centralele termice sau centralele electrice în cogenerare agent termic sub formă de abur, apă fierbinte sau apă caldă, necesar asigurării încălzirii şi preparării apei calde de consum pentru locuinţe, instituţii publice, agenţi economici etc.

(2) Activitatea de producere a energiei termice se desfăşoară în condiţii de tratament egal pentru toţi producătorii, fiind interzise orice discriminări.

Art. 60 - Exploatarea instalaţiilor de producere a energiei termice se va realiza avându-se în vedere următoarele:

a) funcţionarea de durată, fără avarii, cu disponibilitate maximă, în scopul asigurării continuităţii în alimentarea cu energie termică a utilizatorilor;

b) asigurarea sarcinii termice necesare utilizatorilor, a parametrilor şi calităţii agentului termic, precum şi a domeniului de reglare a sarcinii;

c) asigurarea regimului economic de funcţionare, având la bază instrucţiunile furnizorului de echipament şi probele la punerea în funcţiune a instalaţiei.

Art. 61 - În fişa postului personalului de exploatare şi întreţinere a instalaţiilor de producere a energiei termice se vor introduce obligatoriu următoarele atribuţii:

a) asigurarea funcţionării sigure şi continue a instalaţiilor astfel încât alimentarea cu energie termică a utilizatorilor să se facă fără întreruperi;

b) cunoaşterea instalaţiilor pe care le are în exploatare şi a instrucţiunilor de exploatare;

c) asigurarea unei exploatări conform instrucţiunilor şi diagramelor de reglaj;

d) menţinerea echipamentelor şi a instalaţiilor în stare de funcţionare perfectă în scopul evitării degradării în sau deteriorărilor;

e) menţinerea în limitele prescrise a parametrilor agenţilor termici, conform regimurilor de funcţionare stabilite;

f) cunoaşterea şi respectarea prevederilor referitoare la instalaţiile pe care le deserveşte/întreţine.

Secţiunea a 2-a
Exploatarea instalaţiilor de producere a energiei termice

Art. 62 - Instalaţiile de producere a energiei termice vor fi exploatate corespunzător instrucţiunilor tehnice interne specifice fiecărui agregat, în conformitate cu instrucţiunile furnizorului şi proiectantului, privitor la:

a) regimurile de pornire, de încărcare, de descărcare şi de oprire, în corelaţie cu agregatele care îl deservesc şi pe care le deserveşte;

b) parametrii limită la care se interzice exploatarea;

c) cazurile în care instalaţia trebuie oprită imediat;

d) parametrii de funcţionare economică pentru asigurarea consumului specific şi propriu tehnologic minim, în funcţie de sarcină;

e) parametrii de control privind funcţionarea sigură, inclusiv a instalaţiilor auxiliare.

Art. 63 - Instalarea, exploatarea şi verificarea agregatelor de cazane şi schimbătoarelor de căldură pentru prepararea agenţilor termici, inclusiv a transformatoarelor de abur, trebuie să corespundă proiectelor şi condiţiilor tehnice de calitate conform normelor şi prescripţiilor în vigoare.

Art. 64 - La locurile de muncă specifice vor fi afişate instrucţiuni privind atribuţiile şi responsabilităţile personalului de exploatare, tabele cu valorile maxime şi minime ale parametrilor admişi ale instalaţiei de producere a energiei termice, valorile parametrilor pentru realizarea consumului specific şi propriu tehnologic, diagrama de reglaj în funcţie de condiţiile meteorologice, modul de intervenţie a personalului de exploatare în caz de incendii sau avarii.

Art. 65 - (1) Cazanele, precum şi alte recipiente sub presiune aflate sub incidenţa prezentului regulament se exploatează şi se verifică conform prescripţiilor Inspectoratului de Stat pentru Cazane şi Instalaţii de Ridicat.

(2) Pentru punerea în funcţiune şi în timpul funcţionării se vor executa verificări funcţionale, de siguranţă şi probe profilactice conform instrucţiunilor de punere în funcţiune şi exploatare, inclusiv pentru instalaţia de alimentare cu combustibil, de evacuare a gazelor de ardere etc.

(3) La instalaţiile cu agent termic apă caldă controlul şi verificarea măsurilor de siguranţă sunt cele prevăzute în STAS 7132:86.

Art. 66 - Instalaţiile de cazan vor funcţiona numai cu apă tratată care îndeplineşte condiţiile prevăzute la art. 129.

Art. 67 - Fiecare centrală termică va avea un registru în care se vor consemna distinct pentru fiecare cazan evenimentele şi datele apărute în timpul exploatării:

a) starea tehnică a instalaţiilor la primirea-predarea schimbului;

b) ora aprinderii şi stingerii focului;

c) ordinea cronologică a operaţiunilor efectuate în timpul asigurării serviciului, a manevrelor şi a altor lucrări de revizii şi reparaţii;

d) defecţiunile importante apărute la agregatele de bază şi auxiliare;

e) descrierea cronologică a manevrelor efectuate în cazuri de avarii;

f) descrierea avariilor şi deranjamentelor intervenite în timpul exploatării;

g) elementele suprafeţelor de încălzire deteriorate şi înlocuite, cu schiţe pentru identificarea locurilor;

h) dispoziţiile operative primite pe scară ierarhică;

i) manevre de porniri, opriri, încărcări şi descărcări;

j) spălări şi curăţiri chimice efectuate;

k) funcţionarea sau nefuncţionarea protecţiilor şi supapelor de siguranţă;

l) indicii chimici ai apei, aburului şi condensatului.

Art. 68 - Lista datelor şi evenimentelor menţionate la art. 67 nu este limitativă, iar acele date care sunt arhivate electronic pot să nu fie cuprinse în registru.

Art. 69 - (1) Regimul de exploatare a unui cazan trebuie să corespundă indicaţiilor fişei sale de regim, elaborată conform instrucţiunilor date de furnizor, bazate pe măsurătorile şi încercările la punerea în funcţiune efectuate în vederea verificării performanţelor garantate.

(2) Încercările pentru stabilirea regimurilor de exploatare a cazanului trebuie efectuate şi în următoarele cazuri, când vor fi elaborate noi fişe de regim:

a) după o reparaţie capitală;

b) după introducerea unor modificări constructive;

c) la trecerea pe un nou combustibil;

d) dacă apar abateri permanente de la valorile normale ale parametrilor nominali când este necesară clarificarea cauzelor acestora.

(3) Fişa de regim trebuie să conţină, în funcţie de sarcina cazanului, parametrii care trebuie urmăriţi în funcţionare pentru a se asigura o ardere completă a combustibilului şi încadrarea temperaturilor gazelor de ardere şi ale apei/aburului în fasciculele de ţevi în limitele prescrise de furnizorul de echipament.

Art. 70 - Instalaţiile de cazane trebuie exploatate astfel încât excesul de aer în gazele de ardere, temperatura gazelor de ardere la ieşirea din cazan, cantitatea de particule necombustibile în gazele de ardere să fie cele stabilite de furnizorul de echipament, în fişa de regim şi să nu depăşească

valorile stabilite de normele de mediu în vigoare, iar pierderile de particule gazoase combustibile în gazele de ardere să fie nule.

Art. 71 - (1) Producătorii vor elabora instrucţiuni tehnice interne specifice fiecărei centrale termice şi pentru fiecare utilaj, în care trebuie să detalieze în amănunt toate operaţiunile necesare unei corecte exploatări şi conservări în cazul opririlor pe o durată mai mare de timp.

(2) Perioada de timp va fi cea stabilită de furnizorul echipamentului.

Art. 72 - În centralele termice se va urmări cu prioritate siguranţa instalaţiei, prin asigurarea funcţionării:

a) dispozitivelor şi armăturilor de siguranţă, în vederea opririi focului şi a alimentării cu combustibil la cazane, în cazul depăşirii valorilor limită de presiune şi temperatură ale agentului termic;

b) dispozitivelor şi armăturilor de siguranţă, în vederea opririi alimentării cu agent termic primar la schimbătoarele de căldură, în cazul depăşirii valorilor limită de presiune şi temperatură ale agentului termic secundar;

c) dispozitivelor şi armăturilor de siguranţă şi oprirea alimentării cu combustibil, în cazul depăşirii valorilor limită la vasele de expansiune;

d) întregului ansamblu de protecţii şi instalaţii de automatizare.

Art. 73 - (1) Agentul termic livrat sub formă de apă, la ieşirea din centrala termică sau centrala electrică în cogenerare, trebuie să aibă temperatura prevăzută în diagrama de reglaj.

(2) Abaterea temperaturii apei la ieşirea din centrala termică poate fi de maximum +2% faţă de temperatura prevăzută în diagrama de reglaj.

(3) Controlul temperaturilor trebuie să reprezinte o operaţie permanentă în exploatarea centralei termice, prin înregistrarea continuă a acesteia, sau consemnându-se orar în registrul de exploatare temperaturile tur şi retur ale agentului termic până la asigurarea înregistrării şi memorării prin intermediul unui sistem informatic.

Art. 74 - În cazul unor situaţii neprevăzute ca: schimbarea bruscă a climatului exterior, oprirea sau schimbarea programului de furnizare la unii utilizatori, avarii locale, care pot modifica necesarul de energie termică, se face corectarea regimului de exploatare prin reglarea parametrilor agentului termic.

Art. 75 - În scopul stabilirii unui echilibru între energia termică necesară şi cea produsă se vor folosi, după caz:

a) mijloace de reglare automate sau manuale de variaţie a cantităţii de căldură produsă în cazane;

b) alegerea numărului de cazane în funcţiune;

c) variaţia temperaturii agentului termic la ieşirea din cazane;

d) variaţia debitului în circuitele centralei şi pe reţelele de agent termic primar prin utilizarea exclusivă a pompelor cu turaţie variabilă.

Art. 76 - Abaterea valorii presiunii apei în reţelele de apă fierbinte la ieşirea din centrala termică şi la întoarcere, faţă de graficul de repartizare a presiunilor şi a sistemului de reglare adoptat, va fi stabilită în contractul de furnizare.

Art. 77 - Creşterea sau scăderea temperaturii apei în reţea trebuie să se execute treptat şi uniform, cu viteza de variaţie stabilită de proiectant.

Art. 78 - Presiunea şi temperatura aburului furnizat pentru scopuri industriale nu trebuie să difere cu mai mult de $\pm$5% faţă de valorile din regimul termic de funcţionare.

Art. 79 - Calitatea condensatului returnat va fi urmărită prin conductometre, în mod continuu, asigurându-se reutilizarea acestuia în cadrul centralei termice în procesele tehnologice care se pretează calităţii determinate.

a) numărul de solicitări ale utilizatorilor pentru asigurarea alimentării cu energie termică a unor noi consumatori sau pentru modificarea parametrilor agentului termic produs, diferenţiat pe tipuri de agenţi termici;

b) numărul de solicitări la care intervalul de timp dintre momentul înregistrării cererii de racordare din partea utilizatorului până la primirea de către acesta a avizului tehnic de racordare este mai mic de 15/30/60 de zile.

Art. 88 - (1) Producătorul trebuie să anunţe utilizatorii, în scris, cu 10 zile lucrătoare înainte, despre necesitatea efectuării lucrărilor de reparaţii necuprinse în programul iniţial, altele decât cele accidentale, pentru a stabili de comun acord data şi durata întreruperilor respective.

(2) În cazul întreruperilor accidentale, producătorul trebuie să realizeze realimentarea în cel mai scurt timp posibil a utilizatorilor afectaţi.

(3) Producătorul va înregistra toate reclamaţiile, iar reclamantul va fi informat privind numărul de înregistrare, numele şi funcţia persoanei care a preluat reclamaţia/sesizarea. Orice reclamaţie ulterioară se va referi la numărul de înregistrare.

(4) Personalul producătorului va indica reclamantului, pe cât posibil, durata aproximativă până la restabilirea alimentării. Pentru aceasta, personalul din centrul de preluare a reclamaţiilor va trebui să se informeze permanent de mersul lucrărilor de remediere.

(5) Producătorul va asigura permanenţa unor echipe specializate care să restabilească alimentarea cu energie termică într-un timp minim posibil.

(6) Producătorul asigură sosirea echipei de intervenţie în maximum 60 de minute din momentul anunţării întreruperii în alimentare.

(7) După efectuarea remedierilor, producătorul are obligaţia de a se interesa, la fiecare dintre utilizatori, de buna funcţionare în alimentarea cu energie termică.

Art. 89 - Indicatorii anuali de performanţă pentru întreruperi neprogramate sunt:

a) numărul de întreruperi neprogramate prevăzute la art. 88 alin. (1);

b) numărul de utilizatori afectaţi de întreruperile neprogramate prevăzute la art. 88 alin. (1), pe tipuri de utilizatori;

c) numărul de întreruperi accidentale;

d) numărul de utilizatori afectaţi de întreruperile accidentale, pe tipuri de utilizatori;

e) durata medie a întreruperilor accidentale, pe tipuri de utilizatori.

Art. 90 - Întreruperea producerii energiei termice, necesară pentru lucrări planificate de reparaţii şi întreţinere stabilite prin contract, va fi anunţată utilizatorilor cu cel puţin 7 zile lucrătoare înainte.

Art. 91 - Indicatorii anuali de performanţă pentru întreruperi programate sunt:

a) numărul de întreruperi programate;

b) durata medie a întreruperilor programate;

c) numărul de utilizatori afectaţi de aceste întreruperi, pe categorii de utilizatori;

d) numărul de întreruperi cu durata programată depăşită.

Art. 92 - Cu excepţia cazurilor de forţă majoră, producătorul are obligaţia să asigure agentul termic la utilizator la parametrii de calitate, presiune, temperatură, debit şi indici chimici prevăzuţi în contract şi în prezentul regulament.

Art. 93 - Abaterile maxime ale parametrilor de calitate ai agentului termic sunt cele prevăzute în prezentul regulament, iar regimurile intermitente se stabilesc de comun acord între producător şi utilizatori, prin contract.

Art. 94 - În cazul producerii aburului industrial, parametrii de calitate ai energiei termice în punctele de delimitare dintre instalaţiile producătorului şi cele ale utilizatorilor se stabilesc în funcţie de cerinţele proceselor tehnologice din instalaţiile utilizatorilor de tip industrial.

Art. 95 - Pentru asigurarea confortului termic în spaţiile de locuit, spaţiile cu altă destinaţie din condominii şi instituţii publice şi a temperaturii apei calde de consum, parametrii de calitate ai energiei termice trebuie stabiliţi astfel încât la punctele de delimitare dintre instalaţiile transportatorului/furnizorului şi cele ale utilizatorilor menţionaţi să aibă valorile necesare astfel încât să fie satisfăcute cerinţele din prezentul regulament. În funcţie de tipul de reglaj adoptat, modul de variaţie a unuia sau a mai multor parametri de calitate se stabileşte prin diagrama de reglaj, parte componentă a indicatorilor de performanţă locali pentru serviciile de producere a energiei termice.

Art. 96 - La reclamaţia scrisă privind un parametru de calitate al energiei termice, producătorul va verifica parametrul în punctul de delimitare şi va informa utilizatorul de rezultatele analizei efectuate şi de măsurile luate.

Art. 97 - Termenul pentru răspuns la reclamaţii referitoare la unul sau mai mulţi parametri de calitate ai agentului termic este de 30 de zile calendaristice.

Art. 98 - Fiecare reclamaţie se va înregistra, iar reclamantul va fi informat privind numărul de înregistrare, numele şi funcţia persoanei care a preluat reclamaţia/sesizarea. Orice reclamaţie ulterioară se va referi la numărul de înregistrare.

Art. 99 - Indicatorii anuali de performanţă privind calitatea energiei termice produse sunt:

a) numărul de reclamaţii privind calitatea energiei termice pe tipuri de agent termic;

b) numărul de reclamaţii care sunt din vina producătorului;

c) numărul intervalelor de funcţionare a centralelor de producere a energiei termice având cel puţin unul dintre parametrii presiune, temperatură, debit cu valoare mai mică decât limita inferioară, respectiv mai mare decât limita superioară a abaterii prevăzută în prezentul regulament sau contract, pe tipuri de agent termic;

d) durata medie de funcţionare a centralelor de producere a energiei termice având cel puţin unul dintre parametrii presiune, temperatură, debit cu o valoare mai mică decât limita inferioară, respectiv mai mare decât limita superioară a abaterii prevăzută în prezentul regulament sau contract, pe tipuri de agent termic;

e) numărul de ore de funcţionare a centralelor termice, inclusiv cele în cogenerare, cu agent termic impurificat, din vina utilizatorului;

f) numărul de reclamaţii care nu au putut fi rezolvate.

Art. 100 - Producătorul este obligat să asigure alimentarea cu energie termică a oricărui utilizator în condiţiile în care acesta se află în aria teritorial-administrativă a SACET, este racordat la acesta şi se încadrează în condiţiile prevăzute prin contract.

Art. 101 - Operatorul de producere a energiei termice va permite utilizatorilor accesul în instalaţiile sale în vederea citirii sistemelor de măsurare utilizate la decontare.

Art. 102 - Producătorul este obligat să instituie şi să răspundă printr-un sistem de înregistrare, investigare, soluţionare privind reclamaţiile făcute la adresa sa de către utilizatori în legătură cu calitatea serviciilor.

Art. 103 - Indicatorii anuali de performanţă garantaţi pentru serviciul de producere a energiei termice sunt:

a) numărul de sesizări scrise, dovedite ca fiind justificate, privind nerespectarea de către producător a obligaţiilor prevăzute în licenţă;

b) numărul de încălcări ale obligaţiilor producătorului rezultate din analizele efectuate de autoritatea competentă şi modul de soluţionare pentru fiecare caz în parte.

Art. 104 - Producătorul va urmări şi înregistra indicatorii de performanţă pe baza unei proceduri proprii, aprobată de autoritatea administraţiei publice locale.

Art. 105 - Pentru înregistrarea sesizărilor şi reclamaţiilor, producătorul va organiza:

a) un centru de relaţii cu utilizatorii prevăzut cu acces la registratură;

b) un serviciu telefonic pe toată durata de livrare a energiei termice (de preferat permanent);

c) un compartiment specializat pentru înregistrarea şi sinteza datelor.

Art. 106 - Pentru ceilalţi indicatori, producătorul va garanta urmărirea acestora prin compartimentele sale specializate.

Art. 107 - Informaţiile privind indicatorii de performanţă prevăzuţi în prezentul regulament vor fi transmise anual pentru analiză autorităţii competente, fiind incluse în "Raportul de activitate anual".

Secţiunea a 4-a
Drepturile şi obligaţiile producătorilor de energie termică

Art. 108 - Producătorii de energie termică au următoarele obligaţii principale:

a) să livreze energia termică oricărei persoane fizice sau juridice solicitante care are licenţă pentru alimentarea cu energie termică sau care este utilizator de energie termică, în limita capacităţii instalaţiilor şi cu respectarea reglementărilor legale în vigoare şi a condiţiilor tehnice impuse prin licenţă şi prin clauzele contractuale;

b) să asigure livrarea energiei termice în reţelele de transport, de distribuţie sau în instalaţiile utilizatorului, potrivit standardelor şi/sau normelor tehnice în vigoare şi contractelor încheiate, precum şi controlul calitativ şi cantitativ al acestor parametri;

c) să menţină o rezervă de combustibil, cu excepţia celui gazos, la un nivel suficient, pentru îndeplinirea obligaţiilor privind producerea şi furnizarea energiei termice pentru cel puţin o lună;

d) să se conformeze, din punct de vedere operativ, cerinţelor dispecerului coordonator şi să înfiinţeze, după caz, trepte proprii de dispecerat;

e) să asigure eficienţa energetică şi economia de combustibil în producerea energiei termice, să întocmească anual şi să urmărească bilanţul energiei termice produse şi al celei livrate, să monitorizeze parametrii acesteia atât la producere, cât şi la livrare;

f) să exploateze instalaţiile de producere racordate la sistemele de transport, distribuţie sau la instalaţiile utilizatorului, astfel încât să nu inducă în sistem fenomene perturbatoare peste limitele admise de prescripţiile tehnice în vigoare;

g) să intervină operativ la obiectivele pe care le deţin în cazul unui pericol potenţial de producere a unor avarii, explozii sau a altor accidente în funcţionare, putând ocupa în mod temporar zona de acces pentru personal şi zona tehnică de lucru, în condiţiile legii;

h) să obţină acordurile şi/sau autorizaţiile prevăzute de lege pentru instalaţii şi personal;

i) să schimbe combustibilii utilizaţi pentru producerea energiei termice, cu respectarea normelor tehnice specifice şi a aprobărilor legale, când această schimbare asigură funcţionarea instalaţiilor în condiţii de siguranţă şi conduce la creşterea randamentului, a eficienţei energetice şi la reducerea costurilor de producţie, cu condiţia respectării reglementărilor în vigoare privind protecţia mediului;

j) să furnizeze autorităţilor administraţiei publice locale şi autorităţii naţionale de reglementare din domeniul de competenţă informaţii privind activitatea de producere a energiei termice;

k) să păstreze confidenţialitatea informaţiilor comerciale obţinute de la terţi în cursul desfăşurării activităţii;

l) să colaboreze, la cererea autorităţilor de reglementare competente, la elaborarea sau revizuirea reglementărilor din domeniu;

m) să respecte regulamentul de serviciu şi celelalte reglementări;

n) să asigure posibilitatea încărcării unităţilor de producere a energiei termice la nivelul de putere termică nominală şi să livreze cantităţile de căldură stabilite prin contractele încheiate;

o) să menţină capacităţile de producţie şi exploatarea eficientă a unităţilor de producere a energiei termice, prin urmărirea sistematică a comportării echipamentelor energetice şi a construcţiilor, întreţinerea acestora, planificarea reparaţiilor capitale, realizarea operativă şi cu costuri minime a reviziilor/reparaţiilor curente;

p) să întocmească planuri multianuale prin care să se asigure reabilitarea şi retehnologizarea unităţilor de producere a energiei termice, în vederea creşterii eficienţei în exploatarea acestora, încadrării în normele naţionale privind emisiile poluante şi a asigurării calităţii energiei termice;

q) să realizeze numai în condiţiile stabilite de legislaţia privind achiziţiile publice reparaţiile/reviziile/extinderile/modificările instalaţiilor/echipamentelor, în cazul în care acestea se execută cu terţi;

r) să măsoare energia termică produsă/livrată, precum şi exploatarea, întreţinerea, repararea şi verificarea contoarelor de energie termică, în conformitate cu cerinţele normelor şi reglementările metrologice în vigoare;

s) să asigure, pe toată durata de executare a serviciului, personal calificat şi în număr suficient pentru îndeplinirea activităţilor ce fac obiectul serviciului de producere a energiei termice, inclusiv necesarul de personal autorizat I.S.C.I.R.;

t) să asigure reglarea furnizării energiei termice în funcţie de graficul de sarcină convenit de comun acord cu utilizatorii;

u) să asigure la punctul de separare parametrii agentului termic necesari asigurării unui serviciu de calitate;

v) să aibă capacităţile de producţie necesare pentru asigurarea:

- puterii termice minime de avarie;
- puterii minime termice tehnologice;
- producerii energiei termice în regim continuu pentru a putea fi îndeplinite condiţiile prevăzute la art. 201 lit. s).

Art. 109 - Producătorii de energie termică au următoarele drepturi:

a) să desfăşoare activităţi comerciale legate de vânzarea energiei termice, prin exploatarea capacităţilor de producere a energiei termice;

b) să încheie contracte de vânzare-cumpărare cu operatorul serviciului de alimentare cu energie termică, după caz, sau contracte de furnizare cu utilizatorii, în cazul în care deţin licenţă de furnizare; clauzele minime ale acestor contracte se stabilesc de către autoritatea de reglementare competentă în contractele-cadru;

c) să aibă acces la reţelele termice de transport şi distribuţie în condiţiile legii;

d) să furnizeze energia termică în reţelele de transport, de distribuţie şi/sau în instalaţiile utilizatorilor, potrivit prevederilor legale în vigoare, ale contractelor încheiate şi în limita capacităţii acestora;

e) să stabilească condiţiile tehnice de branşare sau de debranşare a utilizatorilor de energie termică la instalaţiile aflate în administrarea lor, cu respectarea normativelor tehnice în vigoare şi a reglementărilor emise de A.N.R.E.;

f) să utilizeze terenurile şi alte bunuri aflate în proprietatea unui terţ, cu respectarea prevederilor art. 37 alin. (3) şi (4) din Legea serviciilor comunitare de utilităţi publice nr. 51/2006,

pentru a asigura funcţionarea normală a instalaţiilor pe care le administrează şi le exploatează, iar producătorii de energie termică în cogenerare vor respecta şi prevederile art. 19 din Legea energiei electrice nr. 13/2007;

g) să desfăşoare activitatea de dispecerizare, ca funcţie operativă, şi activitatea de analiză economică a funcţionării sistemului coordonat, cu asigurarea condiţiilor de furnizare specificate în contractele de vânzare-cumpărare încheiate;

h) să solicite desfiinţarea construcţiilor şi a obiectivelor amplasate ilegal în zona de protecţie, precum şi a celor care nu respectă distanţele de siguranţă faţă de instalaţiile şi construcţiile proprii;

i) să solicite ajustarea nivelului preţurilor în funcţie de influenţele intervenite în elementele de cost pentru energia termică şi să încaseze contravaloarea energiei termice livrate la preţurile şi tarifele legal stabilite.

Secţiunea a 5-a
Reglementarea producătorilor de energie termică

Art. 110 - (1) Autoritatea de reglementare competenta pentru serviciul de alimentare cu energie termică este A.N.R.E..

(2) A.N.R.E. acordă licenţe şi aprobă reglementări tehnice şi comerciale conform atribuţiilor stabilite prin Legea energiei electrice si a gazelor naturale nr. 123/2012 pentru activitatea de producere a energiei termiceîn cogenerare, destinată serviciului public de alimentare cu energie termică în sistem centralizat.

(3) Activitatea de producere a energiei termice în cogenerare se desfăşoară pe bază de licenţă acordată de A.N.R.E., în conformitate cu legislaţia în vigoare.

(4) Preţurile energiei termice produse din surse regenerabile, destinată serviciului de alimentare cu energie termică prin SACET, se aprobă de catre A.N.R.E.

(5) Preţul energiei termice produse în cogenerare se aprobă prin decizie a preşedintelui A.N.R.E., pe baza metodologiei proprii, cu excepţia cazurilor în care prin contracte de delegare a gestiunii s-au negociat metode de stabilire/ajustare a preţului energiei termice.

Cap. III
Transportul şi distribuţia energiei termice

Secţiunea 1
Dispoziţii generale

Art. 111 - (1) Transportul şi distribuţia energiei termice reprezintă activitatea organizată prin care energia termică ajunge din instalaţiile de producere în instalaţiile de distribuţie şi/sau la instalaţiile utilizatorilor suferind sau nu transformări sau procesări.

(2) Instalaţiile de transport şi distribuţie a energiei termice se delimitează fizic de instalaţiile de producere sau de cele ale utilizatorilor prin puncte de separare precizate în contractele încheiate între părţi, în conformitate cu reglementările tehnice în vigoare.

(3) Transportatorii/distribuitorii sunt persoane juridice care desfăşoară activităţi specifice pe bază de licenţe acordate de autoritatea de reglementare competentă.

(4) Activitatea de transport şi distribuţie a energiei termice se desfăşoară în condiţii de tratament egal pentru toţi utilizatorii racordaţi la reţelele de transport şi/sau distribuţie a energiei termice, fiind interzise orice discriminări.

Art. 112 - (1) Dezvoltarea reţelelor termice trebuie să asigure economisirea energiei şi se va face cu respectarea normelor şi normativelor tehnice de proiectare, execuţie şi exploatare în vigoare, a planurilor de urbanism şi amenajare a teritoriului, a reglementărilor în vigoare privind protecţia mediului, sănătatea şi igiena publică şi a dreptului de proprietate.

(2) Pentru protecţia instalaţiilor de transport şi distribuţie se interzice terţilor, persoane fizice sau juridice, să:

a) amplaseze construcţii sau să efectueze săpături de orice fel în zona de protecţie a acestora, fără avizul operatorului;

b) depoziteze materiale în zona de protecţie a instalaţiilor;

c) intervină în orice mod asupra reţelelor termice.

(3) Extinderea reţelelor de gaze naturale pe străzile pe care există reţele termice cu apă fierbinte/caldă va fi supusă avizării consiliilor locale, având drept criteriu de evaluare economia de combustibil coroborat cu prevederile legale legate de zonele unitare de încălzire.

Art. 113 - (1) Transportatorii/distribuitorii răspund de exploatarea economică şi în condiţii de protecţie a mediului a instalaţiilor din administrarea şi exploatarea lor, având obligaţia să ia măsurile necesare pentru întreţinerea şi menţinerea în stare bună a izolaţiei termice a conductelor şi instalaţiilor, menţinerea în stare de funcţionare a dispozitivelor de reglaj automat, eliminarea pierderilor prin neetanşeităţi, precum şi de reglarea corectă a parametrilor agenţilor termici.

(2) Aceştia trebuie să asigure desfăşurarea tuturor activităţilor necesare asigurării continuităţii serviciului în condiţii de eficienţă economică şi siguranţă.

(3) În cadrul exploatării reţelelor de transport/distribuţie a energiei termice transportatorii/distribuitorii au obligaţia executării următoarelor activităţi de bază:

a) supravegherea funcţionării;

b) întreţinere şi reparaţii;

c) controlul coroziunii şi al curenţilor de dispersie;

d) controlul parametrilor chimici ai fluidului transportat;

e) intervenţii în caz de incidente;

f) conducerea operativă a funcţionării.

(4) Activităţile tehnico-administrative ale transportatorilor/distribuitorilor trebuie să asigure planificarea, gospodărirea, aprovizionarea, conducerea întregii activităţi de exploatare, precum şi relaţiile cu utilizatorii.

Art. 114 - Transportatorii/distribuitorii îşi vor asigura necesarul de personal de specialitate, dotarea cu mijloacele de exploatare şi intervenţii, materialele şi piesele de schimb necesare în funcţie de:

a) tipul, mărimea şi modul de exploatare ale reţelelor de transport şi distribuţie;

b) dispersia teritorială a reţelelor;

c) gradul de continuitate în alimentarea utilizatorilor;

d) modul de organizare a exploatării, dotarea şi automatizarea sistemului.

Secţiunea a 2-a
Exploatarea reţelelor de transport şi distribuţie

Art. 115 - Transportatorul/distribuitorul, prin personalul său, are obligaţia supravegherii funcţionării reţelelor de transport/distribuţie pentru:

a) menţinerea în stare de funcţionare a întregului echipament al reţelelor;

b) înlăturarea pierderilor anormale de căldură;

c) înlăturarea pierderilor anormale de presiune;

d) controlul pierderilor şi al sustragerii de agent termic şi înlăturarea pierderilor ale căror valori sunt situate peste valorile normate;

e) controlul sistemelor de blocare a armăturilor împotriva manevrării şi a capacelor de cămin împotriva deschiderii de către persoane neautorizate;

f) controlul compensatoarelor de dilataţie, al suporturilor, al armăturilor şi al integrităţii izolaţiei reţelelor;

g) evacuarea apelor şi curăţarea căminelor şi a canalelor vizitabile;

h) controlul instalaţiilor de iluminat şi de forţă din canale şi cămine;

i) urmărirea aparatelor de măsură şi control aflate în reţea;

j) înregistrarea presiunilor şi a temperaturilor în reţea şi la staţiile termice pentru depistarea pierderilor anormale.

Art. 116 - Vizitarea reţelei de transport/distribuţie se face conform unui grafic, iar rezultatele se trec în evidenţele operative, pe baza lor întocmindu-se foile de manevră şi lucrările de reparaţii.

Art. 117 - (1) Pentru reţelele de transport/distribuţie a energiei termice amplasate subteran, fără preizolaţie, controlul conductelor, precum şi al izolaţiilor termice şi construcţiilor se face prin verificări având periodicitatea cuprinsă între 2 şi 5 ani, în funcţie de condiţiile specifice din teren care pot favoriza coroziunile, prin sondajul diferitelor porţiuni cu îndepărtarea izolaţiei termice. Distanţa între sondaje va fi aleasă între 1 - 8 km, astfel încât să se asigure o probabilitate satisfăcătoare depistării coroziunilor apărute sau a tasării izolaţiei.

(2) Pentru conductele subterane cu preizolaţie, verificarea se va face conform specificaţiilor tehnice date de furnizorul de echipament.

(3) Reţelele de transport/distribuţie a energiei termice subterane, nevizitabile, fără instalaţie de semnalizare a spargerilor, amplasate în zone în care apa freatică are un nivel ridicat şi/sau agresiv, împreună cu conductele de apă potabilă, precum şi la intersecţii cu canalizări vor fi supuse controlului cel puţin o dată pe an.

(4) Rezultatele controlului se înscriu în fişa tehnică a tronsonului controlat, iar locurile controlate se notează pe schema tronsonului de reţea.

(5) Elaborarea planurilor de reparaţii curente şi capitale ale reţelelor de transport/distribuţie a energiei termice se face pe baza datelor obţinute în urma controalelor.

Art. 118 - (1) Controlul regimului hidraulic al reţelei se face prin verificări sistematice ale presiunii în nodurile reţelei, inclusiv la staţiile termice.

(2) Cu ocazia vizitărilor reţelelor şi a controlului regimului hidraulic se va efectua evacuarea aerului din punctele superioare ale conductelor şi ale instalaţiilor utilizatorilor.

(3) Dacă diferenţa de presiune între două puncte de pe conducte este mai mare decât cea de calcul se va depista cauza şi se vor elimina strangulările.

Art. 119 - (1) Pierderea masică de agent termic, medie anuală orară, în condiţii normale de funcţionare, nu trebuie să fie mai mare de 0,2% din volumul instalaţiei în funcţiune. În limitele acestei norme, anual, transportatorul/distribuitorul va stabili norma sezonieră de pierderi pentru fiecare reţea pe baza măsurătorilor efectuate, a bilanţurilor şi a datelor statistice înregistrate anterior, transmiţând această normă sezonieră autorităţii publice locale.

(2) Dacă pierderea masică de agent termic depăşeşte norma stabilită la alin. (1), transportatorul/distribuitorul va lua măsuri pentru depistarea cauzelor şi înlăturarea neetanşeităţilor.

(3) Pierderea de apă datorată purjării reţelei, cea necesară pentru spălarea unei conducte sau pentru umplerea instalaţiilor utilizatorilor, după reparaţiile programate, se stabileşte pe baza debitului de apă de adaos consumată şi nu este cuprinsă în pierderea masică admisibilă stabilită la alin. (1).

(4) Cantitatea de apă de adaos consumată pentru reumplerea reţelelor şi a instalaţiilor utilizatorilor, în timpul exploatării, datorită golirii lor, indiferent de cauză, se consideră cuprinsă în pierderea masică admisibilă stabilită la alin. (1).

(5) Pierderile efective, medii orare de agent termic, pentru o anumită perioadă se determină prin împărţirea cantităţii totale de apă de adaos, provenită din toate sursele, în perioada respectivă la numărul de ore de funcţionare a reţelei în perioada luată în calcul.

Art. 120 - (1) Controlul coroziunii exterioare a conductelor, datorită curenţilor de dispersie, se face prin verificarea tuturor conductelor subterane cel puţin o dată la 3 ani.

(2) Rezultatele controlului se înscriu în fişa tehnică a tronsonului controlat, iar locurile controlate se notează pe schema tronsonului de reţea.

(3) În cazul în care măsurătorile de potenţial sunt permanent anodice, se vor lua măsuri pentru aplicarea protecţiei electrice (protecţie anodică), urmând ca aceste zone să fie controlate anual.

(4) Periodic se va efectua controlul coroziunii interne prin determinarea grosimii conductelor cu aparate cu ultrasunete fiind aplicabile prevederile alin. (2).

(5) Pentru prevenirea coroziunilor interioare este obligatorie menţinerea unui nivel al conţinutului de oxigen din apă sub 0,05 mg/l, atât în reţelele de transport, cât şi în reţelele de distribuţie.

Art. 121 - (1) Toate vanele şi robinetele montate pe conductele reţelelor de transport şi distribuţie a energiei termice vor fi prevăzute cu numere de ordine înscrise pe plăcuţe metalice, care să corespundă cu numerotarea lor din schema operativă a reţelei, şi vor avea trasate săgeţi care să indice sensul de curgere al agentului termic.

(2) Toate armăturile de închidere trebuie astfel întreţinute, încât să asigure o manevrare uşoară, fără eforturi, închiderea etanşă a reţelei şi fără scurgeri de fluid la îmbinări sau presetupe.

(3) Lucrările de întreţinere se vor realiza periodic, conform unui grafic prestabilit, iar executarea lucrărilor de întreţinere se va trece în evidenţele operative.

Art. 122 - În timpul funcţionării reţelelor de transport/distribuţie se va verifica periodic exactitatea şi integritatea aparatelor de măsură, realizându-se în acest sens toate lucrările de întreţinere şi revizie stabilite în instrucţiunile/procedurile tehnice interne.

Art. 123 - La instalaţiile auxiliare se vor realiza lucrări de întreţinere şi verificări, astfel:

a) la instalaţiile de golire se va urmări ca racordul la instalaţia de canalizare să nu fie înfundat sau deteriorat, luându-se măsuri de remediere astfel încât radierul canalelor şi căminelor să nu stea sub apă, iar clapetele de reţinere să funcţioneze corect astfel încât să nu se producă refulări din canalizare în cămine sau canale;

b) la instalaţiile electrice şi de automatizare se va asigura păstrarea în perfectă stare a tablourilor electrice, a panourilor de comandă, a racordului electric, cu verificarea periodică a acţionărilor, protecţiilor, aparatelor de măsură şi a teletransmisiilor;

c) la instalaţiile de ventilaţie se va urmări buna funcţionare a acestora împreună cu tuburile şi canalele de aer, precum şi a gurilor de evacuare şi refulare, astfel încât să se poată asigura o temperatură, la intrarea personalului în cămine, sub 40° C.

Art. 124 - (1) În timpul exploatării se va verifica periodic starea izolaţiilor termice, astfel încât acestea să-şi păstreze proprietăţile mecanice şi termice iniţiale şi să se ia măsuri operative pentru repararea porţiunilor deteriorate.

(2) Cu ocazia reparaţiilor la conductele reţelei se va reface izolaţia termică în zona afectată de reparaţie fiind interzisă utilizarea vechii izolaţii.

(3) La înlocuirea izolaţiei deteriorate, izolarea conductelor noi şi a armăturilor se vor respecta următoarele grosimi minime ale stratului izolant, în funcţie de diametrul nominal sau cel exterior, dacă nu este definit diametrul nominal (DN), raportată la un coeficient de conductibilitate a izolaţiei de 0,035 $Wm^{-1}K^{-1}$:

124.1. DN < 20 20 mm

124.2. 20 ≤ DN ≤ 35 30 mm

124.3. 40 ≤ DN ≤ 100 = DN

124.4. DN ≥ 100 100 mm

(4) În cazul în care se utilizează materiale izolante cu alt coeficient de conductibilitate decât cel indicat la alin. (3), grosimea izolaţiei se recalculează corespunzător.

(5) Anual se va face verificarea pierderilor masice de agent termic şi a celor prin transfer de căldură pe bază de bilanţ.

(6) Reducerea temperaturii ca urmare a pierderilor de căldură prin transfer termic nu trebuie să fie mai mare de 0,5 K/km, iar randamentul izolaţiei termice trebuie să fie mai mare de 80%.

(7) În cazul în care pierderea de căldură pe tronsonul respectiv este mai mare decât cea din proiect, scăderea de temperatură este mai mare de 0,5 K/km sau randamentul izolaţiei este mai mic de 80%, se trece la verificarea stării izolaţiei pe acel tronson.

(8) Verificarea stării izolaţiei conductelor, cu excepţia conductele preizolate la care verificarea stării izolaţiei se face cu ajutorul firelor de control, conform specificaţiilor fabricantului, se face:

a) în condiţiile stabilite la art. 117 alin. (1), pentru cele montate în canale nevizitabile;

b) anual, pentru cele utilizate la transportul apei fierbinţi;

c) semestrial, pentru cele care sunt folosite la transportul aburului.

(9) La verificarea izolaţiei se urmăreşte:

a) aderenţa sau încovoierea izolaţiei faţă de suprafaţa aplicată;

b) temperatura la suprafaţa izolaţiei şi a conductei;

c) dacă caracteristicile materialului termoizolant corespund celor din fişa tehnică.

(10) Rezultatele controlului se înscriu în fişa tehnică a tronsonului controlat, iar locurile controlate se notează pe schema tronsonului de reţea.

Art. 125 - Pentru prevenirea coroziunilor, construcţiile metalice aferente reţelelor termice se vor vopsi anticoroziv cu ocazia fiecărei intervenţii efectuate la cele subterane şi de câte ori este necesar la cele supraterane.

Art. 126 - (1) Toate căminele şi canalele care prezintă pericolul pătrunderii gazelor nocive sau explozibile se vor marca distinct pe schema reţelei, iar pe teren vor fi prevăzute cu semne speciale.

(2) Se consideră periculoase, din punctul de vedere al pătrunderii gazelor explozibile, cele care se găsesc la o distanţă mai mică de 3 m de traseul conductelor de gaze naturale.

Art. 127 - (1) Reparaţiile planificate se vor face numai în perioada de întrerupere a alimentării cu căldură.

(2) Întreruperea alimentării cu energie termică pe diferite sectoare ale reţelei de transport/distribuţie sau ale instalaţiilor utilizatorilor în vederea executării reparaţiilor accidentale este permisă numai pentru perioade de maximum 8 ore şi dacă temperatura exterioară este mai mare de -5° C.

(3) Prin excepţie de la alin. (2), oprirea alimentării cu energie termică pentru temperaturi mai mici de -5° C este permisă numai în situaţii de avarie.

(4) În vederea depistării punctelor slabe, anual, la terminarea perioadei de încălzire se face o probă cu presiune crescută cu 25% faţă de presiunea de lucru.

(5) Se interzice golirea tronsoanelor de reţea dacă nu se fac reparaţii care necesită golirea acestora. După terminarea reparaţiilor la un tronson de conductă acesta va fi umplut cu apă pentru conservare şi reducerea coroziunilor.

(6) În cazul în care armăturile de închidere nu asigură etanşeitatea, tronsonul de reţea care se repară va fi separat de reţeaua care este în funcţiune sau la care nu se fac reparaţii prin utilizarea de flanşe oarbe, fiind interzisă executarea de lucrări cu instalaţia sub presiune.

(7) Vanele şi robinetele care separă sectorul supus reparaţiei de restul reţelei se leagă cu lanţ şi lacăt, împotriva deschiderii accidentale, cheile se predau responsabilului de manevră care este singurul care va deschide lacătele la terminarea reparaţiei, utilizându-se şi plăcuţe avertizoare montate la organele de închidere.

(8) După terminarea reparaţiei, conducta reparată se spală până la limpezirea completă a apei de spălare şi se încearcă la o presiune cu 25% mai mare decât cea de regim normal de lucru, dar nu mai puţin de 16 bari pentru reţelele de transport a energiei termice şi 8 bari pentru reţelele de distribuţie a energiei termice.

Art. 128 - Apa de adaos introdusă în reţelele de transport/distribuţie trebuie să fie aibă următoarele caracteristici:

a) pentru agentul termic care trece prin cazanele de apă fierbinte şi schimbătoarele de căldură:

- pH la 20° C		min. 7,0
- pH la 20° C		max. 9,5
- duritate totală	mval/l	max. 0,05
- oxigen	mg/l	max. 0,05
- CO_2 total	mg/l	max. 20

b) pentru agentul termic care trece numai prin schimbătoarele de căldură şi corpurile de încălzire ale utilizatorilor (reţea de distribuţie)

- oxigen	mg/l	max. 0,1
- suspensii	mg/l	max. 5
- duritate totală	mval/l	max. 0,64

Art. 129 - În scopul realizării unei exploatări economice, transportatorii/distribuitorii vor ţine o evidenţă corectă a caracteristicilor principale ale agentului termic transportat. Evidenţa se ţine atât sub formă tabelară, cât şi ca reprezentări grafice, astfel:

a) curba de variaţie zilnică pentru:

- debitul de apă fierbinte vehiculat;
- debitul de apă de adaos în reţelele de transport;
- consumul de căldură pe tipuri de agenţi de transport şi parametrii;
- debitul de condens returnat.

b) valorile medii zilnice pentru:

- debitul de apă fierbinte vehiculat;
- debitul de apă de adaos în reţele;
- consumul de căldură pe tipuri de agenţi de transport şi parametrii;
- debitul de condens returnat;
- temperatura apei în conductele de tur şi retur din reţeaua de apă fierbinte.

c) variaţia valorilor medii lunare ale consumului de căldură, pe tipuri de agenţi de transport cu parametrii lor, şi variaţia durităţii agentului termic.

d) curba clasată anuală pentru:

- consumul de căldură pe tipuri de agenţi de transport cu parametrii lor;
- debitul de condens returnat;
- temperatura orară a aerului exterior;
- temperatura apei fierbinţi pe conducta de tur şi retur, atât pentru perioada de încălzire, cât şi pentru perioada de vară.

Art. 130 - (1) Transportatorii/distribuitorii trebuie să asigure agentul termic pentru încălzire şi apă caldă de consum la parametrii necesari satisfacerii cerinţelor utilizatorilor.

(2) Reglarea în instalaţiile de distribuţie are drept scop asigurarea parametrilor necesari ai agentului termic pentru încălzire şi ai apei calde de consum, astfel încât să se asigure gradul de confort şi condiţiile igienico-sanitare necesare satisfacerii cerinţelor utilizatorilor la locul de consum.

Art. 131 - Distribuţia energiei termice trebuie să se realizeze corespunzător condiţiilor climatice şi temperaturilor interioare necesare în încăperile construcţiilor, ţinând seama de regimul de utilizare orar.

Art. 132 - (1) Alegerea modului de reglare se face în funcţie de sistemul de alimentare cu energie termică, agentul termic utilizat, tipul instalaţiilor interioare, categoria construcţiei încălzite şi din considerente economice este preferat reglajul cantitativ utilizând pompe cu turaţie variabilă.

(2) Reglarea cantităţii de căldură furnizată pentru încălzire se poate face prin:

a) reglaj cantitativ;

b) reglaj calitativ;

c) reglaj mixt.

Art. 133 - (1) Reglarea cantităţii de energie termică pentru încălzire se va face pe baza diagramei de reglaj.

(2) Diagrama de reglaj va stabili temperatura agentului termic pe conducta de tur şi retur pentru un debit variabil al agentului termic astfel încât utilizatorului să i se furnizeze cantitatea de căldură necesară asigurării confortului termic solicitat de orice consumator, reglajul temperaturii în spaţiile de locuit realizându-se cu robinetele termostatice montate pe corpurile de încălzire, împreună cu repartitoarele de costuri.

(3) În cazul furnizării energiei termice în regim discontinuu, diagrama de reglaj va ţine cont şi de pierderile suplimentare produse pe perioada în care nu se furnizează energie termică.

(4) Pe perioada furnizării energiei termice pentru încălzire, distribuitorii au obligaţia reglării parametrilor agentului termic pentru încălzire, astfel încât abaterea de la diagrama de reglaj să fie de maximum -2K.

(5) În cazul furnizării agentului termic cu o temperatură mai mică decât cea stabilită prin diagrama de reglaj, utilizatorul are dreptul să solicite o compensaţie echivalentă cu contravaloarea energiei termice furnizate pentru o zi întreagă, corespunzătoare abaterii maxime de temperatură din acea zi, indiferent de perioada de timp cât s-a produs abaterea în acea zi. Valorile astfel calculate se scad din factura curentă.

(6) Diagramele de reglaj se vor întocmi de agenţi economici specializaţi pentru fiecare staţie termică în funcţie de echipamentele din staţia termică, tipurile de locuinţe care sunt deservite de staţia termică, debitele şi treptele de debite care pot fi realizate de instalaţiile de pompare, diferitele viteze ale vântului, schema utilizată în punctul termic, regimul continuu sau discontinuu de alimentare cu energie termică etc.

(7) Diagramele de reglaj vor fi întocmite astfel încât să asigure costurile de producţie cele mai mici, luându-se în calcul energia de pompare necesară, corelată cu pierderile de presiune pe reţeaua de distribuţie, în funcţie de debitul vehiculat, pierderile de căldură prin transfer termic în reţeaua de distribuţie, în funcţie de temperatura agentului termic, viteza acestuia prin conducte şi gradul de izolare al conductelor, precum şi influenţa asupra costurilor erorilor de măsurare ale contoarelor de energie termică în domeniul diferenţelor de temperatură mici.

Art. 134 - Manevrele de reglare a parametrilor agentului termic de încălzire se vor consemna în evidenţele operative.

Art. 135 - Reţeaua de distribuţie va fi echilibrată hidraulic, de operator, cu regulatoare care să asigure o diferenţă de presiune constantă între conducta de tur şi de retur, la punctul de delimitare, în condiţiile unui debit de agent termic foarte variabil.

Art. 136 - (1) Regimul chimic al apei din instalaţiile de încălzire va fi stabilit astfel încât să nu ducă la avarierea sau reducerea eficienţei în exploatare a instalaţiilor. Indicii de calitate ai apei folosite în reţelele de distribuţie şi în instalaţiile interioare ale utilizatorilor sunt cei prevăzuţi la art. 128.

(2) Se interzice umplerea instalaţiilor sau completarea apei din circuitul de distribuţie al energiei termice pentru încălzire cu apă potabilă sau apă care nu respectă indicii chimici stabiliţi în prezentul regulament.

(3) Distribuitorul va lua toate măsurile necesare pentru utilizarea numai a apei tratate chimic în reţeaua de distribuţie a agentului termic pentru încălzire, la parametrii de calitate impuşi şi va urmări zilnic respectarea acestor parametri.

(4) Prevederile alin. (2) şi (3) vor fi respectate şi în cazul producerii agentului termic pentru încălzire în centrale termice de cvartal sau de bloc.

Art. 137 - Distribuitorul va asigura controlul chimic al agentului termic permanent prin:

a) determinarea calităţilor apei, a reactivilor şi a compoziţiei depunerilor;

b) punerea în evidenţă a stării utilajelor de tratare a apei şi a utilajelor termomecanice privind coroziunea şi depunerile de crustă;

c) punerea în evidenţă a nerespectării regimului chimic al apei rezultate din instalaţiile de tratare, în scopul prevenirii depunerilor şi a coroziunii;

d) determinarea compoziţiei apei uzate evacuate în laboratoare autorizate.

Art. 138 - (1) Controlul şi supravegherea regimului chimic se fac prin analize periodice în cadrul laboratoarelor dotate corespunzător cu aparatură şi personal de specialitate, conform normelor în vigoare.

(2) Rezultatele controlului şi supravegherii regimului chimic se trec în evidenţele operative, iar în cazul nerespectării indicilor de calitate se vor lua măsurile necesare pentru depistarea cauzelor şi remedierea eventualelor defecţiuni.

Secţiunea a 3-a
Exploatarea staţiilor termice

Art. 139 - (1) La punerea în funcţiune a staţiilor termice, după perioada de revizii, reparaţii capitale şi la începutul sezonului de încălzire, se vor face probe prealabile punerii în funcţiune atât la instalaţiile noi, cât şi la instalaţiile la care s-au făcut reparaţii capitale, pentru întreaga instalaţie sau pentru părţi ale acesteia.

(2) Înaintea efectuării probelor se vor verifica:

a) concordanţa dintre proiectul de execuţie şi realitatea din teren;

b) caracteristicile tehnice ale echipamentelor şi concordanţa acestora cu documentaţia tehnică din proiecte;

c) starea operaţională a echipamentelor şi instalaţiilor;

d) suporturi, poziţia conductelor, corespondenţa cu schemele şi planurile instalaţiilor;

e) calitatea sudurilor.

Art. 140 - (1) După terminarea verificărilor se vor efectua obligatoriu probe la rece şi la cald, precum şi probe de performanţe pe întreaga instalaţie sau, dacă este necesar, la părţi de instalaţie şi echipamente.

(2) În cadrul probei la rece se vor verifica etanşeitatea şi rezistenţa mecanică ale echipamentelor şi ale instalaţiei.

(3) Proba la rece se va face:

a) după curăţarea instalaţiilor prin spălare cu apă potabilă atât în sensul normal de circulaţie a fluidelor, cât şi în sens invers;

b) obligatoriu pentru întreaga instalaţie, având racordate echipamentele din staţia termică, reţeaua de distribuţie şi aparatele consumatoare de căldură ale utilizatorilor, în scopul verificării rezistenţelor mecanice, a etanşeităţii elementelor instalaţiei proprii şi ale utilizatorilor;

c) înaintea efectuării vopsirilor, izolărilor termice, aplicării protecţiei anticorozive, închiderii acestora în canale nevizitabile, înglobării lor în elemente de construcţii, precum şi executării finisajelor de construcţii;

d) în schema normală de funcţionare;

e) prin măsurarea presiunii în instalaţie după cel puţin 3 ore de la punerea instalaţiei sub presiune timp de cel puţin 3 ore.

(4) În cadrul probei la cald se va verifica etanşeitatea, modul de comportare a elementelor din instalaţie la dilatări şi contractări, a circulaţiei agentului termic la parametrii nominali.

(5) În cadrul probei de performanţă se va verifica realizarea, de către instalaţie, a parametrilor de proiect.

(6) Rezultatele probei la rece şi la cald, ale probelor de performanţă, precum şi ale eventualelor defecţiuni se înscriu atât în evidenţele operative, cât şi în documentaţia utilajelor şi a instalaţiilor.

Art. 141 - (1) În vederea punerii în funcţiune a staţiilor termice se vor executa manevrele prevăzute în procedurile/instrucţiunile tehnice aprobate.

(2) În timpul punerii în funcţiune a staţiilor termice care utilizează ca agent termic primar apa fierbinte sau apa caldă se va avea în vedere, în principal, ca:

a) umplerea instalaţiei să se realizeze cu apă tratată din circuitul primar sau de la staţia de tratare a apei proprii;

b) timpul de umplere nu trebuie să depăşească valoarea înscrisă în procedură;

c) după umplere şi atingerea presiunii nominale în instalaţie, conform schemei de funcţionare normale, se verifică etanşeitatea circuitului urmărindu-se ca presiunea în instalaţie să nu scadă mai mult decât cea indicată în instrucţiunea tehnică pe durata de timp prestabilită;

d) să se regleze debitul de agent termic astfel încât să se asigure încălzirea circuitului printr-o creştere uniformă cu 30 K/h până la atingerea parametrilor dictaţi de diagrama de reglaj, urmărindu-se ca pierderile de presiune pe diversele ramuri să corespundă indicaţiilor din proiectul de reglaj hidraulic al reţelei de distribuţie;

e) să se verifice coeficientul de amestec la staţiile termice care folosesc ejectoare.

(3) În timpul punerii în funcţiune a staţiilor termice care utilizează ca agent termic primar aburul se va avea în vedere ca:

a) să se alimenteze cu abur instalaţia conform schemei normale de funcţionare, verificându-se parametrii aburului, drenarea şi încălzirea uniformă şi treptată a instalaţiilor prin care circulă aburul cu 3 K/minut, evitându-se şocurile termice şi loviturile de berbec;

b) să se controleze funcţionarea pompelor de condensat şi a separatoarelor termodinamice sau a oalelor de condens;

c) să se facă probele profilactice la armăturile de siguranţă.

Art. 142 - (1) Distribuitorul are obligaţia ca în exploatarea curentă a staţiilor termice să efectueze reviziile şi reparaţiile necesare, să asigurare permanent parametrii agentului termic pentru încălzire şi pentru apa caldă de consum, corespunzători standardelor de performanţă, prin supravegherea şi urmărirea funcţionării, efectuarea manevrelor de corectare a regimului de funcţionare a instalaţiilor, menţinerea parametrilor chimici ai agentului termic primar şi secundar şi, după caz, ai condensului returnat.

(2) Pentru apa caldă de consum se vor asigura:

a) condiţiile de potabilitate prevăzute în normele în vigoare;

b) pentru asigurarea condiţiilor de sănătate şi igienă publică temperatura va fi cuprinsă între 55° C şi 60° C la punctul de separaţie;

c) spălarea şi dezinfectarea conductelor după reparaţii pentru asigurarea condiţiilor de potabilitate a apei, dacă este cazul;

d) menţinerea constantă a temperaturii, în limitele prevăzute la lit. b), indiferent de consumul instantaneu de apă caldă de consum;

e) valorile debitelor şi a presiunii de serviciu necesare, indiferent de poziţia utilizatorului în schema de funcţionare;

f) funcţionarea într-o schemă adecvată şi flexibilă în vederea realizării parametrilor ceruţi;

g) temperatura apei calde de consum nu trebuie să aibă, la punctul de delimitare, o abatere mai mare de -5K.

(3) În cazul în care temperatura apei calde de consum are o abatere mai mare decât cea prevăzută la alin. (2) lit. g), utilizatorul are dreptul să solicite o compensaţie echivalentă cu contravaloarea energiei termice furnizate pentru perioada respectivă, determinată pe baza înregistrărilor de la

staţia/punctul termic, corectate cu reducerea de temperatură până la punctul de delimitare sau dovedite de utilizator.

(4) În exploatarea curentă distribuitorul va:

a) verifica dacă pierderea de sarcină în organele de laminare este cea stabilită pentru reglarea hidraulică a reţelei;

b) verifica permanent etanşeitatea organelor de închidere, îmbinărilor cu flanşe etc.;

c) supraveghea şi verifica dispozitivele de siguranţă şi protecţie a elementelor în mişcare ale echipamentelor;

d) controla periodic aparatele de măsură şi le va supune controlului metrologic;

e) verifica permanent starea schimbătoarelor de căldură, a filtrelor de impurităţi, a separatoarelor de nămol, curăţându-le în cazul în care căderea de presiune pe acestea a atins valoarea maximă admisibilă;

f) verifica starea izolaţiei termice a schimbătoarelor de căldură, a conductelor, colectoarelor, distribuitoarelor etc.;

g) controla permanent indicaţiile şi înregistrările aparatelor de măsurare a debitului şi energiei termice primite şi livrate;

h) ţine sub control pierderile masice de agent termic şi, după caz, a condensului;

i) verifica şi reduce nivelul de zgomot produs de echipamente astfel încât să nu dăuneze personalului propriu sau să deranjeze persoanele care locuiesc în zona în care se află staţia termică;

j) asigura circulaţia apei în conducte prin aerisirea în punctele cele mai de sus ale conductelor, echipamentelor şi coloanelor la utilizatori;

k) asigura presiunea necesară în instalaţii prin umplerea până la nivelul necesar al apei în vasul de expansiune deschis, realizarea presiunii în vasul de expansiune închis, corecta egalizare a presiunii în butelii şi realizarea presiunii diferenţiale la pompele de circulaţie;

l) urmări funcţionarea elementelor de siguranţă a instalaţiilor, inclusiv semnalizările;

m) utiliza şi întreţine mijloacele de automatizare.

Secţiunea a 4-a
Indicatori de performanţă ai serviciului de transport şi distribuţie a energiei termice

Art. 143 - Indicatorii de performanţă pentru serviciile de transport şi distribuţie a energiei termice se stabilesc pentru:

a) racordarea utilizatorilor la reţelele termice;

b) întreruperea serviciului de transport/distribuţie a energiei termice;

c) calitatea energiei termice;

d) soluţionarea sesizărilor şi reclamaţiilor utilizatorilor.

Art. 144 - Indicatorii de performanţă se aplică în relaţiile dintre transportatori/distribuitori şi utilizatorii racordaţi la reţele termice în baza avizului tehnic de racordare, care respectă condiţiile prevăzute în contract.

Art. 145 - Având în vedere caracteristicile fiecărui SACET, ale utilizatorilor racordaţi şi particularităţile climaterice ale fiecărei localităţi, autoritatea administraţiei publice locale sau asociaţia de dezvoltare comunitară trebuie să aprobe valorile indicatorilor de performanţă ai serviciului.

Art. 146 - În vederea urmăririi respectării indicatorilor de performanţă, transportatorii/distribuitorii trebuie să asigure:

a) evidenţa reclamaţiilor şi sesizărilor utilizatorilor reţelelor termice;

b) evidenţa solicitărilor de racordare la reţelele termice şi a avizelor tehnice de racordare emise;

c) evidenţa rezultatelor activităţilor privind calitatea energiei termice tranzitate către utilizatorii reţelelor termice;

d) programarea lucrărilor de exploatare şi mentenanţă;

e) continuitatea serviciului de transport/distribuţie prestat utilizatorilor reţelelor termice.

Art. 147 - (1) La solicitarea scrisă a oricărui utilizator al reţelelor termice, existent sau potenţial, cu privire la realizarea unui nou racord/branşament termic sau modificarea unui racord/branşament termic existent, transportatorul/distribuitorul este obligat să analizeze soluţia de racordare propusă şi, dacă este tehnic posibilă, să emită aviz tehnic de racordare.

(2) Răspunderea transportatorului/distribuitorului este până la punctul de delimitare dintre instalaţiile acestuia şi cele ale utilizatorului, specificat în contract.

Art. 148 - Indicatorii anuali de performanţă de branşare/racordare a utilizatorilor la reţelele de transport/distribuţie constau în:

a) numărul de solicitări ale utilizatorilor pentru un nou racord/branşament termic sau pentru modificarea racordului/branşamentului termic existent la reţelele termice, diferenţiat pe tipuri de agenţi termici şi pe categorii de utilizatori;

b) numărul de solicitări la care intervalul de timp dintre momentul înregistrării cererii de racordare din partea utilizatorului până la primirea de către acesta a avizului tehnic de racordare este mai mic de 15/30/60 de zile.

Art. 149 - Prevederile art. 88, 89, 90, 91, 92 şi 93 sunt aplicabile corespunzător.

Art. 150 - Anunţarea întreruperilor planificate se va realiza de către transportator/distribuitor, în funcţie de mărimea zonei afectate, prin afişare la utilizatori sau prin mass-media locală, indicându-se intervalul de întrerupere.

Art. 151 - În cazul reţelelor termice de transport şi distribuţie a aburului industrial, parametrii de calitate ai energiei termice în punctele de delimitare dintre instalaţiile transportatorului/distribuitorului şi cele ale utilizatorilor se stabilesc în funcţie de cerinţele proceselor tehnologice din instalaţiile utilizatorilor de tip industrial.

Art. 152 - În cazul reţelelor termice de transport şi distribuţie a energiei termice la utilizatorii de tip urban, parametrii de calitate ai energiei termice în punctele de delimitare dintre instalaţiile transportatorului/distribuitorului şi cele ale utilizatorilor se stabilesc în condiţiile asigurării, la utilizator, a confortului termic, conform prezentului regulament. În funcţie de tipul de reglaj adoptat, modul de variaţie a unuia sau mai multor parametri de calitate se stabileşte prin diagrama de reglaj, parte componentă a standardului local de performanţă pentru serviciile de transport şi distribuţie a energiei termice.

Art. 153 - Transportatorul/distribuitorul este ţinut răspunzător de respectarea prevederilor art. 149 chiar în cazul în care producătorul nu se încadrează în valorile-limită stabilite prin contract pentru parametrii presiune, temperatură şi debit ai agentului termic livrat, respectiv pentru valorile indicilor chimici de calitate.

Art. 154 - (1) La reclamaţia scrisă privind un parametru de calitate al energiei termice, transportatorul/distribuitorul va verifica parametrul în punctul de delimitare şi va informa utilizatorul despre rezultatele analizei efectuate şi despre măsurile luate.

(2) Termenul standard pentru răspuns la reclamaţiile referitoare la unul sau mai mulţi parametri de calitate ai agentului termic este de 15 zile calendaristice.

Art. 155 - Prevederile art. 99, 100, 101, 102, 103, 104, 105, 106 şi 107 se aplică corespunzător.

Secţiunea a 5-a
Indicatori de performanţă ai serviciului de furnizare a energiei termice

Art. 156 - Indicatorii de performanţă pentru asigurarea serviciului de furnizare a energiei termice se stabilesc avându-se în vedere:

a) adaptarea permanentă la cerinţele utilizatorului;

b) realizarea în orice moment cel puţin a confortului termic standard;

c) asigurarea continuităţii serviciului;

d) asigurarea calităţii;

e) excluderea oricărui fel de discriminare privind racordarea şi servirea utilizatorilor.

Art. 157 - Indicatorii de performanţă pentru serviciul de furnizare a energiei termice se stabilesc pentru:

a) racordarea utilizatorilor la sistemul de alimentare centralizată cu energie termică;

b) contractarea energiei termice;

c) măsurarea, facturarea şi încasarea contravalorii energiei termice vândute;

d) îndeplinirea prevederilor din contract cu privire la calitatea energiei termice livrate;

e) menţinerea unor relaţii echitabile între furnizor şi utilizator prin rezolvarea operativă şi obiectivă a problemelor, cu respectarea drepturilor şi obligaţiilor ce revin fiecărei părţi;

f) soluţionarea reclamaţiilor utilizatorilor referitoare la serviciul de furnizare a energiei termice;

g) prestarea de servicii conexe serviciului de furnizare (informare, consultanţă etc.).

Art. 158 - Indicatorii de performanţă se aplică în relaţiile dintre furnizor şi utilizatorii racordaţi la sistemul de alimentare centralizată cu energie termică.

Art. 159 - În vederea urmăririi respectării indicatorilor de performanţă, furnizorul trebuie să asigure:

a) gestiunea energiei termice furnizate conform prevederilor contractuale;

b) evidenţa utilizatorilor;

c) înregistrarea activităţilor privind citirea echipamentelor de măsurare, facturarea şi încasarea contravalorii energiei termice vândute;

d) înregistrarea reclamaţiilor şi sesizărilor utilizatorilor.

Art. 160 - Efectele indicatorilor de performanţă nu se aplică în condiţii de:

a) forţă majoră;

b) condiţii meteorologice deosebite (inundaţii, înzăpeziri, alunecări de teren, viscole majore);

c) nepermiterea accesului la locul de furnizare.

Art. 161 - Indicatorii generali anuali de performanţă privind branşarea utilizatorilor sunt:

a) numărul de solicitări ale utilizatorilor pentru racordarea la sistemul energetic de interes local, diferenţiat pe tipuri de agent termic şi pe categorii de utilizatori;

b) numărul de solicitări la care intervalul de timp dintre momentul înregistrării cererii de branşare din partea utilizatorului până la primirea de către acesta a ofertei de branşare este mai mic de 15/30/60 de zile.

Art. 162 - Contractarea energiei termice cuprinde activităţi de:

a) analiză tehnică şi economică a documentaţiilor depuse de către utilizatori în vederea emiterii acordurilor şi avizelor conform reglementărilor în vigoare;

b) emiterea avizelor de branşare a utilizatorilor;

c) stabilirea de comun acord între furnizor şi utilizatori a graficelor de consum, condiţiilor tehnice ale furnizării, a punctelor de delimitare, a scopului utilizării energiei termice (tehnologic, încălzire, prepararea apei calde), a modalităţilor de măsurare şi de plată, a preţului de furnizare, a

programului de executare a reparaţiilor şi a tranşelor de limitări în caz de indisponibilităţi în instalaţiile de alimentare;

d) stabilirea gradului de asigurare în furnizare;

e) stabilirea de comun acord între furnizor şi utilizatori a energiei termice contractate pe tipuri de agent termic, precizându-se debitele orare maxime şi minime preluate în regim de iarnă şi de vară, parametrii de calitate ai agentului termic, indicii de calitate pentru condensat şi pentru apa caldă returnată;

f) încheierea contractelor de furnizare a energiei termice cu utilizatorii.

Art. 163 - Termenul standard pentru încheierea contractului este de 15 zile calendaristice de la depunerea completă a documentaţiei.

Art. 164 - Indicatorii generali anuali de performanţă privind contractarea sunt:

a) numărul de contracte încheiate, pe categorii de utilizatori;

b) numărul de contracte menţionate la lit. a) încheiate în mai puţin de 15 zile calendaristice;

c) numărul de solicitări de modificare a prevederilor contractuale;

d) numărul de solicitări de modificare a prevederilor contractuale rezolvate în mai puţin de 15 zile calendaristice.

Art. 165 - Echipamentele de măsurare pentru decontare, în cazul utilizatorilor de abur tehnologic, trebuie să asigure pe perioada de facturare măsurarea:

a) energiei termice livrate;

b) presiunii şi temperaturii aburului livrat;

c) cantităţii de condensat returnat;

d) temperaturii condensatului returnat;

e) valorii maxime a puterii termice absorbite în cazul aplicării tarifului binom.

Art. 166 - Echipamentele de măsurare pentru decontare, în cazul consumului de apă fierbinte, trebuie să asigure pe perioada de facturare măsurarea:

a) energiei termice livrate;

b) cantităţii de apă fierbinte livrate la utilizator şi a cantităţii de apă caldă returnate la transportator/distribuitor;

c) temperaturii şi presiunii apei fierbinţi la intrarea şi ieşirea din staţia termică.

Art. 167 - În prestarea serviciului furnizorul este obligat să asigure:

a) măsurarea energiei termice vândute conform procedurii proprii de stabilire şi facturare a consumurilor de energie termică, aprobată conform reglementărilor în vigoare;

b) gestiunea echipamentelor de măsurare;

c) întreţinerea, reparaţia, verificarea periodică conform normelor sau, ori de câte ori este necesar, a echipamentelor de măsurare;

d) gestiunea pierderilor masice de agent termic în reţelele de distribuţie şi în punctele termice, gestiunea condensatului nereturnat şi gestiunea energiei termice pentru menţinerea în stare caldă a reţelei de distribuţie;

e) exploatarea economică şi în condiţii de protecţia mediului a instalaţiilor pentru care deţine licenţă de exploatare;

f) reglarea corectă a parametrilor agenţilor termici.

Art. 168 - La sesizarea scrisă a utilizatorului privind exactitatea funcţionării echipamentelor de măsurare, furnizorul serviciului de alimentare cu energie termică are obligaţia, în cazurile justificate, să repare sau să înlocuiască echipamentul de măsurare reclamat ca fiind defect sau suspect de înregistrări eronate, în termen de maximum 5 zile lucrătoare de la data înregistrării sesizării scrise.

Art. 169 - În cazul în care se constată defecţiuni ale echipamentului de măsurare, din culpa utilizatorului, consumul de energie termică se recalculează conform prevederilor stabilite în prezentul regulament sau din contractul de furnizare.

Art. 170 - Indicatorii generali anuali de performanţă privind măsurarea energiei termice sunt:

a) numărul anual de reclamaţii privind precizia echipamentelor de măsurare pe tipuri de agent termic şi pe categorii de utilizatori;

b) ponderea din numărul de reclamaţii menţionate la lit. a) care sunt justificate;

c) procentul de solicitări de la lit. a) care au fost rezolvate în mai puţin de 5 zile lucrătoare, care nu includ şi durata verificării metrologice în laboratorul autorizat;

d) numărul anual de sesizări din partea agenţiilor de protecţie a mediului sau de protecţia consumatorului.

Art. 171 - În relaţia contractuală furnizorul este obligat să asigure:

a) stabilirea la contractare, de comun acord cu utilizatorul, altul decât cel de tip urban, a modului şi periodicităţii de citire a echipamentelor de măsurare pentru decontare;

b) respectarea perioadei şi a modului de verificare a valorilor facturate, specificate în contract;

c) încasarea contravalorii energiei termice furnizate, pe baza facturilor emise cu respectarea prevederilor legale în vigoare:

- prin cont bancar;
- direct prin casieriile furnizorului sau delegatului acestuia, dacă sumele care trebuie achitate sunt mai mici decât limita stabilită prin regulamentul operaţiunilor de casă conform legislatiei in vigoare
- alte modalităţi stabilite de lege sau convenite între furnizor şi utilizator.

Art. 172 - În cazul unor reclamaţii privind factura emisă, furnizorul va efectua în termen de maximum 10 zile lucrătoare de la data depunerii reclamaţiei:

a) verificarea corectitudinii şi legalităţii facturii emise;

b) corectarea erorilor la următoarea facturare;

c) informarea utilizatorului asupra rezultatului verificării, baza legală de calcul cu toate amănuntele necesare (parametrii care au stat la baza calculului, modul de calcul, baza legală cu textele articolelor etc.).

Art. 173 - Indicatorii generali anuali de performanţă privind citirea, facturarea şi încasarea contravalorii energiei termice furnizate sunt:

a) numărul de reclamaţii privind facturarea;

b) numărul de reclamaţii de la lit. a) rezolvate în termenul de 10 zile;

c) numărul de reclamaţii de la lit. a) ce s-au dovedit a fi justificate;

d) numărul de acţiuni aflate pe rol în instanţă privind facturarea;

e) numărul de acţiuni pierdute în instanţă privind facturarea;

f) numărul de acţiuni câştigate în instanţă privind facturarea.

Art. 174 - Furnizorul este obligat să anunţe utilizatorul, altul decât cel de tip urban, în scris, cu 10 zile lucrătoare înainte, despre necesitatea efectuării lucrărilor de reparaţii necuprinse în programul iniţial, cu excepţia celor accidentale, pentru a stabili de comun acord data şi durata întreruperilor respective.

Art. 175 - Furnizorul trebuie să urmărească realimentarea în cel mai scurt timp posibil a utilizatorilor afectaţi de incidentele care au produs întreruperea alimentării cu energie termică. În acest scop furnizorul asigură existenţa unor centre de preluare a reclamaţiilor telefonice.

Art. 176 - (1) Fiecare reclamaţie se va înregistra, iar reclamantul va fi informat privind numărul de înregistrare, numele şi funcţia persoanei care a preluat reclamaţia/sesizarea. Orice reclamaţie ulterioară se va referi la numărul de înregistrare.

(2) Furnizorul va indica pe cât posibil reclamantului durata aproximativă până la restabilirea alimentării. Pentru aceasta personalul din centrele de preluare a reclamaţiilor va trebui să se informeze permanent despre mersul lucrărilor de remediere.

Art. 177 - Furnizorul va asigura condiţiile necesare astfel încât să existe în permanenţă echipe de intervenţie specializate care să restabilească alimentarea cu energie termică şi să verifice la fiecare utilizator afectat buna funcţionare a instalaţiei într-un timp minim posibil.

Art. 178 - Indicatorii generali anuali de performanţă privind întreruperile neprogramate sunt:

a) numărul de întreruperi neprogramate prevăzute la art. 174;

b) numărul de utilizatori afectaţi de întreruperile prevăzute la art. 174, pe categorii de utilizatori;

c) numărul de întreruperi accidentale pe categorii de utilizatori;

d) numărul de utilizatori afectaţi de întreruperile accidentale, pe categorii de utilizatori;

e) durata medie a întreruperilor pe categorii de utilizatori.

Art. 179 - Întreruperea furnizării energiei termice necesare pentru lucrări planificate de reparaţii şi întreţinere stabilite prin contract va fi anunţată cu cel puţin 5 zile lucrătoare înainte, indicându-se intervalul de întrerupere. Anunţarea se va face, în funcţie de mărimea zonei afectate, direct la utilizatori sau prin presă, radio şi televiziune.

Art. 180 - Indicatorii generali anuali de performanţă privind întreruperile programate sunt:

a) numărul de întreruperi programate;

b) durata medie a întreruperilor programate;

c) numărul de utilizatori afectaţi de aceste întreruperi pe categorii de utilizatori;

d) numărul de întreruperi cu durata programată depăşită.

Art. 181 - Furnizorul serviciului de alimentare cu energie termică este în drept să întrerupă furnizarea în cazul nerespectării de către utilizator a următoarelor prevederi contractuale:

a) folosirea agentului termic în alte scopuri decât cele stabilite prin contract;

b) neachitarea facturii pentru energia termică consumată;

c) nu aplică reducerea debitului absorbită la valoarea stabilită, la cererea furnizorului sau dispecerului în condiţii de restricţii, cu excepţia utilizatorilor de tip urban;

d) depăşeşte sistematic cantitatea de căldură absorbită şi debitele agenţilor termici, utilizatorilor de tip urban;

e) nu asigură calitatea şi cantitatea agentului termic restituit - condensatul şi apă caldă;

f) schimbarea fără acordul furnizorului a caracteristicilor termice şi a puterii termice a instalaţiilor termice racordate la SACET şi prin aceasta afectează instalaţiile furnizorului sau prejudiciază alţi utilizatori ori schimbarea parametrilor regulatoarelor utilizate pentru echilibrarea hidraulică;

g) debitul de abur absorbit de utilizator este mai mic decât debitul minim tehnologic al sistemului de transport sau al capacităţii de producţie.

Art. 182 - Întreruperile specificate la art. 181 se fac după un preaviz de 7 zile lucrătoare, cu excepţia lit. f), când preavizul este de 30 de minute, şi se aplică numai utilizatorului care nu se conformează preavizului.

Art. 183 - Furnizorul este obligat să efectueze şi să soluţioneze împreună cu utilizatorul analiza întreruperilor menţionate la art. 181, în termen de 10 zile calendaristice.

Art. 184 - Furnizorul este obligat să realimenteze cu energie termică utilizatorul căruia i s-a întrerupt furnizarea pentru neplată, în termen de maximum 3 zile lucrătoare de la data la care utilizatorul şi-a onorat în totalitate obligaţiile de plată.

Art. 185 - Pentru utilizatorii care nu îşi achită integral obligaţiile financiare, furnizorul nu are obligaţia realimentării acestora la sistemul energetic de interes local decât în condiţiile prevăzute de actele normative în vigoare.

Art. 186 - (1) Furnizorul poate suspenda execuţia contractului de furnizare dacă utilizatorul nu şi-a achitat integral obligaţiile de plată în termenele stabilite prin contract. Recuperarea debitelor se face conform legii.

(2) Înainte de suspendarea execuţiei contractului de furnizare, furnizorul poate aplica restricţii de furnizare a agentului termic pentru încălzire la limita puterii termice minime tehnologice pe o perioadă de timp stabilită de acesta.

Art. 187 - Indicatorii generali anuali de performanţă privind întreruperile datorită nerespectării clauzelor contractuale sunt:

a) numărul de utilizatori cărora li s-a întrerupt furnizarea energiei termice pentru neplata facturii pe categorii de utilizatori;

b) numărul de utilizatori cărora li s-a întrerupt furnizarea energiei termice, realimentaţi în mai puţin de 3 zile calendaristice;

c) numărul de contracte suspendate parţial sau total pentru neplata energiei termice pe categorii de utilizatori;

d) numărul de întreruperi datorate nerespectării prevederilor contractuale;

e) numărul de utilizatori care au fost alimentaţi în regim de restricţii.

Art. 188 - (1) Furnizorii sunt obligaţi să răspundă adecvat, prin rezolvarea solicitării sau prin răspuns explicativ scris, la toate solicitările efectuate în scris de către utilizatori.

(2) Furnizorii organizează în acest scop centre de relaţii cu clienţii şi pun la dispoziţia utilizatorilor o listă cu centrele de relaţii cu clienţii, indicând adresa, numerele de telefon, persoanele de contact şi programul de lucru cu utilizatorii.

(3) Fiecare sesizare sau reclamaţie se va înregistra, iar reclamantul va fi informat privind numărul de înregistrare, numele şi funcţia persoanei care a preluat reclamaţia/sesizarea. Orice reclamaţie ulterioară se va referi la numărul de înregistrare.

Art. 189 - Indicatorii generali anuali de performanţă privind răspunsurile la solicitările, sesizările sau reclamaţiile utilizatorilor sunt:

a) numărul de sesizări scrise, altele decât cele la care se referă explicit prezentul regulament;

b) procentul din totalul de la lit. a) la care s-a răspuns într-un termen mai mic de 30 de zile calendaristice.

Art. 190 - Furnizorul are ca obligaţii:

a) să răspundă la orice solicitare de racordare formulată în scris de orice potenţial utilizator. Oferta va ţine cont şi de acordul de furnizare de energie termică a producătorului;

b) să asigure alimentarea cu energie termică a utilizatorilor, în condiţiile în care aceştia se află pe raza teritorial-administrativă stabilită de autoritatea administraţiei publice locale ca zonă unitară de încălzire, să fie racordat la SACET şi să se încadreze în prevederile contractului de furnizare;

c) să asigure măsurarea energiei termice vândute utilizatorilor şi să o factureze corespunzător tarifului tipului de agent termic şi categoriei de utilizator;

d) să emită utilizatorilor facturi pentru energia termică consumată, în care să fie specificate locul de consum, cantitatea de energie termică consumată, cantitatea de energie termică facturată, tariful aprobat, baza legală a tarifului, suma totală de plată, data emiterii, termenul scadent, valoarea

penalizărilor curente şi soldul acestora, soldul facturilor neachitate şi celelalte elemente stabilite de legislaţia în vigoare. În cazul în care se stabileşte facturarea energiei termice în tranşe egale lunare, conform prevederilor legale în vigoare, în facturile emise de furnizori se va trece şi energia termică efectiv consumată în luna curentă şi cantitatea totală de energie termică furnizată şi neachitată;

e) să analizeze sesizările scrise privind sistemele de măsurare a energiei termice, în termen de maximum 5 zile lucrătoare de la data înregistrării acestora;

f) să instituie un sistem de înregistrare, investigare, soluţionare privind reclamaţiile făcute la adresa sa de utilizatori în legătură cu calitatea serviciilor;

g) să asigure la utilizator, în punctul de delimitare, energia termică la parametrii presiune, temperatură şi debite prevăzuţi în prezentul regulament şi/sau în contract, cu excepţia situaţiilor în care utilizatorii nu se încadrează în valorile-limită stabilite prin contract privind parametrii agentului termic returnat. Limitele maxime de variaţie ale parametrilor presiune, temperatură şi debite pe care furnizorul trebuie să le asigure sunt cei prevăzuţi în prezentul regulament şi/sau se stabilesc de comun acord între utilizatori, alţii decât cei de tip urban, şi furnizor;

h) să furnizeze energia termică la gradul de asigurare stabilit prin contract şi în condiţiile de licenţiere;

i) să despăgubească utilizatorii pentru întreruperi în alimentarea cu energie termică care depăşesc limitele gradului de asigurare în furnizare stabilite la lit. h).

Art. 191 - Indicatorii garantaţi anuali de performanţă privind serviciul de furnizare a energiei termice sunt:

a) numărul de sesizări scrise privind nerespectarea de către furnizori a obligaţiilor din licenţă;

b) numărul de încălcări ale obligaţiilor furnizorului rezultate din analizele autorităţii de reglementare competente şi modul de soluţionare pentru fiecare caz în parte.

Art. 192 - Indicatorii garantaţi anuali de performanţă privind calitatea energiei termice furnizate sunt:

a) numărul de reclamaţii privind calitatea energiei termice furnizate pe categorii de utilizatori şi tipuri de agent termic;

b) numărul de reclamaţii de la lit. a) care s-au dovedit întemeiate;

c) numărul de întreruperi în furnizarea energiei termice care depăşesc limitele parametrilor de calitate prevăzute în prezentul regulament sau în contractele încheiate cu utilizatorii, alţii decât cei de tip urban;

d) numărul de reclamaţii privind nerespectarea gradului de asigurare în furnizare;

e) valoarea pagubelor plătite utilizatorilor, de furnizor, pentru nerespectarea gradului de asigurare în furnizare.

Art. 193 - Furnizorul are obligaţia de a lua toate măsurile pentru realizarea gradului de asigurare în furnizare, prevăzut în contract. Pentru energia termică furnizată unui utilizator la parametrii calitativi în afara limitelor precizate în prezentul regulament sau în contractul încheiat cu utilizatorii, alţii decât cei de tip urban, utilizatorul beneficiază de reduceri la factura pentru energia termică în condiţiile precizate în prezentul regulament sau în anexele la contract.

Art. 194 - (1) Furnizorul este obligat să plătească despăgubiri utilizatorului în cazul deteriorării unor instalaţii de utilizare a energiei termice, afectării sau punerii în pericol a sănătăţii, în situaţia în care parametrii agentului termic au înregistrat abateri mai mari decât cei admişi în prezentul regulament, în normele tehnice în vigoare, sau ca urmare a nerespectării condiţiilor de potabilitate a apei calde de consum, în punctul de delimitare. Această obligaţie se aplică şi în situaţia în care

deteriorarea instalaţiilor de utilizare a energiei termice a fost provocată de un regim chimic necorespunzător al agentului termic.

(2) Plata despăgubirilor se face cu respectarea condiţiilor prevăzute în contractul de furnizare pe baza documentaţiei economice întocmite de agenţii economici de specialitate, a unor expertize sau a documentelor justificative prezentate de utilizator.

Art. 195 - Indicatorii garantaţi anuali de performanţă, a căror nerespectare atrage sancţiuni sau reduceri tarifare, sunt:

a) numărul de cereri pentru acordarea de reduceri ale facturilor;

b) numărul de cereri de la lit. a) pentru care s-au acordat reduceri;

c) valoarea reducerilor acordate.

Art. 196 - Pentru înregistrarea sesizărilor şi reclamaţiilor utilizatorilor, furnizorii vor organiza:

a) un centru de relaţii cu utilizatorii prevăzut cu registratură;

b) un serviciu telefonic pe toată durata de furnizare a energiei termice, de regulă permanent;

c) un compartiment specializat de înregistrare şi sinteză a datelor.

Art. 197 - Pentru ceilalţi indicatori prevăzuţi în prezentul regulament, furnizorul va garanta urmărirea prin compartimentele de specialitate.

Art. 198 - Informaţiile privind îndeplinirea indicatorilor de performanţă prevăzuţi în prezentul regulament vor fi transmise anual la autoritatea de reglementare competentă până la data de 31 ianuarie a anului următor şi la orice solicitare a autorităţii publice locale.

Art. 199 - La solicitarea autorităţii de reglementare competente, furnizorul va asigura accesul şi/sau va transmite acestuia datele privind calitatea serviciului de furnizare, în termen de maximum 5 zile lucrătoare de la data solicitării.

Art. 200 - Autoritatea de reglementare competentă poate revizui prevederile Regulamentului referitoare la indicatorii de performanţă pentru serviciile de alimentare cu energie termică.

Secţiunea a 6-a
Drepturile şi obligaţiile operatorilor serviciului de alimentare cu energie termică

Art. 201 - Operatorii serviciului au, în legătură cu activitatea de transport, distribuţie şi furnizare, pe lângă celelalte obligaţii precizate în prezentul regulament şi următoarele obligaţii principale:

a) să exploateze şi să administreze reţelele de transport şi distribuţie a energiei termice, în condiţii de siguranţă, eficienţă şi de protecţie a mediului, şi să contribuie, în conformitate cu planurile multianuale, la reabilitarea şi dezvoltarea acestora;

b) să asigure, în condiţii egale şi nediscriminatorii, accesul producătorilor la reţeaua de transport energie termică, în limitele capacităţii de transport şi cu respectarea regimurilor de funcţionare a acestora;

c) să asigure, prin planificarea, coordonarea, supravegherea, controlul şi analiza funcţionării, echilibrul funcţional al reţelelor de transport/distribuţie energie termică;

d) să asigure regimurile optime de transport/distribuţie şi livrare a energiei termice, notificate de producători şi/sau de utilizatori;

e) să elaboreze convenţiile tehnice de exploatare, cuprinzând principalele condiţii tehnice care trebuie îndeplinite de producători şi utilizatori, în vederea executării în bune condiţii a contractelor de vânzare-cumpărare a energiei termice;

f) să întocmească şi să urmărească realizarea bilanţurilor energiei termice la intrarea şi la ieşirea din sistem;

g) să elaboreze şi să supună spre aprobare autorităţilor administraţiei publice locale, cu informarea autorităţilor de reglementare competente, planurile de perspectivă privind dezvoltarea şi/sau modernizarea, în condiţii de eficienţă energetică şi economică, a reţelelor de transport/distribuţie energie termică, în concordanţă cu stadiul actual şi evoluţia viitoare a consumului de energie termică; planurile vor conţine modalităţi de finanţare şi realizare a investiţiilor cu luarea în considerare a planurilor de organizare şi amenajare a teritoriului, în condiţiile respectării întocmai a cerinţelor legale privind protecţia mediului;

h) să organizeze supravegherea strictă a modului de funcţionare a reţelelor de transport/distribuţie energie termică şi să prevină sustragerile de energie termică, deteriorarea reţelelor, racordarea şi/sau branşarea clandestină la acestea;

i) să pună la dispoziţie autorităţii administraţiei publice locale şi A.N.R.E. informaţii privind activitatea de transport, distribuţie şi furnizare a energiei termice, la cererea acestora;

j) să păstreze confidenţialitatea informaţiilor comerciale obţinute în cursul activităţii;

k) să racordeze/branşeze la reţelele de distribuţie aflate în administrarea sa, în condiţiile legii, nediscriminatoriu, oricare solicitant din zona de operare, persoană fizică sau juridică, prin intermediul unei instalaţii prevăzute cu sisteme de măsurare-înregistrare a energiei termice furnizate/consumate şi cu dispozitive de reglare a debitului;

l) să efectueze revizia şi reglarea periodică a instalaţiilor de încălzire şi de alimentare cu apă caldă de consum până la punctul de delimitare;

m) să acţioneze pentru depistarea pierderilor de căldură prin transfer termic şi prin pierderi masice de agent termic din reţelele de distribuţie a energiei termice şi, cu precădere, pentru remedierea defecţiunilor şi a avariilor;

n) să asigure achiziţionarea, instalarea, exploatarea, întreţinerea periodică şi verificarea metrologică a sistemelor proprii de înregistrare-măsurare a energiei termice furnizate utilizatorilor, potrivit reglementărilor în vigoare;

o) să monitorizeze şi să evalueze starea tehnică şi siguranţa în funcţionare a instalaţiilor aflate în gestiunea şi administrarea sa, precum şi a indicatorilor specificaţi în reglementările tehnice în vigoare şi în regulamentul de serviciu;

p) să anunţe utilizatorii afectaţi de limitările sau întreruperile planificate, în modul stabilit prin contracte, şi să comunice durata planificată pentru întreruperile necesare executării unor lucrări de întreţinere şi reparaţii;

q) să asigure instruirea profesională şi specializarea personalului propriu;

r) să păstreze confidenţialitatea informaţiilor comerciale obţinute în cursul desfăşurării activităţii;

s) să asigure furnizarea continuă a energiei termice către următoarele instituţii publice:

- spitale;
- policlinici;
- staţii de salvare;
- cămine de bătrâni;
- leagăne de copii;
- grădiniţe;
- creşe;
- cămine pentru persoane cu handicap;
- centre de resocializare minori;

- şcoli;

- alte obiective de interes social deosebit aflate în administrarea autorităţii administraţiei publice locale şi stabilite de aceasta.

Art. 202 - Furnizorul răspunde pentru toate daunele provocate utilizatorilor din culpa sa, în condiţiile stabilite prin contract, şi, în special, dacă:

a) nu începe furnizarea energiei termice la termenul contractat sau nu livrează energia termică în condiţiile stabilite în contract;

b) nu anunţă utilizatorul din timp cu privire la limitările sau la întreruperile programate pentru lucrările planificate;

c) după sistarea furnizării energiei termice cerută de utilizator nu reia furnizarea în prima zi lucrătoare după primirea în scris a înştiinţării privind încetarea motivului sistării;

d) nu respectă parametrii de calitate contractaţi pentru energia termică furnizată, sau pentru regimul chimic al agentului termic.

Art. 203 - Operatorii serviciului au următoarele drepturi principale:

a) să desfăşoare activităţi comerciale legate de vânzarea-cumpărarea energiei termice prin exploatarea SACET;

b) să solicite stabilirea şi/sau ajustarea nivelului tarifelor şi să încaseze contravaloarea energiei termice vândute;

c) să avizeze realizarea unui nou racord sau modificarea unui racord existent, dacă în urma realizării unei analize de specialitate rezultă că operaţiunea este posibilă din punct de vedere tehnic;

d) să stabilească condiţiile tehnice de racordare/branşare a utilizatorilor la instalaţiile aflate în administrarea lor, cu respectarea normativelor tehnice în vigoare şi a reglementărilor emise sau aprobate de autoritatea naţională de reglementare competentă;

e) să întrerupă, total sau parţial, funcţionarea reţelei de distribuţie pe durata strict necesară executării lucrărilor de întreţinere şi de reparaţii programate, cu anunţarea prealabilă a producătorului şi a utilizatorilor;

f) să întrerupă sau să limiteze transportul şi/sau distribuţia energiei termice, în condiţiile în care sunt periclitate siguranţa şi integritatea reţelelor de transport/distribuţie energie termică;

g) să utilizeze terenurile şi alte bunuri aflate în proprietatea unui terţ, cu respectarea prevederilor legale, pentru a asigura funcţionarea normală a instalaţiilor pe care le administrează şi le exploatează;

h) să aibă culoar de trecere pentru conductele de transport/distribuţie a energiei termice între unitatea de producţie şi utilizatori şi să aibă drept de servitute în condiţiile legii;

i) să supravegheze şi să prevină sustragerea de energie termică, racordurile sau branşările clandestine şi/sau deteriorările reţelelor de transport energie termică;

j) să folosească cu titlu gratuit, cu acordul autorităţilor administraţiei publice locale şi cu respectarea condiţiilor legale, terenurile aparţinând domeniului public şi/sau privat al unităţilor administrativ-teritoriale pentru realizarea unor lucrări de întreţinere şi reparaţii pe care le execută la construcţiile şi instalaţiile de distribuţie;

k) să aibă acces, în condiţiile legii, la instalaţiile de consum ale utilizatorului, conform contractelor de furnizare, ori de câte ori este necesară intervenţia la acestea;

l) să furnizeze energia termică în regim de limitare, asigurând puterea termică minimă tehnologic în cazul nerespectării clauzelor contractuale, inclusiv în perioada de încălzire;

m) să întrerupă furnizarea energiei termice în cazul nerespectării clauzelor contractuale, cu un preaviz de 5 zile lucrătoare;

n) să presteze activităţi de informare, consultanţă, finanţare sau să execute lucrări de reparaţii şi reabilitări la instalaţiile utilizatorilor, în condiţiile convenite cu aceştia, în scopul creşterii eficienţei şi utilizării raţionale a energiei termice;

o) să solicite daune/despăgubiri în situaţia în care constată că pe amplasamentul reţelelor de transport/distribuţie sau în zonele de protecţie s-au realizat, fără avizul operatorului, instalaţii/clădiri/împrejmuiri ş.a.

Art. 204 - Operatorii serviciului au dreptul să limiteze sau să întrerupă, pentru un grup cât mai restrâns de utilizatori şi pe o durată cât mai scurtă, furnizarea energiei termice în următoarele situaţii:

a) când este periclitată viaţa sau sănătatea oamenilor ori integritatea bunurilor materiale;

b) pentru prevenirea, limitarea extinderii sau remedierea avariilor în sistemul energetic urban;

c) pentru executarea unor manevre şi lucrări care nu se pot efectua fără întreruperi.

Art. 205 - Distribuitorii/furnizorii de energie termică stabilesc programul lucrărilor de reparaţii şi mentenanţă planificate la reţelele termice şi la instalaţiile de distribuţie/furnizare, corelat cu programele similare ale producătorilor/transportatorilor cu care au interfaţă; realizarea lucrărilor se va programa, de regulă, în sezonul cald astfel încât după începerea sezonului de încălzire să se asigure continuitatea serviciului.

Cap. IV
Măsurarea energiei termice

Secţiunea 1
Dispoziţii generale

Art. 206 - Măsurarea, obligaţiile şi principiile de măsurare a energiei termice produse, transportate, distribuite/furnizate în sistemul de alimentare cu energie termică sub formă de apă fierbinte, apă caldă, abur şi apă caldă de consum trebuie să respecte prevederile prezentului regulament astfel încât regulile stabilite să conducă la:

a) măsurarea corectă a energiei termice;

b) crearea premiselor pentru facturarea corectă a consumurilor de energie termică;

c) asigurarea posibilităţii de a verifica permanent calitatea serviciului de furnizare a energiei termice;

d) asigurarea transparenţei în ceea ce priveşte cantitatea de energie termică livrată;

e) eliminarea oricărei discriminări între consumatori;

f) eficientizarea utilizării energiei termice;

g) alinierea la practicile Uniunii Europene în acest domeniu.

Art. 207 - Regulile de măsurare a energiei termice se aplică pentru:

a) măsurarea energiei termice livrate în reţelele termice de transport/distribuţie de către producătorii de energie termică;

b) măsurarea energiei termice livrate, în punctul de separaţie, dintre reţelele termice de transport şi reţelele termice de distribuţie;

c) măsurarea energiei termice furnizate utilizatorilor, persoane fizice şi/sau juridice.

Art. 208 - Măsurarea energiei termice transmise sub formă de apă fierbinte, apă caldă sau abur se face cu contoare/grupuri de măsurare a energiei termice care îndeplinesc următoarele cerinţe:

a) sunt alese şi montate în baza unei documentaţii avizate de către operatorul serviciului, după caz, care conţine:

- proiectul de montaj, întocmit de agenţi economici autorizaţi, în conformitate cu instrucţiunile fabricantului;
- documentaţia stabilită de Biroul Român de Metrologie Legală;

b) sunt montate de către unităţi autorizate de Biroul Român de Metrologie Legală.

Art. 209 - Soluţiile de măsurare a energiei termice trebuie aplicate astfel încât:

a) să nu introducă erori de metodă;

b) să înregistreze energia pentru fiecare utilizator sau, acolo unde acest lucru nu este posibil din punct de vedere tehnic, pe grupuri cât mai mici de utilizatori;

c) să nu se înregistreze la utilizatori pierderile de energie termică şi agent termic din reţelele termice de transport/distribuţie;

d) să furnizeze date pentru calculul energiei termice livrate suplimentar, aferentă pierderilor de agent termic;

e) să nu se înregistreze la utilizatori energia termică aferentă recirculărilor sau retururilor de agent termic;

f) să asigure utilizarea aparatelor şi grupurilor de măsurare a energiei termice în condiţiile prevăzute de fabricantul acestora şi în conformitate cu normele metrologice şi reglementările în vigoare;

g) să nu afecteze buna funcţionare a instalaţiilor şi parametrii de furnizare.

Art. 210 - Indiferent dacă serviciul de producere sau de alimentare cu energie termică este prestat de operatori diferiţi sau de acelaşi operator, energia termică se măsoară pentru fiecare agent termic la:

a) interfaţa dintre instalaţiile producătorului şi reţeaua termică de transport;

b) interfaţa dintre reţeaua termică de transport şi cea de distribuţie;

c) interfaţa dintre reţeaua termică de distribuţie şi instalaţiile utilizatorului.

Art. 211 - (1) În cazul în care activitatea este prestată de operatori diferiţi, obligativitatea de montare a contoarelor/grupurilor de măsurare aparţine celui care vinde energia termică.

(2) Prin excepţie de la alin. (4), operatorul care cumpără energia termică poate monta contoare/grupuri de măsurare a energiei termice, stabilind în contract modalitatea de decontare a energiei termice cumpărate.

(3) În cazul subconsumatorilor, energia termică se măsoară la interfaţa dintre instalaţiile acestora şi cele ale consumatorilor principali la care sunt racordaţi.

Art. 212 - (1) Este obligatorie montarea grupurilor de măsurare a energiei termice în punctele de delimitare/separare a instalaţiilor din punctul de vedere al proprietăţii sau al dreptului de administrare ori în alte puncte, convenite între părţile contractante.

(2) Grupurile de măsurare a energiei termice, montate în punctul de delimitare/separare a instalaţiilor din punctul de vedere al proprietăţii, sau al dreptului de administrare, ori în alte puncte convenite între părţile contractante şi fac parte din reţelele termice ale SACET.

(3) Achiziţionarea şi montarea grupurilor de măsurare a energiei termice în vederea contorizării la nivel de branşament termic într-un SACET revin autorităţilor administraţiei publice locale.

(4) Se interzice orice intervenţie neautorizată asupra grupurilor de măsurare a energiei termice.

Secţiunea a 2-a
Măsurarea energiei termice pe reţelele termice de abur

Art. 213 - (1) Măsurarea energiei termice livrate sub formă de abur se va face în fiecare punct de delimitare, pe toate ramurile, separat, pe niveluri de presiuni.

(2) Măsurarea energiei termice livrate sub formă de abur supraîncălzit se va face utilizându-se grupuri de măsurare având în compunere:

a) un traductor de debit, amplasat pe conducta de abur;

b) o pereche de sonde de temperatură, amplasate una pe conducta de abur şi una pe conducta de retur condensat, iar în cazul în care condensatul nu este returnat, cea de-a doua temperatură va fi presetată în calculator, la o valoare stabilită de comun acord cu utilizatorul;

c) un traductor de presiune, amplasat pe conducta de abur;

d) un calculator (integrator de putere termică), care primeşte semnale de la subansamblurile de mai sus.

(3) Pentru determinarea energiei termice livrate sub formă de abur saturat, se vor măsura numai debitul şi presiunea acestuia, energia termică calculându-se pe baza puterii termice transmise/absorbite, cu menţiunea că la calculul entalpiei se va lua în considerare titlul aburului convenit între părţi în cadrul contractului de vânzare-cumpărare/furnizare a energiei termice.

Art. 214 - (1) Pentru măsurarea cantităţii de condensat returnat se vor prevedea traductoare de debit, pe fiecare conductă de retur condensat.

(2) Toate grupurile de măsurare a energiei termice amplasate pe o ramură a reţelei vor avea aceeaşi clasă de exactitate, în toate punctele de delimitare.

(3) În scopul determinării parametrilor care caracterizează calitatea energiei termice, producătorul va măsura şi înregistra (grafic sau digital) debitul, presiunea şi temperatura aburului supraîncălzit, respectiv debitul şi presiunea aburului saturat. Înregistrările se vor păstra timp de cel puţin un an.

(4) Calitatea chimică a aburului şi a condensului returnat se va determina folosind metode şi aparatură de laborator certificate.

Art. 215 - La interfaţa dintre instalaţiile producătorului şi reţelele termice de transport/distribuţie se vor măsura:

a) energia termică livrată, pe niveluri de presiune (numai pentru aburul supraîncălzit);

b) debitele, presiunile şi temperaturile aburului livrat, pe niveluri de presiune (pentru aburul supraîncălzit), respectiv debitele şi presiunile aburului livrat, pe niveluri de presiune (pentru aburul saturat). Aceşti parametri pot fi înregistraţi grafic sau digital;

c) cantităţile de condensat returnat şi temperaturile condensatului, pe fiecare retur (temperaturile pot fi înregistrate grafic sau digital).

Art. 216 - Producătorul va determina:

a) indicii chimici ai aburului;

b) indicii chimici ai condensatului returnat.

Art. 217 - La interfaţa dintre reţelele termice de transport/distribuţie şi instalaţiile utilizatorilor se vor măsura:

a) energia termică livrată, pe niveluri de presiune (numai pentru aburul supraîncălzit);

b) debitele, presiunile şi temperaturile aburului livrat, pe niveluri de presiune (pentru aburul supraîncălzit), respectiv debitele şi presiunile aburului livrat, pe niveluri de presiune (pentru aburul saturat);

c) cantităţile de condensat returnat şi temperaturile condensatului, pe fiecare retur.

Secţiunea a 3-a
Măsurarea energiei termice pe reţelele termice de apă fierbinte şi apă caldă

Art. 218 - Măsurarea energiei termice livrate sub formă de apă fierbinte/caldă se va face în fiecare punct de delimitare, pe toate ramurile.

Art. 219 - Măsurarea energiei termice livrate utilizatorilor sub formă de apă fierbinte, respectiv apă caldă pentru încălzire, se va face cu contoare de energie termică având traductorul de debit amplasat pe tur şi o pereche de sonde de temperatură, amplasate una pe tur şi cealaltă pe retur. În instalaţiile producătorului sonda de temperatură de pe retur va fi amplasată:

a) în amonte de punctul de intrare a apei de adaos, dacă pentru prepararea apei de adaos se consumă energie termică. În acest caz se va măsura şi energia termică aferentă preparării apei de adaos, conform art. 224;

b) în aval de punctul de intrare a apei de adaos, dacă pentru prepararea apei de adaos nu se consumă energie termică.

Art. 220 - La producător şi în staţia termică, măsurarea energiei termice utilizate pentru prepararea agentului termic din circuitul de încălzire se realizează cu contoare de energie termică având traductorul de debit amplasat pe tur şi o pereche de sonde de temperatură, amplasate una pe tur şi cea de-a doua pe retur, în aval de punctul de injecţie a apei de adaos. Se vor măsura, de asemenea:

a) cantitatea apei de adaos în circuitul de încălzire;

b) presiunea şi temperatura apei calde livrate;

c) temperatura agentului termic returnat;

d) calitatea apei de adaos şi a agentului termic returnat.

Art. 221 - La producător şi în staţia termică măsurarea energiei termice utilizate pentru prepararea apei calde de consum se face cu contoare de energie termică montate în funcţie de posibilităţile tehnice şi de punctul de injecţie a apei din circuitul de recirculare într-una din următoarele soluţii:

a) Se montează două contoare de energie termică, astfel:

- un contor de energie termică, având traductorul de debit montat pe conducta de intrare a apei reci în instalaţie, iar sondele de temperatură amplasate: una pe conducta de apă rece, la intrarea în instalaţie, iar cea de-a doua pe conducta de apă caldă de consum, la ieşirea din instalaţia de preparare a acesteia. În cazul instalaţiilor de preparare într-o singură treaptă, la care apa recirculată se injectează înainte de treapta I, prima sondă de temperatură se montează în amonte de punctul de injecţie a apei recirculate în circuitul de apă rece;

- un contor de energie termică, având traductorul de debit montat pe conducta de apă recirculată, iar sondele de temperatură amplasate: una pe conducta de apă recirculată, la intrarea în instalaţie, iar cea de-a doua pe conducta de apă caldă de consum, la ieşirea din instalaţia de preparare a acesteia.

b) Se montează două contoare de energie termică, astfel:

- un contor de energie termică, având traductorul de debit amplasat pe conducta de ieşire a apei calde din instalaţia de preparare a apei calde de consum, iar sondele de temperatură amplasate: una pe conducta de apă caldă de consum, la ieşirea din instalaţia de preparare, iar cea de-a doua pe conducta de intrare a apei reci. În cazul instalaţiilor de preparare într-o singură treaptă, la care apa recirculată se injectează înainte de treapta I, prima sondă de temperatură se montează în amonte de punctul de injecţie a apei recirculate în circuitul de apă rece;

- un contor de energie termică, având traductorul de debit amplasat pe conducta de apă recirculată, iar sondele de temperatură amplasate: una pe conducta de apă recirculată, la intrarea în instalaţie, iar cea de-a doua pe conducta de intrare a apei reci.

Art. 222 - (1) Se vor măsura, de asemenea, cantitatea de apă rece la intrarea în instalaţia de preparare, precum şi presiunea şi temperatura apei calde de consum livrate.

(2) Pe fiecare ramură de ieşire se vor prevedea puncte pentru prelevarea apei calde de consum în vederea determinării potabilităţii acesteia.

Art. 223 - (1) Pentru apa caldă de consum măsurarea energiei termice la utilizatori se va face folosindu-se contoare de energie termică.

(2) Contoarele de energie termică vor avea traductorul de debit şi una din sondele de temperatură amplasate pe conducta de apă caldă de consum, pe racordul de alimentare al utilizatorului (astfel încât traductorul de debit să măsoare numai debitul efectiv consumat). Determinarea celei de-a doua temperaturi se face:

a) prin montarea unei sonde de temperatură, plasată pe conducta de apă rece, într-o zonă în care circulaţia apei este asigurată în permanenţă;

b) presetarea în calculator (integrator de putere termică) a unei valori a temperaturii apei reci, care va fi stabilită şi modificată periodic conform unei metodologii convenite între părţi, prin contract, dacă nu se poate asigura o măsurătoare corectă a temperaturii apei reci, sau dacă se constată că aceasta diferă cu mai mult de $\pm$ 2 K faţă de temperatura apei reci utilizate pentru prepararea apei calde de consum în instalaţie. În acest caz se va presta aceeaşi valoare pentru toţi consumatorii alimentaţi de un furnizor, utilizându-se aceeaşi sursă de apă rece.

Art. 224 - Energia termică consumată pentru prepararea apei de adaos, acolo unde este cazul, se va determina prin măsurare directă, cu contoare de energie termică având traductorul de debit amplasat pe racordul de injecţie a apei de adaos în conducta de retur şi o pereche de sonde de temperatură, amplasate: una pe conducta de retur, în amonte de punctul de amestec cu apa de adaos, cea de-a doua pe conducta de apă de adaos.

Art. 225 - (1) Pentru controlul pierderilor de agent termic, la interfaţa dintre instalaţiile producătorilor şi reţeaua termică de transport şi la interfaţa dintre reţeaua termică de transport şi cea de distribuţie se vor măsura debitul şi cantitatea de agent termic de pe retur, cu ajutorul unor traductori de debit care să facă corecţia cu diferenţa dintre densitatea agentului termic pe tur şi retur.

(2) În cazul în care nu se poate monta un astfel de traductor de debit, calculatorul contorului de energie termică montat pe circuitul de tur va fi de tipul cu două intrări de debit, iar pe circuitul de retur se va monta un traductor de debit identic ca tip cu cel montat pe circuitul de tur şi cu o calibrare apropiată de acesta.

Art. 226 - (1) Toate contoarele de energie termică amplasate pe o ramură a reţelei termice vor avea aceeaşi clasă de exactitate, în toate punctele de delimitare fiind în concordanţă cu prevederile metrologice, iar pentru reţelele termice de apă fierbinte/apă caldă se vor utiliza contoare de energie termică şi traductoare de debit cu clasa de exactitate 2.

(2) Pentru contoarele de energie termică care au clasa de exactitate 3 şi au fost montate în instalaţii înainte de 1.05.2001, se va întocmi un plan de înlocuire a acestora, eşalonat în concordanţă durata normală de funcţionare stabilită de Hotărârea Guvernului nr. 2.139/2004pentru aprobarea Catalogului privind clasificarea şi duratele normale de funcţionare a mijloacelorfixe.

Art. 227 - Calitatea chimică a apei fierbinţi/calde pe tur şi retur va fi urmărită la interfaţa dintre instalaţiile producătorului şi reţeaua termică de transport, la interfaţa dintre reţeaua termică de transport/distribuţie şi utilizatorii industriali şi la ieşirea din staţiile termice.

Art. 228 - La interfaţa dintre instalaţiile producătorului şi reţelele termice de transport se măsoară:

a) energia termică livrată;

b) debitul şi cantitatea de agent termic livrat şi returnat;

c) presiunea şi temperatura agentului termic livrat, precum şi temperatura agentului termic returnat (aceşti parametri pot fi înregistraţi grafic sau digital);

d) debitul de apă de adaos;

e) energia termică necesară pentru prepararea apei de adaos, acolo unde este cazul.

Art. 229 - Producătorul de energie termică va determina, de asemenea:

a) indicii chimici ai apei fierbinţi livrate;

b) indicii chimici ai agentului termic returnat.

Art. 230 - La interfaţa dintre reţelele termice de transport şi cele de distribuţie se măsoară:

a) energia termică livrată;

b) debitul şi cantitatea de agent termic livrat şi returnat;

c) presiunea şi temperatura agentului termic livrat, precum şi temperatura agentului termic returnat (aceşti parametri pot fi înregistraţi grafic sau digital).

Art. 231 - La interfaţa dintre reţelele termice de transport/distribuţie şi instalaţiile utilizatorilor industriali se măsoară:

a) energia termică livrată, pe categorii de agent termic;

b) cantitatea de agent termic livrat şi returnat, pe categorii de agent termic;

c) debitul, presiunea şi temperatura agentului termic livrat, precum şi debitul şi temperatura agentului termic returnat.

Art. 232 - Operatorul serviciului va determina, de asemenea, indicii chimici ai agentului termic returnat.

Art. 233 - (1) Măsurarea energiei termice la interfaţa dintre reţelele termice de distribuţie şi instalaţiile utilizatorilor de tip urban în cazul condominiilor având distribuţia pe verticală se va face pe întreaga clădire, pe circuitul de încălzire, respectiv pe circuitul de apa caldă de consum.

(2) Acolo unde condiţiile tehnologice permit (există branşamente pentru părţi de clădire atât pentru circuitul de încălzire, cât şi pentru apa caldă de consum), se poate face măsurarea energiei termice pe părţi ale condominiului.

(3) Pentru fiecare utilizator sau grup de utilizatori prevăzuţi la alin. (1) şi (2), măsurarea energiei termice se va face astfel:

a) dacă utilizatorul este alimentat prin circuite separate de încălzire, respectiv de apă caldă de consum, se va utiliza câte un contor de energie termică pentru fiecare circuit în parte;

b) dacă utilizatorul este alimentat în sistem bitubular, având punct termic local pentru producerea locală a apei calde de consum şi a agentului termic pentru încălzire, se va utiliza un singur contor de energie termică, ce va înregistra consumul total.

(4) La utilizatorii care se găsesc în situaţia alin. (3) lit. b) se va utiliza un contor de energie termică pe circuitul de apă caldă de consum.

Art. 234 - În cazul în care un utilizator de tip industrial este racordat direct la reţeaua termică de transport, atunci măsurarea energiei termice se face la interfaţa dintre instalaţiile producătorului şi reţeaua termică de transport, conform art. 228, şi la interfaţa dintre reţeaua termică de transport şi instalaţiile utilizatorului, conform art. 231.

Cap. V
Utilizatorii energiei termice

Secţiunea 1
Dispoziţii generale

Art. 235 - (1) Branşamentele până la punctele de delimitare/separare, inclusiv echipamentele de măsurare-înregistrare a energiei termice montate la interfaţa dintre reţelele publice de transport şi/sau distribuţie şi instalaţiile utilizatorilor, fac parte, împreună cu reţelele publice de transport şi distribuţie, din domeniul public al unităţilor administrativ-teritoriale, iar operatorii serviciului care exploatează SACET sunt obligaţi să le întreţină, să le verifice metrologic şi să le înlocuiască ori de câte ori este nevoie, pe cheltuiala lor.

(2) Reţelele de transport şi distribuţie care alimentează mai mulţi utilizatori aparţin proprietăţii publice a unităţilor administrativ-teritoriale, chiar dacă sunt amplasate în subsoluri tehnice ale unor imobile sau pe terenuri proprietate a unor utilizatori. Deţinătorii imobilelor sau ai terenurilor prin care trec aceste reţele sunt obligaţi să păstreze integritatea acestora şi să permită furnizorului executarea lucrărilor de întreţinere, reparaţii şi înlocuirea conductelor, având dreptul la despăgubiri în cazul provocării unor pagube.

Art. 236 - (1) Dreptul de acces şi utilizare a serviciului de alimentare cu energie termică este garantat tuturor utilizatorilor.

(2) Fiecare utilizator trebuie să aibă un branşament termic.

(3) Pentru utilizatorii de tip urban care locuiesc în condominiu de tipul bloc de locuinţe cu mai multe scări sau tronsoane, racordul termic va fi individual pentru fiecare scară sau tronson în parte.

(4) Prin excepţie de la alin. (3), la blocurile deja construite sau în curs de construire la data intrării în vigoare a prezentului regulament, în cazul în care instalaţiile interioare de apă caldă de consum sau instalaţiile interioare de încălzire sunt comune sau au părţi comune pentru toate scările sau tronsoanele condominiului, branşamentul termic poate fi comun pentru întreg condominiul.

(5) În situaţiile prevăzute la alin. (4), la solicitarea asociaţiilor de proprietari/locatari de a avea câte un branşament termic pentru fiecare scară sau tronson a/al condominiului, furnizorul serviciilor de distribuţie a energiei termice este obligat să dea curs solicitării numai pe baza unei documentaţii depuse de utilizator împreună cu solicitarea, documentaţie care va conţine: condiţiile tehnice de realizare, modificările necesare şi costurile aferente realizării. Documentaţia se va întocmi de un agent economic autorizat în proiectarea sistemelor şi reţelelor interioare de alimentare cu apă caldă de consum şi de încălzire. Cheltuielile necesare realizării lucrărilor de branşare/racordare şi contorizare vor fi suportate de solicitant.

Art. 237 - (1) Utilizatorii pot avea unul sau mai multe locuri de consum.

(2) Prevederile prezentului regulament se aplică în raport cu fiecare loc de consum luat separat.

(3) Utilizatorii care au atât consum tehnologic, cât şi consum pentru încălzire şi/sau apă caldă de consum se încadrează în categoria utilizatorilor de tip industrial, de tip agricol sau utilizatori comerciali.

(4) În cazul în care încălzirea spaţiului de lucru este impusă şi de condiţiile în care trebuie să se desfăşoare procesul tehnologic, consumul respectiv de energie termică se consideră că se realizează în scopuri tehnologice.

Art. 238 - Proiectarea, executarea şi recepţionarea instalaţiilor de alimentare şi utilizare a energiei termice, racordate la sistemul energetic de interes local, precum şi exploatarea, întreţinerea, repararea, extinderea sau modificarea instalaţiilor şi a destinaţiei energiei termice consumate se vor efectua în conformitate cu prescripţiile, normativele şi reglementările în vigoare.

Art. 239 - Toţi utilizatorii de energie termică au obligaţia de a obţine, înainte de a începe proiectarea instalaţiei de utilizare, avizul de racordare de la furnizor, acesta având obligaţia de a obţine acordul de furnizare a energiei termice de la producător, înainte de emiterea avizului propriu.

Art. 240 - (1) Pentru executarea instalaţiilor de utilizare a energiei termice destinate unor utilizatori noi sau dezvoltării celor existente este necesar ca, în afară de celelalte avize legale, să se obţină, în prealabil, avizul de racordare, în conformitate cu prevederile art. 239.

(2) Avizul îşi pierde valabilitatea după 1 an de la emitere, dacă execuţia nu a început în acest interval de timp.

Art. 241 - (1) Soluţia de alimentare cu energie termică se stabileşte de furnizor pe baza studiilor elaborate la comanda acestuia, iar soluţia stabilită se precizează în avizul de racordare.

(2) Soluţia precizată este obligatorie în proiectare, execuţie şi exploatare. Pentru marii consumatori, această soluţie trebuie să asigure posibilitatea limitării consumului de energie termică în situaţii de indisponibilităţi în instalaţii.

Art. 242 - (1) Proiectarea şi executarea racordurilor şi branşamentelor termice se fac de către proiectanţi şi executanţi de specialitate autorizaţi conform prevederilor legale, care au obligaţia să respecte prescripţiile şi normativele tehnice în vigoare.

(2) Toate cheltuielile de proiectare, avizare, execuţie, asistenţă tehnică, consultanţă, recepţie şi punere în funcţiune până la punctul de delimitare/separaţie revin în sarcina autorităţii administraţiei publice locale sau a operatorului serviciului conform legii.

(3) Cheltuielile pentru eventualele amenajări sau dezvoltări speciale ale instalaţiilor de alimentare, cerute de utilizatori, revin în sarcina acestora.

(4) În cazul gestiunii delegate, în care autorităţile administraţiei publice locale transferă, în totalitate sau numai în parte, sarcinile şi responsabilităţile proprii cu privire la gestiunea serviciilor, respectiv la administrarea şi exploatarea SACET, unuia sau mai multor operatori, în cadrul contractului de delegare a gestiunii sau prin acte adiţionale la cele existente, se vor stabili condiţiile de realizare a racordurilor termice noi şi modul de decontare, de către autoritatea administraţiei publice locale, a contravalorii acestora în condiţiile aplicării prevederilor alin. (2) şi (3).

Art. 243 - (1) Înainte de a trece la executarea lucrărilor unor instalaţii termice de utilizare, utilizatorul este obligat să prezinte furnizorului, spre avizare, dosarul instalaţiei, din care un exemplar se păstrează la distribuitor.

(2) Dosarul instalaţiei va fi actualizat de către utilizator şi va cuprinde:

a) memoriul justificativ;

b) copie după avizul de racordare;

c) schema termică în detaliu a circuitului cu agent primar şi schemele de principiu ale circuitelor cu agent secundar, indicarea aparatelor de măsură şi control, a automatizărilor şi protecţiilor;

d) tabel cu caracteristicile receptoarelor termice;

e) graficele de consum;

f) exigenţele proceselor tehnologice privind alimentarea cu energie termică.

(3) Punerea în funcţiune a instalaţiilor exploatate de utilizatori se face numai după avizarea dosarului instalaţiei, executarea probelor prevăzute de normativele tehnice în vigoare, precum şi a celor solicitate suplimentar de distribuitor.

(4) Branşarea la reţelele de distribuţie se va face în prezenţa furnizorului sau în prezenta deţinătorului instalaţiilor şi numai după ce s-a încheiat actul de recepţie a branşamentului şi a instalaţiilor de utilizare.

(5) Alimentarea cu energie termică a utilizatorului va începe numai după încheierea contractului de furnizare.

Art. 244 - (1) Furnizorii vor încheia convenţii de exploatare cu marii consumatori, care să cuprindă obligaţii reciproce cu privire la executarea manevrelor, exploatarea şi întreţinerea instalaţiilor termice şi urmărirea regimurilor de consum. Convenţia face parte integrantă din contract, iar prevederile cuprinse în aceasta trebuie respectate de ambele părţi.

(2) Operatorul serviciului şi utilizatorul răspund de exploatarea economică şi în condiţii de protecţie a mediului a instalaţiilor termice din administrarea şi exploatarea lor, având obligaţia să ia măsurile necesare pentru întreţinerea şi păstrarea în bune condiţii a izolaţiei termice a conductelor şi instalaţiilor, menţinerea în bună stare de funcţionare a dispozitivelor de reglaj automat, eliminarea pierderilor prin neetanşeităţi, precum şi de reglarea corectă a parametrilor agenţilor termici.

(3) Utilizatorii sunt obligaţi să păstreze în bună stare utilajul/instalaţia aparţinând operatorului serviciului, care se află în incinta lor, fiindu-le interzis să facă vreo intervenţie asupra acestuia.

(4) Lucrările de revizii şi reparaţii la instalaţiile de alimentare, exploatate de operatorul serviciului, precum şi la instalaţiile utilizatorului, în cazul în care prin aceasta este influenţat regimul de funcţionare al sistemului, inclusiv durata acestora, se stabilesc de comun acord de părţile contractante.

(5) Furnizorul este obligat să anunţe în scris utilizatorul, altul decât cel de tip urban, cu 10 zile lucrătoare înainte, despre necesitatea efectuării lucrărilor de reparaţii necuprinse în programul iniţial, cu precizarea graficului de execuţie a acestora, pentru a se stabili de comun acord data şi durata întreruperilor respective.

(6) Dacă în 5 zile lucrătoare de la data primirii comunicării părţile nu cad de acord, iar urgenţa lucrărilor impune oprirea furnizării energiei termice, furnizorul stabileşte data şi ora întreruperii, pe care le aduce la cunoştinţă utilizatorului, împreună cu motivaţiile necesare, cu cel puţin 24 de ore înainte de a trece la aplicare.

Art. 245 - (1) Utilizatorii, consumatori de energie termică, au obligaţia de a permite accesul delegatului împuternicit al furnizorului la echipamentele de măsurare, când acestea se află montate în incinta sa, precum şi la instalaţiile de consum, pentru controlul acestora, numai în prezenţa sa.

(2) Apa caldă returnată de utilizator trebuie să aibă aceiaşi indici de calitate cu apa fierbinte primită de la distribuitor.

(3) În cazul în care apa caldă returnată nu respectă indicii de calitate stabiliţi prin contract, iar utilizatorul nu are posibilităţi de tratare, acesta va plăti operatorului serviciului majorări la factura de energie termică, conform prevederilor contractuale.

(4) Utilizatorul care impurifică condensatul din conducta de returnare va suporta costul întregii cantităţi de condensat impurificat din reţeaua colectoare comună şi din rezervoarele distribuitorului, în cazul în care distribuitorul nu are posibilitatea să-l trateze.

(5) Operatorul serviciului poate accepta primirea condensatului cu alţi indici de calitate decât cei normaţi, în limitele posibilităţilor sale de utilizare şi de tratare, caz în care utilizatorul este obligat să suporte cheltuielile suplimentare determinate de diferenţa de calitate a condensatului returnat.

Art. 246 - Deconectările individuale ale unor apartamente situate în imobile de locuit tip bloc - condominii, alimentate cu energie termică din sistemul energetic de interes local, indiferent de cauze, se pot realiza în următoarele condiţii cumulative:

a) să se modifice contractul de furnizare al energiei termice, prin act adiţional, la solicitarea reprezentantului legal al asociaţiei de proprietari/locatari, ca urmare a modificării puterii termice instalate în condominiu, cu acordul furnizorului;

b) să existe acceptul scris al proprietarilor spaţiilor cu destinaţie de locuinţă sau cu altă destinaţie cu care cel care doreşte debranşarea are pereţi comuni sau planşee comune, din care să rezulte că sunt de acord cu debranşarea şi cunosc influenţele debranşării asupra condiţiilor de confort şi de mediu din spaţiile pe care le deţin în proprietate;

c) să existe documentaţia tehnică prevăzută la art. 254 lit. g);

d) solicitantul să aibă montat aparat de măsurare a debitului de gaze naturale pe care le consumă, în cazul în care continuă să folosească spaţiul pe care îl are în proprietate, după debranşare.

Art. 247 - În situaţia în care deconectarea se face cu intenţia înlocuirii sistemului de încălzire centralizat cu un alt sistem de încălzire individual, modificarea sistemului de încălzire individual se va face numai cu autorizaţie de construire, obţinută în condiţiile legii, care va ţine cont de modul individual de evacuare a gazelor de ardere, astfel încât condiţiile de mediu din imediata vecinătate să nu fie influenţate şi să fie respectat principiul de asigurare a unui mediu curat pentru vecini.

Art. 248 - Furnizorul are obligaţia de a verifica îndeplinirea condiţiilor prevăzute la art. 246 şi 247 înainte de a emite avizul de deconectare.

(2) În cazul în care deconectarea se face fără îndeplinirea condiţiilor legale, furnizorul este îndreptăţit să aplice penalizări la factură, reprezentând cheltuielile suplimentare de exploatare datorate deconectării.

Art. 249- Deconectările individuale nu se pot executa în acele condominii în care nu s-au produs deconectări anterioare intrării în vigoare a prezentului regulament.

Art. 250 - Debranşarea totală a instalaţiilor interioare de încălzire şi/sau pentru apă caldă de consum ale unui utilizator tip condominiu se va face în următoarele condiţii cumulative:

a) condominiul să nu se afle în zona unitară de încălzire pentru care autoritatea administraţiei publice locale a stabilit că încălzirea se realizează exclusiv în sistem centralizat;

b) acordul scris al asociaţiei de proprietari, exprimat prin hotărârea adunării generale;

c) anunţarea furnizorului şi a autorităţii administraţiei publice locale cu 30 de zile calendaristice înainte de debranşare.

Art. 251 - Deconectarea unui consumator de energie termică dintr-un condominiu este interzisă în următoarele situaţii:

a) se intenţionează deconectarea numai a unor corpuri de încălzire din cadrul spaţiului cu destinaţie de locuinţă şi nu sunt montate repartitoare de costuri;

b) deconectarea totală fără asigurarea încălzirii spaţiului cu destinaţie de locuinţă sau altă destinaţie cu o sursă alternativă de producere a energiei termice.

Art. 252 - (1) Deconectarea corpurilor de încălzire aflate în părţile comune se poate realiza numai pe baza hotărârii adunării generale a asociaţiei de proprietari/locatari şi cu acordul proprietarilor direct afectaţi.

(2) În procesul-verbal al adunării generale se va consemna faptul că aceştia au înţeles că deconectarea corpurilor de încălzire conduce la scăderea confortului termic în acel apartament, iar costurile de încălzire pentru apartament vor creşte.

(3) Proprietarii direct afectaţi sunt:

a) proprietarii apartamentelor care au pereţii comuni cu casa scării în zona de intrare în condominiu sau la fiecare etaj;

b) proprietarii care au pereţi comuni cu uscătoriile sau spălătoriile în care sunt montate, conform proiectului, corpuri de încălzire.

Secţiunea a 2-a
Drepturile şi îndatoririle utilizatorilor

Art. 253 - Utilizatorii de energie termică au următoarele drepturi:

a) să preia energia termică din instalaţiile de transport sau distribuţie, după caz, în conformitate cu prevederile contractului de furnizare;

b) să aibă acces la grupurile de măsurare a energiei termice utilizate pentru facturare, chiar dacă acestea se află în incinta operatorului serviciului, în prezenţa împuternicitului acestuia;

c) să racordeze la instalaţiile proprii, în condiţiile legii, alţi utilizatori de energie termică, denumiţi subconsumatori; racordarea se poate face numai cu acordul prealabil, scris, al furnizorului;

d) să solicite furnizorului remedierea defecţiunilor şi a deranjamentelor survenite la instalaţiile de distribuţie;

e) să solicite rezilierea contractului, cu un preaviz de 30 de zile calendaristice, cu condiţia achitării tuturor obligaţiilor de plată.

f) să recupereze de la operatorul serviciului daunele dovedite a fi din vina acestuia;

g) de a fi anunţat despre întreruperea furnizării de energie termică, conform prevederilor prezentului regulament;

h) să sesizeze autorităţilor administraţiei publice locale şi autorităţii de reglementare competente orice deficienţe constatate în sfera serviciilor de utilităţi publice şi să facă propuneri vizând înlăturarea acestora, îmbunătăţirea activităţii şi creşterea calităţii serviciilor;

i) de a avea acces ori de a primi, la cerere, informaţii cu privire la structura costurilor/tarifelor percepute de furnizor.

Art. 254 - Utilizatorii de energie termică au următoarele obligaţii:

a) să achite integral şi la termen facturile emise de furnizor, eventualele corecţii sau regularizări ale acestora urmând să fie efectuate ulterior;

b) să comunice în scris furnizorului orice modificare a condiţiilor care au fost avute în vedere la întocmirea contractului de furnizare, în special în ceea ce priveşte modificările suprafeţelor de încălzire;

c) să respecte normele şi prescripţiile tehnice în vigoare, în vederea eliminării efectelor negative asupra calităţii energiei termice furnizate;

d) să exploateze şi să întreţină instalaţiile proprii pentru asigurarea utilizării eficiente a energiei termice;

e) să suporte în totalitate consecinţele care îi afectează pe subconsumatori, determinate de restricţionarea sau întreruperea furnizării energiei termice către aceştia, ca urmare a nerespectării prevederilor contractuale, inclusiv în cazul neplăţii energiei termice;

f) să permită furnizorului, la solicitarea acestuia, întreruperea programată a alimentării cu energie termică pentru întreţinere, revizii şi reparaţii executate la instalaţiile acestuia;

g) să nu modifice instalaţiile de încălzire centrală, aferente unui imobil condominial, decât în baza unei documentaţii tehnice care reconsideră ansamblul instalaţiilor termice, aprobată de către furnizor;

h) să suporte costul remedierilor şi a pagubelor produse furnizorului şi altor utilizatori, inclusiv ca urmare a nelivrării energiei termice atunci când s-au produs defecţiuni datorate culpei sale;

i) să permită accesul furnizorului la instalaţiile de utilizare a energiei termice aflate în folosinţă sau pe proprietatea sa, pentru verificarea funcţionării şi integrităţii acestora ori pentru debranşarea/deconectarea instalaţiilor în caz de neplată sau avarie;

j) să nu folosească agentul termic pentru încălzire în alte scopuri decât cele prevăzute în contract;

k) să nu execute lucrări de reparaţie capitală a instalaţiilor de încălzire centrală sau modificarea acestora fără documentaţie tehnică legal aprobată;

l) să nu golească instalaţiile în vederea executării unor modificări sau reparaţii fără acceptul furnizorului, decât în caz de avarii;

m) să se îngrijească de umplerea instalaţiilor imediat după terminarea reparaţiilor;

n) să nu consume energie termică ocolind sau afectând mijloacele de măsură;

o) să suporte cheltuielile de verificare, montare şi demontare a contorului de energie termică, dacă a solicitat verificarea acestuia în interiorul termenului de valabilitate a verificării metrologice, iar sesizarea s-a dovedit a fi neîntemeiată;

p) să suporte costurile aferente umplerii instalaţiilor cu apă tratată, dacă acestea au fost golite din vina sa exclusivă;

q) să returneze întreaga cantitate de agent termic intrată în instalaţiile sale de utilizare, operatorul fiind în drept de a percepe penalizări la contract şi de a solicita recuperarea prejudiciului cauzat.

r) să suporte costurile necesare repunerii în funcţiune a contoarelor de energie termică predate de furnizor cu proces-verbal de custodie, în cazul în care acesta se deteriorează ca urmare a unor intervenţii neautorizate.

Cap. VI
Stabilirea şi facturarea consumurilor de energie termică pentru încălzire şi apă caldă de consum

Secţiunea 1
Dispoziţii generale

Art. 255 - (1) Operatorii, titularii de licenţe a căror activitate este supusă reglementării autorităţii competente, vor întocmi proceduri proprii pentru stabilirea şi facturarea consumurilor de energie termică şi apă caldă de consum.

(2) Pe baza prevederilor prezentului regulament, furnizorul va întocmi proceduri proprii, în funcţie de condiţiile specifice în care îşi desfăşoară activitatea (tipurile de sisteme alimentare cu energie termică şi utilizatori racordaţi, structura organizatorică a operatorului etc.).

(3) Procedurile vor include şi regulile care trebuie respectate la stabilirea consumului de apă rece pentru prepararea apei calde de consum pentru a putea transmite furnizorului serviciului de apă şi de canalizare cantităţile de apă caldă ce urmează a le factura, pe fiecare utilizator în parte. Furnizorul va trata aspectele cu privire la stabilirea consumului de apă rece pentru prepararea apei calde de consum în propria procedură, elaborată pe baza prezentului regulament.

Art. 256 - (1) Prezentele prevederi sunt obligatorii pentru toţi furnizorii, a căror activitate este supusă reglementării autorităţii competente, şi se aplică la întocmirea procedurilor proprii de stabilire şi facturare a consumurilor de energie termică pentru utilizatorii cu care se află în relaţii contractuale.

(2) Procedurile vor fi aprobate de autoritatea de reglementare competentă.

(3) Inexistenţa, utilizarea unei proceduri proprii de stabilire şi facturare a consumurilor de energie termică neaprobată sau neaplicarea celei aprobate conduce la retragerea licenţei de operare.

Art. 257 - Pentru organizarea procesului de stabilire şi facturare a consumurilor de energie termică, furnizorul va defini:

a) activităţile principale presupuse de acest proces;

b) fluxul informaţional aferent activităţilor precizate la lit. a);

c) responsabilităţile compartimentelor implicate în realizarea activităţilor respective.

Art. 258 - Pe baza elementelor definite la art. 257, furnizorul va întocmi şi va include în procedura proprie prezentarea schematică a procesului de stabilire şi facturare a consumurilor de energie termică.

Art. 259 - Furnizorii vor identifica tipurile de utilizatori cărora le asigură alimentarea cu energie termică şi apă caldă de consum.

Art. 260 - Stabilirea consumurilor de energie termică în vederea facturării la utilizatori se efectuează pe baza aparaturii de măsurare instalate la aceştia.

Art. 261 - (1) Facturarea consumurilor de energie termică se va face lunar, iar perioada de facturare va fi eşalonată astfel încât factura să se emită până în data de 15 a lunii pentru consumul lunii anterioare. Furnizorul va defini în procedura proprie modul de stabilire şi data de facturare pentru fiecare staţie/centrală termică în intervalul de timp respectiv. Perioada de facturare face parte din datele obligatorii care vor fi precizate în procesele-verbale încheiate cu ocazia citirii contoarelor.

(2) Prin excepţie de la alin. (1), în perioada de încălzire datele de emitere ale facturilor vor fi în conformitate cu legislaţia care reglementează acordarea ajutoarelor pentru încălzire.

Art. 262 - (1) În cazul în care citirea grupurilor de măsură nu se face de la distanţă, furnizorul este obligat să comunice în scris delegaţilor împuterniciţi ai utilizatorilor data şi intervalul orar la care se vor efectua citirile aparaturii de măsurare utilizate pentru stabilirea şi facturarea consumurilor. Orice abatere de la data şi ora stabilită va fi comunicată acestora, în timp util.

(2) În cazul utilizatorilor contorizaţi, la care citirea contoarelor de energie termică presupune accesul într-o incintă aparţinând utilizatorului, furnizorul va conveni cu acesta condiţiile de acces.

Art. 263 - (1) Atât la demontarea pentru reparare sau verificare metrologică periodică, cât şi la reinstalarea aparaturii de măsurare precizate mai jos, producătorul sau furnizorul trebuie să anunţe delegaţii împuterniciţi ai utilizatorilor în vederea verificării integrităţii sigiliilor metrologice şi a celor aplicate la instalare, înaintea demontării aparaturii, şi, respectiv, să asiste la operaţiunea de sigilare la instalare a aparaturii.

(2) Prevederile alin. (1) se aplică oricărui contor de energie termică ori contor de apă de adaos instalat în staţia/centrala termică sau în instalaţiile utilizatorilor şi utilizat pentru stabilirea consumurilor ce urmează a fi facturate utilizatorilor.

(3) În procesul-verbal ce se încheie la demontarea/montarea unui contor din categoria celor precizate la alin. (1) se consemnează indexul şi starea sigiliilor metrologice şi a celor aplicate la instalare.

(4) Furnizorul va anunţa delegaţii împuterniciţi ai utilizatorilor în scris sau telefonic, cu cel puţin 24 de ore înainte de ora la care este programată operaţiunea respectivă.

Secţiunea a 2-a
Citirea indicaţiilor aparaturii de măsurare şi înregistrarea datelor

Art. 264 - Furnizorul va asigura:

a) citirea indicaţiilor aparaturii de măsurare utilizate pentru stabilirea şi facturarea consumurilor, instalate în staţiile/centralele termice şi la utilizatori, cu frecvenţa precizată la art. 265;

b) înregistrarea şi arhivarea datelor utilizate în procesul de facturare.

Art. 265 - În vederea determinării consumurilor, frecvenţa efectuării citirilor şi înregistrarea indicaţiilor aparaturii de măsurare utilizate în stabilirea consumurilor de energie termică şi apă caldă de consum, în cazul în care acestea nu sunt înregistrate şi memorate prin intermediul unui sistem informatic, sunt următoarele:

a) la predarea serviciului de tură - pentru contoarele de energie termică;

b) orar - pentru termometre, manometre, contoare de apă rece şi, respectiv, apă de adaos instalate în staţiile/centralele termice, în cazul în care parametrii de furnizare ai agentului termic şi ai apei calde de consum nu sunt menţinuţi în limitele stabilite prin condiţiile de furnizare cu instalaţii de automatizare;

c) cel puţin o dată pe lună, pentru contoarele de energie termică montate la utilizatori.

Art. 266 - Informaţiile cu privire la temperaturile agentului termic primar, ale agenţilor termici secundari şi ale apei reci din staţiile/centralele termice pot fi incluse în fişa de urmărire a contorului de energie termică de pe circuitul primar al staţiei/centralei termice sau pot constitui obiectul unei fişe separate.

Art. 267 - În procedura proprie, furnizorul va prezenta câte un model de conţinut pentru fiecare dintre documentele utilizate.

Art. 268 - În concordanţă cu elementele definite la art. 257, furnizorul va prezenta în procedură proprie succesiunea de desfăşurare a activităţilor de citire şi înregistrare a datelor pe categorii de utilizatori, precizând durata acestora.

Art. 269 - Citirea aparaturii de măsurare utilizate la stabilirea şi facturarea consumurilor de energie termică din centralele şi staţiile termice de către personalul desemnat de furnizor se realizează cu frecvenţa precizată la art. 265.

Art. 270 - (1) În cazul în care citirea contoarelor utilizate pentru stabilirea consumurilor în vederea facturării nu se realizează de la distanţă, citirea efectuată în ultima zi a perioadei de facturare stabilite conform art. 261 se realizează în prezenţa delegaţilor împuterniciţi ai utilizatorilor şi se consemnează într-un proces-verbal încheiat între personalul furnizorului cu sarcini în acest domeniu şi delegaţii împuterniciţi ai utilizatorilor.

(2) Citirea contorului de apă rece, pentru stabilirea consumului de apă rece pentru prepararea apei calde de consum, aferent fiecărei staţii termice pe perioada de facturare, se efectuează de către personalul furnizorului serviciului de alimentare cu apă şi de canalizare în aceeaşi zi, convenită de comun acord, în prezenţa personalului desemnat de acesta.

(3) Activitatea precizată la alin. (2) se finalizează prin încheierea între personalul furnizorului de apă rece şi personalul furnizorului a unui proces-verbal.

(4) Furnizorul va întocmi şi prezenta în cadrul procedurii proprii conţinutul documentelor necesare pentru îndeplinirea obligaţiilor stabilite la alin. (1), (2) şi (3).

Art. 271 - Personalul cu sarcini de citire a aparaturii de măsurare utilizate la stabilirea şi facturarea consumurilor de energie termică de la utilizatorii cu puncte termice proprii racordate la

reţeaua termică de transport citeşte cu frecvenţa precizată la art. 265 indicaţiile contorului de energie termică de pe racordul punctului termic la reţeaua termică de transport, asigurându-se totodată de înregistrarea datelor.

Art. 272 - (1) În cazul în care citirea contoarelor utilizate pentru stabilirea consumurilor în vederea facturării nu se realizează de la distanţă, citirea efectuată în ultima zi a perioadei de facturare stabilite conform art. 261 se realizează în prezenţa delegaţilor împuterniciţi ai utilizatorilor şi se consemnează într-un proces-verbal încheiat între personalul furnizorului cu sarcini în acest domeniu şi delegaţii împuterniciţi ai utilizatorilor.

(2) Furnizorul va întocmi şi va prezenta în cadrul procedurii proprii conţinutul procesului-verbal încheiat conform alineatului precedent şi modul de înregistrare a datelor.

Secţiunea a 3-a
Stabilirea consumurilor

Art. 273 - Procesarea datelor obţinute în urma citirii aparatelor de măsură şi efectuarea calculelor în vederea stabilirii consumurilor de energie termică aferente perioadei de facturare finalizate se vor realiza într-un interval de timp pe care furnizorul îl va preciza în procedură proprie.

Art. 274 - Stabilirea consumurilor fiecărui utilizator de tip urban necontorizat, alimentat din reţeaua termică de distribuţie aferentă staţiilor/centralelor termice, presupune parcurgerea a două etape:

a) stabilirea consumurilor pe destinaţii - încălzire şi apă caldă de consum - asigurate din fiecare staţie/centrală termică;

b) defalcarea consumurilor obţinute la nivel de staţie/centrală termică şi stabilirea consumurilor aferente fiecărui utilizator de energie termică branşat la reţelele termice de distribuţie.

Art. 275 - (1) Procedura proprie va include schema logică a programului de calcul - în cazul în care furnizorul decide utilizarea unui astfel de program - şi formularul/formularele propuse pentru centralizarea rezultatelor intermediare, dacă este cazul.

(2) Furnizorul va prezenta în clar succesiunea operaţiunilor presupuse de stabilirea consumurilor aferente staţiilor/centralelor termice, personalul care urmează a le desfăşura şi formularele utilizate.

Art. 276 - (1) Pe baza consumurilor la nivel de staţii/puncte termice determinate conform precizărilor din cadrul secţiunilor anterioare se stabilesc consumurile de energie termică şi apă rece pentru apa caldă de consum, aferente fiecărui utilizator necontorizat (asociaţie de proprietari/locatari, agent economic, instituţie publică etc.). Defalcarea consumurilor se realizează conform art. 277.

(2) În cazul în care nu sunt montate repartitoare de costuri în condominiu, defalcarea consumurilor între 2 sau mai mulţi utilizatori alimentaţi prin intermediul unui branşament comun, la care contorizarea este realizată la nivelul respectivului branşament, se realizează conform prevederilor art. 277.

Art. 277 - Defalcarea consumurilor pe utilizatorii necontorizaţi alimentaţi din reţelele termice de distribuţie (utilizatori casnici, agenţi comerciali, instituţii publice/social-culturale) se realizează, astfel:

- pentru încălzire, defalcarea se face proporţional cu suprafaţa echivalentă termic;
- pentru apa caldă de consum livrată:

[_] utilizatorilor casnici, defalcarea se face proporţional cu numărul de persoane;

[_] agenţilor comerciali şi instituţiilor publice/social-culturale, defalcarea se face după baremuri stabilite prin acte normative sau standarde.

Art. 278 - În procedura proprie, furnizorul va preciza circuitul documentelor (cu indicarea formularelor implicate) în cadrul compartimentelor şi durata de timp alocată pentru analizarea şi avizarea consumurilor de către fiecare compartiment/persoană implicată.

Secţiunea a 4-a
Emiterea facturilor

Art. 279 - (1) În procedura proprie de emitere a facturilor furnizorul va prezenta conţinutul facturii şi va preciza durata de timp alocată acestei activităţi.

(2) În funcţie de modalităţile adoptate pentru distribuirea facturilor conform art. 281, furnizorul va decide asupra necesităţii întocmirii unor centralizatoare/borderouri în vederea simplificării şi eficientizării acestei activităţi.

Art. 280 - (1) La solicitarea utilizatorilor necontorizaţi, furnizorul le va prezenta un formular conţinând toate datele necesare înţelegerii şi verificării modului în care s-au determinat energia termică precizată în factura emisă acestora şi volumul de apă rece pentru apa caldă de consum facturat de furnizorul serviciului public de alimentare cu apă şi de canalizare, aferente perioadei de facturare anterioare, pentru fiecare staţie/centrală termică.

(2) Datele incluse în acest formular vor fi cel puţin următoarele:

a) energia termică intrată în staţia termică, inclusiv indexul vechi şi cel nou ale contoarelor de energie termică;

b) energia termică produsă în centrala termică, inclusiv indexul vechi şi nou al contoarelor de energie termică;

c) consumul propriu de apă al staţiei/centralei termice;

d) pierderile de energie termică în staţia/centrala termică;

e) pierderile de energie termică prin transfer termic în reţelele termice de distribuţie aferente staţiei/centralei termice, defalcate pe destinaţii (încălzire şi apă caldă de consum);

f) pierderile de energie termică prin pierderile masice de agent termic în reţelele termice de distribuţie aferente staţiei/centralei termice (aferente atât circuitelor de încălzire, cât şi celor de apă caldă de consum);

g) temperatura medie lunară pentru agentul termic de încălzire furnizat din staţia/centrala termică;

h) temperatura medie lunară pentru apa caldă de consum furnizată din staţia/centrala termică;

i) temperatura medie lunară pentru apa rece intrată în staţia/centrala termică;

j) energia termică pentru apa caldă de consum furnizată din staţia/centrala termică;

k) energia termică pentru încălzire furnizată din staţia/centrala termică;

l) energia termică pentru apă caldă de consum furnizată utilizatorilor contorizaţi, alimentaţi din staţia/centrala termică;

m) energia termică pentru încălzire furnizată utilizatorilor contorizaţi, alimentaţi din staţia/centrala termică;

n) energia termică pentru apa caldă de consum furnizată agenţilor comerciali, instituţiilor publice/social-culturale alimentate din staţia/centrala termică (determinată pe bază de baremuri);

o) energia termică pentru încălzire furnizată agenţilor comerciali, instituţiilor publice şi social-culturale alimentate din staţia/centrala termică;

p) suprafaţa echivalentă termic, totală şi defalcată pe condominii, a instalaţiilor alimentate din staţia/centrala termică;

q) numărul total de persoane alimentate din staţia/centrala termică şi defalcat pe condominii;

r) volumul de apă de adaos aferent staţiei/centralei termice;

s) volumul de apă rece intrat în staţia/centrala termică;

t) volumul total de apă caldă de consum furnizat din staţia/centrala termică;

u) dacă s-au efectuat diminuări ale energiei termice furnizate în funcţie de parametrii reali de livrare ai energiei termice faţă de cei din contract.

Art. 281 - Distribuirea facturilor se face în conformitate cu reglementările legale în vigoare.

Art. 282 - Procedura proprie de facturare va cuprinde capitole distincte privind modul de calcul al cantităţilor de energie termică facturate pentru utilizatori:

a) urbani necontorizaţi, alimentaţi din centrale sau staţii termice;

b) urbani contorizaţi şi necontorizaţi, alimentaţi din aceeaşi centrală sau staţie termică;

c) urbani contorizaţi, alimentaţi din aceeaşi centrală sau staţie termică;

d) alimentaţi direct din reţeaua termică de transport;

e) alte situaţii specifice existente sau previzibile.

Art. 283 - Pentru staţiile termice echipate cu contoare de energie termică pe circuitul/circuitele secundare de încălzire şi/sau pe circuitul/circuitele de apă caldă de consum, stabilirea consumurilor se va face utilizându-se indicaţiile acestor contoare. Furnizorii care înregistrează astfel de situaţii în instalaţiile pe care le exploatează vor detalia în procedura proprie şi modul de calcul aferent acestor situaţii, particularizând modelul de calcul.

Art. 284 - În toate cazurile se vor factura:

a) consumul de energie termică pentru încălzire;

b) consumul de energie termică înglobată în apa caldă de consum.

Art. 285 - Pentru utilizatorii urbani necontorizaţi, alimentaţi din centrale sau staţii termice, procedura de calcul va ţine cont de:

a) cantitatea de energie termică intrată în staţia termică;

b) cantitatea de energie termică ieşită din centrala termică;

c) pierderile totale de energie termică pe reţeaua de distribuţie aferentă acestuia;

d) pierderile de energie termică în staţia termică, care se pot exprima ca o cotă din energia termică intrată în staţia termică;

e) pierderile de energie termică prin transfer termic către mediul ambiant pe reţeaua de distribuţie aferentă centralei sau staţiei termice, exprimate ca o cotă din energia termică intrată în staţia termică;

f) pierderile de energie termică prin pierderi masice de agent termic, atât pentru circuitele de încălzire, cât şi pentru reţelele de apă caldă de consum şi recirculare, aferente centralei sau staţiei termice;

g) volumul de apă de adaos tratată aferent circuitelor de încălzire corespunzătoare staţiei termice;

h) media lunară a temperaturilor medii zilnice ale agentului termic secundar din conducta de tur, înregistrate;

i) media lunară a temperaturilor medii zilnice ale agentului termic secundar din conducta de retur, înregistrate;

j) pierderile de energie termică prin pierderi masice pe circuitele de apă caldă de consum, pe baza volumului de pierderi masice în reţelele de apă caldă de consum şi recirculare;

k) media lunară a temperaturilor orare ponderate cu debitul de apă rece orar, măsurate pe conducta de distribuţie a apei calde de consum, calculate;

l) media lunară a temperaturilor medii zilnice măsurate pe conducta de apă rece care alimentează staţia termică, înregistrate;

m) volumul de pierderi masice în reţelele de apă caldă de consum şi recirculare, de la centrala sau staţia termică la utilizatori;

n) volumul de apă care reflectă consumul propriu al centralei sau staţiei termice, calculat pe baza baremurilor de consum pentru apa rece corespunzătoare utilităţilor cu care este dotată staţia termică şi a numărului de persoane care deservesc staţia termică. Baremurile se precizează în procedura proprie pentru fiecare staţie termică;

o) perioadele de facturare care includ momentul de trecere de la un regim la celălalt (iarnă - vară sau vară - iarnă), aplicându-se în mod distinct (prin citirea aparaturii de măsurare la data schimbării regimurilor).

Art. 286 - Pentru utilizatorii urbani contorizaţi şi necontorizaţi, alimentaţi din aceeaşi centrală sau staţie termică, se va ţine seama de:

a) toate aspectele enunţate la art. 285;

b) posibilitatea ca suma consumurilor indicate de contoarele de energie termică montate la utilizatori să depăşească cantitatea de energie termică intrată în centrala sau staţia termică rezultând un consum nul sau negativ pentru utilizatorii care nu au montate contoare de energie termică;

c) posibilitatea ca în urma calculelor să rezulte consumuri pentru utilizatorii necontorizaţi cu valori anormale, duble sau mult diferite faţă de media consumurilor utilizatorilor contorizaţi;

d) identificarea cauzelor care pot conduce la determinarea unor consumuri anormale, cum ar fi:

- utilizatorii necontorizaţi reprezintă o pondere mică faţă de totalul utilizatorilor;
- consumuri mai mici ale utilizatorilor contorizaţi;
- existenţa repartitoarelor de costuri la utilizatorii contorizaţi;
- restricţionarea alimentării cu energie termică a unor utilizatori;
- alte cauze care conduc la o comparaţie needificatoare sau nereală a consumurilor.

Art. 287 - Pentru utilizatorii urbani contorizaţi alimentaţi din aceeaşi centrală sau staţie termică se va ţine seama de:

a) existenţa într-un condominiu atât a utilizatorilor casnici, cât şi a agenţilor comerciali, instituţiilor publice/social-culturale etc., alimentaţi dintr-un branşament termic comun atât pentru circuitul de încălzire, cât şi pentru circuitul de apă caldă de consum;

b) cantităţile de energie termică înregistrate de contoarele montate la branşament;

c) baremele aferente utilizatorilor, alţii decât cei de tip urban, dacă aceştia nu au contoare de energie termică pentru determinarea cantităţilor consumate;

d) suprafaţa echivalentă termic aferentă corpurilor de încălzire din spaţiile cu destinaţie de locuinţă (utilizatori de tip urban) şi suprafaţa echivalentă termic a corpurilor de încălzire din spaţiile cu altă destinaţie, în cazul în care nu sunt montate repartitoare de costuri pentru energie termică pentru încălzire;

e) indicaţiile repartitoarelor de costuri sau ale contoarelor de energie termică montate la nivel de apartament;

f) suprafaţa echivalentă termic aferentă corpurilor de încălzire din spaţiile cu altă destinaţie decât cea de locuinţă (utilizatori, alţii decât cei de tip urban), majorată cu 30%, în cazul în care aceştia refuză montarea repartitoarelor de costuri;

g) numărul total de unităţi recalculate, înregistrate de repartitoarele de costuri din întreg condominiul, şi numărul total de unităţi recalculate, înregistrate de repartitoarele de costuri ale fiecărui tip de utilizator;

Art. 288 - Pentru utilizatorii necontorizaţi, alimentaţi direct din reţeaua termică de transport, se va ţine seama de:

a) indicaţiile termometrelor indicatoare existente pe racordul termic al staţiei termice aferente utilizatorului, la reţeaua de transport, şi datele teoretice din regimul hidraulic şi termic;

b) debitul orar de calcul al utilizatorului din conducta de tur, conform studiului de regimuri hidraulice şi termice;

c) valoarea medie a temperaturilor măsurate pe conducta de tur a circuitului primar al staţiei termice, pe perioada de facturare;

d) valoarea medie a temperaturilor măsurate pe conducta de retur a circuitului primar al staţiei termice, pe perioada de facturare;

e) numărul de ore de funcţionare a instalaţiilor utilizatorului, pe perioada de facturare.

Art. 289 - În procedura proprie furnizorul va prezenta şi modul în care realizează corectarea consumurilor - energia termică pentru încălzire, energia termică pentru apa caldă de consum şi volumul de apă rece pentru prepararea apei calde de consum - şi/sau acordă despăgubiri, pentru utilizatorii faţă de care nu şi-a respectat prevederile contractuale referitoare la calitatea energiei termice furnizate şi la continuitatea serviciului în condiţiile prezentului regulament.

Art. 290 - În corelare cu prevederile art. 257, furnizorul va defini în procedura proprie responsabilităţile personalului/compartimentelor implicat/implicate în activităţile de stabilire şi facturare a consumurilor de energie termică la utilizatori, precizând în clar personalul căruia îi revin următoarele sarcini/responsabilităţi:

a) implementarea procedurii;

b) verificarea periodică a modului de aplicare a prevederilor procedurii;

c) iniţierea modificării procedurii în funcţie de rezultatele obţinute în aplicarea acesteia;

d) instruirea şi verificarea personalului implicat cu privire la însuşirea şi modul de aplicare a procedurii;

e) comunicarea în scris, către toţi utilizatorii, a datei şi intervalului orar la care se efectuează citirile aparaturii de măsurare în vederea facturării, precum şi a eventualelor abateri de laprogramul prestabilit;

f) citirea periodică a indicaţiilor aparaturii de măsurare din staţiile/centralele termice şi de la utilizatori în vederea stabilirii consumurilor de energie termică şi de apă rece pentru prepararea apei calde de consum şi înregistrarea acestora în fişele de urmărire corespunzătoare;

g) citirea periodică a indicaţiilor aparaturii de măsurare din centralele termice şi consemnarea valorilor respective în registrul de parametri aferent, dacă arhivarea datelor nu se realizează electronic;

h) calcularea valorilor medii zilnice ale temperaturilor pe baza valorilor citite periodic şi consemnate în registrele de parametri din staţiile/centralele termice;

i) încheierea proceselor-verbale de citire a indicaţiilor aparaturii de măsurare din staţiile/centralele termice şi de la utilizatori la sfârşitul perioadei de facturare, dacă culegerea datelor nu se realizează de la distanţă;

j) verificarea şi avizarea fişelor de urmărire a consumurilor;

k) efectuarea calculelor de stabilire a consumurilor de energie termică şi de apă rece pentru prepararea apei calde de consum corespunzătoare fiecărei staţii/centrale termice:

- preliminare;

- pe parcursul perioadei de facturare;
- la sfârşitul perioadei de facturare;

l) analizarea consumurilor de energie termică şi de apă rece pentru apa caldă de consum, corespunzătoare fiecărei staţii/centrale termice;

m) defalcarea consumurilor pe utilizatori;

n) operaţiuni preliminare defalcării consumurilor pe utilizatori - pentru situaţiile în care măsurarea consumurilor se face pe grupuri de utilizatori - dacă este cazul;

o) introducerea datelor în baza de date a aplicaţiilor informatice utilizate pentru stabilirea consumurilor pentru fiecare utilizator şi/sau emiterea facturilor - dacă este cazul;

p) iniţierea rulării aplicaţiei informatice utilizate pentru facturare;

q) stabilirea consumurilor de energie termică şi apă rece pentru prepararea apei calde de consum în perioadele de indisponibilitate a aparaturii de măsurare;

r) verificarea rezultatelor obţinute prin rularea eventualelor aplicaţii informatice utilizate;

s) analizarea consumurilor de energie termică şi de apă rece pentru apa caldă de consum corespunzătoare utilizatorilor;

t) înaintarea spre avizare a centralizatoarele consumurilor de energie termică şi de apă;

u) pregătirea facturilor în vederea transmiterii acestora la utilizatori;

v) înregistrarea şi arhivarea documentelor referitoare la stabilirea şi facturarea consumurilor de energie termică şi apă rece pentru prepararea apei calde de consum la utilizatori.

Secţiunea a 5-a

Conţinutul-cadru al procedurii proprii de stabilire şi facturare a consumurilor de energie termică pentru utilizatori

Art. 291 - Furnizorii de energie termică au obligaţia de a-şi întocmi propria procedură de stabilire şi facturare a consumurilor de energie termică pentru utilizatori, în termen de 6 luni de la intrarea în vigoare a prezentului regulament.

Art. 292 - Procedura proprie de stabilire şi facturare a consumurilor de energie termică pentru utilizatori, întocmită de furnizor conform prevederilor art. 255 alin. (2), va respecta următorul cuprins-cadru:

a) definiţii şi abrevieri;

b) documente de referinţă;

c) etape de stabilire a consumurilor de energie termică şi emiterea facturilor;

d) responsabilităţile personalului în activităţile de stabilire şi facturare a consumurilor;

e) anexe.

Art. 293 - (1) Capitolul I "Scop" va defini scopul procedurii, precum şi condiţiile specifice în care se desfăşoară activitatea de furnizare a energiei termice.

(2) Capitolul II "Domeniul de aplicare" va defini domeniul de aplicare a prevederilor procedurii, precum şi tipul de utilizatori cărora le furnizează energie termică.

(3) Capitolul III "Definiţii şi abrevieri" va defini termenii utilizaţi în procedură, în conformitate cu definiţiile şi abrevierile din prezentul regulament. În cazul în care este necesară definirea altor termeni, se recomandă utilizarea definiţiilor incluse în reglementările autorităţilor de reglementare competente.

(4) Capitolul IV "Documente de referinţă" va include titlurile documentelor de referinţă care au stat la baza întocmirii procedurii (acte normative în vigoare sau hotărâri ale consiliului local).

(5) Capitolul V "Etape de stabilire a consumurilor de energie termică şi emiterea facturilor" va fi structurat pe secţiuni, astfel:

a) "Reguli generale", în care furnizorul va respecta prevederile art. 257 - 263 din prezentul regulament;

b) "Citirea indicaţiilor aparaturii de măsurare şi înregistrare a datelor", în care se vor respecta prevederile art. 264 - 272 din prezentul regulament, incluzând în anexele procedurii formularele de registre de parametri, fişe de urmărire a înregistrărilor contoarelor, tipuri de procese-verbale conform prevederilor prezentului regulament-cadru. Furnizorul va trata în mod distinct toate tipurile de utilizatori, în funcţie de modul de alimentare cu energie termică;

c) "Stabilirea consumurilor de energie termică", incluzând prevederi din care să reiasă modul în care se aplică metodologia proprie de stabilire a consumurilor de energie termică, respectând prevederile art. 273 şi art. 274 din prezentul regulament. Metodologia va fi inclusă într-o anexă la procedura proprie. În cazul în care furnizorul utilizează un program de calcul, schema logică a acestuia va fi inclusă într-o anexă la procedură;

d) "Defalcarea consumurilor pe utilizatori". Conform art. 276 din prezentul regulament-cadru, furnizorul va preciza în această secţiune principalele activităţi şi durata acestora în vederea defalcării consumurilor pe utilizatori, aplicând prevederile din metodologia proprie, prezentând relaţiile de calcul conform prevederilor art. 284 - art. 289 din prezentul regulament. În cazul în care furnizorul va utiliza un program de calcul, schema logică a acestuia va fi inclusă într-o anexă la procedură;

e) "Emiterea facturilor", stabilindu-se:

- conţinutul facturii (în conformitate cu prevederile din licenţa de furnizare şi ale art. 279 din prezentul regulament);
- timpul alocat activităţilor privind emiterea facturilor;
- conţinutul formularului (elaborat conform modelului din anexa nr. 2 la prezentul regulament) pe care îl va utiliza pentru transmiterea la utilizatori a datelor menţionate la art. 280;

f) "Distribuirea facturilor", furnizorul precizând modalitatea prin care se asigură distribuirea facturilor la utilizatori;

g) "Arhivarea şi accesul utilizatorilor la informaţii", - furnizorul va preciza modul de arhivare şi asigurare a accesului la informaţii de către utilizatori, respectând prevederile legale în vigoare privitoare la arhivarea documentelor şi accesul la informaţi de interes public;

h) "Responsabilităţile personalului în activităţile de stabilire şi facturare a consumurilor" - furnizorul va include sarcinile/responsabilităţile care revin personalului/compartimentelor, stabilite în funcţie de structura organizatorică proprie şi prevederile art. 290;

i) "Anexe", care va cuprinde următoarele:

- scheme logice ale programelor de calcul utilizate (dacă este cazul);
- scheme de funcţionare ale staţiilor/centralelor termice;
- metodologie de stabilire a consumurilor de energie termică;
- modele de conţinut pentru documentele utilizate (registre de parametri, fişe de urmărire a înregistrărilor contoarelor, procese-verbale încheiate cu delegaţii împuterniciţi ai utilizatorilor, cereri etc.);
- valori în vigoare ale parametrilor din formulele de calcul, pe baza cărora se stabilesc consumurile de energie termică conform modelului din anexa nr. 1 la Regulamentul;
- formular-tip conţinând datele necesare înţelegerii şi verificării de către utilizatorii casnici necontorizaţi a modului în care s-au determinat energia termică, precizate în factura emisă, şi volumul de apă rece pentru apa caldă de consum;

- organigrama întreprinderii;
- avizul consiliului local;
- aprobarea autorităţii competente;
- alte anexe.

Cap. VII
Relaţia contractuală

Art. 294 - (1) Furnizarea energiei termice se face numai pe bază de contract încheiat între furnizor şi utilizator, între producător şi operatorul serviciului, precum şi între utilizator şi subconsumator, ale cărui prevederi trebuie respectate de fiecare parte.

(2) Contractele încheiate în condiţiile alin. (1) vor avea clauzele minime stabilite de către autoritatea de reglementare competentă în contractele-cadru.

(3) Consumul de energie termică fără contract este considerat consum fraudulos, constituie contravenţie sau infracţiune, după caz, şi se pedepseşte conform legilor în vigoare.

(4) Încheierea contractului de furnizare a energiei termice cu un nou utilizator sau modificarea contractului încheiat cu un consumator existent care doreşte modificarea consumului se face numai după obţinerea acordului de furnizare a energiei termice potrivit reglementărilor în vigoare şi după prezentarea dosarului instalaţiei, conform prevederilor art. 243 din prezentul regulament.

Art. 295 - (1) Energia termică furnizată utilizatorilor prin sistemele de alimentare cu energie termică trebuie să respecte, în punctele de delimitare/separare a instalaţiilor, parametrii tehnologici şi programele de furnizare stabilite în contractele de furnizare şi cerinţele standardelor de performanţă.

(2) Conţinutul contractului de furnizare a energiei termice se convine între părţile contractante, cu respectarea prevederilor prezentului regulament, a dispoziţiilor Codului comercial român,având la bază contractul-cadru elaborat şi aprobat de autoritatea de reglementare competentă, careva cuprinde, în principal, următoarele clauzele minime:

a) părţile contractante şi reprezentanţii lor legali;

b) graficele de consum, dacă este cazul;

c) condiţiile tehnice ale furnizării;

d) drepturile şi obligaţiile părţilor contractante;

e) delimitarea instalaţiilor dintre furnizor şi consumator;

f) convenţia de exploatare şi de reglare a instalaţiilor, dacă este cazul;

g) scopul în care se consumă energia termică, dacă este cazul;

h) preţul reglementat, conform legislaţiei în vigoare, de furnizare a energiei termice;

i) modul de măsurare şi plată a energiei termice furnizate, a energiei termice primite de la utilizatorul autoproducător sau independent şi a agenţilor termici nerestituiţi, după caz;

j) programul de executare a reparaţiilor, dacă este cazul;

k) tranşele de limitări în caz de indisponibilităţi în instalaţiile de alimentare;

l) posibilitatea livrării energiei termice pentru asigurarea puterii termice minime tehnologic ca măsură anterioară suspendării contractului, în cazul neachitării facturilor pentru energia termică, în perioada de încălzire;

m) clauze speciale.

(3) Contractele de furnizare a energiei termice se vor întocmi, în funcţie de tipul utilizatorilor, conform contractelor-cadru întocmite şi aprobate de autoritatea de reglementare competentă pentru utilizatorii de tip urban, de tip comercial şi utilizatorii de tip agricol şi industrial.

Art. 296 - (1) Contractul de furnizare a energiei termice se încheie pe o durată convenită între părţi, cu anexe pentru fiecare loc de consum şi cu prevederi pentru furnizarea de abur şi, separat, pentru furnizarea de apă fierbinte sau caldă, cu excepţia contractului dintre producător şi operatorul serviciului, la care nu se fac anexe pe fiecare loc de consum.

(2) Prin excepţie de la prevederile alin. (1), contractele încheiate între furnizorii de energie termică şi utilizatorii de tip urban pentru furnizarea energiei termice pentru încălzire şi prepararea apei calde de consum au caracter permanent.

(3) În cazul imobilelor tip condominiu, indiferent de destinaţie, având branşamente şi instalaţii interioare de utilizare comune, calitatea de titular de contract revine asociaţiei de proprietari legal constituite.

Art. 297 - (1) În contract se va evidenţia, dacă este cazul, separat consumul de energie termică pentru scopuri tehnologice, cel pentru încălzire şi cel pentru prepararea apei calde de consum.

(2) Cantităţile de căldură se vor defalca pe tipurile de agent termic furnizat, precizându-se parametrii de calitate ai energiei termice şi ai agentului termic şi, dacă este cazul, pentru fiecare, debitele minime şi maxime orare preluate în regim de iarnă şi de vară, procentul de condensat şi apă caldă returnate, indicii de calitate ai condensatului şi ai apei calde returnate.

(3) Pentru apa fierbinte se va înscrie în contract şi debitul hidraulic maxim orar ce poate fi livrat şi regimul de consum (continuu sau cu intermitenţă).

Art. 298 - (1) Prevederile din contractul de furnizare a energiei termice pot fi completate şi modificate prin acte adiţionale, cu acordul scris al părţilor.

(2) Clauzele contractuale variabile în timp fac obiectul anexelor la contract şi constituie părţi integrante ale acestuia.

(3) Pe parcursul executării contractului, condiţiile tehnice se pot modifica numai cu acordul părţilor.

Art. 299 - (1) Puterea termică precizată în contractul dintre producător şi distribuitor trebuie să fie egală cu suma puterilor termice contractate de distribuitor cu consumatorii săi, aplicându-se coeficienţii de simultaneitate, la care se adaugă consumul tehnologic, pe structuri, pentru transportul şi distribuţia agentului termic de la punctul de producere la instalaţiile de utilizare.

(2) Consumul tehnologic de energie termică pentru transport şi distribuţie se determină prin măsurători şi prin studii de regim hidraulic şi termic elaborate de unităţi de proiectare de specialitate şi autorizate, iar, în cazul în care consumurile tehnologice determinate depăşesc valorile normate prevăzute în prezentul regulament, se vor lua măsuri pentru remedierea deficienţelor.

Art. 300 - (1) Relaţia contractuală furnizor-utilizator se materializează la nivelul branşamentului, în punctul de delimitare a instalaţiilor; în cazul clădirilor tip condominiu având branşamente şi instalaţii interioare comune, indiferent de destinaţie.

(2) Furnizorul nu are competenţa de a se implica în defalcarea şi repartizarea pe deţinătorii spaţiilor locative individuale a cheltuielilor aferente condominiului pentru consumul de energie termică şi apă caldă de consum, în cazul în care în condominiu sunt montate repartitoare de costuri.

(3) Deţinătorii cu orice titlu ai spaţiilor locative, situate în imobile existente tip condominiu, racordate la reţelele publice de distribuţie a energiei termice, având branşamente şi instalaţii interioare comune, vor încheia contracte de furnizare astfel:

a) contract de furnizare pentru spaţiile cu destinaţie de locuinţă sau altă destinaţie în care calitatea de titular de contract o are asociaţia de proprietari/locatari legal constituită;

b) contracte de furnizare în nume propriu cu furnizorul, dacă asigură pe propria cheltuială condiţiile tehnice necesare individualizării consumurilor, indiferent de destinaţia spaţiului locativ deţinut.

Art. 301 - (1) Contravaloarea serviciilor de alimentare cu energie termică furnizate utilizatorilor se încasează de la aceştia pe bază de factură; factura reprezintă documentul de plată emis în conformitate cu legislaţia fiscală în vigoare de furnizor.

(2) Facturarea şi încasarea contravalorii serviciilor furnizate se fac lunar sau, dacă părţile stabilesc altfel, la intervalele prevăzute în contractul de furnizare. Facturarea şi plata consumului de energie termică livrată numai pentru încălzire se pot eşalona, cu acordul părţilor, pe parcursul întregului an, regularizările făcându-se semestrial, urmând ca în factură să se treacă consumul real al cantităţii de căldură consumată în condiţiile legislaţiei în vigoare.

Cap. VIII
Preţuri şi tarife

Art. 302 - (1) Operatorul serviciului public de alimentare cu energie termică în sistem centralizat va practica tarifele aprobate potrivit normelor în vigoare.

(2) Facturarea se face în baza preţurilor şi tarifelor aprobate şi a cantităţilor efective, determinate potrivit prevederilor din prezentul regulament.

(3) Stabilirea, ajustarea şi modificarea preţurilor şi tarifelor se realizează conform actelor normative în vigoare.

Cap. IX
Dispoziţii finale şi tranzitorii

Art. 303 - (1) Regulamentul serviciului de alimentare cu energie termică va fi supus aprobării consiliului local, intrând în vigoare la 30 de zile de la aprobarea lui de cătrea acestea.

(2) În regulamentul întocmit şi aprobat de autoritatea administraţiei publice locale se specifică contravenţiile în domeniul serviciului de alimentare cu energie termică atât pentru utilizatori, cât şi pentru operatori, cu indicarea acestora, şi cuantumul amenzilor aplicabile.

Constituie contravenţii şi se sancţionează cu amendă de la 500 lei la 2.500 lei următoarele fapte:

a) folosirea de către utilizator a apei calde de consum şi a agentului termic pentru încălzire pentru alte scopuri decât cele prevăzute în contract;

b) golirea instalaţiilor de către utilizatorul/consumatorul serviciului în vederea executării unor modificări sau reparaţii fără acordul scris al operatorului serviciului şi al asociaţiei de proprietari,cu excepţia cazurilor de avarii sau de forţă majoră.

Constituie contravenţie şi se sancţionează cu amendă de la 500 lei la 1.000 lei următoarele fapte:

a) refuzul utilizatorilor de a permite operatorului accesul la dispozitivele de măsurare-înregistrare, în scopul efectuării controlului, înregistrării consumurilor ori pentru executarea lucrărilor de întreţinere şi reparaţii;

b) nerespectarea de către utilizatori a termenelor pentru încheierea acţiunii de contorizare individuală la nivel de apartament;

c) racordarea la sistemele de utilităţi publice fără acord de furnizare/preluare, respectiv aviz de branşare/racordare eliberat de operator;

d) utilizarea fără contract de furnizare/prestare a serviciilor de utilităţi publice;

e) modificarea neautorizată de către utilizatori a instalaţiilor, utilajelor, echipamentelor şi a dotărilor aferente sistemelor de utilităţi publice.

Constituie contravenţie şi se sancţionează cu amendă de la 10.000 lei la 20.000 lei următoarele fapte:

a) refuzul operatorului de a permite utilizatorilor accesul la dispozitivele de măsurare-înregistrare a consumurilor, când acestea sunt montate în instalaţia aflată în administrarea sa;

b) întârzierea nejustificată a operatorilor de a branşa/racorda noi utilizatori, precum şi impunerea unor soluţii de branşare/racordare inadecvate din punct de vedere tehnicoeconomic şi neconforme actelor normative în vigoare şi reglementărilor stabilite de autorităţile naţionale de reglementare competente;

c) sistarea nejustificată a serviciului sau refuzul de a realimenta utilizatorii după achitarea la zi a debitelor restante.

Constituie contravenţie şi se sancţionează cu amendă de la 20.000 lei la 50.000 lei următoarele fapte:

a) încălcarea de către operatori a prevederilor reglementărilor tehnice şi/sau comerciale, inclusiv a reglementărilor-cadru ale serviciilor de utilităţi publice stabilite de autorităţile de reglementare competente, precum şi nerespectarea condiţiilor asociate licenţelor;

b) refuzul operatorilor de a pune la dispoziţia autorităţilor de reglementare competente datele şi/sau informaţiile solicitate ori furnizarea incorectă şi incompletă de date şi/sau informaţii necesare desfăşurării activităţii acestora;

c) furnizarea/prestarea serviciilor de utilităţi publice în afara parametrilor tehnici şi/sau calitativi adoptaţi prin contractul de furnizare/prestare ori a celor stabiliţi prin normele tehnice şi/sau comerciale adoptate de autoritatea de reglementare competentă;

d) nerespectarea de către operatori a termenelor-limită stabilite pentru încheierea acţiunii de contorizare la branşamentele utilizatorilor;

Constituie contravenţii şi se sancţionează cu amendă de la 5.000 lei la 10.000 lei debranşarea/deconectarea de la SACET a utilizatorului sau consumatorului de energie termică fără respectarea dispoziţiilor prezentului Regulament, cu excepţia faptei care constituie infracţiune şi care se pedepseşte conform prevederilor Legii nr. 286/2009 privind Codul Penal, cu modificările şi completările ulterioare.

Constituie contravenţie şi se sancţionează cu amendă de la 30.000 lei la 50.000 lei următoarele fapte:

a) refuzul operatorilor de a se supune controlului şi de a permite verificările şi inspecţiile prevăzute prin reglementări sau dispuse de autoritatea de reglementare competentă, precum şi obstrucţionarea acesteia în îndeplinirea atribuţiilor sale;

b) neaplicarea măsurilor stabilite cu ocazia activităţilor de control;

c) furnizarea/prestarea serviciilor de utilităţi publice de către operatorii fără licenţă eliberată potrivit prevederilor prezentei legi;

d) nesolicitarea de către operatori a acordării licenţei, în termen de 90 de zile de la data aprobării hotărârii de dare în administrare sau, după caz, de la data semnării contractului de delegare a gestiunii;".

d) furnizarea/prestarea serviciilor de utilităţi publice fără hotărâre de dare în administrare;

e) furnizarea/prestarea serviciilor de utilităţi publice fără contract de delegare a gestiunii;

f) practicarea unor preţuri şi/sau tarife neaprobate sau mai mari decât cele aprobate de autorităţile administraţiei publice locale, de asociaţiile de dezvoltare intercomunitară având ca scop serviciile de utilităţi publice sau de autoritatea de reglementare competentă, după caz, în baza metodologiilor stabilite de autorităţile de reglementare competente;

g) fundamentarea şi susţinerea cererii de stabilire sau de ajustare a preţurilor de către producătorii de energie termică şi/sau operatorul care are şi calitatea de furnizor cu date eronate, în scopul obţinerii unor preţuri mai mari, dacă fapta nu constituie infracţiune;

h) încheierea de către autorităţile contractante a contractelor de delegare a gestiunii serviciilor de utilităţi publice fără respectarea prevederilor prezentei legi şi/sau a legislaţiei specifice fiecărui serviciu;

i) aprobarea obiectivelor de investiţii publice aferente infrastructurii tehnico-edilitare a serviciilor de utilităţi publice fără respectarea documentaţiilor de urbanism, amenajarea teritoriului şi de protecţia mediului, adoptate potrivit legii;

j) nerespectarea de către operatori a normelor privind protecţia igienei publice şi a sănătăţii populaţiei, a mediului de viaţă al populaţiei şi a mediului;

Constituie contravenţii şi se sancţionează cu amendă de la 20.000 lei la 50.000 lei următoarele fapte:

a) neinstituirea de către operatorul serviciului a zonelor de protecţie şi siguranţă a SACET;

b) montarea, punerea în funcţiune, repararea şi exploatarea sistemelor de repartizare a costurilor de către o persoană juridică fără autorizaţie sau cu autorizaţie a cărei valabilitate a expirat;

c) depozitarea de materiale în zona de siguranţă a obiectivelor SACET;

d) efectuarea de săpături în zona de siguranţă fără avizul prealabil al operatorului SACET;

e) nerespectarea de către autorităţile administraţiei publice locale a prevederilor regulamentului-cadru la elaborarea regulamentului de serviciu propriu;

f) nerespectarea de către operatorul serviciului a prevederilor regulamentului de serviciu;

g) neasigurarea stocurilor de combustibili şi a necesarului de piese de schimb pentru funcţionarea SACET;

h) neîntocmirea de către operatorul serviciului a bilanţului energiei termice, aferent fiecărei activităţi prevăzute în licenţă.

Constituie contravenţii, altele decât cele prevăzute în Legea nr. 51/2006, republicată, cu modificările şi completările ulterioare, şi se sancţionează cu amendă de la 10.000 lei la 20.000 lei următoarele fapte:

a) neîntocmirea situaţiilor contabile aferente serviciului separat de alte servicii sau activităţi pe care operatorul le desfăşoară;

b) amplasarea de construcţii de orice fel în zona de siguranţă a SACET.

Constituie contravenţii şi se sancţionează operatorii economici cu amendă de la 10.000 lei la 100.000 lei pentru următoarele fapte:

a) nerespectarea ordinelor şi deciziilor autorităţii de reglementare competente;

b) nefurnizarea sau furnizarea incompletă/eronată a datelor şi informaţiilor solicitate de autoritatea de reglementare competentă, neîndeplinirea măsurilor dispuse şi/sau refuzul de a da curs convocării adresate de către aceasta;

c) neîndeplinirea şi/sau îndeplinirea necorespunzătoare a condiţiilor de valabilitate ale autorizaţiilor/licenţelor.

În cazul contravenţiilor prevăzute la art. 303 alin. (2), preţurile stabilite greşit se corectează, iar sumele încasate în mod necuvenit se restituie utilizatorilor de energie termică, bugetului local sau bugetului de stat, după caz.

Contravenţiilor prevăzute la art. 303 alin. (2) le sunt aplicabile dispoziţiile Ordonanţei Guvernului nr. 2/2001 privind regimul juridic al contravenţiilor, aprobată cu modificări şi completări prin Legea nr. 180/2002, cu modificările şi completările ulterioare."

Sustragerea de energie termică constituie infracţiune de furt şi se pedepseşte conform prevederilor Legii nr. 286/2009, cu modificările şi completările ulterioare."

Montarea şi punerea în funcţiune a unor instalaţii sau echipamente în interiorul unei locuinţe sau al unui condominiu, care pun în pericol sănătatea populaţiei sau integritatea infrastructurii edilitare, constituie infracţiune şi se pedepseşte cu închisoare de la 3 luni la 2 ani sau cu amendă."

(3) Constatarea contravenţiilor şi aplicarea sancţiunilor se face de către autorităţile locale şi/sau împuterniciţii acestora şi de reprezentanţii împuterniciţi ai autorităţilor de reglementare competente, după caz.

Art. 304 - (1) Activitatea de organizare şi funcţionare a serviciului public de alimentare cu energie termică produsă centralizat şi respectarea prevederilor prezentului regulament sunt supuse controlului de specialitate.

(2) Autorităţile de reglementare competente vor controla aplicarea prevederilor prezentului regulament sau a Regulamentului, după caz.

Art. 305 - Anexele nr. 1 - 3 fac parte integrantă din prezentul regulament

Anexa Nr. 1
la regulament

Tabelul 1:
Valori în vigoare ale parametrilor din formulele de calcul cu care operează furnizorul

Nr. crt.	Denumire parametru	Unitate de măsură	Valoare	Bază de stabilire	Data de stabilire
0	1	2	3	4	5
1	p_{tr} - cotă din energia termică intrată în staţia termică, respectiv produsă în centrala termică, corespunzătoare pierderilor de energie termică prin transmisie spre mediul ambiant în reţelele de distribuţie aferente staţiei termice, respectiv centralei termice	%			
2	p_{PT}, p_{CT} - cotă din energia termică intrată în staţia termică, respectiv produsă în centrala termică, corespunzătoare pierderilor de energie termică în staţia termică şi, respectiv, centrala termică	%			

3	p_{sacc} - cotă din volumul de apă caldă determinat, respectiv (Var-Vad-Vp_{PT}), corespunzătoare pierderilor de apă prin scăpări în rețeaua de apă caldă de consum și recirculare	%			
4	η_m^{caz} - randamentul de proiect al cazanelor din centrala termică	%			
5	η_{CT} - randamentul de funcționare al centralei termice, influențat de numărul de porniri/opriri zilnice	%			
6	q - putere calorifică inferioară pentru gazele naturale	kJ/m³$_N$			
7	q - putere calorifică inferioară pentru combustibilul lichid	kJ/kg			
8	D_{reglm} - debitul orar de calcul al utilizatorului	m³/h			

Furnizorul va completa coloanele 3, 4 și 5 ale tabelului, precizând:
în coloana 3 - valoarea cu care operează în prezent, pentru fiecare parametru precizat în coloana 1;
în coloana 4 - documentele care constituie baza de stabilire a valorii respective (studii, programe de măsurări, standarde etc.);
în coloana 5 - data la care a fost stabilită valoarea fiecărui parametru.

Anexa Nr. 2
la regulament

Tabelul nr. 2:
Model de transmitere a datelor necesare verificării modului în care s-au determinat energia termică și volumul de apă rece pentru apa caldă de consum precizate în factură în cazul utilizatorilor necontorizați

- Utilizator casnic necontorizat **<denumire>**
- Perioada de facturare _____
- Stația/centrala termică **<denumire>**

Nr. crt.	Date de intrare	Unitate de măsură	Valoare
1	Energia termică intrată în stația termică - Q (numai pentru utilizatorii alimentați din stația termică)	(GJ)	
2	Indexul vechi - I_{Q1} al contorului de energie termică	(GJ)	
3	Indexul nou - I_{Q2} al contorului de energie termică	(GJ)	
4	Energia termică produsă în centrala termică - Q (numai pentru utilizatorii alimentați din centrala termică)	(GJ)	
5	Consumul de combustibil al centralei termice (numai pentru utilizatorii alimentați din centrala termică), inclusiv puterea calorifică inferioară a acestuia	(m³$_N$)/ (kg)	
6	η_{CT} - randamentul de funcționare al centralei termice, influențat de numărul de porniri/opriri zilnice	%	
7	Pierderile de energie termică în stația/centrala termică - Q_{PT}	(GJ)	
8	Pierderile de energie termică prin transmisie în rețelele termice de distribuție aferente stației/ centralei termice - Q_{pt}	(GJ)	
9	Pierderile de energie termică prin scăpări în rețelele termice de distribuție aferente stației/ centralei termice - Q_{ps} (aferente atât circuitelor de încălzire, cât și celor de apă caldă de consum)	(GJ)	
10	Temperatura medie lunară pentru agentul termic de încălzire furnizat din stația/centrala termică stația/centrala termică - t_p	[°C]	
11	Temperatura medie lunară pentru apa caldă de consum furnizată din stația/centrala termică - t_{acc}	[°C]	
12	Temperatura medie lunară pentru apa rece intrată în stația/centrala termică - t_{ar}	[°C]	

13 14	Energia termică pentru apă caldă de consum furnizată din stația/centrala termică - Q_{acc} Energia termică pentru încălzire furnizată din stația/centrala termică - Q_{inc}	(GJ) (GJ)	
15	Energia termică pentru apă caldă de consum furnizată utilizatorilor contorizați alimentați din respectiva stație/centrală termică - $Q_{acc\ cont}$	(GJ)	
16	Energia termică pentru încălzire furnizată utilizatorilor contorizați alimentați din respectiva stație/centrală termică - $Q_{inc\ cont}$	(GJ)	
17	Energia termică pentru apă caldă de consum furnizată agenților comerciali, instituțiilor publice/social-culturale alimentate din stația/ centrala termică (determinată pe bază de baremuri) - $Q_{acc\ AGENT}$	(GJ)	
18	Energia termică pentru încălzire furnizată agenților comerciali, instituțiilor publice/ social-culturale alimentate din stația/centrala termică - $Q_{inc\ AGENT}$	(GJ)	
19	Suprafața echivalentă termic totală aferentă stației/centralei termice	(m^2)	
20 21 22 23 24	Numărul total de persoane alimentate din stația/ centrala termică Consumul propriu de apă al stației/centralei termice - V_{pPT} Volumul de apă de adaos aferent stației/centralei termice - V_{ad} Volumul de apă rece intrat în stația/centrala termică - V_{ar} Volumul total de apă caldă de consum furnizat din stația/centrala termică - V_{acc}	(nr.) (m^3) (m^3) (m^3) (m^3)	
25	Diminuări ale energiei termice furnizate în funcție de parametrii reali de livrare a energiei termice față de cei din contract	(GJ)	

Anexa Nr. 3
la regulament

Indicatori de performanță ai serviciului de alimentare cu energie termică

Nr. crt.	Indicatori de performanță		Valoarea indicatorului anual	Cuantum penalitati in caz de nerespectare a valorii indicatorului
	Denumire			
1	Numărul de solicitări ale utilizatorilor pentru un nou racord/branșament sau pentru modificarea racordului/branșamentului existent	Abur		-
		Apă fierbinte		-
		Apă caldă		-
		Producători		-
		Alți operatori de transport/distribuție		-
		Utilizatori de tip industrial		-
		Utilizatori de tip urban	15	-
	Numărul de solicitări la care intervalul de timp dintre momentul înregistrării cererii de racordare din partea utilizatorului până la primirea de către acesta a avizului tehnic de racordare este mai mic de:	15 zile calendaristice		-
		30 de zile calendaristice		50 de lei pentru fiecare depasire a indicatorului
		60 de zile calendaristice		-
2	Numărul de întreruperi neprogramate, altele decât cele accidentale		25	-
	Numărul de utilizatori afectați de întreruperile neprogramate, altele decât cele accidentale, pe tipuri de utilizatori	Producători	5 intreruperi/an	-
		Alți operatori de transport și/sau distribuție		
		Utilizatori de tip industrial		
		Utilizatori de tip urban	10% din utilizatori	50 de lei pentru fiecare depasire cu 0,1% a indicatorului
	Numărul de întreruperi accidentale		25	
	Numărul de utilizatori afectați de întreruperile	Producători	0	
		Alți operatori de transport și/sau	0	

	accidentale, pe tipuri de utilizatori	distribuţie		
		Utilizatori de tip industrial	0	
		Utilizatori de tip urban	1500	50 de lei pentru fiecare depasire cu 0,1% a indicatorului
3	Durata medie a întreruperilor accidentale, pe tipuri de utilizatori	Producători	0	-
		Alţi operatori de transport şi/sau distribuţie	0	-
		Utilizatori de tip industrial	0	-
		Utilizatori de tip urban	10 ore	50 de lei pentru fiecare intrerupere ce depaseste durata indicatorului
4	Numărul de întreruperi programate		150	50 de lei pentru fiecare depasire a indicatorului
	Durata medie a întreruperilor programate		12 ore	50 de lei/ora pentru depasirea duratei indicatorului
	Numărul de utilizatori afectaţi de întreruperile programate	Producători	0	-
		Alţi operatori de transport şi/sau distribuţie	0	-
		Utilizatori de tip industrial	0	-
		Utilizatori de tip urban	2500	-
	Numărul de întreruperi cu durata programată depăşită		5% din intreruperile programate	50 de lei pentru fiecare intrerupere ce depaseste durata indicatorului
5	Numărul de reclamaţii privind calitatea energieitermice	Abur		-
		Apă fierbinte		-
		Apă caldă		-
		Producători		-
		Alţi operatori de transport/distribuţie		-
		Utilizatori de tip industrial	2% din numarul consumatorilor care utilizeaza serviciul	-
		Utilizatori de tip urban	250 reclamatii (0,5% din numarul consumatorilor care utilizeaza serviciul)	-
6	Numărul de reclamaţii care s-au dovedit a fi din vina operatorului de transport şi/saudistribuţie a energiei termice		0	50 de lei pentru fiecare reclamatie dovedita a fi din vina operatorului
	Numărul intervalelor de funcţionare a reţelelor termice având cel puţin unul dintre parametrii debit, presiune, temperatură, de valoare mai mică decât limita inferioară prevăzută în contract, care s-au dovedit a fi din vina operatorului de transport şi/sau distribuţie	Abur		-
		Apă fierbinte		-
		Apă caldă		-
	Durata medie de funcţionare a	Abur		-
		Apă fierbinte		-

	reţelelor termice având cel puţin unul dintre parametrii presiune, temperatură, debit de valoare mai mică decât limita inferioară prevăzută în contract, care s-au dovedit a fi din vina operatorului de transport şi/sau distribuţie	Apă caldă		-
	Numărul intervalelor de funcţionare a reţelelor termice având cel puţin unul dintre parametrii presiune, temperatură de valoare mai mare decât limita superioară prevăzută în contract, care s-au dovedit a fi din vina operatorului de transport şi/sau distribuţie	Abur		-
		Apă fierbinte		-
		Apă caldă		-
7	Durata medie de funcţionare a reţelelor termice având cel puţin unul dintre parametrii presiune, temperatură de valoare mai mare decât limita superioară prevăzută în contract, care s-au dovedit a fi din vina operatorului de transport şi/sau distribuţie	Abur		-
		Apă fierbinte		-
		Apă caldă		-
8	Numărul de ore de funcţionare a reţelelor termice cu agent termic impurificat din vina operatorului de transport şi/sau distribuţie a energiei termice	Abur		-
		Apă fierbinte		-
		Apă caldă		-
	Numărul de reclamaţii care nu au putut fi rezolvate		0	50 de lei pentru fiecare depasire a indicatorului
9	Numărul de sesizări scrise privind nerespectarea de către operatorul de transport şi/sau distribuţie a energiei termice a obligaţiilor prevăzute în licenţă		0	50 de lei pentru fiecare depasire a indicatorului
	Numărul de încălcări ale obligaţiilor operatorului de transport şi/sau distribuţie aenergiei termice, rezultate din analizele efectuate de către autoritatea competentă, şi modul de soluţionare		0	-

ANEXA 2 LA CONTRACTUL DE DELEGARE

CAIET DE SARCINI

al serviciului public de alimentare cu energie termică produsă în mod centralizat în sistem producţie-transport-distribuţie al Municipiului Ploieşti

Cap. I
Obiectul caietului de sarcini

Art. 1 - Prezentul caiet de sarcini stabileşte condiţiile de desfăşurare a activităţilor specifice serviciului de alimentare cu energie termică în sistem centralizat, stabilind nivelurile de calitate şi condiţiile tehnice necesare funcţionării acestui serviciu în condiţii de eficienţă şi siguranţă, care trebuie să fie în concordanţă cu Studiul privind stabilirea modalităţii optime de gestiune a serviciului public de alimentare cu energie termică produsă în mod centralizat în sistem producţie-transport-distribuţie la nivelul Judeţului Prahova pentru Municipiul Ploieşti - actualizat precum şi a Stategiei Energetice a Judeţului Prahova.

Art. 2 - Prezentul caiet de sarcini a fost elaborat spre a servi drept documentaţie tehnică şi de referinţă în vederea stabilirii condiţiilor specifice de desfăşurare a serviciului de alimentare cu energie termică în sistem centralizat, indiferent de tipul de gestiune.

Art. 3 - În caietul de sarcini care face parte integrantă din documentaţia necesară desfăşurării activităţii se trece activitatea specifică de producere, transport, distribuţie sau furnizare a energiei termice şi constituie ansamblul cerinţelor tehnice de bază.

Art. 4 - (1) Prezentul caiet de sarcini conţine specificaţiile tehnice care definesc caracteristicile referitoare la nivelul calitativ, tehnic şi de performanţă, siguranţa în exploatare, precum şi sisteme de asigurare a calităţii, terminologie, simboluri, condiţiile pentru certificarea conformităţii cu standarde relevante sau altele asemenea.

(2) Specificaţiile tehnice se referă, de asemenea, la prescripţii de proiectare şi de calcul, la verificarea, inspecţia şi condiţiile de recepţie a lucrărilor, precum şi la tehnici, procedee şi metode de exploatare, reparare şi întreţinere, precum şi la alte condiţii cu caracter tehnic, în funcţie de actele normative şi reglementările, în legătură cu desfăşurarea serviciului. (a se vedea Anexa A1 a caietului de sarcini)

(3) Caietul de sarcini precizează reglementările obligatorii referitoare la protecţia muncii, la prevenirea şi stingerea incendiilor şi la protecţia mediului, care trebuie respectate pe parcursul îndeplinirii serviciului respectiv şi care sunt în vigoare. (a se vedea Anexa A2 a caietului de sarcini)

Art. 5 - Terminologia utilizată este cea din regulamentul serviciului public de alimentare cu energie termică în sistem centralizat.

Cap. II
Cerinţe organizatorice minimale

Art. 6 - Operatorii de servicii de alimentare cu energie termică în sistem centralizat vor asigura:

a) respectarea legislaţiei, normelor, prescripţiilor şi regulamentelor privind igiena muncii, protecţia muncii, gospodărirea apelor, protecţia mediului, urmărirea comportării în timp a construcţiilor, prevenirea şi combaterea incendiilor;

b) exploatarea, întreţinerea şi reparaţia instalaţiilor cu personal autorizat, în funcţie de complexitatea instalaţiei şi specificul locului de muncă;

c) personal de intervenţie operativă;

d) conducerea operativă prin dispecer;

e) înregistrarea datelor de exploatare şi evidenţa lor;

f) analiza zilnică a modului în care se respectă parametrii, încărcările agregatelor din punct de vedere termic şi electric, realizarea normelor de consum, stabilirea operativă a măsurilor ce se impun pentru

eliminarea abaterilor faţă de cele de proiect sau din actele normative în vigoare, încadrarea în norme şi evitarea oricărei forme de risipă;
g) elaborarea programelor de măsuri pentru încadrarea în normele de consum de combustibil şi energie electrică şi pentru raţionalizarea acestor consumuri;
h) realizarea condiţiilor pentru prelucrarea automată a datelor referitoare la funcţionarea economică a centralelor termice;
i) statistica incidentelor, avariilor şi analiza acestora;
j) lichidarea avariilor în maximum 72 de ore de la producerea evenimentului;
k) cel puţin puterea termică minimă tehnologică pentru încălzire, la utilizatorii de tip urban, cu excepţia celor prevăzuţi la art. 31 lit. i), în cazul neachitării facturilor de către aceştia şi după un preaviz dat în condiţiile legii;
l) evidenţa orelor de funcţionare a utilajelor;
m) elaborarea planurilor anuale de revizii şi reparaţii executate cu forţe proprii şi cu terţi şi aprobarea acestora de către administraţia publică locală;
n) executarea în bune condiţii şi la termenele prevăzute a lucrărilor de reparaţii care vizează funcţionarea economică şi siguranţa în exploatare;
o) elaborarea planurilor anuale de investiţii pe categorii de surse de finanţare şi aprobarea acestora de către administraţia publică locală;
p) corelarea perioadelor şi termenelor de execuţie a investiţiilor şi reparaţiilor cu planurile de investiţii şi reparaţii ale tuturor furnizorilor de utilităţi, inclusiv cu programele de reabilitare şi dezvoltare urbanistică ale administraţiei publice locale;
q) iniţierea şi avizarea lucrărilor de modernizări şi de introducere a tehnicii noi pentru îmbunătăţirea performanţelor tehnico-economice ale agregatelor.
Art. 7 - Efectuarea serviciului se va realiza în conformitate normele prevăzute de legislaţia în vigoare.
Art. 8 - Obligaţiile şi răspunderile personalului operativ al operatorului sunt cuprinse în regulamentul de serviciu publicat.
Art. 9 - Pe Durata prestarii serviciului, Operatorul va menţine toate Bunurile Proprietate Publica in stare buna, ţinând cont de starea lor la data Intrării în Vigoare a contractului, si in condiţii care sa le permită sa rămână adecvate utilizării in vederea îndeplinirii Serviciului si ţinând cont de obligaţia de întreţinere periodica, reparaţii capitale si modernizare, de natura si de caracteristicile fiecărui tip de bun, de necesităţile legate de Serviciu, precum si de uzura normala.

Cap. III
Serviciul de alimentare cu energie termică în sistem centralizat
Secţiunea 1
Producerea energiei termice
Art. 10 - Operatorul are permisiunea de exploatare comercială, în condiţiile legii, a următoarelor unităţi de producere a energiei termice cuprinse în anexa nr. 1 (tabelul nr. 1) a caietului de sarcini.
Art. 11 - Caracteristicile agregatelor de producere a energiei termice sunt cele din anexa nr. 2 (tabelul nr. 2) a caietului de sarcini.
Art. 12 - Caracteristicile schimbătoarelor de căldură din centrala de producere a energiei termice în cogenerare sunt cele din anexa nr. 3 (tabelul nr. 3) a caietului de sarcini.
Art. 13 - Principalele caracteristici: cantitatea totală estimată de energie termică anuală livrată către populaţie şi agenţi economici [GJ] şi vârful de putere ce trebuie asigurat [MW] sunt cele din anexa B a caietului de sarcini.

Art. 14 - Curba clasată anuală estimată a cererii de energie termică este conform anexei C a caietului de sarcini.

Art. 15 - În vederea determinării costurilor de exploatare şi a personalului necesar se au in vedere urmatoarele elemente:

a) consumul propriu tehnologic de energie electrică şi termică, pentru producerea energiei termice este: limita minima = 24 KWh / Gcal limita maxima = 49 KWh / Gcal;

b) diagramele de pornire-oprire ale agregatelor de bază, variaţia randamentului în funcţie de sarcina termică sunt prezentate în anexa D;

c) diagramele de variaţie a energiei consumate de pompele de reţea în funcţie de debitele de apă vehiculate sunt prezentate în anexa D1;

d) lista aparatelor de măsură pentru determinarea energiei termice produse şi a energiei termice livrate şi caracteristicile acestora sunt prezentate în anexa E;

e) lista aparatelor de măsură pentru determinarea consumurilor de energie electrică şi termică din unitatea de producere a energiei termice este prezentată în anexa F;

f) lista aparatelor de măsură pentru recepţionarea combustibililor intraţi în centrală şi determinarea consumurilor de combustibili este prezentată în anexa G;

g) schema termomecanică a centralei termice conform anexelor H;

h) schemele tehnologice, inclusiv partea de automatizări, ale instalaţiilor de tratare a apei conform anexei I;

i) schema electrică monofilară a centralei conform anexei J;

j) schemele tehnologice cu automatizări ale gospodăriilor de combustibil conform anexei K;

k) fişele de regim ale cazanelor conform anexei L;

l) diagrama de reglaj în funcţie de temperatura exterioară şi viteza vântului conform anexei M;

m) planurile de amplasare a instalaţiilor în incinta centralei sunt prezente în anexa N;

n) planurile de amplasare a schimbătoarelor de căldură de bază şi de vârf sunt prezente în anexa O.

Art. 16 - Principalele caracteristici ale agregatelor auxiliare (pompe, ventilatoare de aer şi gaze de ardere, preîncălzitoare de apă, preîncălzitoare de combustibil, compresoare etc.) sunt:

a) puterile agregatelor şi, după caz, ale motoarelor aferente, conform anexei nr. 3 (tabelul nr. 13);

b) randamentul realizat al agregatelor, conform anexei nr. 3 (tabelul nr.14).

Art. 17 – (1) Prestarea activităţii de producere a energiei termice se va executa astfel încât să se realizeze:

a) asigurarea continuă a parametrilor de livrare a agentului termic în conformitate cu diagrama de reglaj;

b) supravegherea continuă şi verificarea funcţionării instalaţiilor;

c) corectarea şi adaptarea regimului de exploatare la cerinţele utilizatorului;

d) controlul calităţii agentului termic;

e) întocmirea sau reactualizarea, după caz, a documentaţiei tehnice necesare realizării unei exploatări economice şi în condiţii de siguranţă;

f) respectarea instrucţiunilor furnizorilor de echipamente;

g) respectarea instrucţiunilor/procedurilor interne;

h) actualizarea documentaţiei;

i) respectarea regulamentului de serviciu aprobat în condiţiile legii;

j) încărcarea optimă a unităţilor de producere a energiei termice pentru livrarea cantităţilor de energie termică stabilite prin contractele încheiate;

k) contractarea necesarului de combustibil pentru producerea energiei termice pe o perioadă de minimum 3 luni de funcţionare pentru producţia contractată;

l) desfăşurarea activităţilor pe baza principiilor de eficienţă economică, având ca obiectiv reducerea costurilor de producere a energiei termice;

m) menţinerea capacităţilor de producţie şi exploatarea eficientă a unităţilor de producere a energiei termice, prin urmărirea sistematică a comportării echipamentelor energetice şi a construcţiilor, întreţinerea acestora, planificarea reparaţiilor capitale, realizarea operativă şi cu costuri minime a reviziilor/reparaţiilor curente;
n) reabilitarea şi retehnologizarea unităţilor de producere a energiei termice, în vederea creşterii eficienţei în exploatarea acestora, încadrării în normele naţionale privind emisiile poluante şi asigurării cantităţii şi calităţii energiei termice;
o) executarea numai pe bază de licitaţie, în condiţiile stabilite de legislaţia aplicabilă în domeniu, a acelor reparaţii/revizii/extinderi/modificări, ale instalaţiilor/echipamentelor care se execută cu terţi, conform legislatiei in vigoare;
p) îndeplinirea indicatorilor de calitate a energiei termice specificaţi în normativele în vigoare;
q) măsurarea energiei termice produse/livrate, precum şi exploatarea, întreţinerea, repararea şi verificarea contoarelor de energie termică în conformitate cu cerinţele normelor şi reglementările metrologice în vigoare;
r) asigurarea, pe toată durata de executare a serviciului, de personal calificat şi în număr suficient pentru îndeplinirea activităţilor ce fac obiectul serviciului de producere a energiei termice, inclusiv a personalului de specialitate autorizat ISCIR;
s) reglarea furnizării energiei termice în funcţie de graficul de sarcină convenit, de comun acord cu utilizatorii.
(2) Producătorul se va asigura că în desfăşurarea activităţii de producere de energie electrică şi termică nu încalcă prevederile din legislaţie şi reglementările în vigoare referitoare la protecţia mediului şi gospodărirea apelor.
(3) Producătorul va asigura instituirea şi menţinerea, în condiţiile Legii, a zonelor de protecţie şi de siguranţă, asociate funcţionării normale a capacităţilor energetice, determinate în conformitate cu normele tehnice elaborate de autoritatea competentă.

Secţiunea a 2-a
Transportul energiei termice
Art. 18 - Operatorul are permisiunea de exploatare comercială, în condiţiile legii, respectiv de asigurare a activităţii de transport de energie termică prin reţelele prevăzute în anexa nr. 1 (tabelul nr. 4), la prezentul caiet de sarcini cu retelele de transport aferente serviciului.
Art. 19 - Principalele date aferente agenţilor termici transportaţi sunt cele din anexa nr. 2 (tabelul nr. 5), la prezentul caiet de sarcini cu caracteristicile agentilor termici transportati.
Art. 20 - Lista utilizatorilor cu indicarea caracteristicilor consumului de energie termică şi de agent termic pentru fiecare utilizator este prezentată în anexa nr. 4 (tabelul nr. 10).
Art. 21 - În vederea determinării costurilor de exploatare şi a personalului necesar se au in vedere urmatoarele elemente:
a) consumul propriu tehnologic de energie electrica si termica, pentru transportul energiei termice este: limita minima = 33 KWh / Gcal limita maxima = 70 KWh /Gcal;

b) diagramele de variaţie a puterii consumate de pompele din reţea în funcţie de debitele de apă vehiculate sunt prezentate în anexa D1;
c) lista aparatelor de măsură pentru determinarea energiei termice intrate în reţea şi a energiei termice livrate, precum şi caracteristicile acestora sunt prezentate în anexa E;
d) lista aparatelor de măsură pentru determinarea consumurilor de energie electrică şi termică din sistemul de transport a energiei termice este prezentată în anexa F1;
e) schema reţelei de transport este prezentată în anexa H1;
Art. 22 - Prestarea activităţii de transport a energiei termice se va executa astfel încât să se realizeze:
a) verificarea şi supravegherea continuă a funcţionării instalaţiilor;
b) corectarea şi adaptarea regimului de exploatare la cerinţele utilizatorului;
c) controlul calităţii agentului termic;
d) întreţinerea reţelelor termice;
e) diminuarea pierderilor de agent termic;
f) menţinerea în stare uscată a căminelor şi canalelor termice prin eliminarea infiltraţiilor şi a pierderilor de agent termic;
g) măsurile necesare pentru prevenirea coroziunii interioare şi exterioare a conductelor din reţeaua de transport;
h) întocmirea sau reactualizarea, după caz, a documentaţiei tehnice necesare realizării unei exploatări economice şi în condiţii de siguranţă;
i) respectarea instrucţiunilor furnizorilor de echipamente;
j) funcţionarea instalaţiilor de iluminat, forţă şi ventilaţie din căminele şi canalele termice;
k) respectarea instrucţiunilor/procedurilor interne şi actualizarea documentaţiei;
l) respectarea regulamentului serviciului de alimentare cu energie termică, aprobat în condiţiile legii;
m) desfăşurarea activităţilor pe baza principiilor de eficienţă economică, având ca obiectiv reducerea costurilor de transport a energiei termice;
n) menţinerea capacităţilor de transport şi exploatarea eficientă a acestora, prin urmărirea sistematică a comportării echipamentelor energetice şi a construcţiilor, întreţinerea acestora, planificarea reparaţiilor capitale, realizarea operativă şi cu costuri minime a reviziilor/reparaţiilor curente;
o) îndeplinirea indicatorilor de calitate a energiei termice specificaţi în normativele în vigoare;
p) măsurarea energiei termice intrate/livrate din aria de deservire, precum şi exploatarea, întreţinerea, repararea şi verificarea contoarelor de energie termică în conformitate cu cerinţele normelor şi reglementările metrologice în vigoare;
q) asigurarea, pe toată durata de executare a serviciului, de personal calificat şi în număr suficient pentru îndeplinirea activităţilor ce fac obiectul serviciului de transport a energiei termice, inclusiv a personalului de specialitate autorizat ISCIR;
r) încheierea contractelor cu furnizorii de utilităţi, servicii, materiale şi piese de schimb, cu respectarea prevederilor legale privind achiziţiile publice de produse şi servicii;
s) dezvoltarea/modernizarea, în condiţii de eficienţă şi costuri rezonabile, a reţelei termice de transport în conformitate cu programele de dezvoltare/modernizare elaborate de către consiliul local sau cu programele proprii aprobate de autoritatea administraţiei publice locale;
t) informarea, în cel mult 24 de ore de la constatare, a proprietarului contoarelor de energie termică instalate în reţeaua termică de transport despre orice incident care, în opinia sa:
- a produs deteriorarea acestora;
- constituie o intervenţie făcută cu scopul de a întrerupe sau afecta contorizarea energiei termice;

u) un sistem prin care să poată primi informaţii sau să ofere consultanţă şi informaţii privind orice problemă sau incidente care afectează sau pot afecta siguranţa, disponibilitatea şi/sau alţi indicatori de performanţă ai serviciului public de transport energie termică;
v) convenţii de exploatare cu dispecerii coordonatori ai surselor de energie termică, prin care se vor stabili relaţiile, atribuţiile şi competenţele dispeceratelor.

Secţiunea a 3-a
Distribuţia energiei termice

Art. 23 - Operatorul are permisiunea de exploatare comercială, în condiţiile legii, respectiv de asigurare a activităţii de distribuţie de energie termică prin instalaţiile prevăzute în anexele nr. 1, 2 şi 3.
Art. 24 - Principalele date aferente agenţilor termici distribuiţi sunt cele din anexa nr. 4 (tabelul nr. 7, tabelul nr. 8 şi tabelul nr. 9) la prezentul caiet de sarcini.
Art. 25 - Lista utilizatorilor, cu indicarea caracteristicilor consumului de energie termică pentru încălzire şi pentru apă caldă de consum defalcată pe utilizatori, este prezentată în anexa nr. 4 (tabelul nr. 10) la prezentul caiet de sarcini.
Art. 26 - În vederea determinării costurilor de exploatare şi a personalului necesar, se au in vedere urmatoarele elemente:
a) consumul propriu tehnologic de energie electrica si termica, pentru distributia energiei termice ;
b) diagramele de variaţie a puterii consumate de pompele de circulaţie şi de apă potabilă, în funcţie de debitele de apă vehiculate, sunt prezentate în anexa D1;
c) lista aparatelor de măsură pentru determinarea energiei termice primite/livrate şi caracteristicile acestora sunt prezentate în anexa E;
d) lista aparatelor de măsură pentru determinarea consumurilor de energie electrică şi termică din sistemul de distribuţie a energiei termice este prezentată în anexa F2;
e) schemele termomecanice ale staţiilor termice sunt prezentate în anexa H2;
f) schemele termomecanice ale punctelor termice sunt prezentate în anexa H3;
g) schemele de automatizare ale punctelor termice sunt prezentate în anexa H2;
h) schema reţelei de distribuţie este prezentată în anexa H4;
i) diagrama de reglaj anexa M;
Art. 27 - Prestarea activităţii de distribuţie a energiei termice se va efectua astfel încât să se realizeze:
a) verificarea şi supravegherea continuă a funcţionării instalaţiilor;
b) corectarea şi adaptarea regimului de exploatare la cerinţele utilizatorului, inclusiv reglarea parametrilor energiei termice în baza diagramei de reglaj;
c) controlul calităţii agentului termic şi a apei calde de consum;
d) întreţinerea punctelor şi staţiilor termice şi a reţelelor de distribuţie;
e) determinarea pierderilor de agent termic;
f) menţinerea în stare uscată a căminelor şi canalelor termice prin eliminarea infiltraţiilor şi a pierderilor de agent termic;
g) măsurile necesare pentru prevenirea coroziunii interioare şi exterioare a conductelor aferente reţelei de distribuţie, respectarea regimului chimic al agentului termic şi a condiţiilor de potabilitate pentru apa caldă de consum;
h) întocmirea sau reactualizarea, după caz, a documentaţiei tehnice necesare realizării unei exploatări economice şi în condiţii de siguranţă;
i) respectarea instrucţiunilor furnizorilor de echipamente;
j) respectarea instrucţiunilor/procedurilor interne şi actualizarea documentaţiei;
k) respectarea regulamentului de serviciu aprobat în condiţiile legii;

l) funcţionarea pe baza principiilor de eficienţă economică, având ca obiectiv reducerea costurilor de distribuţie a energiei termice;
m) urmărirea permanentă a debitelor, temperaturilor şi presiunilor atât pentru agentul termic din circuitul primar, cât şi pentru apa caldă de consum şi agentul termic de încălzire;
n) urmărirea permanentă a coeficientului de amestec la staţiile termice dotate cu ejectoare;
o) urmărirea permanentă a pierderilor de presiune pe circuitele schimbătoarelor de căldură;
p) menţinerea regimului hidraulic şi termic de funcţionare, asigurând reglarea distribuirii energiei termice în funcţie de graficul de sarcină convenit de comun acord cu utilizatorii;
q) menţinerea capacităţilor de distribuţie şi exploatarea eficientă a acestora, prin urmărirea sistematică a comportării echipamentelor energetice şi a construcţiilor, întreţinerea acestora, planificarea reparaţiilor capitale, realizarea operativă şi cu costuri minime a reviziilor/reparaţiilor curente;
r) îndeplinirea indicatorilor de calitate a energiei termice specificaţi în normativele în vigoare;
s) măsurarea energiei termice intrate/livrate din aria de deservire, precum şi exploatarea, întreţinerea, repararea şi verificarea contoarelor de energie termică în conformitate cu cerinţele normelor şi reglementările metrologice în vigoare;
t) asigurarea, pe toată durata de executare a serviciului, de personal calificat şi în număr suficient pentru îndeplinirea activităţilor ce fac obiectul serviciului de transport a energiei termice inclusiv a personalului de specialitate autorizat ISCIR;
u) încheierea contractelor cu furnizorii de utilităţi, servicii, materiale şi piese de schimb, cu respectarea prevederilor legale privind achiziţiile publice de produse şi servicii;
v) dezvoltarea/modernizarea, în condiţii de eficienţă şi costuri rezonabile, a staţiilor şi punctelor termice şi a reţelei termice de distribuţie în conformitate cu programele de dezvoltare/modernizare elaborate de către consiliul local sau cu programele proprii aprobate de autoritatea administraţiei publice locale;
w) accesul producătorilor de energie termică în instalaţiile sale în vederea montării şi citirii contoarelor de energie termică utilizate la decontare;
x) un sistem prin care să poată primi informaţii sau să ofere consultanţă şi informaţii privind orice problemă sau incidente care afectează sau pot afecta siguranţa, disponibilitatea şi/sau alţi indicatori de performanţă ai serviciului public de distribuţie a energie termice;
y) convenţii de exploatare cu dispecerii coordonatori ai surselor de energie termică, prin care se vor stabili relaţiile, atribuţiile şi competenţele dispeceratelor;
z) va informa operatorii cu care se află în relaţii contractuale referitor la planificarea anuală a reparaţiilor/reviziilor ce trebuie efectuate în staţiile termice şi reţelele termice de distribuţie.

Secţiunea a 4-a
Furnizarea energiei termice

Art. 28 - Operatorul are permisiunea de a desfăşura activitatea de furnizare a energiei termice, în condiţiile legii, la tarife reglementate, utilizatorilor de energie termică de tip industriali sau urbani, amplasati pe teritoriul municipiul Ploiesti, anexa nr.4 (tabelul nr. 10 şi tabelul nr.10_1) .

Art. 29 - (1) Principalele date aferente agenţilor termici ce fac obiectul serviciului de furnizare a energiei termice sunt cele din anexa nr. 4 (tabelul nr. 10 şi tabelul nr.10_1).
(2) Lista staţiilor/punctelor/centralelor termice din care se face distribuţia de agent termic este prezentată în anexa nr. 4 (tabelul nr. 9).

Art. 30 - În vederea determinării costurilor de exploatare şi a personalului necesar, se au in vedere urmatoarele elemente:
a) graficul de variaţie a puterii termice aferente consumatorilor deconectaţi în ultimii 5 ani este prezentat în anexa nr. 4 (tabelul nr. 12);

b) graficul de variaţie a ratei de suportabilitate în ultimii 5 ani, calculată conform prevederilor art. 6.3.5 din anexa la Hotărârea Guvernului nr. 246/2006 pentru aprobarea Strategiei naţionale privind accelerarea dezvoltării serviciilor comunitare de utilităţi publice, la nivelul anului 2018 - 4,83% fiind mult sub limita tinta recomandata de strategia nationala (In cadrul Ghidului pentru analiza cost beneficiu pentru proiecte de incalzire urbana/termoficare cu finantare din Fondul de Coeziune si Fondul European de Dezvoltare Regionala in 2007-2013 a fost inclusa cerinta ca strategiile de tarifare pentru pretul local de facturare (pretul platit de populatie) sa ia in considerare un nivel al indicelui de suportabilitate de 8,5% pentru gospodaria medie.);
c) situaţia acordării subvenţiilor şi cuantumul acestora în ultimii 5 ani sunt prezentate în anexa nr. 5;
d) preţul de vânzare a energiei termice. Pretul avizat pentru energia termica destinata consumatorilor este la momentul initierii procedurii de 520,39 lei/MWh (605,22 lei Gcal) exclusiv TVA, conform Autoritatii Nationale de Reglementare in Dommeniul Energiei, prin Avizul nr.27 din 08.12.2021 privind ajustarea pretului pentru energia termica destinate SACET al municipiului Ploiesti;
Art. 31 - Prestarea activităţii de furnizare a energiei termice se va efectua astfel încât să se realizeze:
a) întocmirea sau reactualizarea, după caz, a documentaţiei tehnice necesare realizării unei furnizări corecte a energiei termice;
b) respectarea instrucţiunilor/procedurilor interne şi actualizarea documentaţiei;
c) respectarea contractelor de vânzare-cumpărare, respectiv de furnizare, aprobate de autoritatea competentă;
d) respectarea regulamentului de serviciu aprobat în condiţiile legii;
e) urmărirea permanentă a parametrilor de furnizare a energiei termice;
f) îndeplinirea indicatorilor de calitate a energiei termice specificaţi în normativele în vigoare;
g) măsurarea energiei termice intrate/livrate din aria de deservire, precum şi exploatarea, întreţinerea, repararea şi verificarea contoarelor de energie termică, în conformitate cu cerinţele normelor şi reglementările metrologice în vigoare;
h) asigurarea, pe toată durata de executare a serviciului, de personal calificat şi în număr suficient pentru îndeplinirea activităţilor ce fac obiectul serviciului de furnizare a energiei termice, inclusiv a personalului de specialitate autorizat metrologic;
i) furnizarea continuă a energiei termice către următoarele categorii de consumatori, dacă se află în administrarea autorităţii administraţiei publice locale:
- spitale;
- policlinici;
- cămine de bătrâni;
- organisme pentru ocrotirea copiilor;
- grădiniţe;
- creşe;
- cămine pentru persoane cu handicap;
- centre de resocializare minori;
- şcoli;
j) urmărirea şi înregistrarea indicatorilor de performanţă pentru serviciul de furnizare a energiei termice aprobaţi. Urmărirea şi înregistrarea indicatorilor de performanţă se va face pe baza unei proceduri specifice, prin compartimente specializate;
k) un sistem prin care să poată primi informaţii sau să ofere consultanţă şi informaţii privind orice problemă sau incidente care afectează sau pot afecta siguranţa, disponibilitatea şi/sau alţi indicatori de performanţă ai serviciului public de alimentare cu energie termică;

l) ca factura emisă utilizatorului de către furnizor, în vederea încasării contravalorii energiei termice furnizate, să conţină suficiente date pentru identificarea locului de consum şi pentru justificarea valorii totale, respectând orice instrucţiune/cerinţă aplicabilă, emisă de autorităţile competente. În mod obligatoriu, factura emisă unui utilizator de către furnizor, în vederea încasării energiei termice furnizate, va evidenţia separat cantităţile de energie pe tipuri de consum (încălzire, respectiv apă caldă de consum), precum şi preţul cu baza legală. Factura nu va conţine contravaloarea altor servicii prestate de furnizor sau terţi; acestea se vor factura separat;
m) instituirea şi aplicarea unui sistem de comunicare cu utilizatorii cu privire la reglementările noi ce privesc energia termică şi modificările survenite la actele normative din domeniu;
n) informarea utilizatorilor cu care se află în relaţii contractuale despre:
- planificarea anuală a reparaţiilor/reviziilor ce se vor efectua la instalaţiile de producere/transport/ distribuţie a energiei termice;
- data întreruperii furnizării energiei termice pentru încălzire şi apă caldă de consum;
- data reluării furnizării energiei termice pentru încălzire şi apă caldă de consum;
o) verificarea şi certificarea de către utilizatori a furnizării corecte a energiei termice pentru încălzire şi apă caldă de consum după:
- reparaţii planificate;
- reparaţii accidentale;
p) trebuie să instituie un sistem de înregistrare, investigare, soluţionare şi raportare privind reclamaţiile făcute de utilizatori în legătură cu calitatea serviciilor, calcularea şi/sau facturarea consumului;
q) realimentarea în cel mai scurt timp posibil a utilizatorilor afectaţi de incidentele care au produs întreruperea alimentării cu energie termică. În acest scop furnizorul asigură existenţa unor centre de preluare a reclamaţiilor telefonice;
r) bilanţul energiei termice la intrarea şi la ieşirea din sistemul de distribuţie pentru care realizează serviciul de furnizare;
s) reducerea debranşărilor şi deconectărilor de la sistemul centralizat de furnizare a energiei termice.
Art. 32 - La solicitarea făcută de orice persoană fizică sau juridică cu privire la realizarea unui nou branşament termic sau modificarea unui racord existent la reţeaua termică, furnizorul va proceda astfel:
a) va analiza cererea de racordare şi va întocmi documentaţia tehnică necesară, pe baza unei proceduri proprii. Procedura va include precizări cu privire la modalitatea şi termenul pentru emiterea avizului;
b) va verifica dacă lucrarea este cuprinsă în planul de urbanism al localităţii şi/sau are asigurată finanţarea, după caz;
c) va obţine avizul producătorului pentru realizarea branşamentului termic la puterea termică solicitată;
d) va realiza lucrarea dacă sunt îndeplinite condiţiile de la lit. b) şi c) sau va amâna executarea, solicitând autorităţii administraţiei publice locale trecerea în planul de urbanism şi în buget a acestei lucrări.

Cap. IV
Obiective
Art. 33 – (1) Prin atribuirea contractului de concesiune a serviciului public de alimentare cu energie termică se urmăresc următoarele obiective:
a) îmbunătăţirea condiţiilor de viaţă ale utilizatorilor prin promovarea calităţii şi eficienţei acestui serviciu;
b) dezvoltarea durabilă a serviciului;
c) protecţia mediului înconjurător;
d) asigurarea continuităţii serviciului public de alimentare cu energie termică in sistem centralizat;
e) accesibilitatea preţurilor la consumatori;
f) asigurarea resurselor necesare serviciului public de alimentare cu energie termică, pe termen lung;

g) asigurarea siguranței în funcționare a serviciului public de alimentare cu energie termică;
h) evidențierea transparentă a costurilor în stabilirea prețului energiei termice.
(2) Modul de îndeplinire al obiectivelor menționate, este: pe termen lung: creșterea numărului utilizatorilor care solicită branșarea/rebranșarea la sistemul centralizat de termoficare;
- Mediu: reducerea numărului de utilizatori care renunță la sistemul centralizat de termoficare;
- Imediat: menținerea numărului de utilizatori care beneficiază de sistemul centralizat de termoficare.

Cap. V
Indicatori de performanță
Art. 34 – (1) Indicatorii de performanță pentru producerea energiei termice se stabilesc avându-se în vedere:
a) utilizarea eficientă a resurselor energetice;
b) diminuarea impactului asupra mediului;
c) promovarea cogenerării de înaltă eficiență și utilizarea surselor noi și regenerabile de energie;
d) reducerea cantității de CO2.
Art. 35 - Indicatorii de performanță pentru serviciul de distribuție a energiei termice se stabilesc pentru:
a) racordarea utilizatorilor la rețelele termice;
b) întreruperea serviciului de distribuție a energiei termice;
c) calitatea energiei termice;
d) soluționarea sesizărilor și reclamațiilor utilizatorilor.
Art. 36 - Indicatorii de performanță se aplică în relațiile dintre distribuitori și utilizatorii racordați la rețele termice în baza avizului tehnic de racordare, care respectă condițiile prevăzute în contract, fără a produce perturbații în alimentarea altor utilizatori din zonă.
Art. 37 - În vederea urmăririi respectării indicatorilor de performanță, distribuitorii trebuie să asigure:
a) evidența reclamațiilor și sesizărilor utilizatorilor rețelelor termice;
b) evidența solicitărilor de racordare la rețelele termice și a avizelor tehnice de racordare emise;
c) evidența rezultatelor activităților privind calitatea energiei termice tranzitate către utilizatorii rețelelor termice;
d) programarea lucrărilor de exploatare și mentenanță;
e) continuitatea serviciului de distribuție prestat utilizatorilor rețelelor termice.
Art. 38 - (1) La solicitarea scrisă a oricărui utilizator al rețelelor termice, existent sau potențial, cu privire la realizarea unui nou racord/branșament termic sau modificarea unui racord/branșament termic existent, distribuitorul este obligat să analizeze soluția de racordare propusă și, dacă este tehnic posibilă, să emită aviz tehnic de racordare.
(2) Răspunderea distribuitorului este până la punctul de delimitare dintre instalațiile acestuia și cele ale utilizatorului, specificat în contract.
Art. 39 - Indicatorii anuali de performanță de branșare/racordare a utilizatorilor la rețelele de distribuție constau în:
a) numărul de solicitări ale utilizatorilor pentru un nou racord/branșament termic sau pentru modificarea racordului/branșamentului termic existent la rețelele termice, diferențiat pe categorii de utilizatori;
b) numărul de solicitări la care intervalul de timp dintre momentul înregistrării cererii de racordare din partea utilizatorului până la primirea de către acesta a avizului tehnic de racordare este mai mic de 15/30/60 de zile.
Art. 40 - (1) Distribuitorul trebuie să anunțe utilizatorii, în scris, cu 10 zile lucrătoare înainte, despre necesitatea efectuării lucrărilor de reparații necuprinse în programul inițial, altele decât cele accidentale, pentru a stabili de comun acord data si durata întreruperilor respective.

(2) În cazul întreruperilor accidentale, distribuitorul trebuie să realizeze realimentarea în cel mai scurt timp posibil a utilizatorilor afectați.

Art. 41 - Indicatorii de performanță pentru asigurarea serviciului de furnizare a energiei termice se stabilesc avându-se în vedere:

a) adaptarea permanentă la cerințele utilizatorului;

b) realizarea în orice moment cel puțin a confortului termic standard;

c) asigurarea continuității serviciului;

d) asigurarea calității;

e) excluderea oricărui fel de discriminare privind racordarea și servirea utilizatorilor.

Art. 42 - Indicatorii de performanță pentru serviciul de furnizare a energiei termice se stabilesc pentru:

a) racordarea utilizatorilor la sistemul de alimentare centralizată cu energie termică;

b) contractarea energiei termice;

c) măsurarea, facturarea și încasarea contravalorii energiei termice vândute;

d) îndeplinirea prevederilor din contract cu privire la calitatea energiei termice livrate;

e) menținerea unor relații echitabile între furnizor și utilizator prin rezolvarea operativă și obiectivă a problemelor, cu respectarea drepturilor și obligațiilor ce revin fiecărei părți;

f) soluționarea reclamațiilor utilizatorilor referitoare la serviciul de furnizare a energiei termice;

g) prestarea de servicii conexe serviciului de furnizare (informare, consultanță etc.).

Art. 43 - Indicatorii de performanță se aplică în relațiile dintre furnizor și utilizatorii racordați la sistemul de alimentare centralizată cu energie termică.

Art. 44 - În vederea urmăririi respectării indicatorilor de performanță, furnizorul trebuie să asigure:

a) gestiunea energiei termice furnizate conform prevederilor contractuale;

b) evidența utilizatorilor;

c) înregistrarea activităților privind citirea echipamentelor de măsurare, facturarea și încasarea contravalorii energiei termice vândute;

d) înregistrarea reclamațiilor și sesizărilor utilizatorilor.

Art. 45 - Efectele indicatorilor de performanță nu se aplică în condiții de:

a) forță majoră;

b) condiții meteorologice deosebite (inundații, înzăpeziri, alunecări de teren, viscole majore s.a.a);

c) nepermiterea accesului la locul de furnizare.

Prevederile legate de indicatorii de performanță, precum și cele privind modul de urmărire se completează cu prevederile Regulamentului de organizare și funcționare care devine anexă la contractul de delegare.

Notă: Prevederile prezentului caiet de sarcini se completeaza cu cele solicitate in fisa de date/instructiuni pentru ofertanti la sectiunile aferente Modului de prezentare al propunerii tehnice, Modul de prezentare al propunerii financiare, Modul de prezentare al ofertei, Informatii suplimentare – mentiunile din sectiunile respective fiind asimilate cerintelor obligatorii ale caietului de sarcini.

ANEXA A1

Art. 4, alin. (2) din Caietul de Sarcini

SPECIFICAȚII ȘI PRESCRIPȚII TEHNICE CARE DEFINESC CARACTERISTICILE REFERITOARE LA NIVELUIL CALITATIV, TEHNIC ȘI DE PERFORMANȚĂ, SIGURANȚĂ ÎN EXPLOATARE

- Ordinul A.N.R.E. nr. 30/2003 - Catalogul reglementarilor și prescripțiilor tehnice de interes general valabile în sectorul electroenergetic (Ediția 2003)
- Ordinul A.N.R.E. nr. 4/2007 - Norme tehnice privind delimitarea zonelor de protecție și de siguranță aferente capacităților energetice
- Lista prescripțiior tehnice - Colecția ISCIR (actualizare la data de 20.08.2007)
- Reglementări tehnice - normative, instrucțiuni, ghiduri, specificații - pentru proiectarea si execuția lucrărilor de instalații pentru construcții.
- Reglementări tehnice - normative, instrucțiuni, ghiduri, specificații - pentru proiectarea si execuția lucrărilor de construcții.

Notă

Catalogul reglementarilor și prescripțiilor tehnice de interes general valabile în sectorul electroenergetic (Ediția 2003) cuprinde ansamblul de documente normative tehnice prin care se reglementează atât activitățile de exploatare - producere, transport și distribuție energie electrică și termică - cât și dezvoltarea viitoare a sectorului energetic.

Structura Catalogului - ediția 2003 este formată din 3 capitole, la care se adaugă 5 anexe.

Capitolul A cuprinde reglementări tehnice aprobate de Guvernul României, de A.N.R.E. sau de Ministere. Respectarea acestor reglementări tehnice este obligatorie pentru toți agenții economici din sectorul energiei.

Capitolul B cuprinde prescripțiile energetice de interes general pentru agenții economici din sectorul energiei, prescripții elaborate de forurile tutelare existente înainte de divizarea, în 2000, a sectorului și aprobate prin ordine sau hotărâri emise de acestea. Prescripțiile au caracter de obligativitate.

Capitolul C cuprinde procedurile operaționale elaborate de agenți economici din sector și avizate de A.N.R.E., proceduri ce detaliază activități tehnice desfășurate prin implicarea simultană a mai multor agenți economici. Respectarea acestor proceduri este obligatorie în cazul desfășurării respectivelor activități procedurate.

Anexa 1 - Prescripții energetice specifice la care se fac trimiteri în reglementările tehnice din Capitolul A - cuprinde indicativele și locația tuturor prescripțiilor energetice specifice din Catalogul ediția 2003 care sunt menționate ca material bibliografic în reglementările specificate în capitolul A.

Anexa 2 - Prescripții energetice care nu intră în domeniul de reglementare al ANRE, altele decât cele de interes specific - conține acele prescripții energetice al căror conținut se referă la activități care nu fac parte din domeniul de reglementare al ANRE.

Anexa 3 - Centralizatorul tuturor prescripțiilor energetice (PE) cu încadrarea lor funcție de gradul de interes (general sau specific) - cuprinde indicativele și locația tuturor prescripțiilor energetice.

Anexa 4 - Sfera de interes în aplicarea prescripțiilor tehnice energetice de interes specific - în aceasta anexă se specifică sfera de interes în care acționează fiecare prescripție energetică reconsiderată ca fiind de interes specific.

Anexa 5 - Modificările operate în Catalogul ediția 2003 față de ediția 2002 - este centralizatorul modificărilor.

ANEXA A2

Art. 4, alin. (3) din Caietul de Sarcini

REGLEMENTĂRI REFERITOARE LA PROTECȚIA MEDIULUI, LA APĂRAREA ÎMPOTRIVA INCENDIILOR ȘI LA SECURITATEA ȘI SĂNĂTATEA ÎN MUNCĂ CARE TREBUIE RESPECTATE PE PARCURSUL ÎNDEPLINIRII SERVICIULUI

PROTECȚIA MEDIULUI

-Autorizația integrată de mediu nr. PH nr. 28/10.01.2018., revizuită în data de 13.10.2022 , valabilă pînă la data de 10.01.2028 de către Agentia pentru Protectia Mediului.

-Autorizația de gospodărire a apelor nr. 214/03.12.2020, valabilă pînă la data de 30.11.2023.

- O.U.G. nr. 195/2005 - privind protecția mediului, aprobata de Legea 265/2006 modificată și completată prin OUG 114/2007.

- Ordin 818/2003 - pentru aprobarea Procedurii de emitere a autorizației integrate de mediu, modificat si completat de Ordin 1158 /2005

- O.U.G. nr. 152/2005 - privind prevenirea si controlul integrat al poluării; modificata si completata de Legea 84 / 2006.

- H.G. nr. 856/2002 - privind evidenta gestiunii deșeurilor si pentru aprobarea listei cuprinzând deseurile, inclusiv deseurile periculoase.

- Legea Nr. 105/2006 - pentru aprobarea OUG Nr. 196/2006 privind Fondul de Mediu.

- Legea 107/1996 - Legea apelor; modificata si completata de Legea 310/2004, Legea 112/2006, O.U.G. 12/2007.

- H.G. nr. 188/2002 - pentru aprobarea unor norme privind condițiile de descărcare in mediu acvatic a apelor uzate, NTPA 002/2002, NTPA 001/2002, modificata si completata prin HG 352 / 2005.

- H.G. 780/2006 - privind stabilirea schemei de comercializare a certificatelor de emisii de gaze cu efect de sera.

- Ordin 462/1993 - Condiții tehnice privind protecția atmosferei si Normelor metodologice privind determinarea emisiilor de poluanti atmosferici produși de surse staționare.

- Ordin 876/2004 pentru aprobarea procedurii de autorizare a activitatilor cu impact asupra mediului înconjurător.

- H.G. 541 - privind stabilirea unor măsuri pentru limitarea emisiilor în aer ale anumitor poluanți proveniți din instalații mari de ardere; modificat si completat de H.G. 322/2005 si H.G. 1502/2006.

- H.G. 804/2007 - privind controlul asupra pericolelor de accident major în care sunt implicate substanțe periculoase.

- Ordin 756/1997 - al MAPPM pentru aprobarea Reglementării pentru evaluarea poluării mediului, modificat prin Ordinul 532/2002 și Ordinul 1144/2002.

PREVENIREA ȘI STINGEFIEA INCENDIILOR

- Legea 307/2006 - Legea privind apararea împotriva incendiilor

- Ordin 163/2007 - pentru aprobarea Normelor generale de apărare împotriva incendiilor.

- PE 009/1993 - Norme de prevenire, stingere si dotare împotriva incendiilor pentru producerea, transport si distribuția energiei termice si electrice.

- Legea 481/2004 - Legea privind protecția civila.

PROTECȚIA MUNCII

-Legea 319/2006 - legea securității si sanatatii in munca.

-HG nr. 1425/2006 - normele metodologice de aplicare ale legii 319/2007.

Directivele Comunității Europene specifice securității si sănătății la locul de muncă prin Hotarari ale Guvernului României:

- HG 971/2006 (transpune Directiva 92/58/CEE) privind cerințele minime pentru semnalizarea de securitate şi/sau de sănătate la locul de muncă.

- HG 1048/2006 (transpune Directiva 89/656/CEE) privind cerințele minime de securitate şi sănătate pentru utilizarea de către lucrători a echipamentelor individuale de protecție la locul de muncă.

- HG 1146/2006 (transpune Directiva 89/655/CEE) privind cerințele minime de securitate şi sănătate în muncă pentru utilizarea în muncă de către lucratori ale echipamentelor de muncă.

- HG 1091/2006 (transpune Directiva 1989/654/CEE) privind cerințele minime de securitate şi sănătate pentru locul de muncă.

- HG 1028/2006 (transpune Directiva 1990/270/CEE) privind cerințele minime de securitate si sănătate în muncă referitoare la utilizarea echipamentelor cu ecran de vizualizare

- HG 1051/2006 (transpune Directiva 1990/269/CEE) privind cerințele minime de securitate şi sănătate pentru manipularea manuală a maselor care prezintă riscuri pentru lucratori, în special afecțiuni dorsolombare.

- HG 1058/2006 (transpune Directiva 1999/92/CEE) privind cerințele minime pentru îmbunatatirea securității si protecția lucrătorilor care pot fi expuşi unui potențial risc datorat atmosferelor explozive.

- HG 1092/2006 (transpune Directiva 1999/92/CEE) privind protecția lucratorilor împotriva riscurilor legate de expunerea la agenîi biologici în muncă.

- HG 1218/2006 privind stabilirea cerințelor minime de securitate şi sănătate în muncă pentru asigurarea protecției lucrătorilor împotriva riscurilor legate de prezența agenților chimici.

ANEXA B

Art. 13 din Caietul de Sarcini

PRINCIPALELE CARACTERISTICI

Anul	Cantitatea totala de energie termica livrata catre populatie, agenti economici si industriali	Putere termica maximă
2020	**1.665.081 GJ**	**199 Gcal/h = 833 GJ**

ANEXA C

Art. 14 din Caietul de Sarcini

EVOLUTIA CURBEI DE SARCINA TERMICA APA FIERBINTE LA LIMITA CENTRALEI

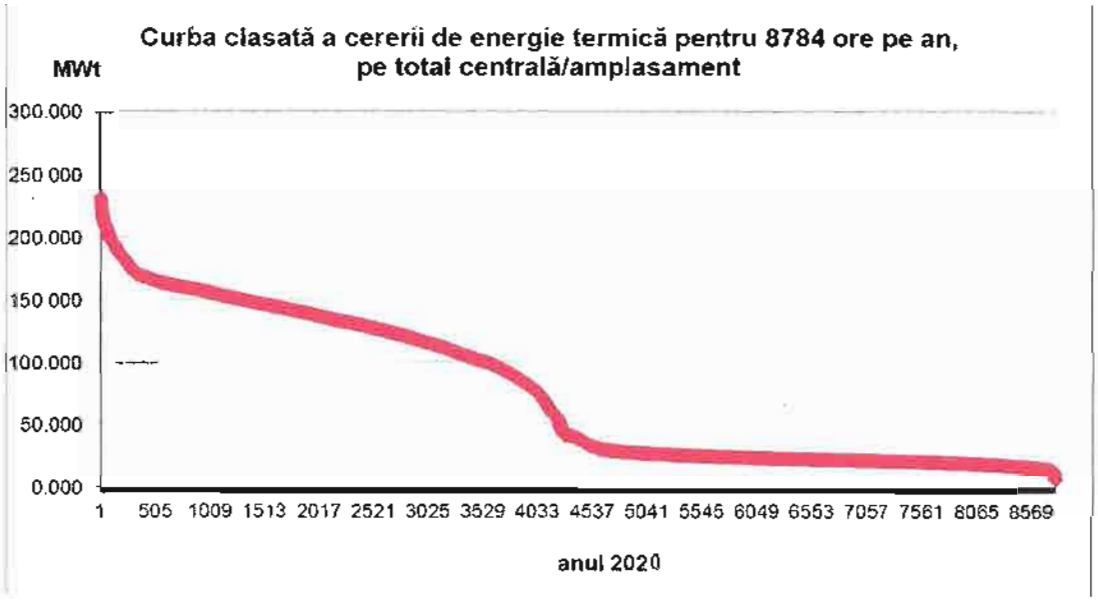

ANEXA D

Art. 15, lit. b) din Caietul de Sarcini

DIAGRAMA DE PORNIRE DIN STARE RECE TURBINA TA5, TA6 TIP T – 100 – 120 – 2

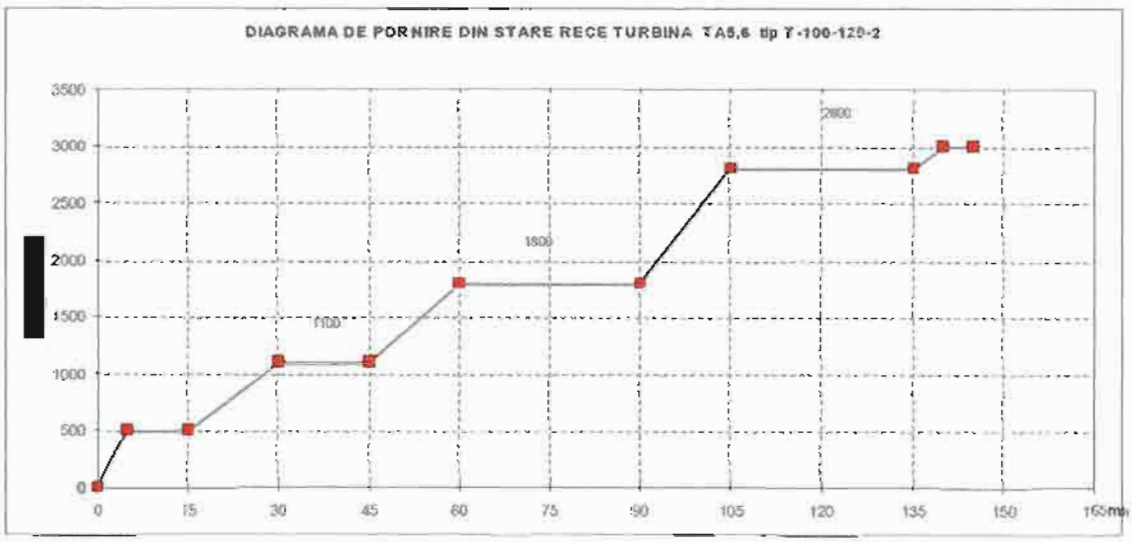

Turații critice: Generator. 1615 rot/min, CIP* 2125 rot/min, CMP: 2270 rot/min, CJP. 2530 rot/min

ANEXA D1

Art. 15, lit. c) și Art. 26, lit. b) din Caietul de Sarcini

ENERGIE ELECTRICA CONSUMATA PENTRU POMPARE IN RETEAUA DE TRANSPORT ENERGIE TERMICA - 2020 -

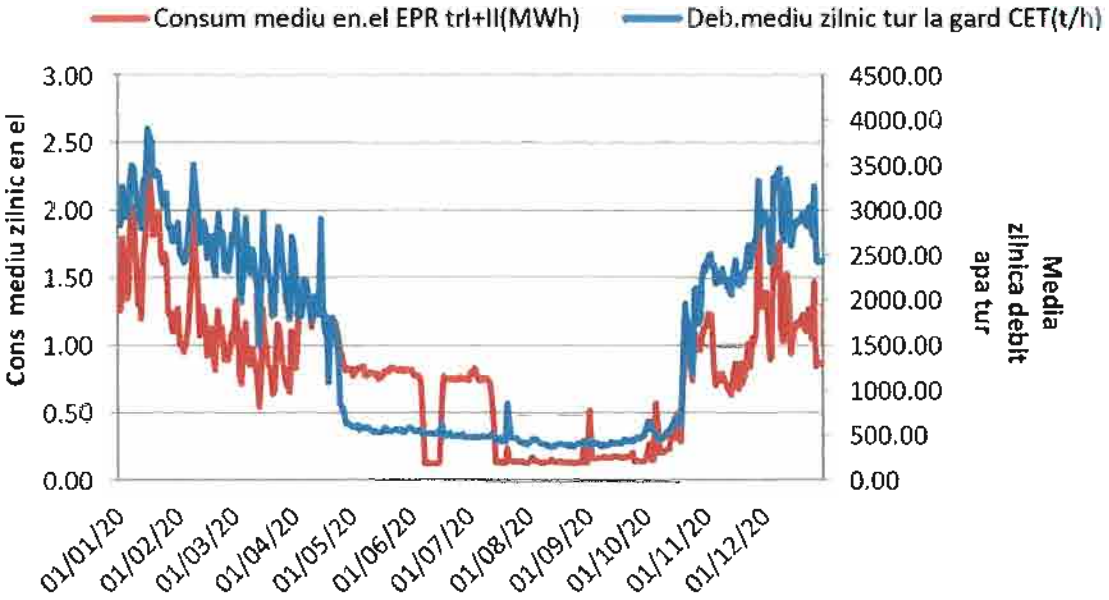

ANEXA E

Art. 15, lit. d) și Art. 26, lit. c) din Caietul de Sarcini

LISTA APARATELOR DE MASURA PENTRU DETERMINAREA ENERGIEI TERMICE PRODUSE SI A ENERGIEI TERMICE LIVRATE SI CARACTERISTICILE ACESTORA

Nr. Crt	Denumire punct masura	Tip aparat	Caracteristici			Obs
			Domeniu	Clasa precizie	Semnal iesire	
1	Debit abur iesire cond I cazan 5	Traductor presiune diferentiala	0-277 t/h	0.2	4-20mA	e.t. produsa
2	Presiune abur iesire cond I cazan 5	Traductor presiune relativa	0-200	0.5	4-20mA	e.t. produsa
3	Temperatura abur iesire cond I cazan 5	Termocuplu CrAl	0-600 C	0.2	4-20mA	e.t. produsa
4	Debit abur iesire cond II cazan 5	Traductor presiune diferentiala	0-277 t/h	0.2	4-20mA	e.t. produsa
5	Presiune abur iesire cond II cazan 5	Traductor presiune relativa	0-200	0.5	4-20mA	e.t. produsa
6	Temperatura abur iesire cond II cazan 5	Termocuplu CrAl	0-600 C	0.2	4-20mA	e.t. produsa

Nr. Crt	Denumire punct masura	Tip aparat	Caraccteristici			Obs
			Domeniu	Clasa precizie	Semnal iesire	
7	Debit abur iesire cond I cazan 6	Traductor presiune diferentiala	0-250 t/h	0.2	4-20mA	e.t. produsa
8	Presiune abur iesire cond I cazan 6	Traductor presiune relativa	0-200	0.5	4-20mA	e.t. produsa
9	Temperatura abur iesire cond I cazan 6	Termocuplu CrAl	0-600 C	0.2	4-20mA	e.t. produsa
10	Debit abur iesire cond II cazan 6	Traductor presiune diferentiala	0-250 t/h	0.2	4-20mA	e.t. produsa
11	Presiune abur iesire cond II cazan 6	Traductor presiune relativa	0-200	0.5	4-20mA	e.t. produsa
12	Temperatura abur iesire cond II cazan 6	Termocuplu CrAl	0-600 C	0.2	4-20mA	e.t. produsa
13	Debit abur 6 bar iesire CAI 1	Debitmetru Vortex	0-8 t/h	0.2	4-20mA	e.t. produsa
14	Presiune abur iesire 6 bar iesire CAI 1	Traductor presiune relativa	0-10 bar	0.5	4-20mA	e.t. produsa
15	Temperatura abur iesire 6 bar iesire CAI 1	Termorezistenta Pt 100	0-250 C	0.2	4-20mA	e.t. produsa
16	Debit abur 6 bar iesire CAI 2	Debitmetru Vortex	0-8 t/h	0.2	4-20mA	e.t. produsa
17	Presiune abur iesire 6 bar iesire CAI 2	Traductor presiune relativa	0-10 bar	0.5	4-20mA	e.t. produsa
18	Temperatura abur iesire 6 bar iesire CAI 2	Termorezistenta Pt 100	0-250 C	0.2	4-20mA	e.t. produsa
19	Debit abur 12 bar iesire CAI 2	Debitmetru Vortex	0-8 t/h	0.2	4-20mA	e.t. produsa
20	Presiune abur iesire 12 bar iesire CAI 2	Traductor presiune relativa	0-20 bar	0.5	4-20mA	e.t. produsa
21	Temperatura abur iesire 12 bar iesire CAI 2	Termorezistenta Pt 100	0-300 C	0.2	4-20mA	e.t. produsa
22	Debit apa iesire boylere virf	Traductor presiune diferentiala	0-500 t/h	0.2	4-20mA	e.t. produsa
23	Presiune apa iesire boylere virf	Traductor presiune relativa	0-20 bar	0.5	4-20mA	e.t. produsa
24	Temperatura apa intrare boylere virf	Termorezistenta Pt 100	0-200 C	0.2	4-20mA	e.t. produsa
25	Temperatura apa iesire boylere virf	Termorezistenta Pt 100	0-200 C	0.2	4-20mA	e.t. produsa
26	Debit apa iesire boylere baza TA5	Traductor presiune diferentiala	0-5000	0.2	4-20mA	e.t. produsa
27	Presiune apa iesire boylere baza TA5	Traductor presiune relativa	0-20 bar	0.5	4-20mA	e.t. produsa
28	Temperatura apa intrare boylerebaza TA5	Termorezistenta Pt 100	0-200 C	0.2	4-20mA	e.t. produsa
29	Temperatura apa iesire boylere baza TA5	Termorezistenta Pt 100	0-200 C	0.2	4-20mA	e.t. produsa
30	Debit apa iesire boylere baza TA6	Traductor presiune diferentiala	0-5000	0.2	4-20mA	e.t. produsa
31	Presiune apa iesire boylere baza TA6	Traductor presiune relativa	0-20 bar	0.5	4-20mA	e.t. produsa
32	Temperatura apa intrare boylere baza TA6	Termorezistenta Pt 100	0-200 C	0.2	4-20mA	e.t. produsa

Nr. Crt	Denumire punct masura	Tip aparat	Caraccteristici			Obs
			Domeniu	Clasa precizie	Semnal iesire	
33	Temperatura apa iesire boylere baza TA6	Termorezistenta Pt 100	0-200 C	0.2	4-20mA	e.t. produsa
34	Debit apa iesire CAF 2	Traductor presiune diferentiala	0-2500	0.2	4-20mA	e.t. produsa
35	Presiune apa iesire CAF 2	Traductor presiune relativa	0-20 bar	0.5	4-20mA	e.t. produsa
36	Temperatura apa intrare CAF 2	Termorezistenta Pt 100	0-200 C	0.2	4-20mA	e.t. produsa
37	Temperatura apa iesire CAF 2	Termorezistenta Pt 100	0-200 C	0.2	4-20mA	e.t. produsa
38	Debit abur 12 bar Petrobrazi	Traductor presiune relativa	0-120 t/h	0.2	4-20mA	e.t. livrata
39	Presiune abur iesire 12 bar Petrobrazi	Traductor presiune relativa	0-20 bar	0.5	4-20mA	e.t. livrata
40	Temperatura abur iesire 12 bar Petrobrazi	Termorezistenta Pt 100	0-300 C	0.2	4-20mA	e.t. livrata
41	Debit apa fierbinte TUR 1 ORAS	Senzor debit ultrasonic	0-4000 t/h	0.2	4-20mA	e.t. livrata
42	Temperatura apa fierbinte TUR 1 ORAS	Termorezistenta Pt 100	0-200 C	0.2	4-20mA	e.t. livrata
43	Presiune apa fierbinte TUR 1 ORAS	Traductor presiune relativa	0-20 bar	0.2	4-20mA	e.t. livrata
44	Debit apa fierbinte TUR 2 ORAS	Senzor debit ultrasonic	0-4000 t/h	0.2	4-20mA	e.t. livrata
45	Temperatura apa fierbinte TUR 2 ORAS	Termorezistenta Pt 100	0-200 C	0.2	4-20mA	e.t. livrata
46	Presiune apa fierbinte TUR 2 ORAS	Traductor presiune relativa	0-20 bar	0.2	4-20mA	e.t. livrata
47	Debit apa fierbinte RETUR 2 ORAS	Senzor debit ultrasonic	0-4000 t/h	0.2	4-20mA	e.t. livrata
48	Temperatura apa fierbinte RETUR 2 ORAS	Termorezistenta Pt 100	0-200 C	0.2	4-20mA	e.t. livrata
49	Presiune apa fierbinte RETUR 2 ORAS	Traductor presiune relativa	0-20 bar	0.2	4-20mA	e.t. livrata
50	Debit apa fierbinte RETUR 1 ORAS	Senzor debit ultrasonic	0-4000 t/h	0.2	4-20mA	e.t. livrata
51	Temperatura apa fierbinte RETUR 1 ORAS	Termorezistenta Pt 100	0-200 C	0.2	4-20mA	e.t. livrata
52	Presiune apa fierbinte RETUR 1 ORAS	Traductor presiune relativa	0-20 bar	0.2	4-20mA	e.t. livrata
53	Contor energie termica apa fierbinte spre REMERO	Debitmetru tur MEINEKE WPD	0-100 t/h	3	-	e.t. livrata
		Debitmetru retur MEINEKE WPD	0-100 t/h	3	-	
		Termorezistente tur Pt 500	0-130 C	3	-	
		Termorezistente retur Pt 500	0-130 C	3	-	

ANEXA F

Art. 15, lit. e) din Caietul de Sarcini

LISTA APARATELOR DE MASURA PENTRU DETERMINAREA CONSUMULUI DE ENERGIE ELECTRICA SI TERMICA DIN CET BRAZI

Nr. crt	Loc masura	Denumire aparat masura	Consumator	Obs
1	Degazor ATD	traductor debit traductor presiune termorezistenta	consumator intern consumator intern consumator intern	
2	Degazor AD	traductor debit traductor presiune termorezistenta	consumator intern consumator intern consumator intern	
3	Statie reducere-racire 140/13	traductor debit traductor presiune termorezistenta	consumator intern consumator intern consumator intern	
4	Statie reducere-racire 18/7	traductor debit traductor presiune termorezistenta	consumator intern consumator intern consumator intern	
5	Statie reducere-racire 13/1,2	traductor debit traductor presiune termorezistenta	consumator intern consumator intern consumator intern	
6	Statie reducere-racire 140/35	traductor debit traductor presiune termorezistenta	consumator intern consumator intern consumator intern	
7	Statie pacura	traductor debit traductor presiune termorezistenta	consumator intern consumator intern consumator intern	
8	Rezervor pacura nr 3+4	traductor debit traductor presiune termorezistenta	consumator intern consumator intern consumator intern	
9	Rezervor pacura nr 5	traductor debit traductor presiune termorezistenta	consumator intern consumator intern consumator intern	
10	Trafo 15	contor energie electrica	consum propriu	
11	Trafo 16	contor energie electrica	consum propriu	
12	Trafo 4 110/35/6 KV	contor energie electrica	consum propriu	
13	Trafo Rez 110/35/6 KV	contor energie electrica	consum propriu	
14	T 101 110/6 KV	contor energie electrica	consum propriu	

Nr. crt	Loc masura	Denumire aparat masura	Consumator	Obs
15	T 102 110/6 KV	contor energie electrica	consum propriu	
16	T 103 110/6 KV	contor energie electrica	consum propriu	
17	REMERO SA	contor energie electrica	consumator extern	
18	SAEM	contor energie electrica	consumator extern	
19	SIG Brasov	contor energie electrica	consumator extern	
20	SC BICRISTAL	contor energie electrica	consumator extern	
21	SC PARC INDUSTRIAL Brazi	contor energie electrica	consumator extern	
22	Statia electrica 220/400 KV Brazi Vest	contor energie electrica	consumator extern	
23	Statia de gaze - Transgaz	contor energie electrica	consumator extern	
24	S.C. Stones Born CO SRL	contor energie electrica	consumator extern	

ANEXA F1

Art. 21, lit. d) din Caietul de Sarcini

LISTA APARATELOR DE MASURA PENTRU DETERMINAREACONSUMULUI DE ENERGIE ELECTRICA SI TERMICA DIN SISTEMELE DE TRANSPORT

Nr. crt.	Loc masura	Denumire aparat masura	Tip consum	Obs
1	La gard centrala	Contor energie termica tur	consum energie termica	
2	La gard centrala	Contor energie termica retur	consum energie termica	
3	Electropompe retea treapta I	Contor energie electrica	consum energie electrica	
4	Electropompe retea treapta II	Contor energie electrica	consum energie electrica	

ANEXA F2

Art. 26, lit. d) din Caietul de Sarcini

LISTA APARATELOR DE MASURA PENTRU DETERMINAREA CONSUMURILOR DE ENERGIE ELECTRICA IN RETEAUA DE DISTRIBUTIE

Nr. crt.	Denumire punct de consum	Proprietar	Constanta
1	PT 2 Republicii	Electrica	1
2	CT 23 August (CT Gh.Gr.Cantacuzino)	Electrica	1
3	PT 5 Nord	Electrica	1
4	PT 6 Nord	Electrica	1
5	PT 8 Nord	Electrica	1
6	PT 4 Centru	Electrica	1
7	PT 7 Nord	Electrica	40
8	PT 10 Nord	Electrica	30
9	PT 1 Nord	Electrica	40
10	PT 8 Centru (CT 7 Etaje)	Electrica	40
11	Creuzot PT 194	Electrica	10
12	PT 12 Republicii	Electrica	1
13	PT 7 Republicii	Electrica	1
14	Camin golire Bl. M15 (F33)	Electrica	1
15	PT 8 Republicii	Electrica	1
16	PT 6 Republicii	Electrica	1
17	PT 11 Republicii	Electrica	1
18	Camin golire langa bl. 53	Electrica	20
19	PT 16 M. Rosu	Electrica	1
20	Camin golire PT415 Bahluiului	Electrica	15
21	Camin golire langa bl. 119	Electrica	15
22	PT 9 Nord	Electrica	10
23	PT 18 M.Rosu	Electrica	1
24	PT 4 Nord	Electrica	40
25	Magistrala 6+Depou PT 193	Electrica	1
26	PT 12 Centru (CC Sud)	Electrica	1
27	PT 17 M.Rosu	Electrica	1
28	PT 2 Vest	Electrica	1
29	PT 11 M. Rosu	Electrica	1
30	PT 8 Vest	Electrica	1
31	PT 15 Cring	Electrica	1
32	PT BL. 50C	Electrica	1
33	PT 9 Vest	Electrica	1
34	PT 14 Vest	Electrica	1
35	PT 2 - 9 Mai	Electrica	1
36	PT 4 - 9 Mai	Electrica	1

Nr. crt.	Denumire punct de consum	Proprietar	Constanta
37	PT 5 M. Bravu	Electrica	1
38	PT 13 Democratiei	Electrica	1
39	PT 12-23 August	Electrica	1
40	PT 3 Centru	Electrica	1
41	PT 1-23 August	Electrica	1
42	PT 113 Cablul Rominesc	Electrica	1
43	PT Spital Movila	Electrica	1
44	PT 1 M. Bravu	Electrica	1
45	PT 4 Republicii	Electrica	1
46	CT Muzicanti (18 Democratiei)	Electrica	1
47	PT 8 P. Inalt (PT 8 - 23 August)	Electrica	1
48	PT 1 M. Rosu	Electrica	1
49	PT 5 Democratiei	Electrica	1
50	PT 5 - 9 Mai	Electrica	1
51	PT 2 M. Bravu	Electrica	1
52	PT 3 M. Bravu	Electrica	1
53	PT 5 Sud	Electrica	1
54	PT 5 Vest	Electrica	1
55	PT 17 Vest	Electrica	1
56	PT 15 Vest	Electrica	1
57	CT Jianu (14 Democratiei)	Electrica	1
58	PT 3 Vest	Electrica	1
59	PT 2 M. Rosu	Electrica	1
60	PT 8 M. Rosu	Electrica	1
61	PT 4 M. Rosu	Electrica	1
62	PT 11 Vest	Electrica	1
63	PT 2-23 August	Electrica	1
64	Camin golire Gh. Cantacuzino	Electrica	1
65	CT Bucov	Electrica	1
66	Camin golire PT 460 Republicii	Electrica	1
67	Camin golire PT 557 Deltei	Electrica	10
68	Camin golire bl. 13	Electrica	40
69	Camin golire PT 55	Electrica	40
70	PT 10 Vest	Electrica	40
71	PT 12 Vest	Electrica	1
72	PT 1 C.Bucuresti	Electrica	1
73	PT 2 C.Bucuresti	Electrica	1
74	PT 7 Democratiei	Electrica	1
75	PT 16 Democratiei	Electrica	1
76	PT 1 Vest	Electrica	1
77	Golire camin termoficare Democratiei	Electrica	1

78	PT 1 - 9 Mai	Electrica	1
79	PT 3 - 9 Mai	Electrica	1
80	PT 9 Centru	Electrica	1
81	PT 5 I. Vacarescu	Electrica	1
82	PT 10 I. Vacarescu	Electrica	1
83	PT 6 I. Vacarescu	Electrica	1
84	PT 7 I. Vacarescu	Electrica	1
85	PT 4 Vest	Electrica	1
86	PT 6- 9 Mai	Electrica	1
87	PT 3 Sud	Electrica	1
88	PT Uzuc	Electrica	1
89	PT 5 Republicii	Electrica	1
90	PT 2 Centru	Electrica	20
91	PT 22 Vest	Electrica	1
92	PT 13 Centru (CC Vest)	Electrica	1
93	PT 6 Vest	Electrica	1
94	PT 7 Vest	Electrica	1
95	PT 16 Vest	Electrica	1
96	PT 3 M. Rosu	Electrica	1
97	PT 1 Centru	Electrica	1
98	Dispecerat Nord	Electrica	1
99	PT 2 Nord	Electrica	15
100	PT 11 Centru (CC Est)	Electrica	1
101	PT Locomotiva	Electrica	1
102	Masura energie F33Sud	Electrica	1
103	PT 7 Centru	Veolia	1
104	PT 12 Cring	Veolia	1

ANEXA G

Art. 15, lit. f) din Caietul de Sarcini

LISTA APARATELOR DE MASURA PENTRU RECEPTIA COMBUSTIBILILOR

Nr. crt.	Loc masura	Denumire aparat masura	Consumator	Observații
1	Conducta intrare gaz metan	contor debit gaz	Cazan 5	determinare consum combustibil
2	Conducta intrare pacura	contor debit pacura	Cazan 5	determinare consum combustibil
3	Conducta intrare gaz metan	contor debit gaz	Cazan 6	determinare consum combustibil
4	Conducta intrare pacura	contor debit pacura	Cazan 6	determinare consum combustibil
5	Conducta intrare gaz metan	contor debit gaz	CAF 2	determinare consum combustibil
6	Conducta intrare pacura	contor debit pacura	CAF 2	determinare consum combustibil
7	Conducta intrare gaz metan	contor debit gaz	CAI 1+2	determinare consum combustibil
8	Conducta intrare pacura in centrala	contor debit pacura		determinare consum combustibil
9	Rezervor pacura 3+4	nivel pacura in rezervor		determinare consum combustibil
10	Rezervor pacura 5	nivel pacura in rezervor		determinare consum combustibil

OBS. Receptia combustibililor intrati in centrala se face la furnizor.

ANEXA H

Art. 15, lit. g) din Caietul de Sarcini

SCHEMA DE PRINCIPIU SURSE SI INTRARI MATERII PRIME

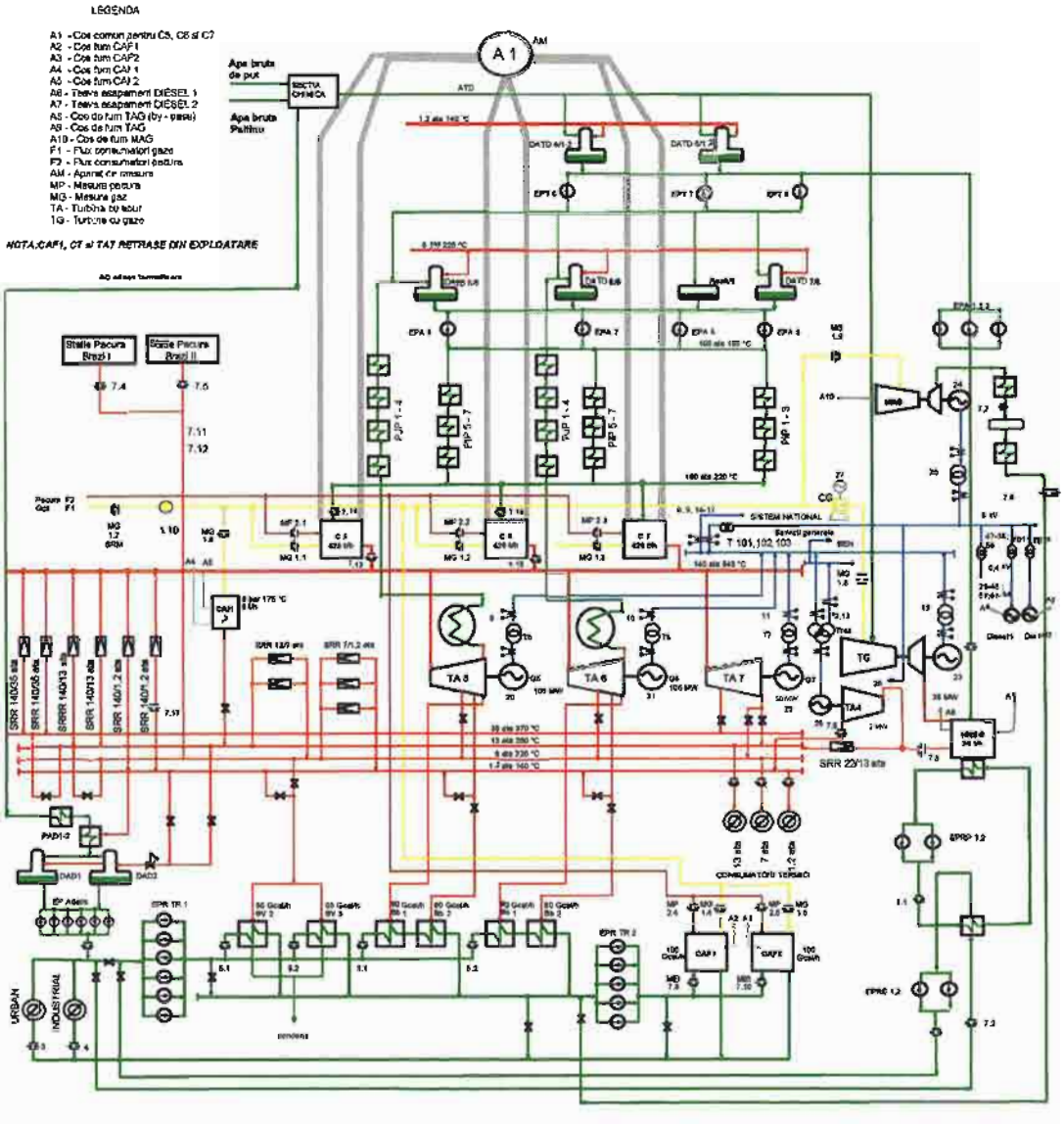

ANEXA H1

Art. 15, lit. g) din Caietul de Sarcini

SCHEMA REȚELEI DE TRANSPORT

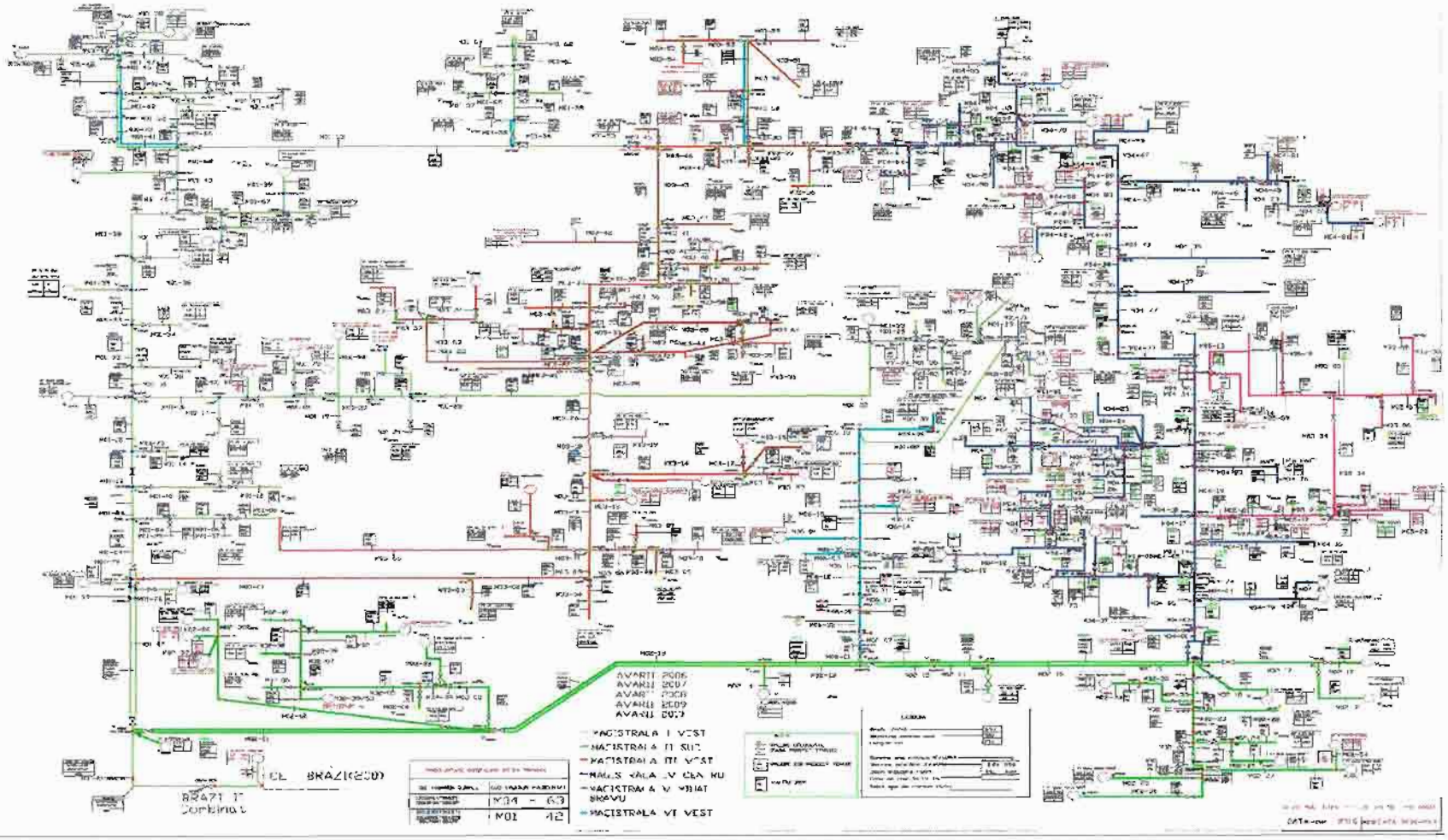

ANEXA H2

Art. 15, lit. g) și Art. 26, lit. e), lit. g) din Caietul de Sarcini

SCHEMA PUNCT TERMIC MODERNIZAT

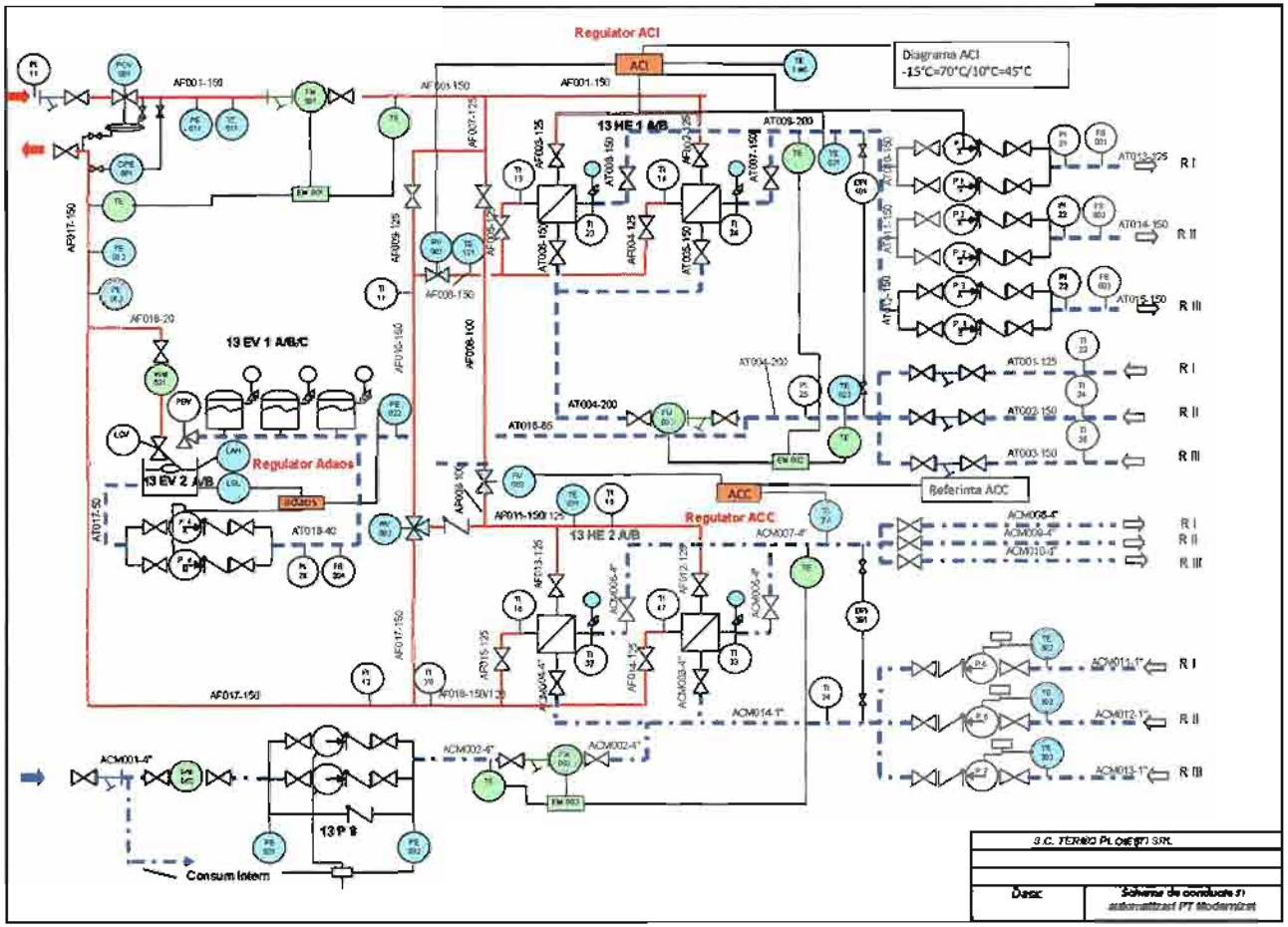

Cod schema	Denumire echipament
TE	Senzor de temperatura
PE	Senzor de presiune
PI	Manometru
PCV	Regulator presiune diferentiala
FM 001	debitmetru agent primar
EM 001	Calculator energie termica Agent Primar
TE	Termorezistente
13 HE 2 A	Schimbator cu placi pentru preparare ACC
13 HE 2 B	Schimbator cu placi pentru preparare ACC
RV	Vana cu servomotor
P8	Pompe ACC
P9	Pompe ACC
P5	Pompe recirculatie ACC
P6	Pompe recirculatie ACC
P7	Pompe recirculatie ACC
VM002	Debitmetru apa rece
FM 003	Debitmetru ACC
EM 003	Calculator energie termica ACC
TI	Termometru
DPI	Manometru presiune diferentiala
13 HE 1 A	Schimbator cu placi pentru preparare ACI
13 HE 1 B	Schimbator cu placi pentru preparare ACI
FM 002	Debitmetru ACI
EM 002	Calculator energie termica ACI
P1A	Pompe circulatie retea secundara
P1S	Pompe circulatie retea secundara
P2A	Pompe circulatie retea secundara
P2S	Pompe circulatie retea secundara
P3A	Pompe circulatie retea secundara
P3S	Pompe circulatie retea secundara
FS	Senzor de curgere
TE ext	Senzor temperatura exterioara
WM 001	Contor adaos
PSV	Supapa de siguranta
13 EV 2 A/B	Vas tampon deschis
P4A	Pompa de adaos
P4S	Pompa de adaos
13 EV 1 A/B/C	Vas expansiune inchis
LAH	Senzor de nivel
LSL	Senzor de nivel
AF	Conducta apa fierbinte
AT	Conducta agent termic secundar
ACM	Conducta apa calda de consum
LCV	Electroventil adaos

ANEXA H3.1

Art. 15, lit. g) și Art. 26. lit. f) din Caietul de Sarcini

SCHEMA TEHNOLOGICĂ CU AUTOMATIZĂRI - CT 23 AUGUST

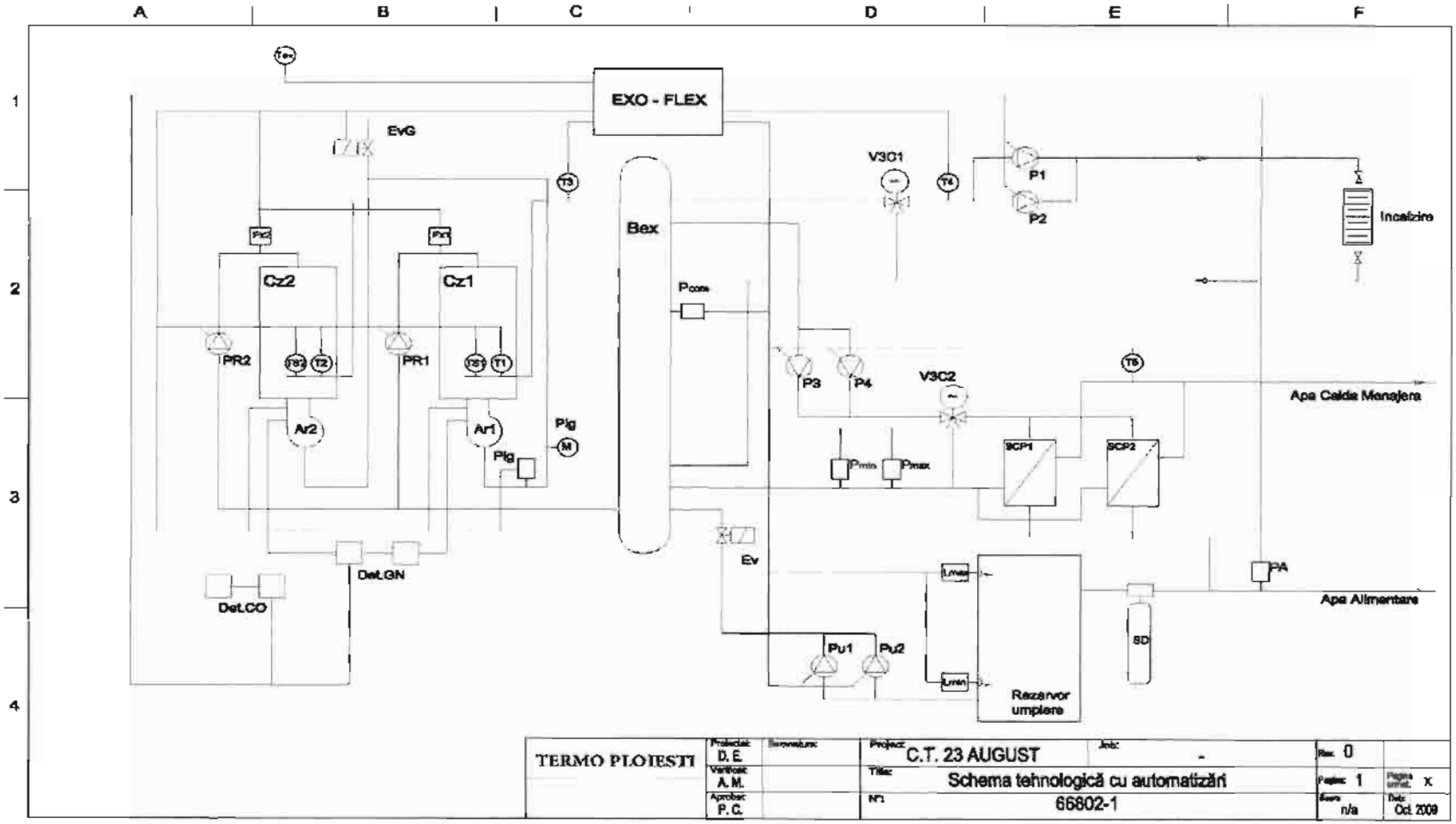

ANEXA H3.2

Art. 15, lit. g) din Caietul de Sarcini

SCHEMA TEHNOLOGICĂ CU AUTOMATIZĂRI - CT BUCOV

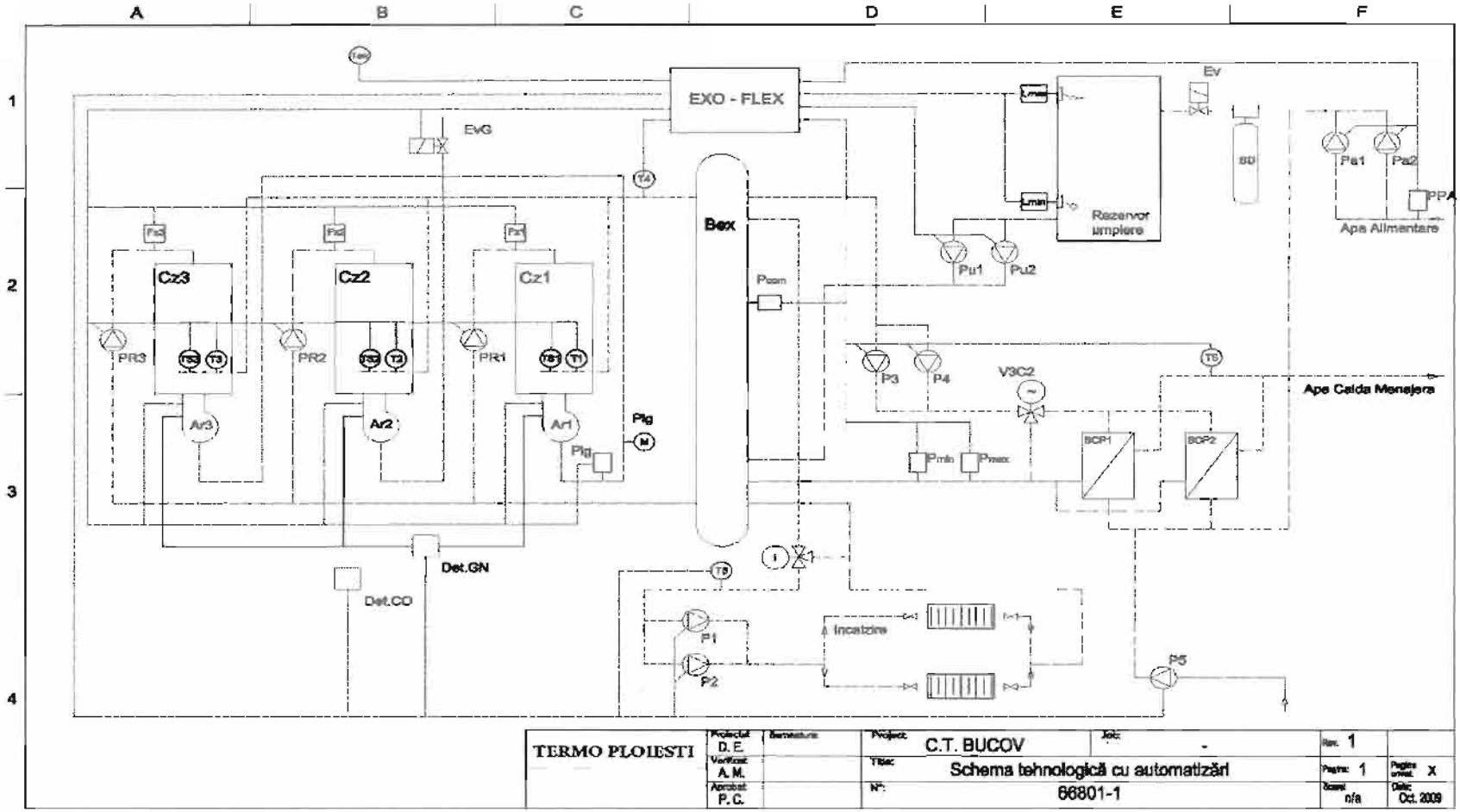

TERMO PLOIESTI	Proiectat: D. E.	Semnatura	Proiect: C.T. BUCOV	Job: -	Rev. 1	
	Verificat: A. M.		Titlu: Schema tehnologică cu automatizări		Pagina: 1	Pagini total: X
	Aprobat: P. C.		Nr.: 66801-1		Scara: n/a	Data: Oct. 2009

ANEXA H4

Art. 26, lit. H) din Caietul de Sarcini

SCHEMA REȚELEI DE DISTRIBUȚIE

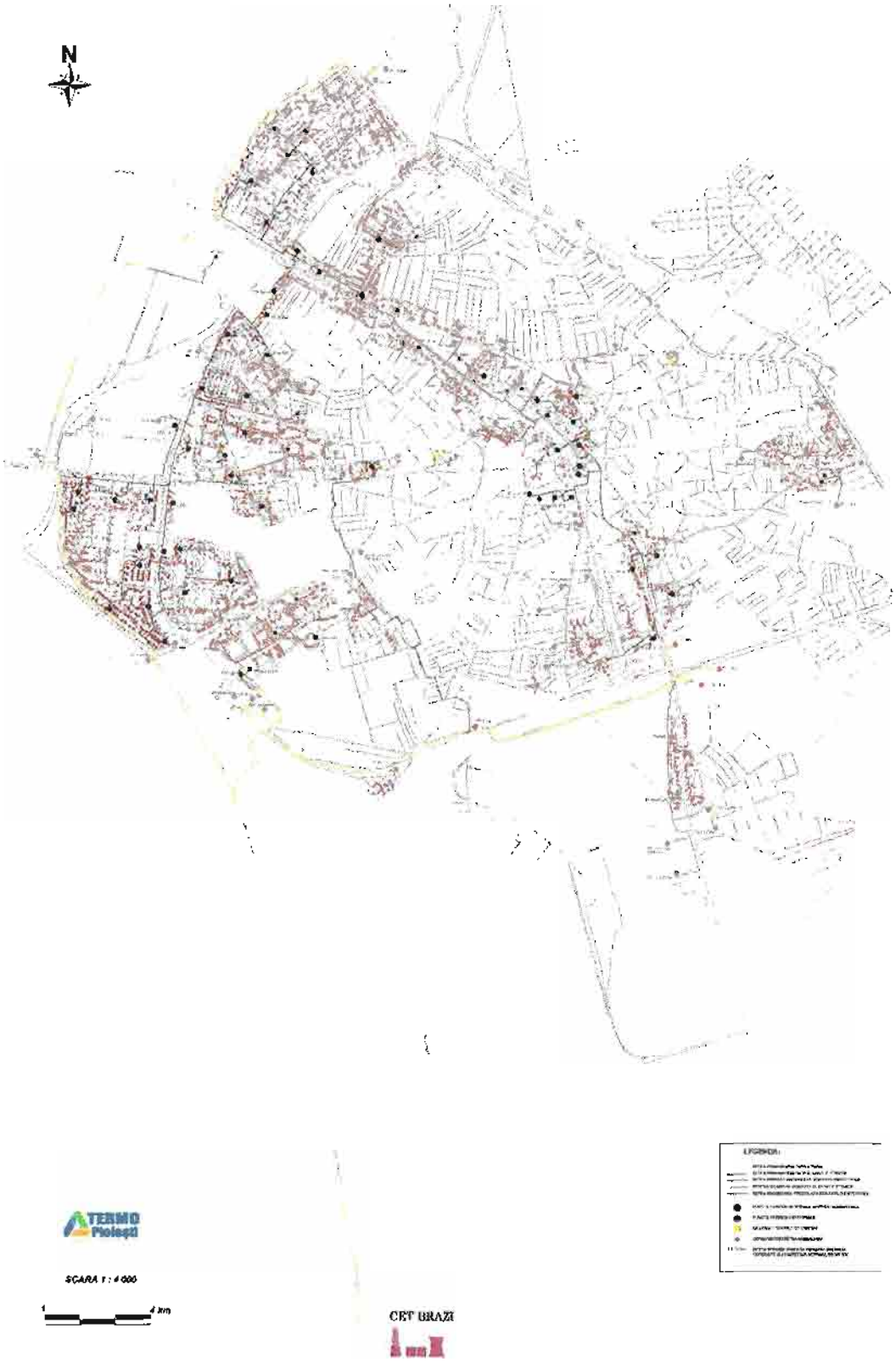

ANEXA I

Art. 15, lit. h) din Caietul de Sarcini

EXPLOATARE CHIMICĂ – SCHEMA DE PRINCIPIU

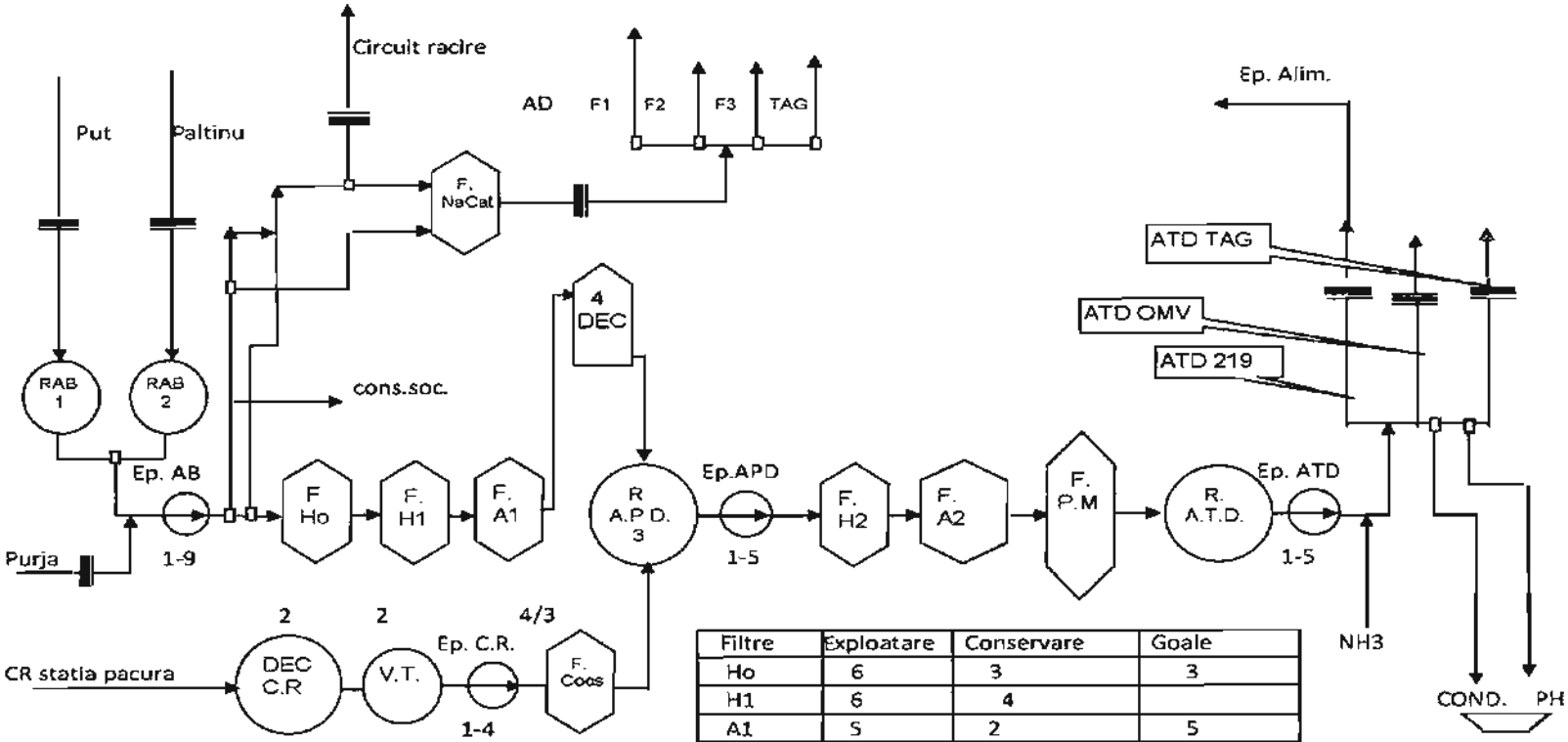

Filtre	Exploatare	Conservare	Goale
Ho	6	3	3
H1	6	4	
A1	5	2	5
H2	4	3	1
A2	4	3	3
P.M.	3	4	0
Na Cat	8	1	1

ANEXA I

Art. 15, lit h) din Caietul de Sarcini
(continuare)

INSTALAȚIA DE TRATARE A APEI

Automatizari

- Convertizoare la : Ep AB nr.1, Ep.APD nr.4, Ep.APD nr.5, Ep ATD nr.2, Ep.ATD nr.3, Ep. ATD nr.5
- Reglare automata dozare amoniac in functie de Ph
- Semnalizare Acustica conductivitate continut silice filtre puternic anionice
- Semnalizare Acustica presiune apa demineralizata spre TAG
- Semnalizare optica functionare decarbonizatoare
- Pornire – oprire din camera comanda a pompelor de amoniac (2 bucati), a pompelor de ape uzate (4 bucati), a pompelor de ATD TAG (2 bucati), a pompelor de fineamin (2 bucati), vana evacuare ape uzate spre GIB
- Nivele rezervoare de apa bruta, apa partial demineralizata, apa total demineralizata, sare, apa recuperate, condens returnat, cisterne stocare acid clorhidric - Automatizare filtre Nacationice nr.8.9.10 (vane automate) – operare din camera de comanda
- Pornire – oprire puturi apa subteran nr.3.4.5.11.12.13
- Pornire – oprire iluminat de la distanta la puturi
- Analizor continut de silice pentru filtrele puternic cationice si filtRE cu pat mxt
- pHmetru collector ATD spre grup
- pHmetru colector spre TAG
- Pornire – oprire automata in functie de nivel in basa colectoare a pompelor de ape uzate spre GIB
- Pornire – oprire automata in functie de nivel in basa colectoare a pompelor de ape uzate spre instalatia de neutralizare ape uzate
- Conductometre pe colectoarele iesire functionare pentru toate filtrele din demineralizare
- Conductometru pe colector ATD OMV
- Durometre instalatia dedurizare (4 bucati).

ANEXA J

Art. 15, lit. i) din Caietul de Sarcini

SCHEMA ELECTRICA MONOFILARA 110 KV / 10,5 KV / 6 KV

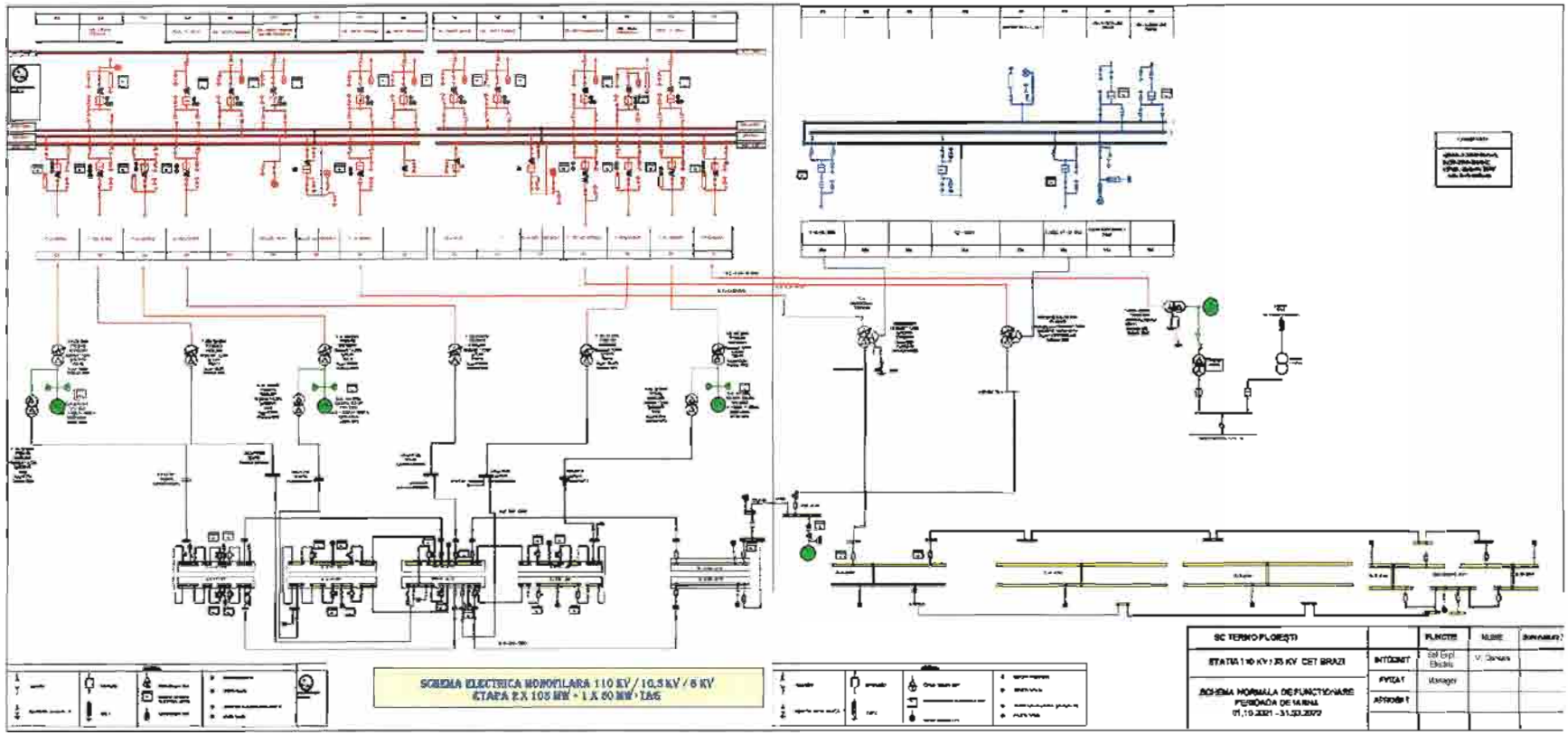

ANEXA K

Art. 15. lit. j) din Caietul de Sarcini

SCHEMA TEHNOLOGICA GOSPODARIE COMBUSTIBIL PACURA

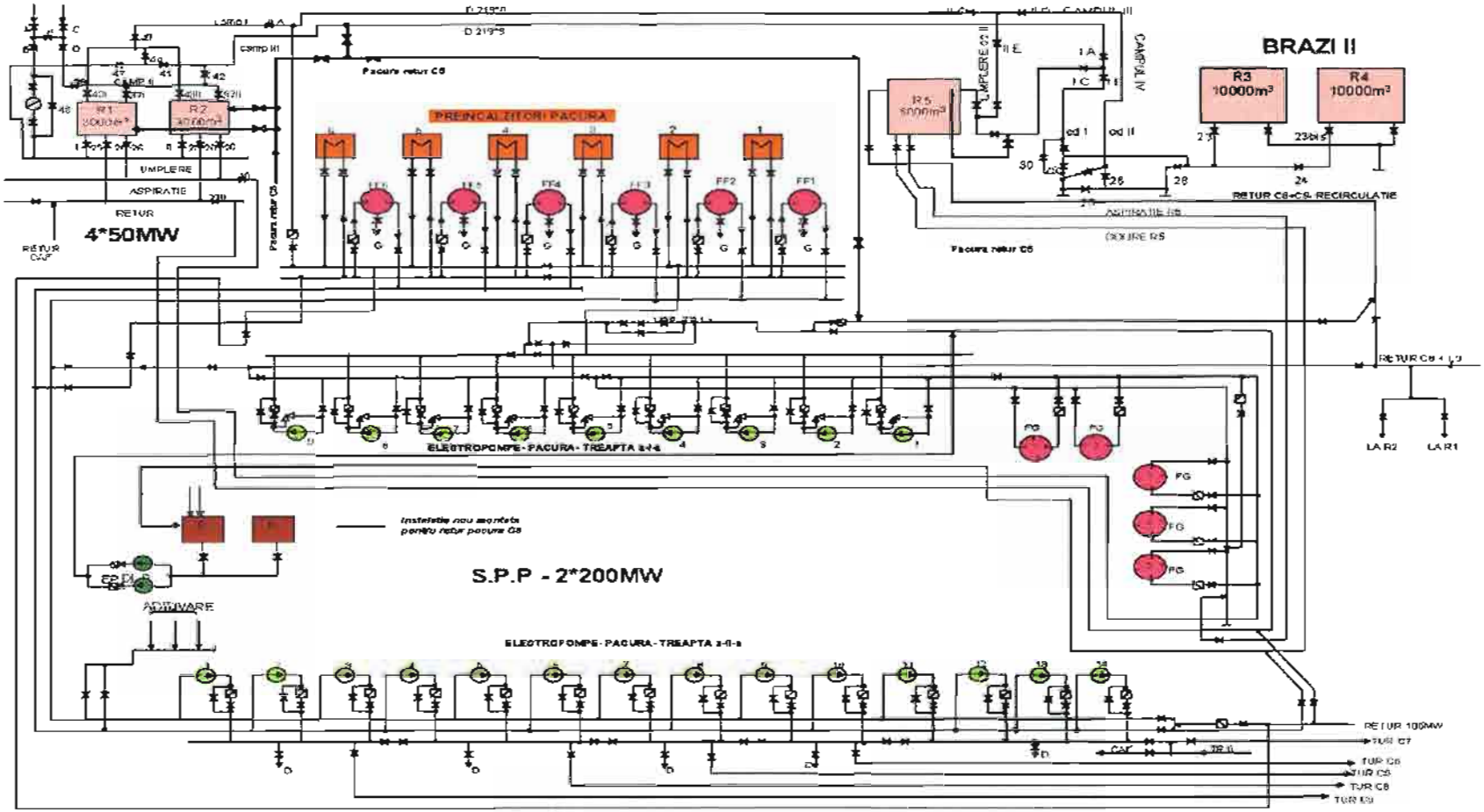

ANEXA L

Art. 15, lit. k) din Caietul de Sarcini

PARAMETRII SURSE APA FIERBINTE SI ABUR

CARACTERISTICI FUNCTIONALE CAF- 100 Gcal/h

a. Debit de caldura	100.10^6 kcal/h;
b. Presiune de lucru	10-20 kg/cm^2,
c. Temperatura apei la iesire - in regim de varf - in regim de baza - la iesire (maxim)	 104°C 70°C 150°C
d. Debitul de apa nominal - in regim de varf - in regim de baza	 2140 t/h 1240 t/h
e. Debit de apa minima - in regim de varf - in regim de baza	 1700 t/h 1000 t/h
f. Consum de combustibil (la sarcina nominala) - gaze naturale aprox - pacura aprox.	 12700 m^{3}N/h 1000 kg/h
g. Randament (in functie de sarcina)	89–93%
h. Cadere de presiune a apei: - in regim de varf - in regim de baza	 1,4 kgf/cm^2 2,9 kgf/cm^2

CARACTERISTICI FUNCTIONALE Cazan nr. 5 - 420 t/h

-Debitul de abur nominal	420t/h;
-Presiunea de lucru in tambur	155 kg/cm^2;
-Presiune nominala abur viu	140 kg/cm^2;
-Temperatura aburului supraincalzit	540°C;
-Temperatura apei de alimentare	230°C;

CARACTERISTICI FUNCTIONALE Cazan nr. 6 - 420 t/h

-Debitul de abur nominal	420t/h;
-Presiunea de lucru in tambur	155 kg/cm^2;
-Presiune nominala abur viu	140 kg/cm^2;
-Temperatura aburului supraincalzit	540°C;
-Temperatura apei de alimentare	230°C.

CAI1 AC 6-8

1.debit nominal:	6 t/h
2.presiune nominala.	8 bari
3 consum gaz metan:	440 9 nmc/h
4.temperatura abur:	temperatura de saturatie

CAI2 AC 6-12

1.debit nominal.	6 t/h
2.presiune nominala:	12 bari
3.consum gaz metan:	448.5 nmc/h
4 temperatura abur:	temperatura de saturatie

ANEXA M

Art. 15, lit. l) din Caietul de Sarcini

DIAGRAMA DE REGLAJ RP

TERMO PLOIEŞTI	Compartiment: Director Distribuţie, Dispecerat, Sectoare Exploatare **DIAGRAMA REGLAJ**	

Text. [°C]	T tur agent primar [°C]	T retur agent primar [°C]	T tur secundar [°C]
-20	107	65	70
-19	107	65	70
-18	107	65	70
-17	107	65	70
-16	107	65	70
-15	107	65	70
-14	107	64	69
-13	107	63	68
-12	107	62	67
-11	107	61	66
-10	107	60	65
-9	105	59	64
-8	104	58	63
-7	101	57	62
-6	100	56	61
-5	97	55	60
-4	94	54	59
-3	93	53	58
-2	90	52	57
-1	88	51	56
0	86	50	55
1	84	49	54
2	83	48	53
3	81	47	52
4	80	46	51
5	78	45	50
6	76	44	49
7	75	43	48
8	73	42	47
9	72	41	46
10	70	40	45

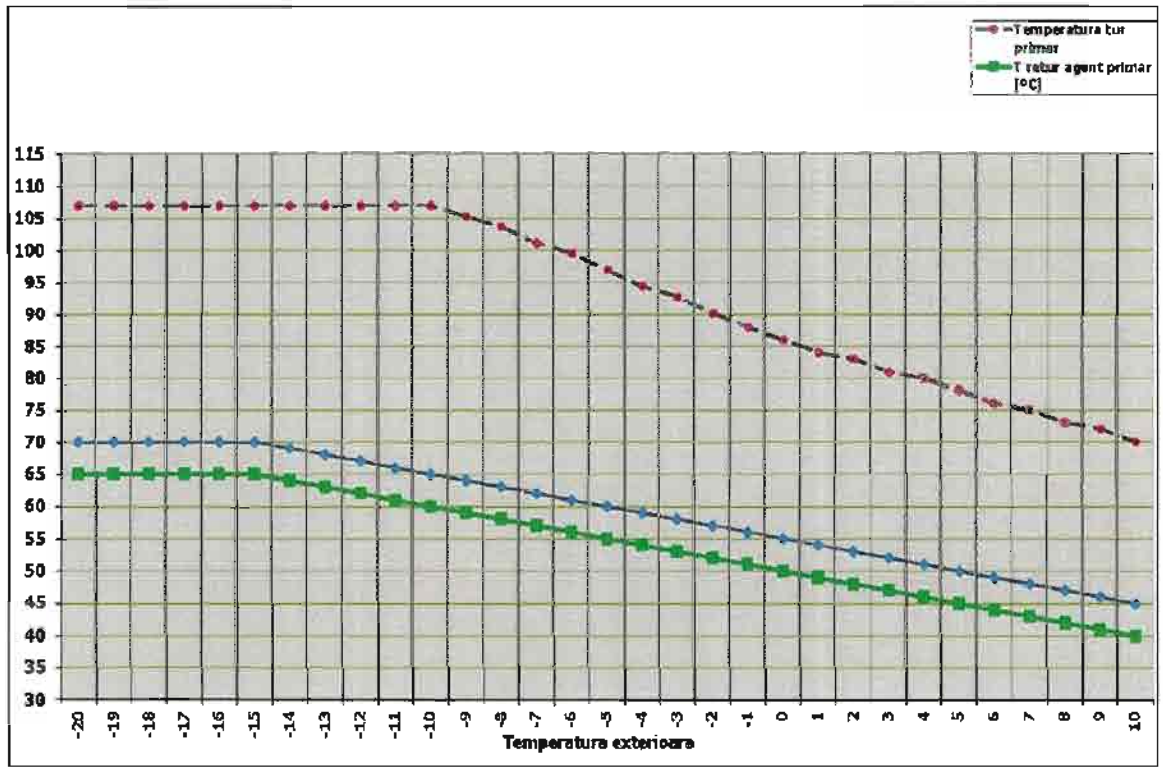

ANEXA N

Art. 15, lit. m) din Caietul de Sarcini

PLAN DE AMPLASAMENT A INSTALAȚIILOR

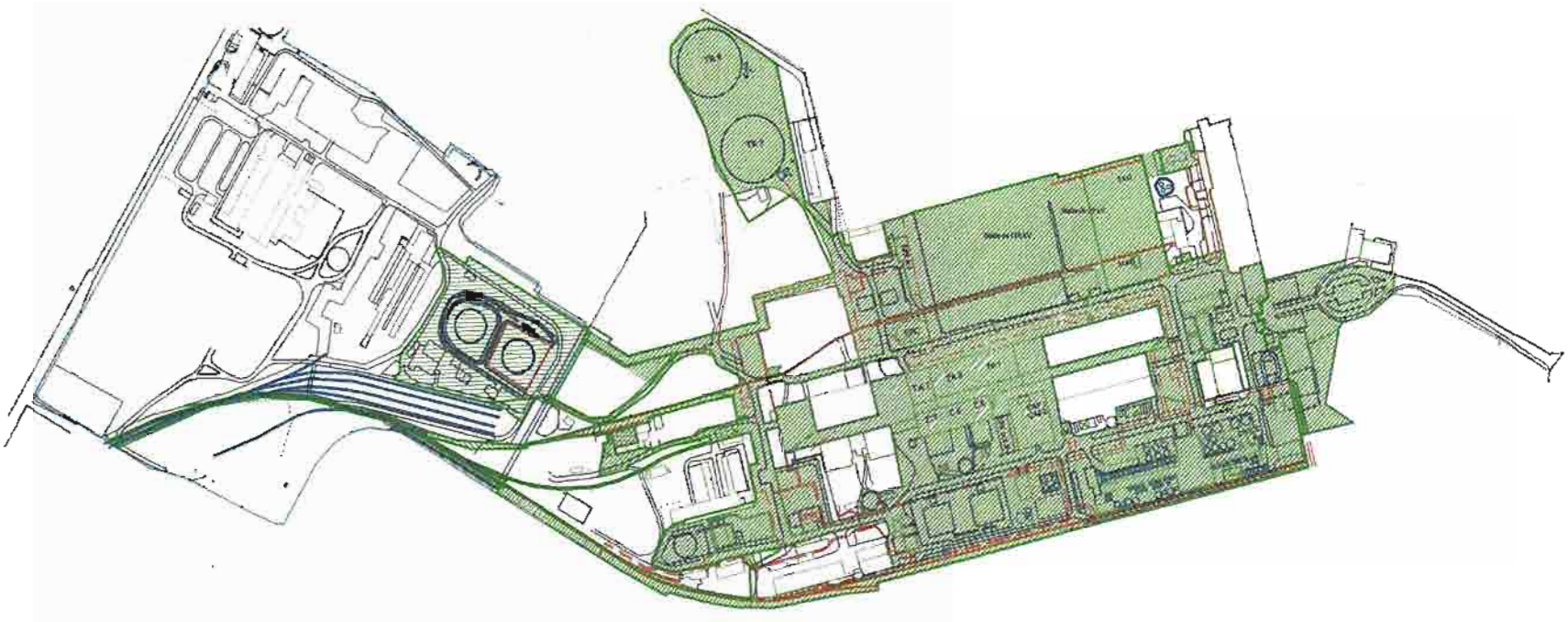

ANEXA O

Art. 15, lit. n) din Caietul de Sarcini

PLAN DE AMPLASAMENT TURBINE ŞI BOILERE

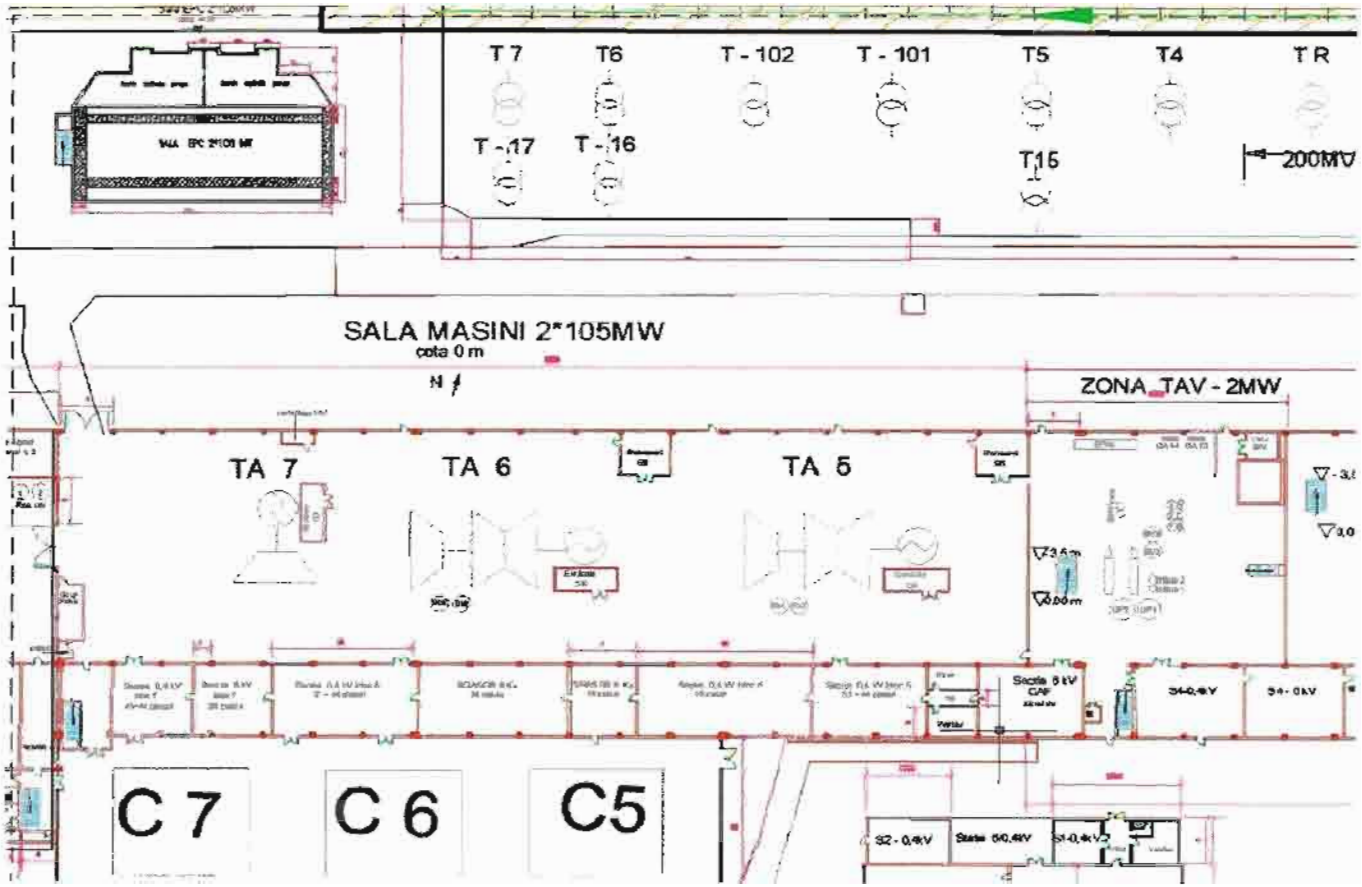

Notă: TA7 şi C7 sunt retrase din exploatare

ANEXA NR. 5

Art. 30, lit. c) din Caietul de Sarcini

CUANTUMUL SUBVENȚIEI ACORDAT ÎN ULTIMII 5 ANI

nr.crt.	perioada	suma lei
1	Anul 2018	**11.461.447,51 lei**
2	Anul 2019	**4.353.427,20 lei**
3	Anul 2020	**60.350.000,00 lei**
4	Anul 2021	**51.060.339,35 lei**
5	Anul 2022	**143.965.486,34 lei**

ANEXA NR. 4

TABEL NR. 7

Art. 24 din Caietul de Sarcini

LISTA PUNCTELOR TERMICE DE DISTRIBUŢIE A ENERGIEI TERMICE

NOTA: Cantitatile de energie electrica si termica sunt calculate pentru anul 2020

NR CRT	PUNCT TERMIC	ADRESA PUNCT TERMIC	ANUL P.I.F		PUTERE INSTAL	ENERGIE TERMICA ANUALA LIVRATA	ENERGIE EL ANUALA
			INITIAL	MODER	[MW/h]	[Gj]	[Kwhe]
1	1 NORD	Soseaua Nordului	1969	2001	7.55	25922.28	70092.00
2	2 NORD	Camelliei bloc 45	1969	2001	8.23	16900.19	46993.50
3	Centrul Militar Zonal	Soseaua Vestului	2007		0.78	1882.80	0.00
4	4 NORD	Camelliei bloc 38	1969	2001	10.25	33899.96	96977.00
5	5 NORD	Cameliei bloc 25 B	1968	2001	5.70	17091.28	38335.70
6	6 NORD	Gageni bloc 110	1969	2001	7.33	21382.74	66480.90
7	15 CRANG	Sos.Vestului	1979		0.87	1070.79	3234.60
8	7 NORD	Brumarelelor nr.3	1968	2001	10.18	31864.05	94512.00
9	8 NORD	Rapsodiei bloc 141	1969	2001	5.77	14551.72	28111.40
10	9 NORD	Catinei bloc 37 D	1969	2001	5.44	15780.74	47401.00
11	10 NORD	Camelliei bloc26	1968	2001	5.58	14943.05	48648.00
12	Modul 50C MR	Ghe Mateescu	2002	2002	0.45	865.00	1128.00
13	2 REPUBLICII	Tarnavei nr 1	1971	2002	10.50	30467.67	84778.00
14	Modul Spitalul Movila	B-dul Republicii	2006		0.47	1167.83	3047.40
15	4 REPUBLICII	Nucetului bloc R5	1970		1.97	6087.29	17280.70
16	5 REPUBLICII	Gageni nr.111	1973	2003	4.45	15736.65	46629.20
17	6 REPUBLICII	B-dul Republicii nr.122	1979		4.84	15594.18	31425.60
18	7 REPUBLICII	Gloriei nr.5	1979	2003	10.82	32199.48	89264.80
19	8 REPUBLICII	Ghe.Doja bloc 37 H	1982		4.45	12527.55	31076.10
20	11 REPUBLICII	Ghe.Doja bloc 34H	1988		5.70	15980.58	40068.90
21	12 REPUBLICII	Soseaua Nordului	1969		4.50	13072.78	43524.40
22	1 VEST	Subl.Moldoveanu Marian	1969	2000	7.21	27921.63	56309.20
23	2 VEST	Subl.Moldoveanu Marian	1969	1999	7.27	26461.50	66006.40
24	3 VEST	Lacul Balea	1970	2000	5.52	17850.88	41057.10
25	4 VEST	G-ral Eremia Grigorescu	1972	2000	5.58	23375.93	49243.50
26	5 VEST	Minerva	1972	2000	6.75	20362.83	57764.10
27	6 VEST	Anotimpului	1971	2000	4.94	24223.28	63283.20
28	7 VEST	Anotimpului	1972	1999	6.11	24314.34	62917.10
29	16 VEST	Anotimpului 0. bl. 40A	2000	2000	2.35		
30	14 VEST	Aleea Strejnic nr.1	1978	1999	5.00	18395.81	49146.30
31	15 VEST	Erou Arhip Nicolae	1978	1999	3.37	13269.11	31687.90
32	17 VEST	Erou Arhip Nicolae	1981	1999	3.49	12933.69	31614.30
33	1-9 MAI	Libertatii	1979	1979	3.52	12266.22	49883.70
34	2-9 MAI	Aleea Prislop nr.2	1980	1980	6.69	22979.58	60580.60
35	3-9 MAI	Aleea Arnautl nr.2	1979	1979	7.25	31998.96	51995.40
36	4-9 MAI	Frasinet	1983	1983	8.13	32267.70	77089.00
37	5-9 MAI	Sondelor	1984	1984	4.34	17275.21	44151.40
38	6-9 MAI	Eroilor	1990	1990	5.88	10282.17	64323.50
39	8 VEST	Aleea Godeanu	1973	2002	6.34	27927.98	72261.50
40	9 VEST	Streiului	1974	2002	8.83	36754.99	113649.50
41	10 VEST	Aleea Iezerului bloc 132	1974	2002	8.37	32281.45	87920.00
42	11 VEST	Aleea Bahluiului	1976	2002	8.98	34008.66	107939.30
43	12 VEST	Soseaua Vestului nr.20	1976	2002	2.52	7521.81	20556.20
44	5 MALU ROSU	Aviatorilor	1980		6.69	22607.89	49573.90
45	6 MALU ROSU	Vitejilor	1981		6.83	27056.15	81290.40
46	7 MALU ROSU	Aviatorilor	1982		5.58	17521.87	50464.80
47	10 MALU ROSU	Zimbrului nr.1	1983		7.99	26968.23	54369.30
48	2-23 AUGUST	Pandurl	1988		6.09	14131.23	53020.40
49	8-23 AUGUST	Podul Inalt	1985		1.54	5324.92	18614.00
50	22 VEST	Cristianul	1986		8.04	26785.08	50092.20
51	1 MALU ROSU	Magurii bloc33 D	1974	2003	10.58	38504.11	93586.60
52	2 MALU ROSU	Ghe Mateescu	1976	2003	6.87	24397.16	57706.90
53	3 MALU ROSU	Rasnovenilor bloc 55	1976	2002	8.13	28676.30	81357.30
54	4 MALU ROSU	Malu Rosu bloc 35 A	1981	2002	3.97	14699.18	29231.00
55	8 MALU ROSU	Aleea Scolii	1975	2003	8.02	26471.33	64446.00

56	16 MALU ROSU	Zidari 14	1978		6.99	24175.19	48777.50
57	17 MALU ROSU	Aleea Viasiei nr.1	1976		1.85	7144.89	17701.40
58	18 MALU ROSU	8 Martie bloc 4 A	1975		5 01	16675.04	50866.80
59	1-23 AUGUST	Intrarea Caminelor	1981		6.08	20745.45	60037.00
60	1 MIHAI BRAVU	Sabinelor nr.2	1976		6.76	21773 77	52115.10
61	2 MIHAI BRAVU	Sabinelor nr.4	1979		5.23	13999.72	32563.10
62	3 MIHAI BRAVU	Petrochimistilor	1977		6.58	22276.09	52571.70
63	5 MIHAI BRAVU	Aleea Chimiei nr.2	1987		1.02	2116.88	6021.40
64	5 DEMOCRATIEI	Ariesului	1986		3.84	12618.45	20929.40
65	7 DEMOCRATIEI	Glinka nr.3	1985		3.40	10927.97	19885.50
66	13 DEMOCRATIEI	Democratiei nr.37	1989		1.87	5014.73	13618.20
67	16 DEMOCRATIEI	Cumpatului	1985		6.63	11244.96	38479.30
68	LOCOMOTIVA	Locomotivei	1975	2000	1.22	2211.06	9004.60
69	18 DEMOCRATIEI	Muzicanti	1963	1999	6.51	22021.60	44670.10
70	1 CENTRU	C.D.Gherea	1980		6.51	12298.54	24248.40
71	2 CENTRU	Alexandru Ioan Cuza bloc B2	1983	1999	10.54	19202.73	36584.00
72	3 CENTRU	B-dul Republicii.bl 33F	1988		4.68	15245.05	38122.40
73	4 CENTRU	Romana 15	1987		5.54	15546.01	39013.10
74	13 CENTRU	P-ta Victoriei	1963		3.42	9907.67	48762.50
75	17 CENTRU	Maramures	1984		0.92		
76	12-23 AUGUST	Elena Doamna	1985		6.99	24108.54	67324.70
77	8 CENTRU	Vasile Milea	1964	2001	1.98	6755.70	15684.00
78	9 CENTRU	Emil Zolla blocB1	1963	1999	1.40	4797.99	4180.10
79	7 CENTRU	B-dul Republicii	1972	2001	5.47	8610.34	27228.10
80	1 CALEA BUCURESTI	B-dul Bucuresti24 B	1977	2000	6.45	26443.49	55971.70
81	2 CALEA BUCURESTI	B-dul Bucuresti bloc 5D	1978	2000	8.14	37781.84	71624.10
82	UZUC	Fratiei	1978		1.73	3906.15	10350.50
83	3 SUD	Fat Frumos	1974		4.66	10847.34	34321.40
84	Serviciul Public Finante Locale	B-dul Republicii	2007		0.25	372.57	0.00
85	5 SUD	Mihai Eminescu 22	1986	1995	6.27	16284.44	38599.60
86	12 CRANG	Sos.Vestului	1981		0.23	1279.94	2920.00
87	14 DEMOCRATIEI	Jianu bloc8-9	1984	1999	3.93	17570.76	31605.70
88	11 CENTRU	Piata Victoriei	1963		4.20	10409.54	19737.60
89	11 MALU ROSU	Sos Vestului	1968		3.01	6226.61	20369.30
90	Modul Liceu Mihai Viteazul	Maramures	2006		1.55	2317.79	0.00
91	Unit. Primiri Urgente	Gageni 100	2006		0.55	1003.85	0.00
92	SPITALUL DE PEDIATRIE PLOIESTI policlinica	B-dul Republicii			0.24	351.51	0.00
93	12 CENTRU	Piata Victoriei	1962	2001	1.54	1911.19	6418.40
94	A.D.P.P.				0.27	348.75	0.00
95	Inspectoratul Teritorial de Munca Prahova				0.21	376.62	0.00
96	Liceul Teoretic Alexandru I.Cuza				0.72	1182.25	0.00
97	Baza Sportiva Conpet II Ploiesti		2007		0.54	460.26	0.00
98	SCOALA 14 - Sf Vasile	B-dul Republicii	2006		0.44	934.46	0.00
99	S.C.M. Confectia		2007		0.41	404 76	0.00
100	SPIT.PEDIATRIE PL				0.84	1461.92	0.00
101	Liceul de Arta				1.78	1952.76	0.00
102	C.N.I.L.Caragiale				1.25	2707.89	0.00
103	Camin fete Virgil Magearu				0.49	800.34	0.00
104	Gradinita cu Program Normal ,,Crai Nou"				0.19	137.53	0.00
105	Bloc Urban				0.79	1276.18	0.00
106	Bloc 32D	Libertatii, nr. 5, bl.32 D	2011		0.34	532.58	0.00
107	Bloc 32E	Libertatii, nr. 5, bl.32 E	2011		0.34	497.46	0.00
108	Bloc 32C	Libertatii, nr. 5, bl.32 C	2011		0.34	445.17	0.00
109	Bloc 32B	Libertatii, nr. 5, bl.32 B	2011		0.34	304.44	0.00
110	Bloc 30A	Libertatii, nr. 5, bl.30 A	2011		0.34	590.78	0.00
111	Bloc 30B	Libertatii, nr. 5, bl.30 B	2013		0.34	530.44	0.00
112	Bloc 30C	Libertatii, nr. 5, bl.30 C	2013		0.34	558.09	0.00
113	Bloc 30D	Libertatii, nr. 5, bl.30 D	2013		0.34	484.67	0.00
114	Bloc 30E	Libertatii, nr. 5, bl.30 E	2013		0.34	509.89	0.00
115	Bloc CFR Vest	Libertatii, nr. 5, bl.32 C	2013		0.26	574.84	0.00
116	Bloc 30F	Libertatii, nr. 5, bl.30 F	2013		0.34	618.18	0.00
117	Bloc 30G	Libertatii, nr. 5, bl.30 G	2013		0.34	618.49	0 00
118	Bloc 32A	Libertatii, nr. 5, bl.32 A	2013		0.34	501.16	0.00
119	Modul Radu Stanian				0.38	505.06	0.00
120	Modul Cantacuzino nr.26				0.38	565.39	0.00
121	Modul Scoala Ienachita Vacarescu		2015		0.18	403.85	0.00
122	Modul Confectia Vest		2015		0.17	198.85	0.00
123	Modul ASSC				2.10	3612.00	0.00
124	Modul Casa Sindicatelor				0.75	414.89	0.00
125	Modul SPFL Arhiva				0.02	68.21	0.00
126	Modul Calarasi 5A		2017		0.35	197.26	0.00
127	Modul UPG				3.60	2507.27	0.00
128	Bloc 31A	Libertatii, nr. 5, bl.31 A	2020		0.34	29.11	0.00
129	Bloc 31E	Libertatii, nr. 5, bl.31 E	2020		0.34	61.89	0.00
130	Bloc 31F	Libertatii, nr. 5, bl.31 F	2020		0.34	55.45	0.00

TABEL NR. 8

Art. 24 din Caietul de Sarcini

A	Aerian	
C	In canal de distanta	
S	In subsolul cladirii	

LISTA REȚELELOR DE DISTRIBUȚIE A ENERGIEI TERMICE

I	îngropat

Nr. Crt	Punct Termic	Denumire tronson	An PIF	Anul ultimei reparatii capitale	DIAMETRE (mm)			Lungimea tronsonului (m)	Tip agent termic	Material	Tip tronson
					Incalzire	Apa calda consum (ACM)	Recirculatie				
1	1 CALEA BUCURESTI	PT-1	1977	2000	2 * 200	100	25	21	apa	Preizolata	I
	1 CALEA BUCURESTI	1-BL.2 B	1977	2000	2 * 80	65		6	apa	Preizolata	I
	1 CALEA BUCURESTI	1-2	1977	2000	2 * 200	100	25	17	apa	Preizolata	I
	1 CALEA BUCURESTI	2-3	1977	2000	2 * 100	80	25	13	apa	Preizolata	I
	1 CALEA BUCURESTI	3-Complex	1977	2000	2 * 40	32		3	apa	Preizolata	I
	1 CALEA BUCURESTI	3-4	1977	2000	2 * 100	80	25	7	apa	Preizolata	I
	1 CALEA BUCURESTI	4-BL.1 C	1977	2000	2 * 80	65		5	apa	Preizolata	I
	1 CALEA BUCURESTI	4-BL1 A+1 B	1977	2000	2 * 100	80	25	40	apa	Preizolata	I
	1 CALEA BUCURESTI	2-5	1977	2000	2 * 200	100	25	110	apa	Preizolata	I
	1 CALEA BUCURESTI	5-BL.12AB	1977	2000	2 * 100	65		16	apa	Preizolata	I
	1 CALEA BUCURESTI	5-6	1977	2000	2 * 150	100	25	10	apa	Preizolata	I
	1 CALEA BUCURESTI	6-7	1977	2000	2 * 125	100	25	20	apa	Preizolata	I
	1 CALEA BUCURESTI	7-BL.13	1977	2000	2 * 65	65		15	apa	Preizolata	I
	1 CALEA BUCURESTI	7-8	1977	2000	2 * 100	100	25	8	apa	Preizolata	I
	1 CALEA BUCURESTI	8-9	1977	2000	2 * 100	80	25	17	apa	Preizolata	I
	1 CALEA BUCURESTI	9-BL.12CD	1977	2000	2 * 80	65		6	apa	Preizolata	I
	1 CALEA BUCURESTI	9-12E	1977	2000	2 * 65	65	25	32	apa	Preizolata	I
	1 CALEA BUCURESTI	8-BL.12F	1977	2000	2 * 80	65	25	90	apa	Preizolata	I
	1 CALEA BUCURESTI	6-10	1977	2000	2 * 150	100	25	30	apa	Preizolata	I
	1 CALEA BUCURESTI	10-BL.11D	1977	2000	2 * 65	65		10	apa	Preizolata	I
	1 CALEA BUCURESTI	10-11	1977	2000	2 * 150	100	25	10	apa	Preizolata	I
	1 CALEA BUCURESTI	11-BL.11C+11B	1977	2000	2 * 80	65		20	apa	Preizolata	I
	1 CALEA BUCURESTI	11-12	1977	2000	2 * 125	100	25	57	apa	Preizolata	I
	1 CALEA BUCURESTI	12-13	1977	2000	2 * 80	50	25	32	apa	Preizolata	I
	1 CALEA BUCURESTI	13-Scoala	1977	2000	2 * 65	40		3	apa	Preizolata	I
	1 CALEA BUCURESTI	13-Gradinita	1977	2000	2 * 65	50	25	9	apa	Preizolata	I
	1 CALEA BUCURESTI	12-14	1977	2000	2 * 125	100	25	19	apa	Preizolata	I
	1 CALEA BUCURESTI	14-15	1977	2000	2 * 80	65		3	apa	Preizolata	I
	1 CALEA BUCURESTI	15-BL.11A	1977	2000	2 * 65	65		3	apa	Preizolata	I
	1 CALEA BUCURESTI	15-BL.10D+10C	1977	2000	2 * 80	65		45	apa	Preizolata	I
	1 CALEA BUCURESTI	14-BL.10B+10A	1977	2000	2 * 80	65	25	82	apa	Preizolata	I
	1 CALEA BUCURESTI	PT-16	1977	2000	2 * 150	100	25	5	apa	Preizolata	I
	1 CALEA BUCURESTI	16-BL.2C	1977	2000	2 * 65	65		6	apa	Preizolata	I
	1 CALEA BUCURESTI	16-17	1977	2000	2 * 150	100	25	3	apa	Preizolata	I
	1 CALEA BUCURESTI	17-BL.3A+3B	1977	2000	2 * 80	65		33	apa	Preizolata	I
	1 CALEA BUCURESTI	17-18	1977	2000	2 * 125	100	25	59	apa	Preizolata	I
	1 CALEA BUCURESTI	18-BL.3C+3D	1977	2000	2 * 80	65		10	apa	Preizolata	I
	1 CALEA BUCURESTI	18-19	1977	2000	2 * 100	80	25	35	apa	Preizolata	I
	1 CALEA BUCURESTI	19-BL.3E	1977	2000	2 * 65	65		6	apa	Preizolata	I
	1 CALEA BUCURESTI	19-BL.16A+16B	1977	2000	2 * 80	65	25	30	apa	Preizolata	I
	1 CALEA BUCURESTI	19-BL.16A+16B	1977	2000	2 * 65	50		24	apa	Preizolata	I
	1 CALEA BUCURESTI	PT-BL.6A	1977	2000	2 * 65	65	25	38	apa	Preizolata	I
	1 CALEA BUCURESTI	BL. 12A	1977	2000	2 * 80	50		12	apa	Preizolata	I
2	1 MALU ROSU	Bloc 8-1	1974	2003	2 * 65	50	25	19	apa	Preizolata	I
	1 MALU ROSU	Bloc 7-1	1974	2003	2 * 50	50	-	12	apa	Preizolata	I
	1 MALU ROSU	1-2	1974	2003	2 * 80	65	25	72	apa	Preizolata	I
	1 MALU ROSU	Bloc 7-2	1974	2003	2 * 65	50	-	4	apa	Preizolata	I
	1 MALU ROSU	2-3	1974	2003	2 * 100	80	25	11	apa	Preizolata	I
	1 MALU ROSU	Bloc 27-3.3	1974	2003	2 * 80	65	25	8	apa	Preizolata	I
	1 MALU ROSU	3.3-3.2	1974	2003	2 * 80	65	25	34	apa	Preizolata	I
	1 MALU ROSU	Bloc 28-3.2	1974	2003	2 * 80	65	-	10	apa	Preizolata	I
	1 MALU ROSU	3.2-3.1	1974	2003	2 * 100	80	25	37	apa	Preizolata	I
	1 MALU ROSU	Bloc 29-3.1	1974	2003	2 * 80	65	-	8	apa	Preizolata	I
	1 MALU ROSU	3.1-3	1974	2003	2 * 125	100	25	40	apa	Preizolata	I
	1 MALU ROSU	3-4	1974	2003	2 * 150	100	25	49	apa	Preizolata	I
	1 MALU ROSU	Bloc 6-4	1974	2003	2 * 65	50	-	5	apa	Preizolata	I
	1 MALU ROSU	4-5	1974	2003	2 * 150	100	25	16	apa	Preizolata	I
	1 MALU ROSU	Bloc 5-5	1974	2003	2 * 65	50	-	11	apa	Preizolata	I
	1 MALU ROSU	5-5.1	1974	2003	2 * 150	100	25	64	apa	Preizolata	I
	1 MALU ROSU	Bloc 5-5.1	1974	2003	2 * 65	50	-	4	apa	Preizolata	I
	1 MALU ROSU	5.1-6	1974	2003	2 * 150	100	25	8	apa	Preizolata	I
	1 MALU ROSU	Bloc 2-6.5	1974	2003	2 * 65	50	25	6	apa	Preizolata	I
	1 MALU ROSU	ComplexC-6.5	1974	2003	2 * 40	-	-	5	apa	Preizolata	I
	1 MALU ROSU	6.5-6.4	1974	2003	2 * 65	50	25	34	apa	Preizolata	I
	1 MALU ROSU	Bloc 1-6.4	1974	2003	2 * 65	50	-	12	apa	Preizolata	I
	1 MALU ROSU	6.4-6.3	1974	2003	2 * 80	65	25	48	apa	Preizolata	I
	1 MALU ROSU	Bloc 3C-6.3	1974	2003	2 * 65	50	-	5	apa	Preizolata	I
	1 MALU ROSU	6.3-6.2	1974	2003	2 * 100	80	25	69	apa	Preizolata	I
	1 MALU ROSU	Bloc 3AB-6.2	1974	2003	2 * 65	50	25	16	apa	Preizolata	I
	1 MALU ROSU	6.2-6.1	1974	2003	2 * 125	100	25	16	apa	Preizolata	I

	1 MALU ROSU	Bloc 4-6.1	1974	2003	2 * 65	50	-	4	apa	Preizolata	I
	1 MALU ROSU	6.1-6	1974	2003	2 * 125	100	25	49	apa	Preizolata	I
	1 MALU ROSU	6-PT	1974	2003	2 * 200	100	25	18	apa	Preizolata	I
	1 MALU ROSU	Bloc 21.22.23-1	1974	2003	2 * 100	80	25	80	apa	Preizolata	I
	1 MALU ROSU	Gradinita-1	1974	2003	2 * 80	50	25	39	apa	Preizolata	I
	1 MALU ROSU	1-2	1974	2003	2 * 125	80	25	24	apa	Preizolata	I
	1 MALU ROSU	Bloc 25-2	1974	2003	2 * 80	65	-	19	apa	Preizolata	I
	1 MALU ROSU	2-3	1974	2003	2 * 150	100	25	58	apa	Preizolata	I
	1 MALU ROSU	Bloc 24-3	1974	2003	2 * 65	50	-	4	apa	Preizolata	I
	1 MALU ROSU	3-4	1974	2003	2 * 150	100	25	48	apa	Preizolata	I
	1 MALU ROSU	Bloc 24-4	1974	2003	2 * 65	50	-	11	apa	Preizolata	I
	1 MALU ROSU	4-5	1974	2003	2 * 150	100	25	32	apa	Preizolata	I
	1 MALU ROSU	Bloc 20-5	1974	2003	2 * 65	65	25	15	apa	Preizolata	I
	1 MALU ROSU	5-PT	1974	2003	2 * 150	100	25	19	apa	Preizolata	I
	1 MALU ROSU	Bloc 14CDE-2	1974	2003	2 * 80	65	25	47	apa	Preizolata	I
	1 MALU ROSU	Bloc 15-2	1974	2003	2 * 50	50	-	4	apa	Preizolata	I
	1 MALU ROSU	2-3	1974	2003	2 * 80	65	25	19	apa	Preizolata	I
	1 MALU ROSU	Bloc 15-3	1974	2003	2 * 50	50	-	4	apa	Preizolata	I
	1 MALU ROSU	3-4	1974	2003	2 * 100	80	25	30	apa	Preizolata	I
	1 MALU ROSU	Bloc 15-4	1974	2003	2 * 50	50	-	5	apa	Preizolata	I
	1 MALU ROSU	4-5	1974	2003	2 * 100	80	25	14	apa	Preizolata	I
	1 MALU ROSU	Bloc 17-5	1974	2003	2 * 65	50	25	32	apa	Preizolata	I
	1 MALU ROSU	5-6	1974	2003	2 * 100	80	25	28	apa	Preizolata	I
	1 MALU ROSU	Bloc 17-6	1974	2003	2 * 65	50	-	7	apa	Preizolata	I
	1 MALU ROSU	6-7	1974	2003	2 * 125	100	25	46	apa	Preizolata	I
	1 MALU ROSU	Bloc 15-7	1974	2003	2 * 65	50	-	4	apa	Preizolata	I
	1 MALU ROSU	7-8	1974	2003	2 * 150	100	25	71	apa	Preizolata	I
	1 MALU ROSU	Bloc 16-8	1974	2003	2 * 65	50	-	8	apa	Preizolata	I
	1 MALU ROSU	8-9	1974	2003	2 * 150	100	25	19	apa	Preizolata	I
	1 MALU ROSU	Bloc 17-9	1974	2003	2 * 65	50	25	15	apa	Preizolata	I
	1 MALU ROSU	9-10	1974	2003	2 * 150	100	25	22	apa	Preizolata	I
	1 MALU ROSU	Bloc 16-10	1974	2003	2 * 80	65	-	3	apa	Preizolata	I
	1 MALU ROSU	10-11	1974	2003	2 * 150	100	25	63	apa	Preizolata	I
	1 MALU ROSU	Bloc 16-11	1974	2003	2 * 65	50	-	15	apa	Preizolata	I
	1 MALU ROSU	11-12	1974	2003	2 * 150	100	25	11	apa	Preizolata	I
	1 MALU ROSU	Bloc 19-12	1974	2003	2 * 65	50	25	3	apa	Preizolata	I
	1 MALU ROSU	12-PT	1974	2003	2 * 200	100	25	80	apa	Preizolata	I
	1 MALU ROSU	27 sc.C	1974	2003	2 * 65	50	25	10	apa	Preizolata	I
	1 MALU ROSU	27 sc.C - 27 sc.D	1974	2003	2 * 65	50	25	18	apa	Preizolata	I
	1 MALU ROSU	27 sc.D - 27 sc.E	1974	2003	2 * 80	65	25	23	apa	Preizolata	I
	1 MALU ROSU	27sc.E - 27 sc.F	1974	2003	2 * 80	65	25	18	apa	Preizolata	I
	1 MALU ROSU	27 sc.F	1974	2003	2 * 80	65	25	10	apa	Preizolata	I
	1 MALU ROSU	28 sc.D	1974	2003	2 * 65	50	25	10	apa	Preizolata	I
	1 MALU ROSU	28 sc.D - 28 sc.C	1974	2003	2 * 65	50	25	18	apa	Preizolata	I
	1 MALU ROSU	28 sc.C - 28 sc.B	1974	2003	2 * 80	65	25	23	apa	Preizolata	I
	1 MALU ROSU	28 sc.B - 28 sc.A	1974	2003	2 * 80	65	25	18	apa	Preizolata	I
	1 MALU ROSU	28 sc.A	1974	2003	2 * 80	65	25	10	apa	Preizolata	I
	1 MALU ROSU	29 sc.C	1974	2003	2 * 65	50	25	10	apa	Preizolata	I
	1 MALU ROSU	29 sc.C - 29 sc.D	1974	2003	2 * 65	50	25	18	apa	Preizolata	I
	1 MALU ROSU	29 sc.D - 29 sc.E	1974	2003	2 * 80	65	25	23	apa	Preizolata	I
	1 MALU ROSU	29sc.E - 29 sc.F	1974	2003	2 * 80	65	25	18	apa	Preizolata	I
	1 MALU ROSU	29 sc.F	1974	2003	2 * 80	65	25	10	apa	Preizolata	I
	1 MALU ROSU	22 sc.B	1974	2003	2 * 65	50	25	9	apa	Preizolata	I
	1 MALU ROSU	22 sc.B - 22 sc.A	1974	2003	2 * 80	65	25	18	apa	Preizolata	I
	1 MALU ROSU	22 sc.A	1974	2003	2 * 100	80	25	9	apa	Preizolata	I
	1 MALU ROSU	25 sc.D	1974	2003	2 * 65	50	25	10	apa	Preizolata	I
	1 MALU ROSU	25 sc.D - 25 sc.C	1974	2003	2 * 65	50	25	18	apa	Preizolata	I
	1 MALU ROSU	25 sc.C - 25 sc.B	1974	2003	2 * 80	65	25	23	apa	Preizolata	I
	1 MALU ROSU	25 sc.B - 25 sc.A	1974	2003	2 * 80	65	25	18	apa	Preizolata	I
	1 MALU ROSU	25 sc.A	1974	2003	2 * 80	65	25	13	apa	Preizolata	I
	1 MALU ROSU	20 sc.C	1974	2003	2 * 50	50	25	14	apa	Preizolata	I
	1 MALU ROSU	20 sc.C - 20 sc.D	1974	2003	2 * 65	65	25	23	apa	Preizolata	I
	1 MALU ROSU	20 sc.D	1974	2003	2 * 65	65	25	9	apa	Preizolata	I
	1 MALU ROSU	14D	1974	2003	2 * 65	50	25	10	apa	Preizolata	I
	1 MALU ROSU	14D - 14E1	1974	2003	2 * 65	50	25	23	apa	Preizolata	I
	1 MALU ROSU	14E1-14E2	1974	2003	2 * 80	65	25	16	apa	Preizolata	I
	1 MALU ROSU	14E2	1974	2003	2 * 80	65	25	10	apa	Preizolata	I
	1 MALU ROSU	18 sc.C	1974	2003	2 * 65	50	25	14	apa	Preizolata	I
	1 MALU ROSU	18 sc.C - 18 sc.D	1974	2003	2 * 65	50	25	18	apa	Preizolata	I
	1 MALU ROSU	18 sc.D - 18 sc.E	1974	2003	2 * 80	65	25	18	apa	Preizolata	I
	1 MALU ROSU	18sc.E - 18 sc.F	1974	2003	2 * 80	65	25	18	apa	Preizolata	I
	1 MALU ROSU	18 sc.F	1974	2003	2 * 80	65	25	10	apa	Preizolata	I
	1 MALU ROSU	19 sc.B	1974	2003	2 * 50	50	25	16	apa	Preizolata	I
	1 MALU ROSU	19 sc.B - 19 sc.A	1974	2003	2 * 65	65	25	23	apa	Preizolata	I
	1 MALU ROSU	19 sc.A	1974	2003	2 * 65	65	25	10	apa	Preizolata	I
3	1 NORD	Bl '4A-1.8	1969	2001	2 * 65	50	25	36	apa	Preizolata	I
	1 NORD	Bl'4B-1.8	1969	2001	2 * 65	50		6	apa	Preizolata	I
	1 NORD	1.8-1.7	1969	2001	2 * 80	65	25	5	apa	Preizolata	I
	1 NORD	Bl6-1.7	1969	2001	2 * 65	50	25	59	apa	Preizolata	I
	1 NORD	1.7-1.6	1969	2001	2 * 100	80	25	39	apa	Preizolata	I
	1 NORD	Bl 8-1.6	1969	2001	2 * 80	65		7	apa	Preizolata	I
	1 NORD	1.6-1.5	1969	2001	2 * 125	80	25	40	apa	Preizolata	I

	1 NORD	Bl '9-1.5	1969	2001	2 * 65	65		10	apa	Preizolata	I
	1 NORD	1.5-1.4	1969	2001	2 * 125	80	25	22	apa	Preizolata	I
	1 NORD	Bl 4- 1.42	1969	2001	2 * 80	65	25	46	apa	Preizolata	I
	1 NORD	Bl 7-1.42	1969	2001	2 * 65	50		10	apa	Preizolata	I
	1 NORD	1.42-1.41	1969	2001	2 * 100	65	25	19	apa	Preizolata	I
	1 NORD	Bl 11-1.41	1969	2001	2 * 65	50		10	apa	Preizolata	I
	1 NORD	1.41-1.4	1969	2001	2 * 125	80	25	97	apa	Preizolata	I
	1 NORD	1.4-1.3	1969	2001	2 * 150	100	25	11	apa	Preizolata	I
	1 NORD	Bl 9A- 1.31	1969	2001	2 * 65	50	25	35	apa	Preizolata	I
	1 NORD	Bl 10-1.31	1969	2001	2 * 65	50		5	apa	Preizolata	I
	1 NORD	1.31-1.3	1969	2001	2 * 80	65	25	47	apa	Preizolata	I
	1 NORD	1.3-1.2	1969	2001	2 * 150	100	25	10	apa	Preizolata	I
	1 NORD	Bl11A-1.2	1969	2001	2 * 65	50		8	apa	Preizolata	I
	1 NORD	1.2-1.1	1969	2001	2 * 150	100	25	29	apa	Preizolata	I
	1 NORD	Bl11B-1.1	1969	2001	2 * 65	50		9	apa	Preizolata	I
	1 NORD	1.1-PT	1969	2001	2 * 150	100	25	53	apa	Preizolata	I
	1 NORD	SalaSp-2.1	1969	2001	2 * 40	32	25	44	apa	Preizolata	I
	1 NORD	Lic N St.-2.1	1969	2001	2 * 80			19	apa	Preizolata	I
	1 NORD	2.1-PT	1969	2001	2 * 100	32	25	132	apa	Preizolata	I
	1 NORD	Bl 18-3.5	1969	2001	2 * 80	65	25	68	apa	Preizolata	I
	1 NORD	Bl 18A-3.5	1969	2001	2 * 65	50	25	76	apa	Preizolata	I
	1 NORD	3.5-3.4	1969	2001	2 * 100	65	25	14	apa	Preizolata	I
	1 NORD	C.C-3.41	1969	2001	2 * 40	25		55	apa	Preizolata	I
	1 NORD	Bl 13-3.41	1969	2001	2 * 80	65	25	10	apa	Preizolata	I
	1 NORD	3.41-3.4	1969	2001	2 * 80	65	25	61	apa	Preizolata	I
	1 NORD	3.4-3.3	1969	2001	2 * 125	100	25	18	apa	Preizolata	I
	1 NORD	Bl 12B-3.3	1969	2001	2 * 65	50		5	apa	Preizolata	I
	1 NORD	3.3-3.2	1969	2001	2 * 125	100	25	37	apa	Preizolata	I
	1 NORD	Bl 12A-3.2	1969	2001	2 * 65	50		8	apa	Preizolata	I
	1 NORD	3.2-3.1	1969	2001	2 * 125	100	25	39	apa	Preizolata	I
	1 NORD	Bl 12- 3.11	1969	2001	2 * 65	65	25	16	apa	Preizolata	I
	1 NORD	Bl 14-3.11	1969	2001	2 * 50	50		14	apa	Preizolata	I
	1 NORD	3.11-3.1	1969	2001	2 * 80	65	25	90	apa	Preizolata	I
	1 NORD	3.1-PT	1969	2001	2 * 150	100	25	29	apa	Preizolata	I
	1 NORD	Bl 17-3.6	1969	2001	2 * 50	50	25	25	apa	Preizolata	I
	1 NORD	Bl 16-3.6	1969	2001	2 * 50	50		4	apa	Preizolata	I
	1 NORD	3.6-PT	1969	2001	2 * 65	65	25	55	apa	Preizolata	I
	1 NORD	Bl 15-PT	1969	2001	2 * 65	50		6	apa	Preizolata	I
4	1 VEST	Bloc 36 -1,10	1969	1999	2 * 80	65	25	10.25	apa	Preizolata	I
	1 VEST	1,10-Bl 5 DEF	1969	1999	2 * 65	65		5	apa	Preizolata	I
	1 VEST	1.10-1.9	1969	1999	2 * 80	65	25	2.5	apa	Preizolata	I
	1 VEST	1.9-Bl 6 AB	1969	1999	2 * 65	65		20	apa	Preizolata	I
	1 VEST	1.9-1.8	1969	1999	2 * 100	80	25	25	apa	Preizolata	I
	1 VEST	1.8-Bl 6 CD	1969	1999	2 * 65	65		17.5	apa	Preizolata	I
	1 VEST	1.8-1.7	1969	1999	2 * 125	100	25	15	apa	Preizolata	I
	1 VEST	1.7-Bl 6 EF	1969	1999	2 * 65	65		17.5	apa	Preizolata	I
	1 VEST	1.7-1.6	1969	1999	2 * 125	100	25	2.5	apa	Preizolata	I
	1 VEST	1.6- Bl 5 ABC	1969	1999	2 * 65	65		12.5	apa	Preizolata	I
	1 VEST	1.6-1.1	1969	1999	2 * 125	100	25	105	apa	Preizolata	I
	1 VEST	1.1-PT	1969	1999	2 * 200	100	25	20	apa	Preizolata	I
	1 VEST	1.1-1.2	1969	1999	2 * 50	100	25	30	apa	Preizolata	I
	1 VEST	1.2-Bl 7 ABCD	1969	1999	2 * 80	65		20	apa	Preizolata	I
	1 VEST	1.2-1.3	1969	1999	2 * 125	80	25	5	apa	Preizolata	I
	1 VEST	1.3-Bl 8 DEF	1969	1999	2 * 80	65		15	apa	Preizolata	I
	1 VEST	1.3-1.4	1969	1999	2 * 125	80	25	40	apa	Preizolata	I
	1 VEST	1.4-Bl 7 EF	1969	1999	2 * 65	65		10	apa	Preizolata	I
	1 VEST	1.4-1.5	1969	1999	2 * 125	65	25	7.5	apa	Preizolata	I
	1 VEST	1.5-Bl 8 ABC	1969	1999	2 * 80	65		22,5	apa	Preizolata	I
	1 VEST	1.5-Gradinita 36	1969	1999	2 * 100	50	25	85	apa	Preizolata	I
	1 VEST	Bl 4 -2.10	1969	1999	2 * 50	50	25	52.5	apa	Preizolata	I
	1 VEST	2.10-Bl 3	1969	1999	2 * 50	50		10	apa	Preizolata	I
	1 VEST	2.10-2.9	1969	1999	2 * 65	65	25	42.5	apa	Preizolata	I
	1 VEST	2.9-Bl 2	1969	1999	2 * 50	50		10	apa	Preizolata	I
	1 VEST	2.9-2.8	1969	1999	2 * 80	65	25	45	apa	Preizolata	I
	1 VEST	2.8-Bl 1	1969	1999	2 * 50	50		10	apa	Preizolata	I
	1 VEST	2.8-CG	1969	1999	2 * 100	65	25	25	apa	Preizolata	I
	1 VEST	CG-2.7	1969	1999	2 * 100	65	25	17.5	apa	Preizolata	I
	1 VEST	2.7-Bl 9B sc D	1969	1999	2 * 50	50		7.5	apa	Preizolata	I
	1 VEST	2.7-2.6	1969	1999	2 * 100	80	25	20	apa	Preizolata	I
	1 VEST	2.6-Bl 9B sc C	1969	1999	2 * 50	50		7.5	apa	Preizolata	I
	1 VEST	2.6-2.5	1969	1999	2 * 100	80	25	20	apa	Preizolata	I
	1 VEST	2.5-Bl 9B sc B	1969	1999	2 * 50	50		7.5	apa	Preizolata	I
	1 VEST	2.5-2.4	1969	1999	2 * 125	80	25	20	apa	Preizolata	I
	1 VEST	2.4-Bl 9B sc A	1969	1999	2 * 50	50		7.5	apa	Preizolata	I
	1 VEST	2.4-2.3	1969	1999	2 * 125	80	25	25	apa	Preizolata	I
	1 VEST	2.3-Bl 9A sc B	1969	1999	2 * 50	50		7.5	apa	Preizolata	I
	1 VEST	2.3-2.2	1969	1999	2 * 125	100	25	20	apa	Preizolata	I
	1 VEST	2.2-Bl 9A sc A	1969	1999	2 * 50	50		7.5	apa	Preizolata	I
	1 VEST	2.2-2.1	1969	1999	2 * 125	100	25	35	apa	Preizolata	I
	1 VEST	2.1-PT	1969	1999	2 * 150	100	25	30	apa	Preizolata	I
	1 VEST	2.1-2.11	1969	1999	2 * 100	65	25	12.5	apa	Preizolata	I
	1 VEST	2.11-Bl 10D	1969	1999	2 * 50	50		5	apa	Preizolata	I

	1 VEST	2.11-2.12	1969	1999	2 * 80	65	25	20	apa	Preizolata	I
	1 VEST	2.12-Bl 10C	1969	1999	2 * 50	50		5	apa	Preizolata	I
	1 VEST	2.12-2.13	1969	1999	2 * 65	65	25	20	apa	Preizolata	I
	1 VEST	2.13-Bl 10B	1969	1999	2 * 50	25		5	apa	Preizolata	I
	1 VEST	2.13-Bl 10A	1969	1999	2 * 50	50	25	25	apa	Preizolata	I
	1 VEST	Bl 13-3.4	1969	1999	2 * 100	65	25	60	apa	Preizolata	I
	1 VEST	3.4-Bl 21	1969	1999	2 * 65	65		10	apa	Preizolata	I
	1 VEST	3.4-3.3	1969	1999	2 * 125	80	25	25	apa	Preizolata	I
	1 VEST	3.3-Bl 12	1969	1999	2 * 100	65		22.5	apa	Preizolata	I
	1 VEST	3.3-3.2	1969	1999	2 * 150	100	25	42.5	apa	Preizolata	I
	1 VEST	3.2-Bl 22	1969	1999	2 * 65	65		10	apa	Preizolata	I
	1 VEST	3.2-3.1	1969	1999	2 * 150	100	25	17.5	apa	Preizolata	I
	1 VEST	3.1-Bl 11	1969	1999	2 * 100	65		25	apa	Preizolata	I
	1 VEST	3.1-PT	1969	1999	2 * 200	100	25	50	apa	Preizolata	I
5	2 CENTRU	Tr 1.Bl.B1- 3	1983	2000	2 * 100	65		29	apa	Preizolata	I
	2 CENTRU	Tr.2 PT - C9	1983	2000	2 * 200	100	25	165	apa	Preizolata	I
	2 CENTRU	C9-OMNIA	1983	2000	2 * 150	65	25	102	apa	Preizolata	I
	2 CENTRU	2,1 - 2,2 H TURIST	1983	2000	2 * 100	65	25	22	apa	Preizolata	I
	2 CENTRU	TR.5 -5,1BL.A1-A7	1983	2000	2 * 150	80	25	18	apa	Preizolata	I
	2 CENTRU	4.1 -5.2	1983	2000	2 * 150	80	25	88	apa	Preizolata	I
	2 CENTRU	TR.4.1 -4. 2	1983	2000	2 * 200	100	25	60	apa	Preizolata	I
	2 CENTRU	4,2-4.2,1	1983	2000	2 * 100	65	25	103	apa	Preizolata	I
	2 CENTRU	4.2.1 - Casa de Cultura	1983	2000	2 * 80			88	apa	Preizolata	I
	2 CENTRU	4.2.1 - BL.A8	1983	2000	2 * 100	65	25	12	apa	Preizolata	I
	2 CENTRU	4.2 - 4.8	1983	2000	2 * 150	100	25	150	apa	Preizolata	I
	2 CENTRU	4.3 - BL.D11	1983	2000	2 * 65	50		12	apa	Preizolata	I
	2 CENTRU	4.4 - BL.D10	1983	2000	2 * 65	65		11	apa	Preizolata	I
	2 CENTRU	4.5 - BL.D9	1983	2000	2 * 65	65		14	apa	Preizolata	I
	2 CENTRU	4.6 - BL D8B	1983	2000	2 * 65	65		13	apa	Preizolata	I
	2 CENTRU	4,7 - BLD8A	1983	2000	2 * 65	50		7	apa	Preizolata	I
	2 CENTRU	4.8 - 4.8.1	1983	2000	2 * 100	65	25	15	apa	Preizolata	I
	2 CENTRU	4.8.1 - 4.8.2	1983	2000	2 * 80	65	25	28	apa	Preizolata	I
	2 CENTRU	4.8.2 - BL.D7A	1983	2000	2 * 50	50	25	45	apa	Preizolata	I
	2 CENTRU	4.8.2 - BL.D7	1983	2000	2 * 65	50		18	apa	Preizolata	I
	2 CENTRU	4.8.1 - BL.D6	1983	2000	2 * 65	50		15	apa	Preizolata	I
	2 CENTRU	4.8 - 4.9	1983	2000	2 * 125	80	25	55	apa	Preizolata	I
	2 CENTRU	4.9- BL.C1AB	1983	2000	2 * 100	65	25	130	apa	Preizolata	I
	2 CENTRU	4.9 - BL D5	1983	2000	2 * 65	50		23	apa	Preizolata	I
	2 CENTRU	4.10- BL. D4	1983	2000	2 * 65	50		23	apa	Preizolata	I
	2 CENTRU	Bl A4 - Bl.A2	1983	2000	2 * 80	50		25	apa	Preizolata	I
	2 CENTRU	Bl.A4 - Bl.A3	1983	2000	2 * 80	50		14	apa	Preizolata	I
	2 CENTRU	Bl.A4 - Bl.A5	1983	2000	2 * 125	65		35	apa	Preizolata	I
	2 CENTRU	Bl.A5 - Bl.A6	1983	2000	2 * 100	50		40	apa	Preizolata	I
6	2 CALEA BUCURESTI	PT-1	1978	2000	2 * 150	100	25	8	apa	Preizolata	I
	2 CALEA BUCURESTI	1-Magz.	1978	2000	2 * 40	32		3	apa	Preizolata	I
	2 CALEA BUCURESTI	1-2	1978	2000	2 * 125	100	25	65	apa	Preizolata	I
	2 CALEA BUCURESTI	2-BL.15A+15B+15C	1978	2000	2 * 100	80		35	apa	Preizolata	I
	2 CALEA BUCURESTI	2-3	1978	2000	2 * 100	80	25	47	apa	Preizolata	I
	2 CALEA BUCURESTI	3-BL.15D+15E	1978	2000	2 * 100	65	25	30	apa	Preizolata	I
	2 CALEA BUCURESTI	3-BL.15F	1978	2000	2 * 65	65	25	50	apa	Preizolata	I
	2 CALEA BUCURESTI	PT-4	1978	2000	2 * 200	100	25	165	apa	Preizolata	I
	2 CALEA BUCURESTI	4-5	1978	2000	2 * 125	80	25	9	apa	Preizolata	I
	2 CALEA BUCURESTI	5-BL.9F	1978	2000	2 * 65	65		5	apa	Preizolata	I
	2 CALEA BUCURESTI	5-BL.9D+9E	1978	2000	2 * 80	65	25	21	apa	Preizolata	I
	2 CALEA BUCURESTI	4-6	1978	2000	2 * 150	100	25	5	apa	Preizolata	I
	2 CALEA BUCURESTI	6-7	1978	2000	2 * 150	100	25	30	apa	Preizolata	I
	2 CALEA BUCURESTI	7-BL.8C	1978	2000	2 * 65	65		4	apa	Preizolata	I
	2 CALEA BUCURESTI	7-8	1978	2000	2 * 125	100	25	55	apa	Preizolata	I
	2 CALEA BUCURESTI	8-BL.8B	1978	2000	2 * 65	65		3	apa	Preizolata	I
	2 CALEA BUCURESTI	8-9	1978	2000	2 * 125	100	25	42	apa	Preizolata	I
	2 CALEA BUCURESTI	9-BL.8A	1978	2000	2 * 65	65		10	apa	Preizolata	I
	2 CALEA BUCURESTI	9-10	1978	2000	2 * 125	100	25	10	apa	Preizolata	I
	2 CALEA BUCURESTI	10-BL.7D	1978	2000	2 * 65	65		8	apa	Preizolata	I
	2 CALEA BUCURESTI	10-11	1978	2000	2 * 100	80	25	76	apa	Preizolata	I
	2 CALEA BUCURESTI	11-BL.7C	1978	2000	2 * 65	65		12	apa	Preizolata	I
	2 CALEA BUCURESTI	11-12	1978	2000	2 * 100	65	25	23	apa	Preizolata	I
	2 CALEA BUCURESTI	12-BL.7B	1978	2000	2 * 65	65		3	apa	Preizolata	I
	2 CALEA BUCURESTI	12-BL.7A	1978	2000	2 * 65	65	25	40	apa	Preizolata	I
	2 CALEA BUCURESTI	6-13	1978	2000	2 * 125	100	25	26	apa	Preizolata	I
	2 CALEA BUCURESTI	13-BL.9G	1978	2000	2 * 65	65		6	apa	Preizolata	I
	2 CALEA BUCURESTI	13-14	1978	2000	2 * 125	100	25	35	apa	Preizolata	I
	2 CALEA BUCURESTI	14-BL.14B	1978	2000	2 * 65	65		11	apa	Preizolata	I
	2 CALEA BUCURESTI	14-15	1978	2000	2 * 100	80	25	50	apa	Preizolata	I
	2 CALEA BUCURESTI	15-16	1978	2000	2 * 80	65	25	15	apa	Preizolata	I
	2 CALEA BUCURESTI	16-BL.14A	1978	2000	2 * 50	50		3	apa	Preizolata	I
	2 CALEA BUCURESTI	16-BL.14C	1978	2000	2 * 65	65	25	70	apa	Preizolata	I
	2 CALEA BUCURESTI	15-17	1978	2000	2 * 65	65	25	37	apa	Preizolata	I
	2 CALEA BUCURESTI	17-BL.9B+9C	1978	2000	2 * 65	65		29	apa	Preizolata	I
	2 CALEA BUCURESTI	17-BL.9A	1978	2000	2 * 65	65	25	40	apa	Preizolata	I
	2 CALEA BUCURESTI	PT-18	1978	2000	2 * 200	100	25	15	apa	Preizolata	I
	2 CALEA BUCURESTI	18-BL.17B	1978	2000	2 * 50	50		14	apa	Preizolata	I
	2 CALEA BUCURESTI	18-19	1978	2000	2 * 200	100	25	28	apa	Preizolata	I

	2 CALEA BUCURESTI	19-BL.5H	1978	2000	2 * 65	65		6	apa	Preizolata	I
	2 CALEA BUCURESTI	19-20	1978	2000	2 * 200	100	25	10	apa	Preizolata	I
	2 CALEA BUCURESTI	20-BL.5G	1978	2000	2 * 65	65		5	apa	Preizolata	I
	2 CALEA BUCURESTI	20-21	1978	2000	2 * 200	100	25	30	apa	Preizolata	I
	2 CALEA BUCURESTI	21-22	1978	2000	2 * 100	80	25	9	apa	Preizolata	I
	2 CALEA BUCURESTI	22-BL5E+5F	1978	2000	2 * 65	65		40	apa	Preizolata	I
	2 CALEA BUCURESTI	22-BL.5D	1978	2000	2 * 65	65		6	apa	Preizolata	I
	2 CALEA BUCURESTI	21-23	1978	2000	2 * 150	100	25	54	apa	Preizolata	I
	2 CALEA BUCURESTI	23-BL.17A	1978	2000	2 * 65	65		15	apa	Preizolata	I
	2 CALEA BUCURESTI	23-24	1978	2000	2 * 150	100	25	20	apa	Preizolata	I
	2 CALEA BUCURESTI	24-BL.5B+5C	1978	2000	2 * 65	65		45	apa	Preizolata	I
	2 CALEA BUCURESTI	24-25	1978	2000	2 * 150	100	25	20	apa	Preizolata	I
	2 CALEA BUCURESTI	25-BL.5A	1978	2000	2 * 65	65		5	apa	Preizolata	I
	2 CALEA BUCURESTI	25-26	1978	2000	2 * 125	100	25	15	apa	Preizolata	I
	2 CALEA BUCURESTI	26-BL.6B+6C	1978	2000	2 * 100	65		18	apa	Preizolata	I
	2 CALEA BUCURESTI	26-27	1978	2000	2 * 125	80	25	25	apa	Preizolata	I
	2 CALEA BUCURESTI	27-BL.4D	1978	2000	2 * 65	65		10	apa	Preizolata	I
	2 CALEA BUCURESTI	27-28	1978	2000	2 * 100	80	25	27	apa	Preizolata	I
	2 CALEA BUCURESTI	28-BL.4B+4C	1978	2000	2 * 80	65		25	apa	Preizolata	I
	2 CALEA BUCURESTI	28-BL.4A	1978	2000	2 * 80	65	25	29	apa	Preizolata	I
7	2 MALU ROSU	Bloc 39-1	1976	2003	2 * 65	25	25	38	apa	Preizolata	I
	2 MALU ROSU	Bloc 38-1	1976	2003	2 * 65	50	25	11	apa	Preizolata	I
	2 MALU ROSU	1-2	1976	2003	2 * 80	65	25	7	apa	Preizolata	I
	2 MALU ROSU	Bloc 37-2	1976	2003	2 * 65	65	-	13	apa	Preizolata	I
	2 MALU ROSU	2-3	1976	2003	2 * 100	80	25	87	apa	Preizolata	I
	2 MALU ROSU	Bloc 34ABCD-3.2	1976	2003	2 * 100	80	25	12	apa	Preizolata	I
	2 MALU ROSU	Bloc 31-3.2	1976	2003	2 * 65	65	25	31	apa	Preizolata	I
	2 MALU ROSU	3.2-3.1	1976	2003	2 * 100	80	25	20	apa	Preizolata	I
	2 MALU ROSU	Complex comercial	1976	2003	2 * 40	40	-	15	apa	Preizolata	I
	2 MALU ROSU	3.1-3	1976	2003	2 * 125	80	25	41	apa	Preizolata	I
	2 MALU ROSU	3-4	1976	2003	2 * 150	100	25	66	apa	Preizolata	I
	2 MALU ROSU	Scoala 28-4	1976	2003	2 * 65	32	-	56	apa	Preizolata	I
	2 MALU ROSU	4-5	1976	2003	2 * 150	100	25	17	apa	Preizolata	I
	2 MALU ROSU	Bloc 31G-5	1976	2003	2 * 50	50	25	11	apa	Preizolata	I
	2 MALU ROSU	5-PT	1976	2003	2 * 150	100	25	12	apa	Preizolata	I
	2 MALU ROSU	Bloc 12+13-1	1976	2003	2 * 100	65	25	47	apa	Preizolata	I
	2 MALU ROSU	Bloc 49-1	1976	2003	2 * 65	65	25	6	apa	Preizolata	I
	2 MALU ROSU	1-2	1976	2003	2 * 125	80	25	8	apa	Preizolata	I
	2 MALU ROSU	Bloc 41-2	1976	2003	2 * 80	65	25	15	apa	Preizolata	I
	2 MALU ROSU	2-3	1976	2003	2 * 125	80	25	59	apa	Preizolata	I
	2 MALU ROSU	Bloc 47-3.3	1976	2003	2 * 65	65	25	25	apa	Preizolata	I
	2 MALU ROSU	3.3-3.2	1976	2003	2 * 80	65	25	8	apa	Preizolata	I
	2 MALU ROSU	Bloc 48-3.2	1976	2003	2 * 50	40	-	1	apa	Preizolata	I
	2 MALU ROSU	3.2-3.1	1976	2003	2 * 80	65	25	14	apa	Preizolata	I
	2 MALU ROSU	Bloc 48-3.1	1976	2003	2 * 50	40	-	1	apa	Preizolata	I
	2 MALU ROSU	3.1-3	1976	2003	2 * 100	65	25	25	apa	Preizolata	I
	2 MALU ROSU	3-4	1976	2003	2 * 150	100	25	47	apa	Preizolata	I
	2 MALU ROSU	Bloc 33-4	1976	2003	2 * 50	50	-	11	apa	Preizolata	I
	2 MALU ROSU	4-5	1976	2003	2 * 150	100	25	8	apa	Preizolata	I
	2 MALU ROSU	Bloc 33-5	1976	2003	2 * 50	50	-	11	apa	Preizolata	I
	2 MALU ROSU	5-PT	1976	2003	2 * 150	100	25	15	apa	Preizolata	I
	2 MALU ROSU	Bloc 32-7	1976	2003	2 * 50	40	25	48	apa	Preizolata	I
	2 MALU ROSU	Bloc 32-7	1976	2003	2 * 65	50	25	9	apa	Preizolata	I
	2 MALU ROSU	Bloc 33-6	1976	2003	2 * 65	65	25	4	apa	Preizolata	I
	2 MALU ROSU	7-6	1976	2003	2 * 80	50	25	76	apa	Preizolata	I
	2 MALU ROSU	6-PT	1976	2003	2 * 100	65	25	74	apa	Preizolata	I
	2 MALU ROSU	34 sc.C	1976	2003	2 * 65	50	25	12	apa	Preizolata	I
	2 MALU ROSU	34 sc.C - 34 sc.A	1976	2003	2 * 80	65	25	19	apa	Preizolata	I
	2 MALU ROSU	34 sc.A - 34 sc.B	1976	2003	2 * 100	80	25	17	apa	Preizolata	I
	2 MALU ROSU	34B-34A	1976	2003	2 * 100	80	25	31	apa	Preizolata	I
	2 MALU ROSU	13A sc.A	1976	2003	2 * 65	50	25	12	apa	Preizolata	I
	2 MALU ROSU	13A sc.A- 13A sc.B	1976	2003	2 * 80	65	25	16	apa	Preizolata	I
	2 MALU ROSU	13A sc.B- 13B sc.A	1976	2003	2 * 80	65	25	25	apa	Preizolata	I
	2 MALU ROSU	13B sc.A- 13 B sc.B	1976	2003	2 * 100	65	25	15	apa	Preizolata	I
	2 MALU ROSU	13B sc.B	1976	2003	2 * 100	65	25	16	apa	Preizolata	I
	2 MALU ROSU	49 sc.A	1976	2003	2 * 65	50	25	10	apa	Preizolata	I
	2 MALU ROSU	49 sc.A	1976	2003	2 * 65	65	25	19	apa	Preizolata	I
	2 MALU ROSU	41 sc.B	1976	2003	2 * 65	50	25	10	apa	Preizolata	I
	2 MALU ROSU	41 sc.B - 41 sc.A	1976	2003	2 * 80	65	25	19	apa	Preizolata	I
	2 MALU ROSU	41 sc.A	1976	2003	2 * 80	65	25	10	apa	Preizolata	I
	2 MALU ROSU	33 sc.C	1976	2003	2 * 50	50	25	15	apa	Preizolata	I
	2 MALU ROSU	33 sc.A - 33 sc.B	1976	2003	2 * 65	50	25	18	apa	Preizolata	I
	2 MALU ROSU	33 sc.B	1976	2003	2 * 65	65	25	15	apa	Preizolata	I
	2 MALU ROSU	32 sc.D - 32 sc.C	1976	2003	2 * 50	40	25	17	apa	Preizolata	I
	2 MALU ROSU	32 sc. C	1976	2003	2 * 65	50	25	9	apa	Preizolata	I
8	2 NORD	Bl '43-1.3	1969	2001	2 * 80	65	25	15	apa	Preizolata	I
	2 NORD	Bl'46(GH)-1.3	1969	2001	2 * 65	65		32	apa	Preizolata	I
	2 NORD	1.3-1.2	1969	2001	2 * 100	80	25	85	apa	Preizolata	I
	2 NORD	Bl 44-1.2	1969	2001	2 * 80	65		16	apa	Preizolata	I
	2 NORD	1.2-1.1	1969	2001	2 * 125	80	25	3	apa	Preizolata	I
	2 NORD	Bl 46(CDEF)-1.1	1969	2001	2 * 80	65		21	apa	Preizolata	I
	2 NORD	1.1-PT	1969	2001	2 * 125	100	25	82	apa	Preizolata	I

	2 NORD	Bl 45-PT	1969	2001	2 * 65	65		6	apa	Preizolata	I
	2 NORD	Bl 1-PT	1969	2001	2 * 65	65	25	43	apa	Preizolata	I
	2 NORD	Bl.46(A, B) - PT	1969	2001	2 * 150	100	25	20	apa	Preizolata	I
	2 NORD	Bl 5-2.6	1969	2001	2 * 65	50	25	66	apa	Preizolata	I
	2 NORD	DN-2.6	1969	2001	2 * 32	25		21	apa	Preizolata	I
	2 NORD	2.6-2.5	1969	2001	2 * 65	50	25	3	apa	Preizolata	I
	2 NORD	Bl 2-2.5	1969	2001	2 * 65	50	25	65	apa	Preizolata	I
	2 NORD	2.5-2.4	1969	2001	2 * 80	65	25	15	apa	Preizolata	I
	2 NORD	Bl 3-2.4	1969	2001	2 * 80	65		6	apa	Preizolata	I
	2 NORD	2.4-2.3	1969	2001	2 * 100	80	25	123	apa	Preizolata	I
	2 NORD	Grad 49-2.3	1969	2001	2 * 65	40		32	apa	Preizolata	I
	2 NORD	2.3-2.2	1969	2001	2 * 125	80	25	20	apa	Preizolata	I
	2 NORD	Sc 8-2.21	1969	2001	2 * 80			85	apa	Preizolata	I
	2 NORD	Sal Sp-2.22	1969	2001	2 * 40	40	25	48	apa	Preizolata	I
	2 NORD	Sc 25-2.22	1969	2001	2 * 65			12	apa	Preizolata	I
	2 NORD	2.22-2.21	1969	2001	2 * 80	40	25	12	apa	Preizolata	I
	2 NORD	2.21-2.2	1969	2001	2 * 100	50	25	116	apa	Preizolata	I
	2 NORD	2.2-2.1	1969	2001	2 * 125	100	25	41	apa	Preizolata	I
	2 NORD	Bl 46(AB)-2.1	1969	2001	2 * 65	50		3	apa	Preizolata	I
	2 NORD	2.1-PT	1969	2001	2 * 150	100	25	25	apa	Preizolata	I
	2 NORD	Rest-3.3	1969	2001	2 * 80			38	apa	Preizolata	I
	2 NORD	3.3-3.2	1969	2001	2 * 100	40	25	25	apa	Preizolata	I
	2 NORD	Alim-3.2	1969	2001	2 * 50			6	apa	Preizolata	I
	2 NORD	3.2-3.1	1969	2001	2 * 125	50	25	69	apa	Preizolata	I
	2 NORD	Comp.-3.1	1969	2001	2 * 100	40		7	apa	Preizolata	I
	2 NORD	3.1-PT	1969	2001	2 * 150	50	25	196	apa	Preizolata	I
9	2 REPUBLICII	Bl.A1-1.11	1971	2002	2 * 50	40	25	20	apa	Preizolata	I
	2 REPUBLICII	Bl.A1-1.11	1971	2002	2 * 50	40	-	12	apa	Preizolata	I
	2 REPUBLICII	1.11-1.10	1971	2002	2 * 65	50	25	12	apa	Preizolata	I
	2 REPUBLICII	C.C-1.10	1971	2002	2 * 50	25	-	16	apa	Preizolata	I
	2 REPUBLICII	1.10-1.9	1971	2002	2 * 65	50	25	13	apa	Preizolata	I
	2 REPUBLICII	Bl.A1-1.9	1971	2002	2 * 40	40	-	8	apa	Preizolata	I
	2 REPUBLICII	1.9-1.8	1971	2002	2 * 80	50	25	14	apa	Preizolata	I
	2 REPUBLICII	C.C-1.8	1971	2002	2 * 50	25	-	8	apa	Preizolata	I
	2 REPUBLICII	1.8-1.7	1971	2002	2 * 80	50	25	2	apa	Preizolata	I
	2 REPUBLICII	Bl.A1-1.7	1971	2002	2 * 40	40	-	7	apa	Preizolata	I
	2 REPUBLICII	1.7-1.6	1971	2002	2 * 100	65	25	24	apa	Preizolata	I
	2 REPUBLICII	C.C-1.6	1971	2002	2 * 32	25	-	6	apa	Preizolata	I
	2 REPUBLICII	1.6-1.5	1971	2002	2 * 100	65	25	3	apa	Preizolata	I
	2 REPUBLICII	Bl.A1-1.5	1971	2002	2 * 40	40	-	11	apa	Preizolata	I
	2 REPUBLICII	1.5-1.4	1971	2002	2 * 100	65	25	13	apa	Preizolata	I
	2 REPUBLICII	Bl.A1-1.4	1971	2002	2 * 40	40	-	10	apa	Preizolata	I
	2 REPUBLICII	1.4-1.3	1971	2002	2 * 100	65	25	12	apa	Preizolata	I
	2 REPUBLICII	Bl.M1-1.32	1971	2002	2 * 50	40	25	28	apa	Preizolata	I
	2 REPUBLICII	Bl.M2-1.32	1971	2002	2 * 40	40	-	5	apa	Preizolata	I
	2 REPUBLICII	1.32-1.31	1971	2002	2 * 65	50	25	104	apa	Preizolata	I
	2 REPUBLICII	Bl.E8-1.31	1971	2002	2 * 65	50	-	8	apa	Preizolata	I
	2 REPUBLICII	1.31-1.3	1971	2002	2 * 80	65	25	36	apa	Preizolata	I
	2 REPUBLICII	1.3-1.2	1971	2002	2 * 125	80	25	19	apa	Preizolata	I
	2 REPUBLICII	Bl.A1-1.2	1971	2002	2 * 40	40	-	14	apa	Preizolata	I
	2 REPUBLICII	1.2-1.1	1971	2002	2 * 125	80	25	8	apa	Preizolata	I
	2 REPUBLICII	Bl.A1-1.11	1971	2002	2 * 40	40	-	14	apa	Preizolata	I
	2 REPUBLICII	1.1-PT	1971	2002	2 * 125	80	25	27	apa	Preizolata	I
	2 REPUBLICII	Pol.-1.18	1971	2002	2 * 25	25	25	31	apa	Preizolata	I
	2 REPUBLICII	Pol.-1.18	1971	2002	2 * 80	32	-	3	apa	Preizolata	I
	2 REPUBLICII	1.18-1.17	1971	2002	2 * 100	40	25	19	apa	Preizolata	I
	2 REPUBLICII	Bl.TCB-1.17	1971	2002	2 * 65	40	-	23	apa	Preizolata	I
	2 REPUBLICII	1.17-1.16	1971	2002	2 * 125	50	25	50	apa	Preizolata	I
	2 REPUBLICII	Bl.A3-1.16	1971	2002	2 * 40	40	-	6	apa	Preizolata	I
	2 REPUBLICII	1.16-1.15	1971	2002	2 * 125	65	25	17	apa	Preizolata	I
	2 REPUBLICII	Bl.A3-1.15	1971	2002	2 * 40	40	-	6	apa	Preizolata	I
	2 REPUBLICII	1.15-1.14	1971	2002	2 * 125	65	25	18	apa	Preizolata	I
	2 REPUBLICII	Bl.A3-1.14	1971	2002	2 * 40	40	-	9	apa	Preizolata	I
	2 REPUBLICII	1.14-1.13	1971	2002	2 * 125	65	25	19	apa	Preizolata	I
	2 REPUBLICII	Bl.A3-1.13	1971	2002	2 * 40	40	-	9	apa	Preizolata	I
	2 REPUBLICII	1.13-1.12	1971	2002	2 * 125	80	25	30	apa	Preizolata	I
	2 REPUBLICII	Bl.A4-1.123	1971	2002	2 * 50	50	25	24	apa	Preizolata	I
	2 REPUBLICII	Bl.A4-1.123	1971	2002	2 * 50	40	-	6	apa	Preizolata	I
	2 REPUBLICII	1.123-1.122	1971	2002	2 * 65	50	25	25	apa	Preizolata	I
	2 REPUBLICII	Bl.A4-1.122	1971	2002	2 * 40	40	-	6	apa	Preizolata	I
	2 REPUBLICII	1.122-1.121	1971	2002	2 * 65	65	25	23	apa	Preizolata	I
	2 REPUBLICII	Bl.A4-1.121	1971	2002	2 * 40	40	-	6	apa	Preizolata	I
	2 REPUBLICII	1.121-1.12	1971	2002	2 * 80	65	25	19	apa	Preizolata	I
	2 REPUBLICII	1./2-PT	1971	2002	2 * 125	80	25	98	apa	Preizolata	I
	2 REPUBLICII	Cresa-2.2	1971	2002	2 * 50	40	25	79	apa	Preizolata	I
	2 REPUBLICII	Grad.-2.2	1971	2002	2 * 50	40	-	31	apa	Preizolata	I
	2 REPUBLICII	2.2-2.1	1971	2002	2 * 65	50	25	48	apa	Preizolata	I
	2 REPUBLICII	Sc.23-2.1	1971	2002	2 * 65	32	-	20	apa	Preizolata	I
	2 REPUBLICII	2.1-PT	1971	2002	2 * 100	50	25	68	apa	Preizolata	I
	2 REPUBLICII	Bl.A11-3.9	1971	2002	2 * 50	40	25	22	apa	Preizolata	I
	2 REPUBLICII	Bl.A11-3.9	1971	2002	2 * 50	40	-	8	apa	Preizolata	I
	2 REPUBLICII	3.9-3.8	1971	2002	2 * 65	50	25	35	apa	Preizolata	I

	2 REPUBLICII	Bl.A11-3.8	1971	2002	2 * 40	40	-	8	apa	Preizolata	I
	2 REPUBLICII	3.8-3.7	1971	2002	2 * 65	65	25	9	apa	Preizolata	I
	2 REPUBLICII	Bl.A11-3.7	1971	2002	2 * 40	40	-	8	apa	Preizolata	I
	2 REPUBLICII	3.7-3.6	1971	2002	2 * 80	65	25	51	apa	Preizolata	I
	2 REPUBLICII	Bl.A17-3.6	1971	2002	2 * 50	50	-	21	apa	Preizolata	I
	2 REPUBLICII	3.6-3.5	1971	2002	2 * 100	65	25	34	apa	Preizolata	I
	2 REPUBLICII	Bl.A9-3.5	1971	2002	2 * 40	40	-	8	apa	Preizolata	I
	2 REPUBLICII	3.5-3.4	1971	2002	2 * 100	65	25	13	apa	Preizolata	I
	2 REPUBLICII	Bl.A9-3.4	1971	2002	2 * 40	40	-	8	apa	Preizolata	I
	2 REPUBLICII	3.4-3.3	1971	2002	2 * 100	65	25	34	apa	Preizolata	I
	2 REPUBLICII	Bl.A9-3.3	1971	2002	2 * 40	40	-	8	apa	Preizolata	I
	2 REPUBLICII	3.3-3.2	1971	2002	2 * 100	65	25	2	apa	Preizolata	I
	2 REPUBLICII	Bl.A10-3.24	1971	2002	2 * 50	40	-	20	apa	Preizolata	I
	2 REPUBLICII	Bl.A10-3.24	1971	2002	2 * 50	40	-	2	apa	Preizolata	I
	2 REPUBLICII	3.24-3.23	1971	2002	2 * 65	50	25	29	apa	Preizolata	I
	2 REPUBLICII	Bl.A10-3.23	1971	2002	2 * 40	40	-	8	apa	Preizolata	I
	2 REPUBLICII	3.23-3.22	1971	2002	2 * 65	50	25	13	apa	Preizolata	I
	2 REPUBLICII	Bl.A10-3.22	1971	2002	2 * 40	40	-	8	apa	Preizolata	I
	2 REPUBLICII	3.22-3.21	1971	2002	2 * 65	50	25	24	apa	Preizolata	I
	2 REPUBLICII	Bl.A16-3.21	1971	2002	2 * 50	50	-	14	apa	Preizolata	I
	2 REPUBLICII	3.21-3.2	1971	2002	2 * 80	65	25	27	apa	Preizolata	I
	2 REPUBLICII	3.2-3.1	1971	2002	2 * 125	100	25	15	apa	Preizolata	I
	2 REPUBLICII	Bl.A9-3.1	1971	2002	2 * 40	40	-	8	apa	Preizolata	I
	2 REPUBLICII	3.1-3.0	1971	2002	2 * 125	100	25	210	apa	Preizolata	I
	2 REPUBLICII	Bl.M5,A19,A18-3.0	1971	2002	2 * 65	65	-	15	apa	Preizolata	I
	2 REPUBLICII	3.0-PT	1971	2002	2 * 150	100	25	13	apa	Preizolata	I
	2 REPUBLICII	Bl.A5-4.18	1971	2002	2 * 50	50	25	28	apa	Preizolata	I
	2 REPUBLICII	Bl.A5-4.18	1971	2002	2 * 50	40	-	11	apa	Preizolata	I
	2 REPUBLICII	4.18-4.17	1971	2002	2 * 65	50	25	24	apa	Preizolata	I
	2 REPUBLICII	Bl.A5-4.17	1971	2002	2 * 40	40	-	13	apa	Preizolata	I
	2 REPUBLICII	4.17-4.16	1971	2002	2 * 65	65	25	7	apa	Preizolata	I
	2 REPUBLICII	Bl.A6-4.16	1971	2002	2 * 40	40	-	21	apa	Preizolata	I
	2 REPUBLICII	4.16-4.15	1971	2002	2 * 80	65	25	16	apa	Preizolata	I
	2 REPUBLICII	Bl.A5-4.15	1971	2002	2 * 40	40	-	7	apa	Preizolata	I
	2 REPUBLICII	4.15-4.14	1971	2002	2 * 80	65	25	16	apa	Preizolata	I
	2 REPUBLICII	Bl.A6-4.14	1971	2002	2 * 40	40	-	23	apa	Preizolata	I
	2 REPUBLICII	4.14-4.13	1971	2002	2 * 100	65	25	9	apa	Preizolata	I
	2 REPUBLICII	Bl.A6-4.13	1971	2002	2 * 40	40	-	8	apa	Preizolata	I
	2 REPUBLICII	4.13-4.12	1971	2002	2 * 100	80	25	18	apa	Preizolata	I
	2 REPUBLICII	Bl.A6-4.12	1971	2002	2 * 40	40	-	8	apa	Preizolata	I
	2 REPUBLICII	4.12-4.11	1971	2002	2 * 100	80	25	18	apa	Preizolata	I
	2 REPUBLICII	Bl.A7-4.114	1971	2002	2 * 50	40	25	25	apa	Preizolata	I
	2 REPUBLICII	Bl.A7-4.114	1971	2002	2 * 50	40	-	6	apa	Preizolata	I
	2 REPUBLICII	4.114-4.113	1971	2002	2 * 65	50	25	19	apa	Preizolata	I
	2 REPUBLICII	Bl.A7-4.113	1971	2002	2 * 40	40	-	13	apa	Preizolata	I
	2 REPUBLICII	4.113-4.112	1971	2002	2 * 65	65	25	22	apa	Preizolata	I
	2 REPUBLICII	Bl.A7-4.112	1971	2002	2 * 40	40	-	13	apa	Preizolata	I
	2 REPUBLICII	4.112-4.111	1971	2002	2 * 80	65	25	65	apa	Preizolata	I
	2 REPUBLICII	Bl.A15-4.111	1971	2002	2 * 50	50	-	8	apa	Preizolata	I
	2 REPUBLICII	4.111-4.11	1971	2002	2 * 80	65	25	18	apa	Preizolata	I
	2 REPUBLICII	4.11-4.10	1971	2002	2 * 125	100	25	27	apa	Preizolata	I
	2 REPUBLICII	Bl.A2-4.10	1971	2002	2 * 40	40	-	11	apa	Preizolata	I
	2 REPUBLICII	4.10-4.9	1971	2002	2 * 125	100	25	11	apa	Preizolata	I
	2 REPUBLICII	Bl.A2-4.9	1971	2002	2 * 40	40	-	10	apa	Preizolata	I
	2 REPUBLICII	4.9-4.8	1971	2002	2 * 125	100	25	3	apa	Preizolata	I
	2 REPUBLICII	Bl.A8-4.83	1971	2002	2 * 50	40	25	23	apa	Preizolata	I
	2 REPUBLICII	Bl.A8-4.83	1971	2002	2 * 50	40	-	13	apa	Preizolata	I
	2 REPUBLICII	4.83-4.82	1971	2002	2 * 50	50	25	27	apa	Preizolata	I
	2 REPUBLICII	Bl.A8-4.82	1971	2002	2 * 40	40	-	10	apa	Preizolata	I
	2 REPUBLICII	4.82-4.81	1971	2002	2 * 65	65	25	11	apa	Preizolata	I
	2 REPUBLICII	Bl.A8-4.81	1971	2002	2 * 40	40	-	10	apa	Preizolata	I
	2 REPUBLICII	4.81-4.8	1971	2002	2 * 80	80	25	78	apa	Preizolata	I
	2 REPUBLICII	4.8-4.7	1971	2002	2 * 150	100	25	24	apa	Preizolata	I
	2 REPUBLICII	Bl.A14-4.7	1971	2002	2 * 50	50	-	13	apa	Preizolata	I
	2 REPUBLICII	4.7-4.6	1971	2002	2 * 150	100	25	3	apa	Preizolata	I
	2 REPUBLICII	Bl.A2-4.6	1971	2002	2 * 40	40	-	11	apa	Preizolata	I
	2 REPUBLICII	4.6-4.5	1971	2002	2 * 150	100	25	16	apa	Preizolata	I
	2 REPUBLICII	Bl.A2-4.5	1971	2002	2 * 40	40	-	10	apa	Preizolata	I
	2 REPUBLICII	4.5-4.4	1971	2002	2 * 150	100	25	19	apa	Preizolata	I
	2 REPUBLICII	Bl.A13-4.4	1971	2002	2 * 50	50	-	13	apa	Preizolata	I
	2 REPUBLICII	4.4-4.3	1971	2002	2 * 150	100	25	4	apa	Preizolata	I
	2 REPUBLICII	Bl.A2-4.3	1971	2002	2 * 40	40	-	11	apa	Preizolata	I
	2 REPUBLICII	4.3-4.2	1971	2002	2 * 150	100	25	18	apa	Preizolata	I
	2 REPUBLICII	Bl.A2-4.2	1971	2002	2 * 40	40	-	10	apa	Preizolata	I
	2 REPUBLICII	4.2-4.1	1971	2002	2 * 150	100	25	12	apa	Preizolata	I
	2 REPUBLICII	Bl.A12-4.1	1971	2002	2 * 50	50	-	13	apa	Preizolata	I
	2 REPUBLICII	4.1-PT	1971	2002	2 * 150	100	25	21	apa	Preizolata	I
10	2 VEST	Bl 23-1.11	1969	2000	2 * 80	65	25	55	apa	Preizolata	I
	2 VEST	1.11-Bl 24	1969	2000	2 * 80	65		12.5	apa	Preizolata	I
	2 VEST	1.11-1.10	1969	2000	2 * 100	80	25	50	apa	Preizolata	I
	2 VEST	1.10-Bl 25	1969	2000	2 * 80	65	25	60	apa	Preizolata	I
	2 VEST	1.10-1.9	1969	2000	2 * 125	100	25	60	apa	Preizolata	I

	2 VEST	1.9-Bl 18 bis-19 bis	1969	2000	2 * 80	80		20	apa	Preizolata	I
	2 VEST	1.9-1.4	1969	2000	2 * 125	100	25	12.5	apa	Preizolata	I
	2 VEST	1.4-1.5	1969	2000	2 * 125	100	25	12.5	apa	Preizolata	I
	2 VEST	1.5-Bl 67 bis sc A	1969	2000	2 * 65	65		5	apa	Preizolata	I
	2 VEST	1.5-1.6	1969	2000	2 * 100	80	25	20	apa	Preizolata	I
	2 VEST	1.6-Bl 67 bis sc B	1969	2000	2 * 65	65		5	apa	Preizolata	I
	2 VEST	1.6-1.7	1969	2000	2 * 100	80	25	20	apa	Preizolata	I
	2 VEST	1.7-Bl 67 bis sc C	1969	2000	2 * 65	65		5	apa	Preizolata	I
	2 VEST	1.7-1.8	1969	2000	2 * 80	80	25	20	apa	Preizolata	I
	2 VEST	1.8-Bl 67 bis sc D	1969	2000	2 * 65	65		5	apa	Preizolata	I
	2 VEST	1.8-Bl 67 bis sc E	1969	2000	2 * 65	65		20	apa	Preizolata	I
	2 VEST	1.8.1. - club recuperare	1969	2000	2 * 25	20		8	apa	Preizolata	I
	2 VEST	1.4-1.1	1969	2000	2 * 150	100	25	15	apa	Preizolata	I
	2 VEST	1.1-PT	1969	2000	2 * 200	100	25	7.5	apa	Preizolata	I
	2 VEST	1.1-1.2	1969	2000	2 * 100	80	25	32.5	apa	Preizolata	I
	2 VEST	1.2-Bl 20 bis	1969	2000	2 * 65	65		5	apa	Preizolata	I
	2 VEST	1.2-1.3	1969	2000	2 * 80	65	25	30	apa	Preizolata	I
	2 VEST	1.3-Bl 21 bis	1969	2000	2 * 65	65		5	apa	Preizolata	I
	2 VEST	1.3-Bl 22 bis	1969	2000	2 * 65	65	25	35	apa	Preizolata	I
	2 VEST	Bl 35-2.9	1969	2000	2 * 65	65	25	5	apa	Preizolata	I
	2 VEST	2.9-Complex Comercial	1969	2000	2 * 50			15	apa	Preizolata	I
	2 VEST	2.9-CG	1969	2000	2 * 80	65	25	95	apa	Preizolata	I
	2 VEST	CG-2.8	1969	2000	2 * 80	65	25	55	apa	Preizolata	I
	2 VEST	2.8-Bl 17	1969	2000	2 * 100	65		32.5	apa	Preizolata	I
	2 VEST	2.8-2.7	1969	2000	2 * 125	80	25	25	apa	Preizolata	I
	2 VEST	2.7-Bl 16	1969	2000	2 * 100	65		25	apa	Preizolata	I
	2 VEST	2.7-2.6	1969	2000	2 * 125	80	25	5	apa	Preizolata	I
	2 VEST	2.6-Bl 18CD	1969	2000	2 * 65	65		15	apa	Preizolata	I
	2 VEST	2.6-2.5	1969	2000	2 * 150	100	25	60	apa	Preizolata	I
	2 VEST	2.5-Bl 15	1969	2000	2 * 100	65		25	apa	Preizolata	I
	2 VEST	2.5-2.4	1969	2000	2 * 250	100	25	25	apa	Preizolata	I
	2 VEST	2.4-Bl 18 AB	1969	2000	2 * 65	65		12.5	apa	Preizolata	I
	2 VEST	2.4-2.1	1969	2000	2 * 200	100	25	45	apa	Preizolata	I
	2 VEST	2.1-2.2	1969	2000	2 * 125	80	25	5	apa	Preizolata	I
	2 VEST	2.2-Bl 19	1969	2000	2 * 65	65		15	apa	Preizolata	I
	2 VEST	2.2-2.3	1969	2000	2 * 125	80	25	57.5	apa	Preizolata	I
	2 VEST	2.3-Bl 20	1969	2000	2 * 65	65		27.5	apa	Preizolata	I
	2 VEST	2.3-Bl 14	1969	2000	2 * 100	65	25	32.5	apa	Preizolata	I
11	3 MALU ROSU	Bloc 62B-1.10	1976	2002	2 * 65	40	25	51	apa	Preizolata	I
	3 MALU ROSU	Bloc 62A-1.10	1976	2002	2 * 65	40	-	15	apa	Preizolata	I
	3 MALU ROSU	1.10-1.9	1976	2002	2 * 80	50	25	38	apa	Preizolata	I
	3 MALU ROSU	Bloc 62D-1.92	1976	2002	2 * 65	40	25	10	apa	Preizolata	I
	3 MALU ROSU	Bloc 62C-1.92	1976	2002	2 * 65	40	-	8	apa	Preizolata	I
	3 MALU ROSU	1.92-1.91	1976	2002	2 * 80	50	25	10	apa	Preizolata	I
	3 MALU ROSU	1.91-1.9	1976	2002	2 * 80	50	25	34	apa	Preizolata	I
	3 MALU ROSU	1.9-1.8	1976	2002	2 * 100	65	25	26	apa	Preizolata	I
	3 MALU ROSU	Bloc 50A-1.82	1976	2002	2 * 65	50	25	24	apa	Preizolata	I
	3 MALU ROSU	Bloc 50B-1.82	1976	2002	2 * 65	50	-	8	apa	Preizolata	I
	3 MALU ROSU	1.82-1.81	1976	2002	2 * 80	50	25	10	apa	Preizolata	I
	3 MALU ROSU	Bloc 53C-1.81	1976	2002	2 * 65	50	-	19	apa	Preizolata	I
	3 MALU ROSU	1.81-1.8	1976	2002	2 * 100	65	25	40	apa	Preizolata	I
	3 MALU ROSU	1.8-1.7	1976	2002	2 * 125	80	25	7	apa	Preizolata	I
	3 MALU ROSU	Bloc 54C-1.7	1976	2002	2 * 50	40	-	6	apa	Preizolata	I
	3 MALU ROSU	1.7-1.6	1976	2002	2 * 125	80	25	50	apa	Preizolata	I
	3 MALU ROSU	Bloc 54B-1.6	1976	2002	2 * 50	40	-	12	apa	Preizolata	I
	3 MALU ROSU	1.6-1.5	1976	2002	2 * 125	80	25	43	apa	Preizolata	I
	3 MALU ROSU	Bloc 54A-1.5	1976	2002	2 * 50	40	-	7	apa	Preizolata	I
	3 MALU ROSU	1.5-1.4	1976	2002	2 * 150	80	25	61	apa	Preizolata	I
	3 MALU ROSU	Bloc 53A-1.4	1976	2002	2 * 65	40	-	8	apa	Preizolata	I
	3 MALU ROSU	1.4-1.3	1976	2002	2 * 150	100	25	15	apa	Preizolata	I
	3 MALU ROSU	Bloc 53B-1.3	1976	2002	2 * 65	40	25	60	apa	Preizolata	I
	3 MALU ROSU	1.3-1.2	1976	2002	2 * 150	100	25	23	apa	Preizolata	I
	3 MALU ROSU	Bloc 57C-1.24	1976	2002	2 * 50	40	25	10	apa	Preizolata	I
	3 MALU ROSU	Bloc 51E-1.24	1976	2002	2 * 50	50	-	5	apa	Preizolata	I
	3 MALU ROSU	1.24-1.23	1976	2002	2 * 65	50	25	45	apa	Preizolata	I
	3 MALU ROSU	Bloc 51D 51C-1.23	1976	2002	2 * 50	50	-	7	apa	Preizolata	I
	3 MALU ROSU	1.23-1.22	1976	2002	2 * 80	65	25	12	apa	Preizolata	I
	3 MALU ROSU	Bloc 57B-1.22	1976	2002	2 * 50	40	-	6	apa	Preizolata	I
	3 MALU ROSU	Bloc 57A-1.22	1976	2002	2 * 40	40	-	6	apa	Preizolata	I
	3 MALU ROSU	1.22-1.21	1976	2002	2 * 65	50	-	34	apa	Preizolata	I
	3 MALU ROSU	1.21-1.2	1976	2002	2 * 100	65	25	9	apa	Preizolata	I
	3 MALU ROSU	1.2-1.1	1976	2002	2 * 200	100	25	57	apa	Preizolata	I
	3 MALU ROSU	Bloc 51AB-1.1	1976	2002	2 * 50	40	25	40	apa	Preizolata	I
	3 MALU ROSU	1.1-PT	1976	2002	2 * 200	100	25	10	apa	Preizolata	I
	3 MALU ROSU	Bloc 61E1E2-2.16	1976	2002	2 * 50	40	25	12	apa	Preizolata	I
	3 MALU ROSU	Bloc 61G1-2.16	1976	2002	2 * 40	40	-	9	apa	Preizolata	I
	3 MALU ROSU	2.16-2.15	1976	2002	2 * 65	50	25	80	apa	Preizolata	I
	3 MALU ROSU	Bloc 61H-2.15	1976	2002	2 * 50	50	-	27	apa	Preizolata	I
	3 MALU ROSU	2.15-2.14	1976	2002	2 * 80	65	25	22	apa	Preizolata	I
	3 MALU ROSU	Bloc 56DEF-2.14	1976	2002	2 * 65	50	-	8	apa	Preizolata	I
	3 MALU ROSU	2.14-2.13	1976	2002	2 * 100	65	25	16	apa	Preizolata	I
	3 MALU ROSU	Bloc 60-2.131	1976	2002	2 * 50	40	-	12	apa	Preizolata	I

	3 MALU ROSU	Bloc 59-2.131	1976	2002	2 * 50	40	-	7	apa	Preizolata	I
	3 MALU ROSU	2.131-2.13	1976	2002	2 * 65	50	-	48	apa	Preizolata	I
	3 MALU ROSU	2.13-2.12	1976	2002	2 * 125	65	25	34	apa	Preizolata	I
	3 MALU ROSU	Bloc 58-2.121	1976	2002	2 * 50	40	25	12	apa	Preizolata	I
	3 MALU ROSU	Bloc 57-1.121	1976	2002	2 * 50	40	-	7	apa	Preizolata	I
	3 MALU ROSU	2.121-2.12	1976	2002	2 * 65	50	25	20	apa	Preizolata	I
	3 MALU ROSU	2.12-2.11	1976	2002	2 * 125	80	25	60	apa	Preizolata	I
	3 MALU ROSU	Bloc 56-1.11	1976	2002	2 * 65	50	-	23	apa	Preizolata	I
	3 MALU ROSU	2.11-PT	1976	2002	2 * 125	100	25	22	apa	Preizolata	I
	3 MALU ROSU	Bloc 55FG-2.24	1976	2002	2 * 50	40	-	18	apa	Preizolata	I
	3 MALU ROSU	2.25-2.24	1976	2002	2 * 50	40	25	17	apa	Preizolata	I
	3 MALU ROSU	Bloc 55E-2.25	1976	2002	2 * 40	40	-	7	apa	Preizolata	I
	3 MALU ROSU	2.24-2.23	1976	2002	2 * 65	50	25	54	apa	Preizolata	I
	3 MALU ROSU	Grad-2.23	1976	2002	2 * 65	40	-	22	apa	Preizolata	I
	3 MALU ROSU	2.23-2.22	1976	2002	2 * 80	65	25	13	apa	Preizolata	I
	3 MALU ROSU	Bloc 55D-2.22	1976	2002	2 * 50	40	-	20	apa	Preizolata	I
	3 MALU ROSU	2.22-2.21	1976	2002	2 * 100	65	25	6	apa	Preizolata	I
	3 MALU ROSU	Bloc 55C-2.21	1976	2002	2 * 50	40	-	10	apa	Preizolata	I
	3 MALU ROSU	2.21-PT	1976	2002	2 * 100	65	25	28	apa	Preizolata	I
	3 MALU ROSU	Bloc 55-PT	1976	2002	2 * 65	65	-	2	apa	Preizolata	I
12	3 VEST	BI 29 sc BC-1.4	1970	2000	2 * 65	65	25	37.5	apa	Preizolata	I
	3 VEST	1.4-BI 29 sc A	1970	2000	2 * 65	65		5	apa	Preizolata	I
	3 VEST	1.4-1.3	1970	2000	2 * 80	65	25	47.5	apa	Preizolata	I
	3 VEST	1.3-BI 30	1970	2000	2 * 80	65		7.5	apa	Preizolata	I
	3 VEST	1.3-1.2	1970	2000	2 * 100	80	25	32.5	apa	Preizolata	I
	3 VEST	1.2-BI 31	1970	2000	2 * 80	65		7.5	apa	Preizolata	I
	3 VEST	1.2-1.1	1970	2000	2 * 125	80	25	7.5	apa	Preizolata	I
	3 VEST	1.1-PT	1970	2000	2 * 125	80	25	12.5	apa	Preizolata	I
	3 VEST	1.1-1.5	1970	2000	2 * 150	100	25	22.5	apa	Preizolata	I
	3 VEST	1.5-BI 87 CD	1970	2000	2 * 65	65		25	apa	Preizolata	I
	3 VEST	1.5-1.6	1970	2000	2 * 150	100	25	7.5	apa	Preizolata	I
	3 VEST	1.6-BI 86 AB	1970	2000	2 * 65	65		10	apa	Preizolata	I
	3 VEST	1.6-1.7	1970	2000	2 * 150	100	25	22.5	apa	Preizolata	I
	3 VEST	1.7-BI 85CD	1970	2000	2 * 65	65		20	apa	Preizolata	I
	3 VEST	1.7-1.8	1970	2000	2 * 125	100	25	110	apa	Preizolata	I
	3 VEST	1.8-1.9	1970	2000	2 * 80	80	25	32.5	apa	Preizolata	I
	3 VEST	1.9-BI 86 CD	1970	2000	2 * 65	50		12.5	apa	Preizolata	I
	3 VEST	1.9-BI 87 AB	1970	2000	2 * 65	65	25	22.5	apa	Preizolata	I
	3 VEST	BI 88 sc A-2.17	1970	2000	2 * 50	50	25	7.5	apa	Preizolata	I
	3 VEST	2.17-2.16	1970	2000	2 * 50	50	25	17.5	apa	Preizolata	I
	3 VEST	2.16-BI 88 sc B	1970	2000	2 * 50	50		5	apa	Preizolata	I
	3 VEST	2.16-2.15	1970	2000	2 * 65	65	25	25	apa	Preizolata	I
	3 VEST	2.15-BI 88sc C	1970	2000	2 * 50	65		5	apa	Preizolata	I
	3 VEST	2.15-2.14	1970	2000	2 * 80	65	25	20	apa	Preizolata	I
	3 VEST	2.14-BI 88 sc D	1970	2000	2 * 50	50		5	apa	Preizolata	I
	3 VEST	2.14-2.13	1970	2000	2 * 80	65	25	22.5	apa	Preizolata	I
	3 VEST	2.13-BI 88 sc E	1970	2000	2 * 50	50		5	apa	Preizolata	I
	3 VEST	2.13-2.12	1970	2000	2 * 100	80	25	22.5	apa	Preizolata	I
	3 VEST	2.12-BI 88 sc F	1970	2000	2 * 50	50		5	apa	Preizolata	I
	3 VEST	2.12-2.10	1970	2000	2 * 100	80	25	17.5	apa	Preizolata	I
	3 VEST	2.10-2.11	1970	2000	2 * 65	50	25	22.5	apa	Preizolata	I
	3 VEST	2.11-BI C2	1970	2000	2 * 65	50		5	apa	Preizolata	I
	3 VEST	2.11-BI C1	1970	2000	2 * 65	50	25	47.5	apa	Preizolata	I
	3 VEST	2.10-CG	1970	2000	2 * 125	80	25	5	apa	Preizolata	I
	3 VEST	CG-2.9	1970	2000	2 * 125	80	25	22.5	apa	Preizolata	I
	3 VEST	2.9-2.8	1970	2000	2 * 125	100	25	5	apa	Preizolata	I
	3 VEST	2.8-BI 33 EFG	1970	2000	2 * 80	65	25	95	apa	Preizolata	I
	3 VEST	2.8-2.7	1970	2000	2 * 150	100	25	37.5	apa	Preizolata	I
	3 VEST	2.7-BI 32 sc G	1970	2000	2 * 50	50		5	apa	Preizolata	I
	3 VEST	2.7-2.1	1970	2000	2 * 150	100	25	7.5	apa	Preizolata	I
	3 VEST	2.1-PT	1970	2000	2 * 150	100	25	5	apa	Preizolata	I
	3 VEST	2.1-2.2	1970	2000	2 * 100	80	25	10	apa	Preizolata	I
	3 VEST	2.2-BI 32 sc F	1970	2000	2 * 50	50		5	apa	Preizolata	I
	3 VEST	2.2-2.3	1970	2000	2 * 80	80	25	15	apa	Preizolata	I
	3 VEST	2.3-BI 32 sc E	1970	2000	2 * 50	50		5	apa	Preizolata	I
	3 VEST	2.3-2.4	1970	2000	2 * 80	65	25	17.5	apa	Preizolata	I
	3 VEST	2.4-BI 32 sc D	1970	2000	2 * 50	50		5	apa	Preizolata	I
	3 VEST	2.4-2.5	1970	2000	2 * 65	65	25	17.5	apa	Preizolata	I
	3 VEST	2.5-BI 32 sc C	1970	2000	2 * 50	50		5	apa	Preizolata	I
	3 VEST	2.5-2.6	1970	2000	2 * 65	65	25	17.5	apa	Preizolata	I
	3 VEST	2.6-BI 32 sc B	1970	2000	2 * 50	50		5	apa	Preizolata	I
	3 VEST	2.6-BI 32 sc A	1970	2000	2 * 50	50		22.5	apa	Preizolata	I
13	4 MALU ROSU	Bloc 35D-1.22	1981	2002	2 * 40	40	-	3	apa	Preizolata	I
	4 MALU ROSU	Bloc 35E-1.22	1981	2002	2 * 40	40	-	8	apa	Preizolata	I
	4 MALU ROSU	1.22-1.21	1981	2002	2 * 65	65	-	11	apa	Preizolata	I
	4 MALU ROSU	Bloc 35 FG-1.21	1981	2002	2 * 65	50	25	10	apa	Preizolata	I
	4 MALU ROSU	1.21-1.2	1981	2002	2 * 80	50	25	24	apa	Preizolata	I
	4 MALU ROSU	Bloc 35AB-1.3	1981	2002	2 * 65	50	-	21	apa	Preizolata	I
	4 MALU ROSU	Bloc 35C-1.3	1981	2002	2 * 40	40	-	7	apa	Preizolata	I
	4 MALU ROSU	1.3-1.2	1981	2002	2 * 65	50	-	14	apa	Preizolata	I
	4 MALU ROSU	1.2-1.1	1981	2002	2 * 100	65	25	35	apa	Preizolata	I
	4 MALU ROSU	Bloc 35H-1.1	1981	2002	2 * 40	40	-	45	apa	Preizolata	I

	4 MALU ROSU	1.1-PT	1981	2002	2 * 100	65	25	25	apa	Preizolata	I
	4 MALU ROSU	Bloc 35IJ-PT	1981	2002	2 * 50	40	-	8	apa	Preizolata	I
	4 MALU ROSU	141FG-2.7	1981	2002	2 * 65	50	25	37	apa	Preizolata	I
	4 MALU ROSU	141H-2.7	1981	2002	2 * 50	50	-	12	apa	Preizolata	I
	4 MALU ROSU	2.7-2.6	1981	2002	2 * 80	50	25	51	apa	Preizolata	I
	4 MALU ROSU	Bloc 141I-2.6	1981	2002	2 * 50	40	-	7	apa	Preizolata	I
	4 MALU ROSU	2.6-2.5	1981	2002	2 * 80	65	25	79	apa	Preizolata	I
	4 MALU ROSU	Bloc 141E-2.52	1981	2002	2 * 50	50	25	15	apa	Preizolata	I
	4 MALU ROSU	Bloc 141D-2.52	1981	2002	2 * 50	50	-	9	apa	Preizolata	I
	4 MALU ROSU	2.52-2.51	1981	2002	2 * 65	50	25	45	apa	Preizolata	I
	4 MALU ROSU	Bloc 141C1C2-2.51	1981	2002	2 * 65	40	-	13	apa	Preizolata	I
	4 MALU ROSU	2.51-2.5	1981	2002	2 * 80	65	25	56	apa	Preizolata	I
	4 MALU ROSU	2.5-2.4	1981	2002	2 * 125	80	25	3	apa	Preizolata	I
	4 MALU ROSU	Bloc 141B-2.4	1981	2002	2 * 50	40	-	5	apa	Preizolata	I
	4 MALU ROSU	2.4-2.3	1981	2002	2 * 125	80	25	3	apa	Preizolata	I
	4 MALU ROSU	Bloc 141A1A2-2.3	1981	2002	2 * 65	40	-	7	apa	Preizolata	I
	4 MALU ROSU	2.3-2.2	1981	2002	2 * 125	80	25	110	apa	Preizolata	I
	4 MALU ROSU	Bloc 37D-2.24	1981	2002	2 * 65	50	-	17	apa	Preizolata	I
	4 MALU ROSU	Bloc 37E-2.24	1981	2002	2 * 50	40	-	1	apa	Preizolata	I
	4 MALU ROSU	2.24-2.23	1981	2002	2 * 80	50	-	29	apa	Preizolata	I
	4 MALU ROSU	37F-2.23	1981	2002	2 * 50	40	-	1	apa	Preizolata	I
	4 MALU ROSU	2.23-2.22	1981	2002	2 * 80	65	-	23	apa	Preizolata	I
	4 MALU ROSU	Bloc 37G-2.22	1981	2002	2 * 50	40	-	1	apa	Preizolata	I
	4 MALU ROSU	2.22-2.21	1981	2002	2 * 100	65	25	20	apa	Preizolata	I
	4 MALU ROSU	Bloc 34E-2.21	1981	2002	2 * 50	40	-	15	apa	Preizolata	I
	4 MALU ROSU	2.21-22	1981	2002	2 * 100	65	25	135	apa	Preizolata	I
	4 MALU ROSU	2.2-2.1	1981	2002	2 * 150	80	25	11	apa	Preizolata	I
	4 MALU ROSU	Scoala-2.1	1981	2002	2 * 65	40	-	15	apa	Preizolata	I
	4 MALU ROSU	2.1-PT	1981	2002	2 * 150	80	25	95	apa	Preizolata	I
14	4 NORD	Grad53-1.4	1969	2001	2 * 80	40	25	96	apa	Preizolata	I
	4 NORD	46A(AB)-1.41	1969	2001	2 * 65	50	25	37	apa	Preizolata	I
	4 NORD	46A(CD)-1.41	1969	2001	2 * 65	50		7	apa	Preizolata	I
	4 NORD	1.41-1.4	1969	2001	2 * 100	65	25	31	apa	Preizolata	I
	4 NORD	1.4-1.3	1969	2001	2 * 100	65	25	34	apa	Preizolata	I
	4 NORD	41-1.3	1969	2001	2 * 100	65		29	apa	Preizolata	I
	4 NORD	1.3-1.2	1969	2001	2 * 125	80	25	30	apa	Preizolata	I
	4 NORD	38-1.2	1969	2001	2 * 80	65		9	apa	Preizolata	I
	4 NORD	1.2-PT	1969	2001	2 * 150	80	25	39	apa	Preizolata	I
	4 NORD	42-2.7	1969	2001	2 * 65	50	25	20	apa	Preizolata	I
	4 NORD	47-2.7	1969	2001	2 * 65	50		10	apa	Preizolata	I
	4 NORD	2.7-2.6	1969	2001	2 * 100	65	25	30	apa	Preizolata	I
	4 NORD	48-2.6	1969	2001	2 * 65	50		13	apa	Preizolata	I
	4 NORD	2.6-2.5	1969	2001	2 * 100	80	25	87	apa	Preizolata	I
	4 NORD	49-2.5	1969	2001	2 * 65	50		20	apa	Preizolata	I
	4 NORD	2.5-2.4	1969	2001	2 * 100	80	25	28	apa	Preizolata	I
	4 NORD	50-2.41	1969	2001	2 * 65	50		19	apa	Preizolata	I
	4 NORD	51-2.41	1969	2001	2 * 65	50	25	16	apa	Preizolata	I
	4 NORD	2.41-2.4	1969	2001	2 * 80	50	25	12	apa	Preizolata	I
	4 NORD	2.4-2.3	1969	2001	2 * 125	80	25	18	apa	Preizolata	I
	4 NORD	52-2.3	1969	2001	2 * 65	50		8	apa	Preizolata	I
	4 NORD	2.3-2.2	1969	2001	2 * 125	80	25	55	apa	Preizolata	I
	4 NORD	40-2.2	1969	2001	2 * 65	65		14	apa	Preizolata	I
	4 NORD	2.2-2.1	1969	2001	2 * 150	100	25	12	apa	Preizolata	I
	4 NORD	40-2.1	1969	2001	2 * 65	50	25	75	apa	Preizolata	I
	4 NORD	2.1-PT	1969	2001	2 * 150	100	25	110	apa	Preizolata	I
	4 NORD	33-3.8	1969	2001	2 * 65	50	25	38	apa	Preizolata	I
	4 NORD	59-3.8	1969	2001	2 * 65	65		23	apa	Preizolata	I
	4 NORD	3.8-3.7	1969	2001	2 * 100	65	25	18	apa	Preizolata	I
	4 NORD	58-3.7	1969	2001	2 * 65	50		17	apa	Preizolata	I
	4 NORD	3.7-3.6	1969	2001	2 * 100	80	25	70	apa	Preizolata	I
	4 NORD	57-3.6	1969	2001	2 * 65	50	25	28	apa	Preizolata	I
	4 NORD	3.6-3.5	1969	2001	2 * 100	80	25	10	apa	Preizolata	I
	4 NORD	56-3.5	1969	2001	2 * 65	50		16	apa	Preizolata	I
	4 NORD	3.5-3.4	1969	2001	2 * 125	80	25	15	apa	Preizolata	I
	4 NORD	55-3.4	1969	2001	2 * 65	50		20	apa	Preizolata	I
	4 NORD	3.4-3.3	1969	2001	2 * 125	80	25	90	apa	Preizolata	I
	4 NORD	53-3.31	1969	2001	2 * 65	50	25	22	apa	Preizolata	I
	4 NORD	54-3.31	1969	2001	2 * 65	50		16	apa	Preizolata	I
	4 NORD	3.31-3.3	1969	2001	2 * 80	65	25	17	apa	Preizolata	I
	4 NORD	3.3-3.2	1969	2001	2 * 150	100	25	4	apa	Preizolata	I
	4 NORD	39-3.2	1969	2001	2 * 65	50		17	apa	Preizolata	I
	4 NORD	3.2-3.1	1969	2001	2 * 150	100	25	45	apa	Preizolata	I
	4 NORD	34-3.1	1969	2001	2 * 100	65	25	94	apa	Preizolata	I
	4 NORD	3.1-PT	1969	2001	2 * 150	100	25	48	apa	Preizolata	I
	4 NORD	32-4.6	1969	2001	2 * 80	65	25	78	apa	Preizolata	I
	4 NORD	36-4.6	1969	2001	2 * 80	65		12	apa	Preizolata	I
	4 NORD	4.6-4.5	1969	2001	2 * 100	65	25	26	apa	Preizolata	I
	4 NORD	37-4.5	1969	2001	2 * 80	65		22	apa	Preizolata	I
	4 NORD	4.5-4.4	1969	2001	2 * 125	80	25	76	apa	Preizolata	I
	4 NORD	32A-4.4	1969	2001	2 * 65	65	25	24	apa	Preizolata	I
	4 NORD	4.4-4.3	1969	2001	2 * 125	100	25	23	apa	Preizolata	I
	4 NORD	Gostat-4.3	1969	2001	2 * 40	40		5	apa	Preizolata	I

	4 NORD	4.3-4.2	1969	2001	2 * 125	100	25	3	apa	Preizolata	I
	4 NORD	35A-4.21	1969	2001	2 * 50	50	25	42	apa	Preizolata	I
	4 NORD	35A-4.21	1969	2001	2 * 50	50		7	apa	Preizolata	I
	4 NORD	4.21-4.2	1969	2001	2 * 65	65	25	25	apa	Preizolata	I
	4 NORD	4.2-4.1	1969	2001	2 * 150	100	25	44	apa	Preizolata	I
	4 NORD	35-4.1	1969	2001	2 * 65	65		6	apa	Preizolata	I
	4 NORD	4.1-PT	1969	2001	2 * 150	100	25	30	apa	Preizolata	I
15	4 VEST	Bl 82 sc C-1,17	1972	2000	2 * 50	50		25	apa	Preizolata	I
	4 VEST	1.17-Gradinita 40	1972	2000	2 * 100	50	25	20	apa	Preizolata	I
	4 VEST	1.17-1.16	1972	2000	2 * 100	65	25	5	apa	Preizolata	I
	4 VEST	1.16-Bl 82 sc B	1972	2000	2 * 50	50		20	apa	Preizolata	I
	4 VEST	1.16-1.15	1972	2000	2 * 100	65	25	50	apa	Preizolata	I
	4 VEST	1.15-Bl 82 sc A	1972	2000	2 * 50	50		7.5	apa	Preizolata	I
	4 VEST	1.15-1.14	1972	2000	2 * 125	65	25	20	apa	Preizolata	I
	4 VEST	1.14-Bl 83 sc C	1972	2000	2 * 50	65		17.5	apa	Preizolata	I
	4 VEST	1.14-1.5	1972	2000	2 * 125	80	25	22.5	apa	Preizolata	I
	4 VEST	1.5-1.6	1972	2000	2 * 150	100	25	20	apa	Preizolata	I
	4 VEST	1.6-Bl 89 sc AB	1972	2000	2 * 65	65		15	apa	Preizolata	I
	4 VEST	1.6-1.7	1972	2000	2 * 125	100	25	15	apa	Preizolata	I
	4 VEST	1.7-1.8	1972	2000	2 * 125	80	25	40	apa	Preizolata	I
	4 VEST	1.8-1.9	1972	2000	2 * 65	65		12.5	apa	Preizolata	I
	4 VEST	1.9-Bl 92 sc B	1972	2000	2 * 50	50		10	apa	Preizolata	I
	4 VEST	1.9-Bl 92 sc A	1972	2000	2 * 50	50		10	apa	Preizolata	I
	4 VEST	1.8-1.10	1972	2000	2 * 100	80	25	50	apa	Preizolata	I
	4 VEST	1.10-1.11	1972	2000	2 * 65	65		15	apa	Preizolata	I
	4 VEST	1.11- Bl 91 sc A	1972	2000	2 * 50	50		10	apa	Preizolata	I
	4 VEST	1.11- Bl 91 sc B	1972	2000	2 * 50	50		5	apa	Preizolata	I
	4 VEST	1.10-1.12	1972	2000	2 * 100	65	25	45	apa	Preizolata	I
	4 VEST	1.12-1.13	1972	2000	2 * 65	65	20	17.5	apa	Preizolata	I
	4 VEST	1.13-Bl 90 sc A	1972	2000	2 * 50	50		10	apa	Preizolata	I
	4 VEST	1.13-Bl 90 sc B	1972	2000	2 * 50	50		5	apa	Preizolata	I
	4 VEST	1.12-Bl 89 CD	1972	2000	2 * 65	65		32.5	apa	Preizolata	I
	4 VEST	1.7-1.18	1972	2000	2 * 80	65	25	112.5	apa	Preizolata	I
	4 VEST	1.18-Bl 93 sc A	1972	2000	2 * 50	50		5	apa	Preizolata	I
	4 VEST	1.18-1.19	1972	2000	2 * 80	65	25	20	apa	Preizolata	I
	4 VEST	1.19-Bl 93 sc B	1972	2000	2 * 50	50		5	apa	Preizolata	I
	4 VEST	1.19-1.20	1972	2000	2 * 65	65	25	20	apa	Preizolata	I
	4 VEST	1.20-Bl 93 sc C	1972	2000	2 * 50	50		5	apa	Preizolata	I
	4 VEST	1.20-Bl 93 sc D	1972	2000	2 * 50	50	25	25	apa	Preizolata	I
	4 VEST	1.5-1.4	1972	2000	2 * 200	100	25	27.5	apa	Preizolata	I
	4 VEST	1.4-Bl 94 sc A	1972	2000	2 * 50	25		12.5	apa	Preizolata	I
	4 VEST	1.4-1.1	1972	2000	2 * 200	100	25	60	apa	Preizolata	I
	4 VEST	1.1-1.2	1972	2000	2 * 50	50		7.5	apa	Preizolata	I
	4 VEST	1.2-Bl 94 sc B	1972	2000	2 * 50	50		10	apa	Preizolata	I
	4 VEST	1.2-1.3	1972	2000	2 * 65	65	25	20	apa	Preizolata	I
	4 VEST	1.3-Bl 94 sc C	1972	2000	2 * 50	50		15	apa	Preizolata	I
	4 VEST	1.3-Bl 94 sc D	1972	2000	2 * 50	50	25	42.5	apa	Preizolata	I
	4 VEST	Bl 96 sc A-2.22	1972	2000	2 * 50	50	25	32.5	apa	Preizolata	I
	4 VEST	2.22-Bl 94 sc B	1972	2000	2 * 50	50		15	apa	Preizolata	I
	4 VEST	2.22-2.21	1972	2000	2 * 65	65	25	20	apa	Preizolata	I
	4 VEST	2.21-Bl 94 sc C	1972	2000	2 * 50	50		15	apa	Preizolata	I
	4 VEST	2.21-2.20	1972	2000	2 * 80	65	25	20	apa	Preizolata	I
	4 VEST	2.20-Bl 94 sc D	1972	2000	2 * 50	50		15	apa	Preizolata	I
	4 VEST	2.20-2.19	1972	2000	2 * 100	65	25	50	apa	Preizolata	I
	4 VEST	2.19-Bl 96 sc E	1972	2000	2 * 50	50		15	apa	Preizolata	I
	4 VEST	2.19-2.13	1972	2000	2 * 100	80	25	22.5	apa	Preizolata	I
	4 VEST	2.13-2.14	1972	2000	2 * 100	80	25	7.5	apa	Preizolata	I
	4 VEST	2.14-Bl 95 sc A	1972	2000	2 * 50	50		5	apa	Preizolata	I
	4 VEST	2.14-2.15	1972	2000	2 * 100	80	25	55	apa	Preizolata	I
	4 VEST	2.15-Bl 76 sc A	1972	2000	2 * 50	50	20	10	apa	Preizolata	I
	4 VEST	2.15-2.16	1972	2000	2 * 100	65	25	17.5	apa	Preizolata	I
	4 VEST	2.16-Bl 76 sc B	1972	2000	2 * 50	50		15	apa	Preizolata	I
	4 VEST	2.16-2.17	1972	2000	2 * 80	65	25	20	apa	Preizolata	I
	4 VEST	2.17-Bl 76 sc C	1972	2000	2 * 50	50		17.5	apa	Preizolata	I
	4 VEST	2.17-2.18	1972	2000	2 * 65	65	25	20	apa	Preizolata	I
	4 VEST	2.18-Bl 76 sc D	1972	2000	2 * 50	50		15	apa	Preizolata	I
	4 VEST	2.18-Bl 76 sc E	1972	2000	2 * 50	50	25	35	apa	Preizolata	I
	4 VEST	2.13-CG	1972	2000	2 * 125	100	25	5	apa	Preizolata	I
	4 VEST	CG -2.12	1972	2000	2 * 125	100	25	5	apa	Preizolata	I
	4 VEST	2.12-Bl 95 sc B	1972	2000	2 * 50	50		5	apa	Preizolata	I
	4 VEST	2.12-2.11	1972	2000	2 * 125	100	25	20	apa	Preizolata	I
	4 VEST	2.11-Bl 95 sc C	1972	2000	2 * 50	50		5	apa	Preizolata	I
	4 VEST	2.11-2.10	1972	2000	2 * 125	100	25	17.5	apa	Preizolata	I
	4 VEST	2.10-Bl 95 sc D	1972	2000	2 * 50	50		5	apa	Preizolata	I
	4 VEST	2.10-2.9	1972	2000	2 * 150	100	25	15	apa	Preizolata	I
	4 VEST	2.9-Bl 95 sc E	1972	2000	2 * 50	50		5	apa	Preizolata	I
	4 VEST	2.9-2.8	1972	2000	2 * 150	100	25	15	apa	Preizolata	I
	4 VEST	2.8-Bl 95 sc F	1972	2000	2 * 50	50		5	apa	Preizolata	I
	4 VEST	2.8-2.1	1972	2000	2 * 150	100	25	45	apa	Preizolata	I
	4 VEST	2.1-CG	1972	2000	2 * 125	80	25	57.5	apa	Preizolata	I
	4 VEST	CG -2.2	1972	2000	2 * 125	80	25	35	apa	Preizolata	I
	4 VEST	2.2-2.3	1972	2000	2 * 65	65	25	22.5	apa	Preizolata	I

	4 VEST	2.3-Bl 83 sc A	1972	2000	2 * 50	50	25	10	apa	Preizolata	I
	4 VEST	2.3-Bl 83 sc B	1972	2000	2 * 50	50		10	apa	Preizolata	I
	4 VEST	2.2-2.4	1972	2000	2 * 100	80	25	20	apa	Preizolata	I
	4 VEST	2.4-2.5	1972	2000	2 * 65	65		5	apa	Preizolata	I
	4 VEST	2.5-Bl 84 sc C	1972	2000	2 * 50	50		7.5	apa	Preizolata	I
	4 VEST	2.5-Bl 84 sc D	1972	2000	2 * 50	50		10	apa	Preizolata	I
	4 VEST	2.4-2.6	1972	2000	2 * 80	65	25	35	apa	Preizolata	I
	4 VEST	2.6-2.7	1972	2000	2 * 65	65		15	apa	Preizolata	I
	4 VEST	2.7-Bl 84 sc B	1972	2000	2 * 50	25		10	apa	Preizolata	I
	4 VEST	2.7-Bl 84 sc A	1972	2000	2 * 50	50		7.5	apa	Preizolata	I
	4 VEST	2.6-Bl 75	1972	2000	2 * 65	65	25	42.5	apa	Preizolata	I
16	5 SUD	PT-1	1966	1995	2 * 200	100	65	67	apa	Preizolata	I
	5 SUD	1-BL.5	1966	1995	2 * 65	50	32	36	apa	Preizolata	I
	5 SUD	1-BL.7	1966	1995	2 * 80	50	32	56	apa	Preizolata	I
	5 SUD	1-2	1966	1995	2 * 200	100	65	104	apa	Preizolata	I
	5 SUD	2-3	1966	1995	2 * 150	80	40	28	apa	Preizolata	I
	5 SUD	3-BL.2	1966	1995	2 * 80	50	32	4	apa	Preizolata	I
	5 SUD	3-4	1966	1995	2 * 125	65	40	15	apa	Preizolata	I
	5 SUD	4-BL.10	1966	1995	2 * 80	50	32	26	apa	Preizolata	I
	5 SUD	4-5	1966	1995	2 * 125	65	40	30	apa	Preizolata	I
	5 SUD	5-BL.1	1966	1995	2 * 100	50	32	4	apa	Preizolata	I
	5 SUD	5-BL.11	1966	1995	2 * 80	50	32	28	apa	Preizolata	I
	5 SUD	2-6	1966	1995	2 * 125	65	40	47	apa	Preizolata	I
	5 SUD	6-BL.3	1966	1995	2 * 80	50	32	18	apa	Preizolata	I
	5 SUD	6-BL.4	1966	1995	2 * 100	50	32	37	apa	Preizolata	I
	5 SUD	2-7	1966	1995	2 * 125	65	40	70	apa	Preizolata	I
	5 SUD	7-BL.8	1966	1995	2 * 100	50	32	22	apa	Preizolata	I
	5 SUD	7-BL.9	1966	1995	2 * 80	40	25	24	apa	Preizolata	I
	5 SUD	PT-8	1966	1995	2 * 100	80	50	8	apa	Preizolata	I
	5 SUD	8-BL.A5	1966	1995	2 * 65	50	32	11	apa	Preizolata	I
	5 SUD	8-9	1966	1995	2 * 100	65	40	74	apa	Preizolata	I
	5 SUD	9-BL.A6	1966	1995	2 * 65	50	32	12	apa	Preizolata	I
	5 SUD	9-BL.A7	1966	1995	2 * 65	50	32	46	apa	Preizolata	I
	5 SUD	PT-10	1966	1995	2 * 200	100	65	32	apa	Preizolata	I
	5 SUD	10-BL.A4	1966	1995	2 * 65	50	32	9	apa	Preizolata	I
	5 SUD	10-11	1966	1995	2 * 200	100	65	52	apa	Preizolata	I
	5 SUD	11-Complex	1966	1995	2 * 65	40	32	12	apa	Preizolata	I
	5 SUD	11-12	1966	1995	2 * 200	100	65	39	apa	Preizolata	I
	5 SUD	12-BL.A3	1966	1995	2 * 65	50	32	26	apa	Preizolata	I
	5 SUD	12-13	1966	1995	2 * 200	100	65	14	apa	Preizolata	I
	5 SUD	13-BL.B3	1966	1995	2 * 80	50	32	6	apa	Preizolata	I
	5 SUD	13-14	1966	1995	2 * 150	100	65	28	apa	Preizolata	I
	5 SUD	14-BL.A2	1966	1995	2 * 65	50	32	18	apa	Preizolata	I
	5 SUD	14-15	1966	1995	2 * 150	100	65	14	apa	Preizolata	I
	5 SUD	15-BL.B2	1966	1995	2 * 80	50	40	2	apa	Preizolata	I
	5 SUD	15-16	1966	1995	2 * 125	100	65	29	apa	Preizolata	I
	5 SUD	16-BL.A1	1966	1995	2 * 65	50	32	32	apa	Preizolata	I
	5 SUD	16-17	1966	1995	2 * 125	100	65	11	apa	Preizolata	I
	5 SUD	17-BL.B1	1966	1995	2 * 80	50	32	3	apa	Preizolata	I
	5 SUD	17-18	1966	1995	2 * 125	100	65	50	apa	Preizolata	I
	5 SUD	18-BL.Rodica	1966	1995	2 * 100	50	32	4	apa	Preizolata	I
	5 SUD	18-BL.Traian Vuia	1966	1995	2 * 65	50	32	79	apa	Preizolata	I
17	5 NORD	25-1.3	1968	2001	2 * 80	65	25	48	apa	Preizolata	I
	5 NORD	25A(BCD)-1.3	1968	2001	2 * 50	50		18	apa	Preizolata	I
	5 NORD	1.3-1.2	1968	2001	2 * 100	80	25	25	apa	Preizolata	I
	5 NORD	25B-1.2	1968	2001	2 * 65	65		16	apa	Preizolata	I
	5 NORD	1.2-1.1	1968	2001	2 * 125	80	25	4	apa	Preizolata	I
	5 NORD	22A-1.11	1968	2001	2 * 100	65	25	71	apa	Preizolata	I
	5 NORD	22B(scA)-1.12	1968	2001	2 * 50	50		3	apa	Preizolata	I
	5 NORD	22B(scB)-1.12	1968	2001	2 * 50	50		8	apa	Preizolata	I
	5 NORD	1.12-1.11	1968	2001	2 * 65	65		23	apa	Preizolata	I
	5 NORD	1.11-1.1	1968	2001	2 * 100	80	25	11	apa	Preizolata	I
	5 NORD	1.1-PT	1968	2001	2 * 150	100	25	29	apa	Preizolata	I
	5 NORD	25A(scA)-1.4	1968	2001	2 * 50	50	25	19	apa	Preizolata	I
	5 NORD	27-1.4	1968	2001	2 * 100	65		9	apa	Preizolata	I
	5 NORD	1.4-PT	1968	2001	2 * 100	65	25	118	apa	Preizolata	I
	5 NORD	19-2.5	1968	2001	2 * 80	65	25	37	apa	Preizolata	I
	5 NORD	20-2.5	1968	2001	2 * 80	65		12	apa	Preizolata	I
	5 NORD	2.5-2.4	1968	2001	2 * 100	80	25	56	apa	Preizolata	I
	5 NORD	21-2.4	1968	2001	2 * 80	65		28	apa	Preizolata	I
	5 NORD	2.4-2.3	1968	2001	2 * 125	80	25	25	apa	Preizolata	I
	5 NORD	27B-2.3	1968	2001	2 * 65	50		22	apa	Preizolata	I
	5 NORD	2.3-2.2	1968	2001	2 * 125	80	25	6	apa	Preizolata	I
	5 NORD	22-2.2	1968	2001	2 * 80	65		15	apa	Preizolata	I
	5 NORD	2.2-2.1	1968	2001	2 * 150	100	25	32	apa	Preizolata	I
	5 NORD	27A-2.1	1968	2001	2 * 65	50		20	apa	Preizolata	I
	5 NORD	2.1-PT	1968	2001	2 * 150	100	25	3	apa	Preizolata	I
18	5 REPUBLICII	1bis - G14	1973	2003	2 * 50	50	-	8	apa	Preizolata	I
	5 REPUBLICII	1 Bis -G14 sc.A	1973	2003	2 * 100	65	25	28	apa	Preizolata	I
	5 REPUBLICII	G14 sc.A -G15 sc.B	1973	2003	2 * 65	50	25	10	apa	Preizolata	I
	5 REPUBLICII	Bl.G14.G15-1	1973	2003	2 * 100	65	25	25	apa	Preizolata	I
	5 REPUBLICII	Bl.G16-1	1973	2003	2 * 50	40	-	5	apa	Preizolata	I

	5 REPUBLICII	1-2	1973	2003	2 * 100	80	25	20	apa	Preizolata	I
	5 REPUBLICII	Bl.G16-2	1973	2003	2 * 50	40	-	5	apa	Preizolata	I
	5 REPUBLICII	2-3	1973	2003	2 * 100	80	25	26	apa	Preizolata	I
	5 REPUBLICII	Bl.G13-3.2	1973	2003	2 * 50	50	25	28	apa	Preizolata	I
	5 REPUBLICII	Bl.G12-3.2	1973	2003	2 * 50	40	-	5	apa	Preizolata	I
	5 REPUBLICII	3.2-3.1	1973	2003	2 * 80	65	25	20	apa	Preizolata	I
	5 REPUBLICII	Bl.G12-3.1	1973	2003	2 * 50	40	-	5	apa	Preizolata	I
	5 REPUBLICII	3.1-3	1973	2003	2 * 80	65	25	12	apa	Preizolata	I
	5 REPUBLICII	3-3.3	1973	2003	2 * 125	80	25	29	apa	Preizolata	I
	5 REPUBLICII	Bl.G18-3.3	1973	2003	2 * 50	40	-	5	apa	Preizolata	I
	5 REPUBLICII	3.3-4	1973	2003	2 * 125	80	25	14	apa	Preizolata	I
	5 REPUBLICII	Bl.G17-4	1973	2003	2 * 50	50	25	16	apa	Preizolata	I
	5 REPUBLICII	4-5	1973	2003	2 * 125	100	25	34	apa	Preizolata	I
	5 REPUBLICII	Bl.G11-5.1	1973	2003	2 * 65	50	25	6	apa	Preizolata	I
	5 REPUBLICII	Bl.G10-5.1	1973	2003	2 * 65	50	-	5	apa	Preizolata	I
	5 REPUBLICII	5.1-5	1973	2003	2 * 80	65	25	15	apa	Preizolata	I
	5 REPUBLICII	5-6	1973	2003	2 * 150	100	25	86	apa	Preizolata	I
	5 REPUBLICII	Complex C-6	1973	2003	2 * 40	-	-	7	apa	Preizolata	I
	5 REPUBLICII	6-7	1973	2003	2 * 150	100	25	40	apa	Preizolata	I
	5 REPUBLICII	Bl.G1-7	1973	2003	2 * 65	50	25	50	apa	Preizolata	I
	5 REPUBLICII	7-PT	1973	2003	2 * 150	100	25	32	apa	Preizolata	I
	5 REPUBLICII	Bl.G9-1	1973	2003	2 * 50	50	25	24	apa	Preizolata	I
	5 REPUBLICII	Bl.G8-1	1973	2003	2 * 50	50	-	5	apa	Preizolata	I
	5 REPUBLICII	1-2	1973	2003	2 * 80	65	25	33	apa	Preizolata	I
	5 REPUBLICII	Bl.G7-2	1973	2003	2 * 50	50	-	5	apa	Preizolata	I
	5 REPUBLICII	2-3	1973	2003	2 * 100	65	25	36	apa	Preizolata	I
	5 REPUBLICII	Bl.G3-4	1973	2003	2 * 65	50	25	17	apa	Preizolata	I
	5 REPUBLICII	Bl.G4-4	1973	2003	2 * 65	50	25	16	apa	Preizolata	I
	5 REPUBLICII	4-3	1973	2003	2 * 80	65	25	17	apa	Preizolata	I
	5 REPUBLICII	3-PT	1973	2003	2 * 125	80	25	8	apa	Preizolata	I
	5 REPUBLICII	Bl.G2-PT	1973	2003	2 * 65	50	-	18	apa	Preizolata	I
19	5 VEST	Bl 65 -7	1972	2000	2 * 80	65	25	107.5	apa	Preizolata	I
	5 VEST	7-Bl 66	1972	2000	2 * 80	65		25	apa	Preizolata	I
	5 VEST	7-6	1972	2000	2 * 125	80	25	30	apa	Preizolata	I
	5 VEST	6-CG	1972	2000	2 * 100	65	25	15	apa	Preizolata	I
	5 VEST	CG-6.1	1972	2000	2 * 100	65	25	32.5	apa	Preizolata	I
	5 VEST	6.1-Bl 65 bis	1972	2000	2 * 65	65		12.5	apa	Preizolata	I
	5 VEST	6.1-Bl 64 bis	1972	2000	2 * 65	50	25	20	apa	Preizolata	I
	5 VEST	6-5	1972	2000	2 * 100	65	25	2.5	apa	Preizolata	I
	5 VEST	5-Bl 64	1972	2000	2 * 80	65		7.5	apa	Preizolata	I
	5 VEST	5-4	1972	2000	2 * 150	100	25	72.5	apa	Preizolata	I
	5 VEST	4-Bl 73 CD	1972	2000	2 * 65	65		5	apa	Preizolata	I
	5 VEST	4-3	1972	2000	2 * 150	100	25	40	apa	Preizolata	I
	5 VEST	3-Bl 74	1972	2000	2 * 65	65		30	apa	Preizolata	I
	5 VEST	3-CG	1972	2000	2 * 150	100	25	5	apa	Preizolata	I
	5 VEST	CG-2	1972	2000	2 * 150	100	25	87.5	apa	Preizolata	I
	5 VEST	2-Bl 73 AB	1972	2000	2 * 65	65		12.5	apa	Preizolata	I
	5 VEST	2-1	1972	2000	2 * 150	100	25	47.5	apa	Preizolata	I
	5 VEST	1-Bl 72	1972	2000	2 * 80	65		22.5	apa	Preizolata	I
	5 VEST	1-PT	1972	2000	2 * 150	100	25	7.5	apa	Preizolata	I
	5 VEST	Scoala Nr 6-2.6	1972	2000	2 * 100			50	apa	Preizolata	I
	5 VEST	2.6-Complex Dinu	1972	2000	2 * 50			10	apa	Preizolata	I
	5 VEST	2.6-2.5	1972	2000	2 * 100			55	apa	Preizolata	I
	5 VEST	2.5-Bl 79	1972	2000	2 * 80	65	25	55	apa	Preizolata	I
	5 VEST	2.5-2.4	1972	2000	2 * 125	80	25	10	apa	Preizolata	I
	5 VEST	2.4-Bl 77	1972	2000	2 * 80	65		5	apa	Preizolata	I
	5 VEST	2.4-2.3	1972	2000	2 * 125	80	25	37.5	apa	Preizolata	I
	5 VEST	2.3-Bl 78	1972	2000	2 * 80	65		42.5	apa	Preizolata	I
	5 VEST	2.3-CG	1972	2000	2 * 150	80	25	12.5	apa	Preizolata	I
	5 VEST	CG-2.2	1972	2000	2 * 150	80	25	182.5	apa	Preizolata	I
	5 VEST	2.2-2.2bis	1972	2000	2 * 125			15	apa	Preizolata	I
	5 VEST	2.2bis-Sala sport Sc 31	1972	2000	2 * 40			5	apa	Preizolata	I
	5 VEST	2.2 bis -Scoala Nr 3	1972	2000	2 * 100			67.5	apa	Preizolata	I
	5 VEST	2.2-2.1	1972	2000	2 * 150	100	25	42.5	apa	Preizolata	I
	5 VEST	2.1-Sala sport Sc 31	1972	2000	2 * 40	50		15	apa	Preizolata	I
	5 VEST	2.1-CG	1972	2000	2 * 150	100	25	27.5	apa	Preizolata	I
	5 VEST	CG-PT	1972	2000	2 * 150	100	25	5	apa	Preizolata	I
	5 VEST	Bl 67-3.5	1972	2000	2 * 80	65	25	55	apa	Preizolata	I
	5 VEST	3.5-Bl 68	1972	2000	2 * 80	65		17.5	apa	Preizolata	I
	5 VEST	3.5-3.4	1972	2000	2 * 100	65	25	77.5	apa	Preizolata	I
	5 VEST	3.4-Bl 69	1972	2000	2 * 80	65		7.5	apa	Preizolata	I
	5 VEST	3.4-3.3	1972	2000	2 * 125	80	25	32.5	apa	Preizolata	I
	5 VEST	3.3-3.2	1972	2000	2 * 150	100	25	5	apa	Preizolata	I
	5 VEST	3.2-Scoala 31	1972	2000	2 * 100			50	apa	Preizolata	I
	5 VEST	3.2-3.1	1972	2000	2 * 150	100	25	87.5	apa	Preizolata	I
	5 VEST	3.1-Bl 71	1972	2000	2 * 80	65		25	apa	Preizolata	I
	5 VEST	3.1-CG	1972	2000	2 * 150	100	25	5	apa	Preizolata	I
	5 VEST	CG-PT	1972	2000	2 * 150	100	25	5	apa	Preizolata	I
20	6 NORD	109-1.5	1969	2001	2 * 100	65	25	40	apa	Preizolata	I
	6 NORD	108-1.5	1969	2001	2 * 65	50		11	apa	Preizolata	I
	6 NORD	1.5-1.4	1969	2001	2 * 100	80	25	30	apa	Preizolata	I
	6 NORD	107-1.4	1969	2001	2 * 65	50		30	apa	Preizolata	I

	6 NORD	1.4-1.3	1969	2001	2 * 125	80	25	7	apa	Preizolata	I
	6 NORD	Comp com-1.31	1969	2001	2 * 65	25		85	apa	Preizolata	I
	6 NORD	150-1.31	1969	2001	2 * 65	50		9	apa	Preizolata	I
	6 NORD	1.31-1.3	1969	2001	2 * 80	50	25	66	apa	Preizolata	I
	6 NORD	1.3-1.2	1969	2001	2 * 125	100	25	79	apa	Preizolata	I
	6 NORD	106-1.2	1969	2001	2 * 65	50	25	43	apa	Preizolata	I
	6 NORD	1.2-1.1	1969	2001	2 * 150	100	25	14	apa	Preizolata	I
	6 NORD	105-1.1	1969	2001	2 * 65	50		9	apa	Preizolata	I
	6 NORD	1.1-PT	1969	2001	2 * 150	100	25	4	apa	Preizolata	I
	6 NORD	11(AB)-2.5	1969	2001	2 * 80	50	25	35	apa	Preizolata	I
	6 NORD	111(CDE)-2.5	1969	2001	2 * 80	65		13	apa	Preizolata	I
	6 NORD	2.5-2.4	1969	2001	2 * 100	65	25	77	apa	Preizolata	I
	6 NORD	128-2.42	1969	2001	2 * 65	50	25	47	apa	Preizolata	I
	6 NORD	127-2.42	1969	2001	2 * 65	50		7	apa	Preizolata	I
	6 NORD	2.42-2.41	1969	2001	2 * 80	65	25	35	apa	Preizolata	I
	6 NORD	126-2.41.	1969	2001	2 * 65	50		6	apa	Preizolata	I
	6 NORD	2.41-2.4	1969	2001	2 * 100	65	25	30	apa	Preizolata	I
	6 NORD	2.4-2.3	1969	2001	2 * 125	100	25	5	apa	Preizolata	I
	6 NORD	111(FG)-2.3	1969	2001	2 * 65	50		7	apa	Preizolata	I
	6 NORD	2.3-2.2	1969	2001	2 * 125	100	25	67	apa	Preizolata	I
	6 NORD	125-2.2	1969	2001	2 * 50	50		21	apa	Preizolata	I
	6 NORD	2.2-2.1	1969	2001	2 * 125	100	25	45	apa	Preizolata	I
	6 NORD	110-2.1	1969	2001	2 * 65	50		7	apa	Preizolata	I
	6 NORD	2.1-PT	1969	2001	2 * 150	100	25	60	apa	Preizolata	I
	6 NORD	102-3.4	1969	2001	2 * 80	65	25	42	apa	Preizolata	I
	6 NORD	103-3.4	1969	2001	2 * 65	50		8	apa	Preizolata	I
	6 NORD	3.4-3.3	1969	2001	2 * 100	65	25	47	apa	Preizolata	I
	6 NORD	104-3.3.	1969	2001	2 * 65	50		13	apa	Preizolata	I
	6 NORD	3.3-3.2	1969	2001	2 * 100	80	25	40	apa	Preizolata	I
	6 NORD	124-3.2	1969	2001	2 * 80	65		15	apa	Preizolata	I
	6 NORD	3.2-PT	1969	2001	2 * 125	80	25	10	apa	Preizolata	I
	6 NORD	110-3.1	1969	2001	2 * 80	65	25	75	apa	Preizolata	I
	6 NORD	110-3.1	1969	2001	2 * 80	65		15	apa	Preizolata	I
	6 NORD	3.1-PT	1969	2001	2 * 100	50	25	48	apa	Preizolata	I
21	6 VEST	BI 38 A sc A-8	1971	2000	2 * 50	50	25	25	apa	Preizolata	I
	6 VEST	8-BI 38A sc B	1971	2000	2 * 50	50		5	apa	Preizolata	I
	6 VEST	8–7	1971	2000	2 * 65	65	25	20	apa	Preizolata	I
	6 VEST	7-BI 38 A sc C	1971	2000	2 * 50	50		5	apa	Preizolata	I
	6 VEST	7–6	1971	2000	2 * 80	65	25	20	apa	Preizolata	I
	6 VEST	6-BI 38A sc D	1971	2000	2 * 50	50		5	apa	Preizolata	I
	6 VEST	6–5	1971	2000	2 * 100	65	25	25	apa	Preizolata	I
	6 VEST	5–BI 38B sc A	1971	2000	2 * 50	50		5	apa	Preizolata	I
	6 VEST	5–4	1971	2000	2 * 100	80	25	20	apa	Preizolata	I
	6 VEST	4-BI 38B sc B	1971	2000	2 * 50	50		5	apa	Preizolata	I
	6 VEST	4–3	1971	2000	2 * 100	80	25	20	apa	Preizolata	I
	6 VEST	3–3.1	1971	2000	2 * 100	65	25	30	apa	Preizolata	I
	6 VEST	3.1-BI 39 sc A	1971	2000	2 * 50	50		5	apa	Preizolata	I
	6 VEST	3.1-3.2	1971	2000	2 * 80	65	25	20	apa	Preizolata	I
	6 VEST	3.2-BI 39 sc B	1971	2000	2 * 50	50		5	apa	Preizolata	I
	6 VEST	3.2-3.3	1971	2000	2 * 65	65	25	20	apa	Preizolata	I
	6 VEST	3.3-BI 39 sc C	1971	2000	2 * 50	50		5	apa	Preizolata	I
	6 VEST	3.3-BI 39 sc D	1971	2000	2 * 50	50	25	25	apa	Preizolata	I
	6 VEST	3–CG	1971	2000	2 * 150	100	25	10	apa	Preizolata	I
	6 VEST	CG-2	1971	2000	2 * 150	100	25	20	apa	Preizolata	I
	6 VEST	2–2.1	1971	2000	2 * 100	80	25	130	apa	Preizolata	I
	6 VEST	2.1-BI 41A	1971	2000	2 * 100	65	25	10	apa	Preizolata	I
	6 VEST	2.1-BI 41B	1971	2000	2 * 80	65		30	apa	Preizolata	I
	6 VEST	2–1	1971	2000	2 * 150	100	25	37,5	apa	Preizolata	I
	6 VEST	1–1.1	1971	2000	2 * 125	80	25	25	apa	Preizolata	I
	6 VEST	1.1-BI 43 sc D	1971	2000	2 * 50	50		27,5	apa	Preizolata	I
	6 VEST	1.1-1.2	1971	2000	2 * 125	80	25	2.5	apa	Preizolata	I
	6 VEST	1.2-BI 44 sc A	1971	2000	2 * 50	50		5	apa	Preizolata	I
	6 VEST	1.2-1.3	1971	2000	2 * 100	80	25	20	apa	Preizolata	I
	6 VEST	1.3-BI 43 sc C	1971	2000	2 * 50	50		25	apa	Preizolata	I
	6 VEST	1.3-1.4	1971	2000	2 * 100	80	25	2.5	apa	Preizolata	I
	6 VEST	1.4-BI 44 sc B	1971	2000	2 * 50	50		5	apa	Preizolata	I
	6 VEST	1.4-1.5	1971	2000	2 * 100	65	25	20	apa	Preizolata	I
	6 VEST	1.5-BI 43 sc B	1971	2000	2 * 50	50		25	apa	Preizolata	I
	6 VEST	1.5-1.6	1971	2000	2 * 100	65	25	2.5	apa	Preizolata	I
	6 VEST	1.6-BI 44 sc C	1971	2000	2 * 50	50		5	apa	Preizolata	I
	6 VEST	1.6-1.7	1971	2000	2 * 65	65	25	20	apa	Preizolata	I
	6 VEST	1.7-BI 43 sc A	1971	2000	2 * 50	50	25	25	apa	Preizolata	I
	6 VEST	1.7-BI 44sc D	1971	2000	2 * 50	50		7.5	apa	Preizolata	I
	6 VEST	BI 48 A-18	1971	2000	2 * 50	50		10	apa	Preizolata	I
	6 VEST	18-BI 48B	1971	2000	2 * 50	50	25	10	apa	Preizolata	I
	6 VEST	18-17	1971	2000	2 * 65	65	25	30	apa	Preizolata	I
	6 VEST	17-BI 45 B sc A	1971	2000	2 * 50	50	25	5	apa	Preizolata	I
	6 VEST	17-16	1971	2000	2 * 80	65	25	15	apa	Preizolata	I
	6 VEST	16-BI 45 Bsc B	1971	2000	2 * 50	50		5	apa	Preizolata	I
	6 VEST	16-15	1971	2000	2 * 100	65	25	17,5	apa	Preizolata	I
	6 VEST	15- BI 45 B sc C	1971	2000	2 * 50	50		5	apa	Preizolata	I
	6 VEST	15-14	1971	2000	2 * 100	80	25	5	apa	Preizolata	I

	6 VEST	14-14.1	1971	2000	2 * 65	65		30	apa	Preizolata	I
	6 VEST	14.1-Bl 47 sc A	1971	2000	2 * 50	50		7.5	apa	Preizolata	I
	6 VEST	14.1-Bl 47 sc B	1971	2000	2 * 50	50		10	apa	Preizolata	I
	6 VEST	14-13	1971	2000	2 * 125	80	25	15	apa	Preizolata	I
	6 VEST	13-Bl 45B sc D	1971	2000	2 * 50	50		5	apa	Preizolata	I
	6 VEST	13---12	1971	2000	2 * 125	100	25	22.5	apa	Preizolata	I
	6 VEST	12---12.1	1971	2000	2 * 65	65		30	apa	Preizolata	I
	6 VEST	12.1-Bl 46 sc A	1971	2000	2 * 50	50		5	apa	Preizolata	I
	6 VEST	12.1-Bl 46 sc B	1971	2000	2 * 50	50		10	apa	Preizolata	I
	6 VEST	12--11	1971	2000	2 * 125	100	25	15	apa	Preizolata	I
	6 VEST	11--Bl 42 B	1971	2000	2 * 80	65	25	30	apa	Preizolata	I
	6 VEST	11--10	1971	2000	2 * 150	100	25	12.5	apa	Preizolata	I
	6 VEST	10-Bl 45 A	1971	2000	2 * 50	50		12.5	apa	Preizolata	I
	6 VEST	10--9	1971	2000	2 * 150	100	25	5	apa	Preizolata	I
	6 VEST	9--Bl 42 A	1971	2000	2 * 100	65		22.5	apa	Preizolata	I
	6 VEST	9--PT	1971	2000	2 * 150	100	25	20	apa	Preizolata	I
22	7 CENTRU	PT -PREFECTURA	1972	2001	2 * 150	50		35	apa	Preizolata	I
	7 CENTRU	PALATUL CULTURII -PT	1972	2001	2 * 150	50		115	apa	Preizolata	I
	7 CENTRU	CASA DE MODA-1	1972	2001	2 * 100			6	apa	Preizolata	I
	7 CENTRU	CLDC- 1	1972	2001	2 * 80			7	apa	Preizolata	I
	7 CENTRU	1-2	1972	2001	2 * 100			73	apa	Preizolata	I
	7 CENTRU	TELEFOANE-2	1972	2001	2 * 125			7	apa	Preizolata	I
	7 CENTRU	2-PT	1972	2001	2 * 125			192	apa	Preizolata	I
23	7 REPUBLICII	Bl.C3-1	1979	2003	2 * 50	40	25	28	apa	Preizolata	I
	7 REPUBLICII	Bl.C3-1	1979	2003	2 * 50	40	-	6	apa	Preizolata	I
	7 REPUBLICII	1-2	1979	2003	2 * 65	50	25	16	apa	Preizolata	I
	7 REPUBLICII	Bl.C3-2	1979	2003	2 * 50	40	-	6	apa	Preizolata	I
	7 REPUBLICII	2-3	1979	2003	2 * 80	65	25	22	apa	Preizolata	I
	7 REPUBLICII	Bl.C3-3	1979	2003	2 * 50	40	-	6	apa	Preizolata	I
	7 REPUBLICII	3-4	1979	2003	2 * 80	65	25	87	apa	Preizolata	I
	7 REPUBLICII	Bl.C2-4.1	1979	2003	2 * 50	40	25	29	apa	Preizolata	I
	7 REPUBLICII	Bl.C2-4.1	1979	2003	2 * 50	40	-	7	apa	Preizolata	I
	7 REPUBLICII	4.1-4.2	1979	2003	2 * 65	50	25	16	apa	Preizolata	I
	7 REPUBLICII	Bl.C2-4.2	1979	2003	2 * 50	40	-	7	apa	Preizolata	I
	7 REPUBLICII	4.2-4.3	1979	2003	2 * 80	65	25	18	apa	Preizolata	I
	7 REPUBLICII	Bl.C2-4.3	1979	2003	2 * 50	40	-	9	apa	Preizolata	I
	7 REPUBLICII	4.3-4	1979	2003	2 * 80	65	25	15	apa	Preizolata	I
	7 REPUBLICII	4-5	1979	2003	2 * 125	80	25	32	apa	Preizolata	I
	7 REPUBLICII	Bl.C1-5.1	1979	2003	2 * 50	40	25	30	apa	Preizolata	I
	7 REPUBLICII	Bl.C1-5.1	1979	2003	2 * 50	40	-	4	apa	Preizolata	I
	7 REPUBLICII	5.1-5.2	1979	2003	2 * 65	50	25	21	apa	Preizolata	I
	7 REPUBLICII	Bl.C1-5.2	1979	2003	2 * 50	40	-	4	apa	Preizolata	I
	7 REPUBLICII	5.2-5.3	1979	2003	2 * 80	65	25	25	apa	Preizolata	I
	7 REPUBLICII	Bl.C1-5.3	1979	2003	2 * 50	40	-	8	apa	Preizolata	I
	7 REPUBLICII	5.3-5	1979	2003	2 * 80	65	25	17	apa	Preizolata	I
	7 REPUBLICII	5-6	1979	2003	2 * 150	100	25	83	apa	Preizolata	I
	7 REPUBLICII	Bl.D3-6.1	1979	2003	2 * 50	40	25	23	apa	Preizolata	I
	7 REPUBLICII	Bl.D3-6.1	1979	2003	2 * 50	40	-	4	apa	Preizolata	I
	7 REPUBLICII	6.1-6.2	1979	2003	2 * 65	50	25	29	apa	Preizolata	I
	7 REPUBLICII	Bl.D3-6.2	1979	2003	2 * 50	40	-	4	apa	Preizolata	I
	7 REPUBLICII	6.2-6.3	1979	2003	2 * 80	65	25	24	apa	Preizolata	I
	7 REPUBLICII	Bl.D3-6.3	1979	2003	2 * 50	40	-	4	apa	Preizolata	I
	7 REPUBLICII	6.3-6.4	1979	2003	2 * 80	65	25	24	apa	Preizolata	I
	7 REPUBLICII	Bl.D3-6.4	1979	2003	2 * 50	40	-	4	apa	Preizolata	I
	7 REPUBLICII	6.4-6.5	1979	2003	2 * 100	80	25	20	apa	Preizolata	I
	7 REPUBLICII	Bl.D3-6.5	1979	2003	2 * 50	40	-	4	apa	Preizolata	I
	7 REPUBLICII	6.5-6	1979	2003	2 * 100	80	25	24	apa	Preizolata	I
	7 REPUBLICII	6-PT	1979	2003	2 * 150	100	25	41	apa	Preizolata	I
	7 REPUBLICII	Bl.B1-1	1979	2003	2 * 50	40	25	24	apa	Preizolata	I
	7 REPUBLICII	Bl.B1-1	1979	2003	2 * 50	40	-	5	apa	Preizolata	I
	7 REPUBLICII	1-2	1979	2003	2 * 65	50	25	37	apa	Preizolata	I
	7 REPUBLICII	Bl.B1-2	1979	2003	2 * 50	40	-	7	apa	Preizolata	I
	7 REPUBLICII	2-3	1979	2003	2 * 80	65	25	9	apa	Preizolata	I
	7 REPUBLICII	Bl.B2-3	1979	2003	2 * 65	50	25	27	apa	Preizolata	I
	7 REPUBLICII	3-4	1979	2003	2 * 100	80	25	10	apa	Preizolata	I
	7 REPUBLICII	Bl.B1-4	1979	2003	2 * 50	40	-	7	apa	Preizolata	I
	7 REPUBLICII	4-5	1979	2003	2 * 100	80	25	24	apa	Preizolata	I
	7 REPUBLICII	Bl.B1-5	1979	2003	2 * 50	40	-	7	apa	Preizolata	I
	7 REPUBLICII	5-6	1979	2003	2 * 100	80	25	16	apa	Preizolata	I
	7 REPUBLICII	Bl.B1-6	1979	2003	2 * 50	40	-	7	apa	Preizolata	I
	7 REPUBLICII	6-7	1979	2003	2 * 100	80	25	27	apa	Preizolata	I
	7 REPUBLICII	Bl.B1-7	1979	2003	2 * 50	40	-	7	apa	Preizolata	I
	7 REPUBLICII	7-8	1979	2003	2 * 100	80	25	19	apa	Preizolata	I
	7 REPUBLICII	Bl.11B2-1	1979	2003	2 * 65	50	25	43	apa	Preizolata	I
	7 REPUBLICII	Bl.11D,C,23B-1	1979	2003	2 * 80	65	25	10	apa	Preizolata	I
	7 REPUBLICII	1-2	1979	2003	2 * 100	80	25	46	apa	Preizolata	I
	7 REPUBLICII	Bl.11F-2	1979	2003	2 * 50	40	-	1	apa	Preizolata	I
	7 REPUBLICII	2-3	1979	2003	2 * 100	80	25	9	apa	Preizolata	I
	7 REPUBLICII	Bl.11F-3	1979	2003	2 * 50	40	-	1	apa	Preizolata	I
	7 REPUBLICII	3-4	1979	2003	2 * 100	80	25	21	apa	Preizolata	I
	7 REPUBLICII	Bl.11B1-4.2	1979	2003	2 * 65	50	25	36	apa	Preizolata	I
	7 REPUBLICII	Bl.11A-4.2	1979	2003	2 * 65	50	-	7	apa	Preizolata	I

	7 REPUBLICII	4.2-4.1	1979	2003	2 * 80	65	25	31	apa	Preizolata	I
	7 REPUBLICII	Bl.12B,C-4.1	1979	2003	2 * 80	65	25	14	apa	Preizolata	I
	7 REPUBLICII	4.1-4	1979	2003	2 * 100	80	25	20	apa	Preizolata	I
	7 REPUBLICII	4-5	1979	2003	2 * 125	100	25	21	apa	Preizolata	I
	7 REPUBLICII	Bl.12D-5	1979	2003	2 * 50	40	-	1	apa	Preizolata	I
	7 REPUBLICII	5-6	1979	2003	2 * 125	100	25	26	apa	Preizolata	I
	7 REPUBLICII	Bl.12-6	1979	2003	2 * 50	40	-	1	apa	Preizolata	I
	7 REPUBLICII	6-7	1979	2003	2 * 125	100	25	14	apa	Preizolata	I
	7 REPUBLICII	Bl.E6-7	1979	2003	2 * 65	50	25	31	apa	Preizolata	I
	7 REPUBLICII	7-PT	1979	2003	2 * 150	100	25	61	apa	Preizolata	I
	7 REPUBLICII	Bl.15-1	1979	2003	2 * 100	80	25	1	apa	Preizolata	I
	7 REPUBLICII	1-2	1979	2003	2 * 100	80	25	31	apa	Preizolata	I
	7 REPUBLICII	Bl.14-2	1979	2003	2 * 65	50	-	1	apa	Preizolata	I
	7 REPUBLICII	2-3	1979	2003	2 * 125	100	25	43	apa	Preizolata	I
	7 REPUBLICII	Bl.14-3	1979	2003	2 * 65	50	-	1	apa	Preizolata	I
	7 REPUBLICII	3-4	1979	2003	2 * 125	100	25	24	apa	Preizolata	I
	7 REPUBLICII	Bl.14-4	1979	2003	2 * 65	50	-	1	apa	Preizolata	I
	7 REPUBLICII	4-5	1979	2003	2 * 150	100	25	36	apa	Preizolata	I
	7 REPUBLICII	Bl.14-5	1979	2003	2 * 65	50	-	1	apa	Preizolata	I
	7 REPUBLICII	5-6	1979	2003	2 * 150	100	25	57	apa	Preizolata	I
	7 REPUBLICII	Bl.E5-6	1979	2003	2 * 65	50	-	11	apa	Preizolata	I
	7 REPUBLICII	6-7	1979	2003	2 * 150	100	25	44	apa	Preizolata	I
	7 REPUBLICII	Bl.13-7	1979	2003	2 * 80	65	-	4	apa	Preizolata	I
	7 REPUBLICII	7-PT	1979	2003	2 * 150	100	25	40	apa	Preizolata	I
	7 REPUBLICII	Bl.B1-8	1979	2003	2 * 50	40	-	7	apa	Preizolata	I
	7 REPUBLICII	8-9	1979	2003	2 * 100	80	25	4	apa	Preizolata	I
	7 REPUBLICII	Bl.B2-9.3	1979	2003	2 * 50	40	25	32	apa	Preizolata	I
	7 REPUBLICII	Bl.B2-9.3	1979	2003	2 * 50	40	-	14	apa	Preizolata	I
	7 REPUBLICII	9.3-9.2	1979	2003	2 * 65	50	25	20	apa	Preizolata	I
	7 REPUBLICII	Bl.B2-9.2	1979	2003	2 * 50	40	-	14	apa	Preizolata	I
	7 REPUBLICII	9.2-9.1	1979	2003	2 * 65	50	25	21	apa	Preizolata	I
	7 REPUBLICII	Bl.B3-9.4	1979	2003	2 * 50	40	25	28	apa	Preizolata	I
	7 REPUBLICII	Bl.B3-9.4	1979	2003	2 * 50	40	-	9	apa	Preizolata	I
	7 REPUBLICII	9.4-9.1	1979	2003	2 * 65	50	25	5	apa	Preizolata	I
	7 REPUBLICII	9.1-9	1979	2003	2 * 80	65	25	27	apa	Preizolata	I
	7 REPUBLICII	9-10	1979	2003	2 * 125	100	25	42	apa	Preizolata	I
	7 REPUBLICII	Bl.23A-10	1979	2003	2 * 50	40	-	4	apa	Preizolata	I
	7 REPUBLICII	10-1	1979	2003	2 * 125	100	25	56	apa	Preizolata	I
	7 REPUBLICII	Bl.24-11	1979	2003	2 * 50	40	-	5	apa	Preizolata	I
	7 REPUBLICII	11-12	1979	2003	2 * 150	100	25	73	apa	Preizolata	I
	7 REPUBLICII	Bl.D3-12	1979	2003	2 * 50	40	-	5	apa	Preizolata	I
	7 REPUBLICII	12-13	1979	2003	2 * 150	100	25	27	apa	Preizolata	I
	7 REPUBLICII	Bl.D3-13	1979	2003	2 * 50	40	-	5	apa	Preizolata	I
	7 REPUBLICII	13-14	1979	2003	2 * 150	100	25	21	apa	Preizolata	I
	7 REPUBLICII	Bl.D3-14	1979	2003	2 * 50	40	-	5	apa	Preizolata	I
	7 REPUBLICII	14-15	1979	2003	2 * 150	100	25	27	apa	Preizolata	I
	7 REPUBLICII	Bl.D3-15	1979	2003	2 * 50	40	-	5	apa	Preizolata	I
	7 REPUBLICII	15-PT	1979	2003	2 * 150	100	25	30	apa	Preizolata	I
24	7 NORD	133-1.5	1968	2001	2 * 65	50	25	88	apa	Preizolata	I
	7 NORD	135-1.5	1968	2001	2 * 65	50	25	74	apa	Preizolata	I
	7 NORD	1.5-1.4	1968	2001	2 * 100	65	25	18	apa	Preizolata	I
	7 NORD	132-1.41	1968	2001	2 * 65	50		13	apa	Preizolata	I
	7 NORD	132-1.41	1968	2001	2 * 65	50		12	apa	Preizolata	I
	7 NORD	1.41-1.4	1968	2001	2 * 80	65		10	apa	Preizolata	I
	7 NORD	1.4-1.3	1968	2001	2 * 125	80	25	25	apa	Preizolata	I
	7 NORD	137-1.31	1968	2001	2 * 65	50	25	23	apa	Preizolata	I
	7 NORD	136-1.31	1968	2001	2 * 65	50		13	apa	Preizolata	I
	7 NORD	1.31-1.3	1968	2001	2 * 80	65	25	32	apa	Preizolata	I
	7 NORD	1.3-1.2	1968	2001	2 * 125	100	25	132	apa	Preizolata	I
	7 NORD	138-1.2	1968	2001	2 * 65	50		19	apa	Preizolata	I
	7 NORD	1.2-1.1	1968	2001	2 * 150	100	25	47	apa	Preizolata	I
	7 NORD	117-1.1	1968	2001	2 * 65	50	25	25	apa	Preizolata	I
	7 NORD	1.1-PT	1968	2001	2 * 150	100	25	53	apa	Preizolata	I
	7 NORD	123-2.4	1968	2001	2 * 80	65	25	18	apa	Preizolata	I
	7 NORD	122-2.4	1968	2001	2 * 100	65		12	apa	Preizolata	I
	7 NORD	2.4-2.3	1968	2001	2 * 100	65	25	43	apa	Preizolata	I
	7 NORD	121-2.3	1968	2001	2 * 80	65		7	apa	Preizolata	I
	7 NORD	2.3-2.2	1968	2001	2 * 125	80	25	48	apa	Preizolata	I
	7 NORD	120-2.2	1968	2001	2 * 65	50		11	apa	Preizolata	I
	7 NORD	2.2-2.1	1968	2001	2 * 150	100	25	55	apa	Preizolata	I
	7 NORD	131-2.1	1968	2001	2 * 65	65	25	14	apa	Preizolata	I
	7 NORD	2.1-PT	1968	2001	2 * 150	100	25	12	apa	Preizolata	I
	7 NORD	122-3.3	1968	2001	2 * 80	65	25	104	apa	Preizolata	I
	7 NORD	129-3.3	1968	2001	2 * 65	50		8	apa	Preizolata	I
	7 NORD	3.3-3.2	1968	2001	2 * 100	80	25	9	apa	Preizolata	I
	7 NORD	130-3.2	1968	2001	2 * 65	50		10	apa	Preizolata	I
	7 NORD	3.2-3.1	1968	2001	2 * 100	80	25	33	apa	Preizolata	I
	7 NORD	120-3.1	1968	2001	2 * 65	50		9	apa	Preizolata	I
	7 NORD	3.1-PT	1968	2001	2 * 150	80	25	100	apa	Preizolata	I
	7 NORD	112-4.5	1968	2001	2 * 65	65	25	10	apa	Preizolata	I
	7 NORD	118-4.5	1968	2001	2 * 100	65		16	apa	Preizolata	I
	7 NORD	4.5-4.4	1968	2001	2 * 100	80	25	15	apa	Preizolata	I

	7 NORD	113-4.4	1968	2001	2 * 65	65	25	20	apa	Preizolata	I
	7 NORD	4.4-4.3	1968	2001	2 * 125	80	25	90	apa	Preizolata	I
	7 NORD	Comp Alim-4.3	1968	2001	2 * 50	25		22	apa	Preizolata	I
	7 NORD	4.3-4.2	1968	2001	2 * 125	80	25	16	apa	Preizolata	I
	7 NORD	114-4.22	1968	2001	2 * 80	65	25	17	apa	Preizolata	I
	7 NORD	116-4.22	1968	2001	2 * 80	65		4	apa	Preizolata	I
	7 NORD	4.22-4.21	1968	2001	2 * 100	80	25	17	apa	Preizolata	I
	7 NORD	115-4.21	1968	2001	2 * 65	50		45	apa	Preizolata	I
	7 NORD	4.21-4.2	1968	2001	2 * 125	80	25	94	apa	Preizolata	I
	7 NORD	4.2-4.1	1968	2001	2 * 150	100	25	48	apa	Preizolata	I
	7 NORD	117-4.1	1968	2001	2 * 65	65		48	apa	Preizolata	I
	7 NORD	4.1-PT	1968	2001	2 * 150	100	25	78	apa	Preizolata	I
25	7 VEST	BI 59 A-1	1972	1999	2 * 65	50	20	35	apa	Preizolata	I
	7 VEST	BI 59 B-1	1972	1999	2 * 65	50	20	32	apa	Preizolata	I
	7 VEST	p1-2	1972	1999	2 * 80	65	20	20	apa	Preizolata	I
	7 VEST	BI 59 C -2	1972	1999	2 * 65	50		17	apa	Preizolata	I
	7 VEST	p2-3	1972	1999	2 * 100	65	20	25	apa	Preizolata	I
	7 VEST	BI 58 A-3.1	1972	1999	2 * 50	50		8	apa	Preizolata	I
	7 VEST	BI 58 B-3.1	1972	1999	2 * 50	50		8	apa	Preizolata	I
	7 VEST	p3.1-3	1972	1999	2 * 65	65		17	apa	Preizolata	I
	7 VEST	p3-4	1972	1999	2 * 100	80		65	apa	Preizolata	I
	7 VEST	BI 58 C-4.1	1972	1999	2 * 50	50		8	apa	Preizolata	I
	7 VEST	BI 58 D-4.1	1972	1999	2 * 50	50		8	apa	Preizolata	I
	7 VEST	p4-4.1	1972	1999	2 * 65	65		17	apa	Preizolata	I
	7 VEST	p4-p5	1972	1999	2 * 125	80	20	28	apa	Preizolata	I
	7 VEST	BI 54 A-5.1	1972	1999	2 * 50	50		8	apa	Preizolata	I
	7 VEST	BI 54 B- 5.1	1972	1999	2 * 50	50		8	apa	Preizolata	I
	7 VEST	p5.1-5	1972	1999	2 * 65	65		36	apa	Preizolata	I
	7 VEST	p5-6	1972	1999	2 * 125	100	25	28	apa	Preizolata	I
	7 VEST	BI 55A-6	1972	1999	2 * 50	50		20	apa	Preizolata	I
	7 VEST	p6-7	1972	1999	2 * 125	100	25	45	apa	Preizolata	I
	7 VEST	BI 55 B-7	1972	1999	2 * 50	50		17	apa	Preizolata	I
	7 VEST	p7-8	1972	1999	2 * 125	100	25	4	apa	Preizolata	I
	7 VEST	BI 56 C-8.1	1972	1999	2 * 50	50		4	apa	Preizolata	I
	7 VEST	BI 56 B-8.1	1972	1999	2 * 50	50		8	apa	Preizolata	I
	7 VEST	p8.1-8	1972	1999	2 * 65	65		10	apa	Preizolata	I
	7 VEST	p8-9	1972	1999	2 * 150	100	25	55	apa	Preizolata	I
	7 VEST	BI 49 A-9.1	1972	1999	2 * 50	50	20	26	apa	Preizolata	I
	7 VEST	BI 49 B-9.1	1972	1999	2 * 50	50		5	apa	Preizolata	I
	7 VEST	p9.1-9.2	1972	1999	2 * 65	65	20	27	apa	Preizolata	I
	7 VEST	BI 49 C-9.2	1972	1999	2 * 50	50		5	apa	Preizolata	I
	7 VEST	p9.2-p9.3	1972	1999	2 * 80	65	20	20	apa	Preizolata	I
	7 VEST	BI 49 D-9.3	1972	1999	2 * 50	50		5	apa	Preizolata	I
	7 VEST	p9.3-9	1972	1999	2 * 100	65	20	32	apa	Preizolata	I
	7 VEST	p9-PT	1972	1999	2 * 150	100	25	18	apa	Preizolata	I
	7 VEST	BI 60 A-10	1972	1999	2 * 50	50	20	27	apa	Preizolata	I
	7 VEST	BI 60 B-10	1972	1999	2 * 50	50		8	apa	Preizolata	I
	7 VEST	p10-11	1972	1999	2 * 65	65	20	8	apa	Preizolata	I
	7 VEST	Gr-11	1972	1999	2 * 100	50	20	60	apa	Preizolata	I
	7 VEST	p11-12	1972	1999	2 * 100	65	20	22	apa	Preizolata	I
	7 VEST	BI 60 C-12	1972	1999	2 * 50	50	20	8	apa	Preizolata	I
	7 VEST	p12-13	1972	1999	2 * 125	65	20	22	apa	Preizolata	I
	7 VEST	BI 60 D-13	1972	1999	2 * 50	50	20	8	apa	Preizolata	I
	7 VEST	p13-14	1972	1999	2 * 125	80	20	38	apa	Preizolata	I
	7 VEST	BI 61 B-14	1972	1999	2 * 50	50		6	apa	Preizolata	I
	7 VEST	p14-15	1972	1999	2 * 125	100	20	18	apa	Preizolata	I
	7 VEST	BI 62 A-15.1	1972	1999	2 * 50	50	20	28	apa	Preizolata	I
	7 VEST	BI 62 B-15.1	1972	1999	2 * 50	50		8	apa	Preizolata	I
	7 VEST	p15.1-15.2	1972	1999	2 * 65	65	20	25	apa	Preizolata	I
	7 VEST	BI 62 C-15.2	1972	1999	2 * 50	50		13	apa	Preizolata	I
	7 VEST	p15.2-15.3	1972	1999	2 * 80	65	20	8	apa	Preizolata	I
	7 VEST	BI 62 D-15.3	1972	1999	2 * 50	50		13	apa	Preizolata	I
	7 VEST	p15.3-15.4	1972	1999	2 * 100	65	20	36	apa	Preizolata	I
	7 VEST	BI 61 A -15.4	1972	1999	2 * 50	50		8	apa	Preizolata	I
	7 VEST	p15.4-15.	1972	1999	2 * 100	80	20	12	apa	Preizolata	I
	7 VEST	p15-16	1972	1999	2 * 150	100	25	26	apa	Preizolata	I
	7 VEST	BI 57 A-16.1	1972	1999	2 * 50	50	20	35	apa	Preizolata	I
	7 VEST	BI 57 B-16.1	1972	1999	2 * 50	50		10	apa	Preizolata	I
	7 VEST	p16.1-16.2	1972	1999	2 * 65	65	20	30	apa	Preizolata	I
	7 VEST	BI 57 C-16.2	1972	1999	2 * 50	50		10	apa	Preizolata	I
	7 VEST	p16.2-16	1972	1999	2 * 80	65	20	12	apa	Preizolata	I
	7 VEST	p16-17	1972	1999	2 * 150	100	25	12	apa	Preizolata	I
	7 VEST	BI 56 A-17	1972	1999	2 * 50	50		26	apa	Preizolata	I
	7 VEST	p17-18	1972	1999	2 * 150	100	25	5	apa	Preizolata	I
	7 VEST	BI 57 D-18	1972	1999	2 * 50	50		4	apa	Preizolata	I
	7 VEST	p18-PT	1972	1999	2 * 150	100	25	45	apa	Preizolata	I
	7 VEST	BI 52 A-19	1972	1999	2 * 80	65	20	30	apa	Preizolata	I
	7 VEST	BI 52 B-19	1972	1999	2 * 80	65		15	apa	Preizolata	I
	7 VEST	p19-20	1972	1999	2 * 100	65	20	25	apa	Preizolata	I
	7 VEST	BI 52 C-20	1972	1999	2 * 80	65		15	apa	Preizolata	I
	7 VEST	p20-21	1972	1999	2 * 125	80	20	58	apa	Preizolata	I
	7 VEST	BI 51A-21	1972	1999	2 * 80	65		15	apa	Preizolata	I

	7 VEST	p21-22	1972	1999	2 * 125	80	20	32	apa	Preizolata	I
	7 VEST	Bl 51 8-22	1972	1999	2 * 80	65		15	apa	Preizolata	I
	7 VEST	p22-23	1972	1999	2 * 150	100	25	28	apa	Preizolata	I
	7 VEST	Bl 50-23	1972	1999	2 * 80	65		15	apa	Preizolata	I
	7 VEST	p23-PT	1972	1999	2 * 150	100	25	32	apa	Preizolata	I
26	8 CENTRU	BL. B4 - 1	1964	2001	2 * 65	50	25	15	apa	Preizolata	I
	8 CENTRU	A3 -1	1964	2001	2 * 32	25		10	apa	Preizolata	I
	8 CENTRU	1-2	1964	2001	2 * 80	50	25	57	apa	Preizolata	I
	8 CENTRU	BL.B3-2.1	1964	2001	2 * 65	50	25	6	apa	Preizolata	I
	8 CENTRU	A2- 2.1	1964	2001	2 * 32	25		16	apa	Preizolata	I
	8 CENTRU	2.1-2	1964	2001	2 * 80	50	25	24	apa	Preizolata	I
	8 CENTRU	2-3	1964	2001	2 * 100	65	25	57	apa	Preizolata	I
	8 CENTRU	BL.B2-3.1	1964	2001	2 * 65	50	25	14	apa	Preizolata	I
	8 CENTRU	A1-3.1	1964	2001	2 * 32	25		10	apa	Preizolata	I
	8 CENTRU	3.1-3.2	1964	2001	2 * 80	50	25	9	apa	Preizolata	I
	8 CENTRU	BL.B1-3.2	1964	2001	2 * 65	50		10	apa	Preizolata	I
	8 CENTRU	3.2-3	1964	2001	2 * 100	65	25	26	apa	Preizolata	I
	8 CENTRU	3-4	1964	2001	2 * 125	80	25	86	apa	Preizolata	I
	8 CENTRU	4-PT	1964	2001	2 * 125	80	25	23	apa	Preizolata	I
27	8 MALU ROSU	Bloc 30-9	1975	2003	2 * 65	50	25	51	apa	Preizolata	I
	8 MALU ROSU	Bloc 30-9	1975	2003	2 * 65	50	-	5	apa	Preizolata	I
	8 MALU ROSU	9-8	1975	2003	2 * 80	65	25	16	apa	Preizolata	I
	8 MALU ROSU	Bloc 44-8	1975	2003	2 * 65	50	25	36	apa	Preizolata	I
	8 MALU ROSU	8-7	1975	2003	2 * 100	65	25	29	apa	Preizolata	I
	8 MALU ROSU	Bloc 30-7	1975	2003	2 * 65	50	-	5	apa	Preizolata	I
	8 MALU ROSU	7-6	1975	2003	2 * 100	65	25	14	apa	Preizolata	I
	8 MALU ROSU	Bloc43-6.1	1975	2003	2 * 65	50	25	16	apa	Preizolata	I
	8 MALU ROSU	Bloc 42-6.1	1975	2003	2 * 65	50	-	10	apa	Preizolata	I
	8 MALU ROSU	6.1-6	1975	2003	2 * 80	65	25	32	apa	Preizolata	I
	8 MALU ROSU	6-5	1975	2003	2 * 125	80	25	37	apa	Preizolata	I
	8 MALU ROSU	Bloc 9-5	1975	2003	2 * 65	50	-	18	apa	Preizolata	I
	8 MALU ROSU	5-4	1975	2003	2 * 125	100	25	26	apa	Preizolata	I
	8 MALU ROSU	Bloc 9-4	1975	2003	2 * 65	50	-	5	apa	Preizolata	I
	8 MALU ROSU	4-3	1975	2003	2 * 125	100	25	42	apa	Preizolata	I
	8 MALU ROSU	Bloc 10-3	1975	2003	2 * 50	50	-	6	apa	Preizolata	I
	8 MALU ROSU	3-2	1975	2003	2 * 125	100	25	35	apa	Preizolata	I
	8 MALU ROSU	Bloc10-2	1975	2003	2 * 65	50	-	5	apa	Preizolata	I
	8 MALU ROSU	2-1	1975	2003	2 * 150	100	25	43	apa	Preizolata	I
	8 MALU ROSU	Bloc10-1	1975	2003	2 * 50	50	-	5	apa	Preizolata	I
	8 MALU ROSU	1-PT	1975	2003	2 * 150	100	25	3	apa	Preizolata	I
	8 MALU ROSU	Bloc 46-5	1975	2003	2 * 100	65	25	44	apa	Preizolata	I
	8 MALU ROSU	Bloc 45-5	1975	2003	2 * 100	65	25	11	apa	Preizolata	I
	8 MALU ROSU	5-4	1975	2003	2 * 125	80	25	38	apa	Preizolata	I
	8 MALU ROSU	Bloc44-4	1975	2003	2 * 80	50	25	10	apa	Preizolata	I
	8 MALU ROSU	4-3	1975	2003	2 * 125	80	25	32	apa	Preizolata	I
	8 MALU ROSU	Bloc 43-3	1975	2003	2 * 80	50	25	7	apa	Preizolata	I
	8 MALU ROSU	3-2	1975	2003	2 * 150	100	25	5	apa	Preizolata	I
	8 MALU ROSU	Bloc 42-2	1975	2003	2 * 80	50	25	20	apa	Preizolata	I
	8 MALU ROSU	2-1	1975	2003	2 * 150	100	25	17	apa	Preizolata	I
	8 MALU ROSU	Bloc 41-1	1975	2003	2 * 80	50	25	15	apa	Preizolata	I
	8 MALU ROSU	1-PT	1975	2003	2 * 150	100	25	64	apa	Preizolata	I
	8 MALU ROSU	Bloc 11-4	1975	2003	2 * 80	65	25	89	apa	Preizolata	I
	8 MALU ROSU	Bloc117-4	1975	2003	2 * 65	50	25	40	apa	Preizolata	I
	8 MALU ROSU	4-3	1975	2003	2 * 125	80	25	8	apa	Preizolata	I
	8 MALU ROSU	Bloc 10G-3	1975	2003	2 * 65	50	-	7	apa	Preizolata	I
	8 MALU ROSU	3-2	1975	2003	2 * 125	80	25	14	apa	Preizolata	I
	8 MALU ROSU	Bloc 10F-2	1975	2003	2 * 65	50	-	3	apa	Preizolata	I
	8 MALU ROSU	2-1	1975	2003	2 * 125	80	25	30	apa	Preizolata	I
	8 MALU ROSU	Bloc 10E-1	1975	2003	2 * 65	50	-	4	apa	Preizolata	I
	8 MALU ROSU	1-PT	1975	2003	2 * 125	100	25	32	apa	Preizolata	I
	8 MALU ROSU	46B sc.A	1975	2003	2 * 65	50	25	10	apa	Preizolata	I
	8 MALU ROSU	46B sc.A - 46B scB	1975	2003	2 * 65	50	25	18	apa	Preizolata	I
	8 MALU ROSU	46B sc.B - 46C sc.A	1975	2003	2 * 80	65	25	25	apa	Preizolata	I
	8 MALU ROSU	46C sc.A -46 C sc.B	1975	2003	2 * 100	65	25	19	apa	Preizolata	I
	8 MALU ROSU	46C sc.B	1975	2003	2 * 100	65	25	13	apa	Preizolata	I
	8 MALU ROSU	45B sc.B	1975	2003	2 * 65	50	25	10	apa	Preizolata	I
	8 MALU ROSU	45B sc.B - 45B sc.A	1975	2003	2 * 65	50	25	18	apa	Preizolata	I
	8 MALU ROSU	45B sc.A - 45A sc.B	1975	2003	2 * 80	65	25	25	apa	Preizolata	I
	8 MALU ROSU	45A sc.B - 45A sc.A	1975	2003	2 * 100	65	25	19	apa	Preizolata	I
	8 MALU ROSU	45A sc.A	1975	2003	2 * 100	65	25	13	apa	Preizolata	I
	8 MALU ROSU	44C sc.A	1975	2003	2 * 65	50	25	10	apa	Preizolata	I
	8 MALU ROSU	44C sc.A- 44C sc.B	1975	2003	2 * 80	50	25	18	apa	Preizolata	I
	8 MALU ROSU	44C sc.B	1975	2003	2 * 80	50	25	13	apa	Preizolata	I
	8 MALU ROSU	43A sc.B	1975	2003	2 * 65	50	25	10	apa	Preizolata	I
	8 MALU ROSU	43A sc.B - 43A sc.A	1975	2003	2 * 80	50	25	18	apa	Preizolata	I
	8 MALU ROSU	43A sc.A	1975	2003	2 * 80	50	25	13	apa	Preizolata	I
	8 MALU ROSU	42C sc.A	1975	2003	2 * 65	50	25	10	apa	Preizolata	I
	8 MALU ROSU	42C sc.A - 42C sc.B	1975	2003	2 * 80	50	25	18	apa	Preizolata	I
	8 MALU ROSU	42C sc.B	1975	2003	2 * 80	50	25	13	apa	Preizolata	I
	8 MALU ROSU	40 sc.C	1975	2003	2 * 65	50	25	10	apa	Preizolata	I
	8 MALU ROSU	40 sc.C - 40 sc.D	1975	2003	2 * 80	50	25	18	apa	Preizolata	I
	8 MALU ROSU	40 sc.D	1975	2003	2 * 80	50	25	13	apa	Preizolata	I

	8 MALU ROSU	11B sc.B	1975	2003	2 * 65	50	25	13	apa	Preizolata	I
	8 MALU ROSU	11B sc.B -11B sc.A	1975	2003	2 * 65	50	25	18	apa	Preizolata	I
	8 MALU ROSU	11B sc.A	1975	2003	2 * 80	65	25	15	apa	Preizolata	I
28	8 NORD	Grad 34-1.4	1969	2001	2 * 65	40	25	72	apa	Preizolata	I
	8 NORD	139-1.4	1969	2001	2 * 65	50		22	apa	Preizolata	I
	8 NORD	1.4-1.3	1969	2001	2 * 80	65	25	28	apa	Preizolata	I
	8 NORD	140-1.3	1969	2001	2 * 65	50		14	apa	Preizolata	I
	8 NORD	1.3-1.2	1969	2001	2 * 100	65	25	54	apa	Preizolata	I
	8 NORD	141-1.2	1969	2001	2 * 65	50		14	apa	Preizolata	I
	8 NORD	1.2-1.1	1969	2001	2 * 125	80	25	14	apa	Preizolata	I
	8 NORD	Sc 30-1.13	1969	2001	2 * 65			52	apa	Preizolata	I
	8 NORD	109-1.13	1969	2001	2 * 65	65	25	13	apa	Preizolata	I
	8 NORD	1.13-1.12	1969	2001	2 * 100	65	25	8	apa	Preizolata	I
	8 NORD	SC 24-1.12	1969	2001	2 * 65			66	apa	Preizolata	I
	8 NORD	1.12-1.11	1969	2001	2 * 125	65	25	73	apa	Preizolata	I
	8 NORD	Sala sport-1.11	1969	2001	2 * 32	32		13	apa	Preizolata	I
	8 NORD	1.11-1.1	1969	2001	2 * 125	65	25	28	apa	Preizolata	I
	8 NORD	1.1-PT	1969	2001	2 * 150	80	25	20	apa	Preizolata	I
	8 NORD	149-2.6	1969	2001	2 * 80	65	25	30	apa	Preizolata	I
	8 NORD	148-2.6	1969	2001	2 * 65	50		22	apa	Preizolata	I
	8 NORD	2.6-2.5	1969	2001	2 * 100	80	25	46	apa	Preizolata	I
	8 NORD	147-2.5	1969	2001	2 * 65	50	25	68	apa	Preizolata	I
	8 NORD	2.5-PT	1969	2001	2 * 100	80	25	175	apa	Preizolata	I
	8 NORD	101-2.4	1969	2001	2 * 80	65	25	67	apa	Preizolata	I
	8 NORD	101-2.4	1969	2001	2 * 65	65		15	apa	Preizolata	I
	8 NORD	2.4-2.3	1969	2001	2 * 100	80	25	76	apa	Preizolata	I
	8 NORD	144-2.3	1969	2001	2 * 100	65	25	110	apa	Preizolata	I
	8 NORD	2.3-2.2	1969	2001	2 * 125	80	25	35	apa	Preizolata	I
	8 NORD	143-2.2	1969	2001	2 * 65	50		19	apa	Preizolata	I
	8 NORD	2.2-2.1	1969	2001	2 * 125	100	25	58	apa	Preizolata	I
	8 NORD	142-2.1	1969	2001	2 * 65	50		10	apa	Preizolata	I
	8 NORD	2.1-PT	1969	2001	2 * 125	100	25	40	apa	Preizolata	I
	8 NORD	Leagan-CV	1969	2001	2 * 125	100	25	50	apa	Preizolata	I
	8 NORD	Leagan-CV	1969	2001	2 * 125	100	25	20	apa	Preizolata	I
	8 NORD	CV- PT	1969	2001	2 * 80	40		12	apa	Preizolata	I
29	8 VEST	Bl 117-1.7	1973	2002	2 * 100	80	25	54	apa	Preizolata	I
	8 VEST	Bl 115-1.7	1973	2002	2 * 65	50		6	apa	Preizolata	I
	8 VEST	1.7-1.6	1973	2002	2 * 125	80	25	31	apa	Preizolata	I
	8 VEST	Bl 114-1.6	1973	2002	2 * 65	50		6	apa	Preizolata	I
	8 VEST	1.6-1.5	1973	2002	2 * 125	80	25	31	apa	Preizolata	I
	8 VEST	Bl 116-1.5	1973	2002	2 * 65	50	25	54	apa	Preizolata	I
	8 VEST	1.5-1.4	1973	2002	2 * 50	100	25	42	apa	Preizolata	I
	8 VEST	Bl 112-1.4	1973	2002	2 * 40	40		7	apa	Preizolata	I
	8 VEST	1.4-1.3	1973	2002	2 * 50	100	25	19	apa	Preizolata	I
	8 VEST	Bl 112-1.3	1973	2002	2 * 40	40		7	apa	Preizolata	I
	8 VEST	1.3-1.2	1973	2002	2 * 50	100	25	27	apa	Preizolata	I
	8 VEST	Bl 112-1.2	1973	2002	2 * 40	40		5	apa	Preizolata	I
	8 VEST	1.2-1.1	1973	2002	2 * 50	100	25	6	apa	Preizolata	I
	8 VEST	Bl 113-1.11	1973	2002	2 * 65	50	25	17	apa	Preizolata	I
	8 VEST	Bl 112-1.11	1973	2002	2 * 40	40		4	apa	Preizolata	I
	8 VEST	1.11-1.1	1973	2002	2 * 80	65	25	17	apa	Preizolata	I
	8 VEST	1.1-PT	1973	2002	2 * 50	100	25	12	apa	Preizolata	I
	8 VEST	Bl 124-2.4	1973	2002	2 * 80	65	25	92	apa	Preizolata	I
	8 VEST	BL 122-2.4	1973	2002	2 * 65	50		8	apa	Preizolata	I
	8 VEST	2.4-2.3	1973	2002	2 * 100	65	25	77	apa	Preizolata	I
	8 VEST	Bl 123-2.31	1973	2002	2 * 65	50	25	31	apa	Preizolata	I
	8 VEST	Bl 121-2.31	1973	2002	2 * 65	50		10	apa	Preizolata	I
	8 VEST	2.31-2.3	1973	2002	2 * 80	65	25	27	apa	Preizolata	I
	8 VEST	2.3-2.2	1973	2002	2 * 125	100	25	23	apa	Preizolata	I
	8 VEST	Bl 120-2.2	1973	2002	2 * 65	50		22	apa	Preizolata	I
	8 VEST	2.2-2.1	1973	2002	2 * 125	100	25	54	apa	Preizolata	I
	8 VEST	Bl 177-2.12	1973	2002	2 * 80	65	25	57	apa	Preizolata	I
	8 VEST	Bl 177-2.13	1973	2002	2 * 65	50		10	apa	Preizolata	I
	8 VEST	Bl 176-2.13	1973	2002	2 * 80	65		12	apa	Preizolata	I
	8 VEST	2.13-2.12	1973	2002	2 * 80	65		5	apa	Preizolata	I
	8 VEST	2.12-2.11	1973	2002	2 * 100	80	25	51	apa	Preizolata	I
	8 VEST	CTA-2.11	1973	2002	2 * 50	40		15	apa	Preizolata	I
	8 VEST	2.11-2.1	1973	2002	2 * 125	80	25	7	apa	Preizolata	I
	8 VEST	2.1-PT	1973	2002	2 * 200	100	25	74	apa	Preizolata	I
30	9 CENTRU	BL.Agriselor	1963	1999	2 * 65	50		15	apa	Preizolata	I
	9 CENTRU	BL.Agriselor	1963	1999	2 * 65	50		35	apa	Preizolata	I
	9 CENTRU	BL.H	1963	1999	2 * 100	80	25	45	apa	Preizolata	I
31	9 NORD	30-1.5	1969	2001	2 * 80	65	25	32	apa	Preizolata	I
	9 NORD	30-1.5	1969	2001	2 * 65	50	25	45	apa	Preizolata	I
	9 NORD	1.5-1.4	1969	2001	2 * 100	65	25	41	apa	Preizolata	I
	9 NORD	28-1.4	1969	2001	2 * 65	50	25	97	apa	Preizolata	I
	9 NORD	1.4-1.3	1969	2001	2 * 100	80	25	22	apa	Preizolata	I
	9 NORD	28A-1.3	1969	2001	2 * 65	50		15	apa	Preizolata	I
	9 NORD	1.3-1.2	1969	2001	2 * 125	80	25	9	apa	Preizolata	I
	9 NORD	28B-1.21	1969	2001	2 * 65	50	25	27	apa	Preizolata	I
	9 NORD	28B-1.21	1969	2001	2 * 65	50		6	apa	Preizolata	I
	9 NORD	1.21-1.2	1969	2001	2 * 80	65	25	22	apa	Preizolata	I

	9 NORD	1.2-1.1	1969	2001	2 * 125	80	25	53	apa	Preizolata	I
	9 NORD	36A-1.12	1969	2001	2 * 65	50	25	28	apa	Preizolata	I
	9 NORD	28C-1.12	1969	2001	2 * 50	50		18	apa	Preizolata	I
	9 NORD	1.12-1.11	1969	2001	2 * 65	65	25	12	apa	Preizolata	I
	9 NORD	28C-1.11	1969	2001	2 * 50	50		5	apa	Preizolata	I
	9 NORD	1.11-1.1	1969	2001	2 * 80	65	25	20	apa	Preizolata	I
	9 NORD	1.1-1.01	1969	2001	2 * 150	100	25	4	apa	Preizolata	I
	9 NORD	37(ABC)-1.01	1969	2001	2 * 65	65		7	apa	Preizolata	I
	9 NORD	1.01-PT	1969	2001	2 * 150	100	25	50	apa	Preizolata	I
	9 NORD	37A-2.3	1969	2001	2 * 80	65	25	48	apa	Preizolata	I
	9 NORD	37B-2.3	1969	2001	2 * 80	65		8	apa	Preizolata	I
	9 NORD	2.3-2.2	1969	2001	2 * 100	80	25	30	apa	Preizolata	I
	9 NORD	37C-2.2	1969	2001	2 * 80	65		8	apa	Preizolata	I
	9 NORD	2.2-2.1	1969	2001	2 * 125	80	25	47	apa	Preizolata	I
	9 NORD	37D-2.1	1969	2001	2 * 65	65		8	apa	Preizolata	I
	9 NORD	2.1-PT	1969	2001	2 * 125	80	25	29	apa	Preizolata	I
	9 NORD	37E-2.4	1969	2001	2 * 80	65	25	40	apa	Preizolata	I
	9 NORD	37F-2.4	1969	2001	2 * 65	65		7	apa	Preizolata	I
	9 NORD	2.4-PT	1969	2001	2 * 100	80	25	20	apa	Preizolata	I
32	9 VEST	Bl 145-1.6	1974	2002	2 * 65	50	25	13	apa	Preizolata	I
	9 VEST	Bl 144-1.6	1974	2002	2 * 65	50		9	apa	Preizolata	I
	9 VEST	1.6-1.5	1974	2002	2 * 100	65	25	33	apa	Preizolata	I
	9 VEST	Bl 142,143-1.5	1974	2002	2 * 65	50		8	apa	Preizolata	I
	9 VEST	1.5-1.4	1974	2002	2 * 100	80	25	27	apa	Preizolata	I
	9 VEST	Bl 140,141-1.4	1974	2002	2 * 65	50		29	apa	Preizolata	I
	9 VEST	1.4-1.3	1974	2002	2 * 125	100	25	27	apa	Preizolata	I
	9 VEST	Bl 153-1.32	1974	2002	2 * 50	50	25	19	apa	Preizolata	I
	9 VEST	Bl 153-1.32	1974	2002	2 * 50	50		9	apa	Preizolata	I
	9 VEST	1.32-1.31	1974	2002	2 * 65	50	25	72	apa	Preizolata	I
	9 VEST	Bl 153-1.31	1974	2002	2 * 50	50		20	apa	Preizolata	I
	9 VEST	1.31-1.3	1974	2002	2 * 65	65	25	30	apa	Preizolata	I
	9 VEST	1.3-1.2	1974	2002	2 * 125	100	25	83	apa	Preizolata	I
	9 VEST	Bl 130-1.21	1974	2002	2 * 50	50	25	83	apa	Preizolata	I
	9 VEST	Bl 156-1.21	1974	2002	2 * 65	50		5	apa	Preizolata	I
	9 VEST	1.21-1.2	1974	2002	2 * 80	65	25	45	apa	Preizolata	I
	9 VEST	1.2-1.1	1974	2002	2 * 50	100	25	17	apa	Preizolata	I
	9 VEST	Bl 152-1.1	1974	2002	2 * 65	50		20	apa	Preizolata	I
	9 VEST	1.1-PT	1974	2002	2 * 50	100	25	14	apa	Preizolata	I
	9 VEST	Bl 109-2.5	1974	2002	2 * 65	50	25	10	apa	Preizolata	I
	9 VEST	Bl 108-2.5	1974	2002	2 * 65	50		10	apa	Preizolata	I
	9 VEST	2.5-2.4	1974	2002	2 * 65	65	25	58	apa	Preizolata	I
	9 VEST	Bl 110-2.4	1974	2002	2 * 50	50		28	apa	Preizolata	I
	9 VEST	2.4-2.3	1974	2002	2 * 100	80	25	16	apa	Preizolata	I
	9 VEST	Bl 111-2.3	1974	2002	2 * 50	50		5	apa	Preizolata	I
	9 VEST	2.3-2.2	1974	2002	2 * 100	80	25	16	apa	Preizolata	I
	9 VEST	Bl 175-2.2	1974	2002	2 * 65	50		6	apa	Preizolata	I
	9 VEST	2.2-2.1	1974	2002	2 * 125	100	25	86	apa	Preizolata	I
	9 VEST	Bl 138-2.12	1974	2002	2 * 50	50	25	34	apa	Preizolata	I
	9 VEST	CC-2.12	1974	2002	2 * 50	40		16	apa	Preizolata	I
	9 VEST	2.12-2.11	1974	2002	2 * 65	50	25	32	apa	Preizolata	I
	9 VEST	Bl 137-2.11	1974	2002	2 * 50	50		7	apa	Preizolata	I
	9 VEST	2.11-2.1	1974	2002	2 * 80	50	25	35	apa	Preizolata	I
	9 VEST	2.1-PT	1974	2002	2 * 125	100	25	114	apa	Preizolata	I
	9 VEST	Bl 136-PT	1974	2002	2 * 80	65		11	apa	Preizolata	I
	9 VEST	Scoala 29-3.3	1974	2002	2 * 65	40	25	52	apa	Preizolata	I
	9 VEST	Bl 118-3.3	1974	2002	2 * 65	50		18	apa	Preizolata	I
	9 VEST	3.3-3.2	1974	2002	2 * 100	65	25	57	apa	Preizolata	I
	9 VEST	Bl 119-3.2	1974	2002	2 * 65	50		10	apa	Preizolata	I
	9 VEST	3.2-3.1	1974	2002	2 * 125	80	25	55	apa	Preizolata	I
	9 VEST	Bl 151-3.11	1974	2002	2 * 80	65	25	74	apa	Preizolata	I
	9 VEST	Bl 151-3.11	1974	2002	2 * 65	65		8	apa	Preizolata	I
	9 VEST	3.11-3.1	1974	2002	2 * 100	80	25	54	apa	Preizolata	I
	9 VEST	3.1-PT	1974	2002	2 * 50	100	25	83	apa	Preizolata	I
33	10 NORD	60-1.6	1968	2001	2 * 65	50	25	38	apa	Preizolata	I
	10 NORD	31-1.6	1968	2001	2 * 65	50	25	23	apa	Preizolata	I
	10 NORD	1.6-1.5	1968	2001	2 * 80	65	25	32	apa	Preizolata	I
	10 NORD	61-1.51	1968	2001	2 * 65	50	25	11	apa	Preizolata	I
	10 NORD	62-1.51	1968	2001	2 * 65	50		11	apa	Preizolata	I
	10 NORD	1.51-1.5	1968	2001	2 * 80	65	25	20	apa	Preizolata	I
	10 NORD	1.5-1.4	1968	2001	2 * 100	50	25	44	apa	Preizolata	I
	10 NORD	63-1.41	1968	2001	2 * 65	50	25	33	apa	Preizolata	I
	10 NORD	64-1.41	1968	2001	2 * 65	50		20	apa	Preizolata	I
	10 NORD	1.41-1.4	1968	2001	2 * 80	65	25	22	apa	Preizolata	I
	10 NORD	1.4-1.3	1968	2001	2 * 125	80	25	28	apa	Preizolata	I
	10 NORD	31-1.3	1968	2001	2 * 65	65		29	apa	Preizolata	I
	10 NORD	1.3-1.2	1968	2001	2 * 125	80	25	30	apa	Preizolata	I
	10 NORD	29-1.2	1968	2001	2 * 65	50		20	apa	Preizolata	I
	10 NORD	1.2-1.1	1968	2001	2 * 150	25	25	32	apa	Preizolata	I
	10 NORD	65-1.1	1968	2001	2 * 65	50	25	53	apa	Preizolata	I
	10 NORD	1.1-PT	1968	2001	2 * 150	100	25	12	apa	Preizolata	I
	10 NORD	134-2.6	1968	2001	2 * 80	65	25	42	apa	Preizolata	I
	10 NORD	23-2.6	1968	2001	2 * 65	50		12	apa	Preizolata	I

	10 NORD	2.6-2.5	1968	2001	2 * 100	65	25	69	apa	Preizolata	I
	10 NORD	24-2.5	1968	2001	2 * 65	50		25	apa	Preizolata	I
	10 NORD	2.5-2.4	1968	2001	2 * 100	80	25	20	apa	Preizolata	I
	10 NORD	26-2.4	1968	2001	2 * 65	50		11	apa	Preizolata	I
	10 NORD	2.4-2.3	1968	2001	2 * 125	80	25	25	apa	Preizolata	I
	10 NORD	71-2.31	1968	2001	2 * 65	25	25	38	apa	Preizolata	I
	10 NORD	70-2.31	1968	2001	2 * 65	50		10	apa	Preizolata	I
	10 NORD	2.31-2.3	1968	2001	2 * 80	65	25	41	apa	Preizolata	I
	10 NORD	2.3-2.2	1968	2001	2 * 125	100	25	45	apa	Preizolata	I
	10 NORD	69-2.21	1968	2001	2 * 65	50	25	17	apa	Preizolata	I
	10 NORD	68-2.21	1968	2001	2 * 65	50		17	apa	Preizolata	I
	10 NORD	2.21-2.2	1968	2001	2 * 80	65	25	44	apa	Preizolata	I
	10 NORD	2.2-2.1	1968	2001	2 * 150	100	25	68	apa	Preizolata	I
	10 NORD	67-2.11	1968	2001	2 * 65	50	25	28	apa	Preizolata	I
	10 NORD	66-2.11	1968	2001	2 * 65	50		10	apa	Preizolata	I
	10 NORD	2.11-2.1	1968	2001	2 * 80	65	25	18	apa	Preizolata	I
	10 NORD	2.1-PT	1968	2001	2 * 150	100	25	44	apa	Preizolata	I
	10 NORD	26-PT	1968	2001	2 * 65	65		22	apa	Preizolata	I
34	10 VEST	BI 135-1.13	1974	2002	2 * 65	50	25	35	apa	Preizolata	I
	10 VEST	C.D.-1.13	1974	2002	2 * 50	32		7	apa	Preizolata	I
	10 VEST	1.13-1.12	1974	2002	2 * 65	65	25	4	apa	Preizolata	I
	10 VEST	BI 134-1.12	1974	2002	2 * 65	50		15	apa	Preizolata	I
	10 VEST	1.12-1.11	1974	2002	2 * 80	65	25	28	apa	Preizolata	I
	10 VEST	Grad-1.11	1974	2002	2 * 65	50	25	55	apa	Preizolata	I
	10 VEST	1.11-PT	1974	2002	2 * 100	65	25	75	apa	Preizolata	I
	10 VEST	BI172-1.23	1974	2002	2 * 65	65	25	21	apa	Preizolata	I
	10 VEST	BI167-1.23	1974	2002	2 * 65	65		14	apa	Preizolata	I
	10 VEST	1.23-1.22	1974	2002	2 * 100	80	25	33	apa	Preizolata	I
	10 VEST	BI132-1.22	1974	2002	2 * 65	65		6	apa	Preizolata	I
	10 VEST	1.22-1.21	1974	2002	2 * 100	80	25	16	apa	Preizolata	I
	10 VEST	BI171-1.21	1974	2002	2 * 65	65		32	apa	Preizolata	I
	10 VEST	1.21-PT	1974	2002	2 * 125	100	25	30	apa	Preizolata	I
	10 VEST	BI126-2.8	1974	2002	2 * 65	65	25	80	apa	Preizolata	I
	10 VEST	BI127-2.8	1974	2002	2 * 80	65		8	apa	Preizolata	I
	10 VEST	2.8-2.7	1974	2002	2 * 100	80	25	10	apa	Preizolata	I
	10 VEST	BI127A-2.71	1974	2002	2 * 65	50	25	35	apa	Preizolata	I
	10 VEST	BI129-2.71	1974	2002	2 * 65	65		8	apa	Preizolata	I
	10 VEST	2.71-2.7	1974	2002	2 * 100	65	25	8	apa	Preizolata	I
	10 VEST	2.7-2.6	1974	2002	2 * 125	100	25	36	apa	Preizolata	I
	10 VEST	BI139-2.6	1974	2002	2 * 50	50		12	apa	Preizolata	I
	10 VEST	2.6-2.5	1974	2002	2 * 125	100	25	13	apa	Preizolata	I
	10 VEST	BI133-2.5	1974	2002	2 * 50	50		5	apa	Preizolata	I
	10 VEST	2.5-2.4	1974	2002	2 * 125	100	25	24	apa	Preizolata	I
	10 VEST	BI133-2.4	1974	2002	2 * 50	50		5	apa	Preizolata	I
	10 VEST	2.4-2.3	1974	2002	2 * 125	100	25	24	apa	Preizolata	I
	10 VEST	BI133-2.3	1974	2002	2 * 50	50		5	apa	Preizolata	I
	10 VEST	2.3-2.2	1974	2002	2 * 125	100	25	17	apa	Preizolata	I
	10 VEST	BI133-2.2	1974	2002	2 * 50	50		17	apa	Preizolata	I
	10 VEST	2.2-2.1	1974	2002	2 * 125	100	25	5	apa	Preizolata	I
	10 VEST	BI174-2.12	1974	2002	2 * 50	50	25	31	apa	Preizolata	I
	10 VEST	BI173-2.12	1974	2002	2 * 50	65		6	apa	Preizolata	I
	10 VEST	2.12-2.11	1974	2002	2 * 65	65	25	32	apa	Preizolata	I
	10 VEST	BI170-2.11	1974	2002	2 * 65	65		9	apa	Preizolata	I
	10 VEST	2.11-2.1	1974	2002	2 * 100	80	25	10	apa	Preizolata	I
	10 VEST	2.1-PT	1974	2002	2 * 125	100	25	7	apa	Preizolata	I
	10 VEST	BI181BC-3.4	1974	2002	2 * 80	65	25	42	apa	Preizolata	I
	10 VEST	BI169-3.4	1974	2002	2 * 65	65		9	apa	Preizolata	I
	10 VEST	3.4-3.3	1974	2002	2 * 100	80	25	86	apa	Preizolata	I
	10 VEST	BI168-3.3	1974	2002	2 * 65	65		5	apa	Preizolata	I
	10 VEST	3.3-3.2	1974	2002	2 * 125	100	25	39	apa	Preizolata	I
	10 VEST	BI180B-3.22	1974	2002	2 * 65	50		9	apa	Preizolata	I
	10 VEST	BI181A-3.22	1974	2002	2 * 65	50		6	apa	Preizolata	I
	10 VEST	3.22-3.21	1974	2002	2 * 80	65		28	apa	Preizolata	I
	10 VEST	BI131-3.21	1974	2002	2 * 65	65		4	apa	Preizolata	I
	10 VEST	3.21-3.2	1974	2002	2 * 100	80		12	apa	Preizolata	I
	10 VEST	3.2-3.1	1974	2002	2 * 150	100	25	9	apa	Preizolata	I
	10 VEST	BI179;180A-3.11	1974	2002	2 * 80	65	25	43	apa	Preizolata	I
	10 VEST	BI128-3.11	1974	2002	2 * 65	50		10	apa	Preizolata	I
	10 VEST	3.11-3.1	1974	2002	2 * 100	65	25	52	apa	Preizolata	I
	10 VEST	3.1-PT	1974	2002	2 * 150	100	25	129	apa	Preizolata	I
35	11 VEST	BI146-1.5	1976	2002	2 * 80	65	25	87	apa	Preizolata	I
	11 VEST	BI147-1.5	1976	2002	2 * 65	65		4	apa	Preizolata	I
	11 VEST	1.5-1.4	1976	2002	2 * 100	80	25	66	apa	Preizolata	I
	11 VEST	BI148-1.4	1976	2002	2 * 65	65		10	apa	Preizolata	I
	11 VEST	1.4-1.3	1976	2002	2 * 125	100	25	18	apa	Preizolata	I
	11 VEST	BI149-1.3	1976	2002	2 * 50	50		17	apa	Preizolata	I
	11 VEST	1.3-1.2	1976	2002	2 * 125	100	25	67	apa	Preizolata	I
	11 VEST	BI149-1.2	1976	2002	2 * 50	50		8	apa	Preizolata	I
	11 VEST	1.2-1.1	1976	2002	2 * 125	100	25	45	apa	Preizolata	I
	11 VEST	BI149-1.1	1976	2002	2 * 65	50		11	apa	Preizolata	I
	11 VEST	1.1-PT	1976	2002	2 * 150	100	25	47	apa	Preizolata	I
	11 VEST	BI150-PT	1976	2002	2 * 65	50		2	apa	Preizolata	I

	11 VEST	Bl153-1.9	1976	2002	2 * 40	50	25	19	apa	Preizolata	I
	11 VEST	Bl153-1.9	1976	2002	2 * 40	50		7	apa	Preizolata	I
	11 VEST	1.9-1.8	1976	2002	2 * 50	50	25	24	apa	Preizolata	I
	11 VEST	Bl153-1.8	1976	2002	2 * 40	50		8	apa	Preizolata	I
	11 VEST	1.8-1.7	1976	2002	2 * 50	65	25	26	apa	Preizolata	I
	11 VEST	Bl153-1.7	1976	2002	2 * 40	50		9	apa	Preizolata	I
	11 VEST	1.7-1.6	1976	2002	2 * 65	65	25	89	apa	Preizolata	I
	11 VEST	Bl154-1.6	1976	2002	2 * 65	50		6	apa	Preizolata	I
	11 VEST	1.6-PT	1976	2002	2 * 80	80	25	29	apa	Preizolata	I
	11 VEST	Bl158-2.5	1976	2002	2 * 65	65	25	37	apa	Preizolata	I
	11 VEST	Bl157-2.5	1976	2002	2 * 65	65		4	apa	Preizolata	I
	11 VEST	2.5-2.4	1976	2002	2 * 100	65	25	59	apa	Preizolata	I
	11 VEST	Bl159-2.41	1976	2002	2 * 65	65	25	30	apa	Preizolata	I
	11 VEST	Bl160B-2.41	1976	2002	2 * 50	50		8	apa	Preizolata	I
	11 VEST	2.41-2.4	1976	2002	2 * 80	80	25	45	apa	Preizolata	I
	11 VEST	2.4-2.3	1976	2002	2 * 125	100	25	25	apa	Preizolata	I
	11 VEST	Bl160A-2.3	1976	2002	2 * 40	40		6	apa	Preizolata	I
	11 VEST	2.3-2.2	1976	2002	2 * 125	100	25	11	apa	Preizolata	I
	11 VEST	Bl160A-2.21	1976	2002	2 * 40	40		13	apa	Preizolata	I
	11 VEST	Bl161-2.21	1976	2002	2 * 65	50		6	apa	Preizolata	I
	11 VEST	2.21-2.2	1976	2002	2 * 65	65		8	apa	Preizolata	I
	11 VEST	2.2-2.1	1976	2002	2 * 125	100	25	115	apa	Preizolata	I
	11 VEST	Bl162-2.1	1976	2002	2 * 65	50		12	apa	Preizolata	I
	11 VEST	2.1-PT	1976	2002	2 * 150	100	25	23	apa	Preizolata	I
	11 VEST	Bl163B-3.4	1976	2002	2 * 65	50	25	28	apa	Preizolata	I
	11 VEST	Bl163C-3.41	1976	2002	2 * 65	50		8	apa	Preizolata	I
	11 VEST	Bl163D-3.41	1976	2002	2 * 65	50		8	apa	Preizolata	I
	11 VEST	3.41-3.4	1976	2002	2 * 80	65		5	apa	Preizolata	I
	11 VEST	3.4-3.3	1976	2002	2 * 100	65	25	46	apa	Preizolata	I
	11 VEST	Bl163E-3.3	1976	2002	2 * 65	50		11	apa	Preizolata	I
	11 VEST	3.3-3.2	1976	2002	2 * 100	80	25	8	apa	Preizolata	I
	11 VEST	Bl163F-3.2	1976	2002	2 * 50	50		7	apa	Preizolata	I
	11 VEST	3.2-3.1	1976	2002	2 * 125	100	25	69	apa	Preizolata	I
	11 VEST	Bl163A-3.14	1976	2002	2 * 65	50	25	14	apa	Preizolata	I
	11 VEST	Bl163G-3.14	1976	2002	2 * 50	50		16	apa	Preizolata	I
	11 VEST	3.14-3.13	1976	2002	2 * 65	50	25	36	apa	Preizolata	I
	11 VEST	Bl182-3.13	1976	2002	2 * 50	40		9	apa	Preizolata	I
	11 VEST	3.13-3.12	1976	2002	2 * 80	65	25	47	apa	Preizolata	I
	11 VEST	Bl182-3.12	1976	2002	2 * 50	40		6	apa	Preizolata	I
	11 VEST	3.12-3.11	1976	2002	2 * 100	80	25	50	apa	Preizolata	I
	11 VEST	Bl182-3.11	1976	2002	2 * 50	40		20	apa	Preizolata	I
	11 VEST	3.11-3.1	1976	2002	2 * 125	100	25	15	apa	Preizolata	I
	11 VEST	3.1-PT	1976	2002	2 * 150	100	25	184	apa	Preizolata	I
36	12 VEST	Bl.103-1.1	1976	2002	2 * 80	65	25	53	apa	Preizolata	I
	12 VEST	Bl.102-1.1	1976	2002	2 * 80	65		11	apa	Preizolata	I
	12 VEST	1.1-PT	1976	2002	2 * 100	80	25	18	apa	Preizolata	I
	12 VEST	Bl.102-PT	1976	2002	2 * 80	65		11	apa	Preizolata	I
	12 VEST	Bl.101-2.1	1976	2002	2 * 80	65	25	68	apa	Preizolata	I
	12 VEST	Bl.101-2.1	1976	2002	2 * 80	65		21	apa	Preizolata	I
	12 VEST	2.1-PT	1976	2002	2 * 100	80	25	25	apa	Preizolata	I
37	14 DEMOCRATIEI	92-1	1964	1999	2 * 50	50	20	32	apa	Preizolata	I
	14 DEMOCRATIEI	94-1	1964	1999	2 * 50	50		12	apa	Preizolata	I
	14 DEMOCRATIEI	1-2	1964	1999	2 * 65	65	20	45	apa	Preizolata	I
	14 DEMOCRATIEI	BL.96-2	1964	1999	2 * 50	50		12	apa	Preizolata	I
	14 DEMOCRATIEI	2-3	1964	1999	2 * 80	65	20	22	apa	Preizolata	I
	14 DEMOCRATIEI	BL.98-3	1964	1999	2 * 50	50		12	apa	Preizolata	I
	14 DEMOCRATIEI	3-4	1964	1999	2 * 100	65	20	22	apa	Preizolata	I
	14 DEMOCRATIEI	BL.100-4	1964	1999	2 * 50	50		12	apa	Preizolata	I
	14 DEMOCRATIEI	4-5	1964	1999	2 * 100	80	20	35	apa	Preizolata	I
	14 DEMOCRATIEI	BL.102-5	1964	1999	2 * 50	50		12	apa	Preizolata	I
	14 DEMOCRATIEI	5-6	1964	1999	2 * 100	80	20	22	apa	Preizolata	I
	14 DEMOCRATIEI	BL.104-6	1964	1999	2 * 50	50		12	apa	Preizolata	I
	14 DEMOCRATIEI	6-7	1964	1999	2 * 125	80	20	22	apa	Preizolata	I
	14 DEMOCRATIEI	BL.106-7	1964	1999	2 * 50	50		12	apa	Preizolata	I
	14 DEMOCRATIEI	7-8	1964	1999	2 * 125	80	20	50	apa	Preizolata	I
	14 DEMOCRATIEI	BL.108-8	1964	1999	2 * 50	50		12	apa	Preizolata	I
	14 DEMOCRATIEI	8-9	1964	1999	2 * 125	100	25	22	apa	Preizolata	I
	14 DEMOCRATIEI	BL.110-9	1964	1999	2 * 50	50		12	apa	Preizolata	I
	14 DEMOCRATIEI	9-PT	1964	1999	2 * 125	100	25	56	apa	Preizolata	I
	14 DEMOCRATIEI	A-10	1964	1999	2 * 100	65		50	apa	Preizolata	I
	14 DEMOCRATIEI	B3-10	1964	1999	2 * 80	65		18	apa	Preizolata	I
	14 DEMOCRATIEI	10-11	1964	1999	2 * 125	80	20	52	apa	Preizolata	I
	14 DEMOCRATIEI	B5-11	1964	1999	2 * 100	80		12	apa	Preizolata	I
	14 DEMOCRATIEI	11-12	1964	1999	2 * 150	100	25	54	apa	Preizolata	I
	14 DEMOCRATIEI	B7-12	1964	1999	2 * 80	65	20	12	apa	Preizolata	I
	14 DEMOCRATIEI	12-PT	1964	1999	2 * 150	100	25	60	apa	Preizolata	I
	14 DEMOCRATIEI	C9C8-PT	1964	1999	2 * 100	65	20	5	apa	Preizolata	I
	14 DEMOCRATIEI	13D-1	1964	1999	2 * 32	25		26	apa	Preizolata	I
	14 DEMOCRATIEI	MIL-1	1964	1999	2 * 40	25		22	apa	Preizolata	I
	14 DEMOCRATIEI	1-2	1964	1999	2 * 50	25		5	apa	Preizolata	I
	14 DEMOCRATIEI	ARD-2	1964	1999	2 * 50	50	20	16	apa	Preizolata	I
	14 DEMOCRATIEI	2-4	1964	1999	2 * 100	65	20	140	apa	Preizolata	I

	14 DEMOCRATIEI	BL.7-4	1964	1999	2 * 65	50		12	apa	Preizolata	I
	14 DEMOCRATIEI	4-5	1964	1999	2 * 100	65	20	45	apa	Preizolata	I
	14 DEMOCRATIEI	BL.3-5	1964	1999	2 * 65	65		12	apa	Preizolata	I
	14 DEMOCRATIEI	5-6	1964	1999	2 * 125	80	20	8	apa	Preizolata	I
	14 DEMOCRATIEI	BL.8-6	1964	1999	2 * 65	50		8	apa	Preizolata	I
	14 DEMOCRATIEI	6-7	1964	1999	2 * 125	80	20	22	apa	Preizolata	I
	14 DEMOCRATIEI	BL.4-7	1964	1999	2 * 65	65	20	12	apa	Preizolata	I
	14 DEMOCRATIEI	7-8	1964	1999	2 * 125	80	25	22	apa	Preizolata	I
	14 DEMOCRATIEI	BL.10-8,1	1964	1999	2 * 65	50	20	25	apa	Preizolata	I
	14 DEMOCRATIEI	BL.6-8,1	1964	1999	2 * 65	65	20	15	apa	Preizolata	I
	14 DEMOCRATIEI	8,1-8,2	1964	1999	2 * 80	65	20	25	apa	Preizolata	I
	14 DEMOCRATIEI	BL.5-8,2	1964	1999	2 * 65	65	20	15	apa	Preizolata	I
	14 DEMOCRATIEI	8,2-8	1964	1999	2 * 100	80	20	25	apa	Preizolata	I
	14 DEMOCRATIEI	8-9	1964	1999	2 * 150	100	25	20	apa	Preizolata	I
	14 DEMOCRATIEI	BL.9-8	1964	1999	2 * 65	50		8	apa	Preizolata	I
	14 DEMOCRATIEI	9-10	1964	1999	2 * 150	100	25	160	apa	Preizolata	I
	14 DEMOCRATIEI	SC.-10	1964	1999	2 * 80	32	20	10	apa	Preizolata	I
	14 DEMOCRATIEI	10-PT	1964	1999	2 * 200	100	25	68	apa	Preizolata	I
38	14 VEST	BI A14-8	1978	1999	2 * 65	65	25	18	apa	Preizolata	I
	14 VEST	8--BI A13	1978	1999	2 * 65	65		13	apa	Preizolata	I
	14 VEST	8--7	1978	1999	2 * 100	65	25	15	apa	Preizolata	I
	14 VEST	7--BI A12	1978	1999	2 * 65	65		13	apa	Preizolata	I
	14 VEST	7--PT	1978	1999	2 * 100	80	25	5	apa	Preizolata	I
	14 VEST	BI B1+B2-9.5	1978	1999	2 * 80	65	25	45	apa	Preizolata	I
	14 VEST	9.5-BI B3	1978	1999	2 * 65	65		10	apa	Preizolata	I
	14 VEST	9.5-9.4	1978	1999	2 * 100	65	25	5	apa	Preizolata	I
	14 VEST	9.4-BI B4+B5	1978	1999	2 * 80	65		18	apa	Preizolata	I
	14 VEST	9.4-9.3	1978	1999	2 * 125	80	25	65	apa	Preizolata	I
	14 VEST	9.3-BI A4	1978	1999	2 * 65	65		33	apa	Preizolata	I
	14 VEST	9.3-9.2	1978	1999	2 * 125	100	25	15	apa	Preizolata	I
	14 VEST	9.2-BI A3	1978	1999	2 * 65	65		8	apa	Preizolata	I
	14 VEST	9.2-9.1	1978	1999	2 * 125	100	25	23	apa	Preizolata	I
	14 VEST	9.1-BI A2	1978	1999	2 * 65	65		8	apa	Preizolata	I
	14 VEST	9.1--9	1978	1999	2 * 150	100	25	13	apa	Preizolata	I
	14 VEST	9--10	1978	1999	2 * 125	100	25	18	apa	Preizolata	I
	14 VEST	10-BI A1	1978	1999	2 * 65	65		8	apa	Preizolata	I
	14 VEST	10--11	1978	1999	2 * 125	80	25	23	apa	Preizolata	I
	14 VEST	11--11.1	1978	1999	2 * 80	65		13	apa	Preizolata	I
	14 VEST	11.1-BI 26	1978	1999	2 * 65	65		10	apa	Preizolata	I
	14 VEST	11.1-BI 26 bis	1978	1999	2 * 50	50		18	apa	Preizolata	I
	14 VEST	11--12	1978	1999	2 * 100	80	25	38	apa	Preizolata	I
	14 VEST	12--BI 27 sc B	1978	1999	2 * 50	50		20	apa	Preizolata	I
	14 VEST	12--13	1978	1999	2 * 80	65	25	20	apa	Preizolata	I
	14 VEST	13-BI 27 sc A	1978	1999	2 * 50	50		5	apa	Preizolata	I
	14 VEST	13--CG	1978	1999	2 * 65	65	25	28	apa	Preizolata	I
	14 VEST	CG-14	1978	1999	2 * 65	65	25	5	apa	Preizolata	I
	14 VEST	14-BI 28 sc B	1978	1999	2 * 50	50		20	apa	Preizolata	I
	14 VEST	14-BI 28 sc A	1978	1999	2 * 50	50	25	23	apa	Preizolata	I
	14 VEST	9--PT	1978	1999	2 * 200	100	25	60	apa	Preizolata	I
	14 VEST	BI A6--6	1978	1999	2 * 65	65	25	43	apa	Preizolata	I
	14 VEST	6-BI A5	1978	1999	2 * 65	65		20	apa	Preizolata	I
	14 VEST	6--5	1978	1999	2 * 100	65	25	18	apa	Preizolata	I
	14 VEST	5-BI A7	1978	1999	2 * 65	65		8	apa	Preizolata	I
	14 VEST	5--4	1978	1999	2 * 100	80	25	8	apa	Preizolata	I
	14 VEST	4-BI A8	1978	1999	2 * 65	65	25	58	apa	Preizolata	I
	14 VEST	4--3	1978	1999	2 * 125	80	25	55	apa	Preizolata	I
	14 VEST	3-BI A9	1978	1999	2 * 65	65		5	apa	Preizolata	I
	14 VEST	3--2	1978	1999	2 * 125	100	25	5	apa	Preizolata	I
	14 VEST	2-BI A10	1978	1999	2 * 65	65		13	apa	Preizolata	I
	14 VEST	2--1	1978	1999	2 * 125	100	25	5	apa	Preizolata	I
	14 VEST	1-BI A11	1978	1999	2 * 65	65		23	apa	Preizolata	I
	14 VEST	1-PT	1978	1999	2 * 150	100	25	45	apa	Preizolata	I
39	15 VEST	BI 100A-1	1978	1999	2 * 65	50	20	36	apa	Preizolata	I
	15 VEST	BI 100B-1	1978	1999	2 * 65	50		7	apa	Preizolata	I
	15 VEST	1--2	1978	1999	2 * 80	65	20	27	apa	Preizolata	I
	15 VEST	BI 100C-2	1978	1999	2 * 65	50		7	apa	Preizolata	I
	15 VEST	2--3	1978	1999	2 * 100	65	20	8	apa	Preizolata	I
	15 VEST	BI100D-3	1978	1999	2 * 65	50		9	apa	Preizolata	I
	15 VEST	3--4	1978	1999	2 * 100	65	20	37	apa	Preizolata	I
	15 VEST	BI M14-4	1978	1999	2 * 65	65		42	apa	Preizolata	I
	15 VEST	4--5	1978	1999	2 * 100	80	20	67	apa	Preizolata	I
	15 VEST	BI M15-5	1978	1999	2 * 50	50		10	apa	Preizolata	I
	15 VEST	5--6	1978	1999	2 * 125	80	20	30	apa	Preizolata	I
	15 VEST	BI M16-6	1978	1999	2 * 50	50		11	apa	Preizolata	I
	15 VEST	6--7	1978	1999	2 * 125	80	20	18	apa	Preizolata	I
	15 VEST	BI M17-7	1978	1999	2 * 50	50		12	apa	Preizolata	I
	15 VEST	7--8	1978	1999	2 * 125	80	25	76	apa	Preizolata	I
	15 VEST	BI 53A-8.1	1978	1999	2 * 50	50	20	26	apa	Preizolata	I
	15 VEST	BI 53B-8.1	1978	1999	2 * 50	50		6	apa	Preizolata	I
	15 VEST	8.1--8.2	1978	1999	2 * 65	65	20	26	apa	Preizolata	I
	15 VEST	BI 53C-8.2	1978	1999	2 * 50	50		6	apa	Preizolata	I
	15 VEST	8.2--8.3	1978	1999	2 * 80	65	20	20	apa	Preizolata	I

	15 VEST	Bl 53D-8.3	1978	1999	2 * 50	50		6	apa	Preizolata	I
	15 VEST	8.3–8.4	1978	1999	2 * 100	65	20	62	apa	Preizolata	I
	15 VEST	Bl 63A-8.4	1978	1999	2 * 50	50		7	apa	Preizolata	I
	15 VEST	8.4–8.5	1978	1999	2 * 100	80	20	20	apa	Preizolata	I
	15 VEST	Bl 63B-8.5	1978	1999	2 * 50	50		7	apa	Preizolata	I
	15 VEST	8.5–8.6	1978	1999	2 * 100	80	20	20	apa	Preizolata	I
	15 VEST	Bl 63C-8.6	1978	1999	2 * 50	50		6	apa	Preizolata	I
	15 VEST	8.6–8.7	1978	1999	2 * 100	80	20	20	apa	Preizolata	I
	15 VEST	Bl 63D-8.7	1978	1999	2 * 50	50		6	apa	Preizolata	I
	15 VEST	8.7–8	1978	1999	2 * 125	80	20	21	apa	Preizolata	I
	15 VEST	8–PT	1978	1999	2 * 150	100	25	32	apa	Preizolata	I
	15 VEST	Bl I1–9	1978	1999	2 * 65	65		36	apa	Preizolata	I
	15 VEST	Bl I2–9	1978	1999	2 * 65	65		2	apa	Preizolata	I
	15 VEST	9–10	1978	1999	2 * 100	65		27	apa	Preizolata	I
	15 VEST	Bl I3–10	1978	1999	2 * 65	65		7	apa	Preizolata	I
	15 VEST	10–11	1978	1999	2 * 100	80		24	apa	Preizolata	I
	15 VEST	Bl I5–11.1	1978	1999	2 * 65	65		27	apa	Preizolata	I
	15 VEST	Bl I4–11.1	1978	1999	2 * 65	65		7	apa	Preizolata	I
	15 VEST	11.1–11	1978	1999	2 * 100	65		9	apa	Preizolata	I
	15 VEST	11–PT	1978	1999	2 * 125	100		8	apa	Preizolata	I
40	16 VEST	PT–Bl 40A+40B	2000	2000	2 * 100	80	25	60	apa	Preizolata	I
	16 VEST	PT - BLOC E	2000	2000	2 * 150	80	50	45	apa	Preizolata	I
	16 VEST	BLOC E - COMPLEX	2000	2000	2 * 100	50	25	70	apa	Preizolata	I
41	17 VEST	Bl 99A–1	1981	1999	2 * 50	50	20	25	apa	Preizolata	I
	17 VEST	Bl 99B-1	1981	1999	2 * 50	50	20	5	apa	Preizolata	I
	17 VEST	1–2	1981	1999	2 * 65	65	20	20	apa	Preizolata	I
	17 VEST	Bl 99C–2	1981	1999	2 * 50	50		5	apa	Preizolata	I
	17 VEST	2–3	1981	1999	2 * 80	65	20	20	apa	Preizolata	I
	17 VEST	Bl 99D–3	1981	1999	2 * 50	50		5	apa	Preizolata	I
	17 VEST	3–4	1981	1999	2 * 100	65	20	20	apa	Preizolata	I
	17 VEST	Bl 99E–4	1981	1999	2 * 50	50		5	apa	Preizolata	I
	17 VEST	4–5	1981	1999	2 * 100	80	20	20	apa	Preizolata	I
	17 VEST	Bl 99F–5	1981	1999	2 * 50	50		5	apa	Preizolata	I
	17 VEST	5–6	1981	1999	2 * 100	80	20	51	apa	Preizolata	I
	17 VEST	Bl 98A–6	1981	1999	2 * 65	50		6	apa	Preizolata	I
	17 VEST	6–7	1981	1999	2 * 100	80	20	28	apa	Preizolata	I
	17 VEST	Bl 98B–7	1981	1999	2 * 65	50		6	apa	Preizolata	I
	17 VEST	7–8	1981	1999	2 * 125	80	20	28	apa	Preizolata	I
	17 VEST	Bl 98C–8	1981	1999	2 * 65	50		6	apa	Preizolata	I
	17 VEST	8–9	1981	1999	2 * 125	100	25	28	apa	Preizolata	I
	17 VEST	Bl 98D–9	1981	1999	2 * 65	50		7	apa	Preizolata	I
	17 VEST	9–10	1981	1999	2 * 125	100	25	21	apa	Preizolata	I
	17 VEST	Bl 97A–10.1	1981	1999	2 * 50	50	20	25	apa	Preizolata	I
	17 VEST	Bl 97B–10.1	1981	1999	2 * 50	50		5	apa	Preizolata	I
	17 VEST	10.1–10.2	1981	1999	2 * 65	65	20	20	apa	Preizolata	I
	17 VEST	Bl 97C–10.2	1981	1999	2 * 50	50		5	apa	Preizolata	I
	17 VEST	10.2–10.3	1981	1999	2 * 80	65	20	20	apa	Preizolata	I
	17 VEST	Bl 97D–10.3	1981	1999	2 * 50	50		5	apa	Preizolata	I
	17 VEST	10.3–10.4	1981	1999	2 * 100	65	20	20	apa	Preizolata	I
	17 VEST	Bl 97E–10.4	1981	1999	2 * 50	50		5	apa	Preizolata	I
	17 VEST	10.4–10.5	1981	1999	2 * 100	80	20	20	apa	Preizolata	I
	17 VEST	Bl 97F–10.5	1981	1999	2 * 50	50		5	apa	Preizolata	I
	17 VEST	10.5–10	1981	1999	2 * 100	80	20	58	apa	Preizolata	I
	17 VEST	10–PT	1981	1999	2 * 50	100	25	14	apa	Preizolata	I
	17 VEST	Bl M13–11	1981	1999	2 * 50	50	20	37	apa	Preizolata	I
	17 VEST	Bl M12–11	1981	1999	2 * 50	50		5	apa	Preizolata	I
	17 VEST	11–12	1981	1999	2 * 65	65	20	40	apa	Preizolata	I
	17 VEST	Bl M11–12	1981	1999	2 * 50	50		5	apa	Preizolata	I
	17 VEST	12–13	1981	1999	2 * 80	65	20	25	apa	Preizolata	I
	17 VEST	Bl M10–13	1981	1999	2 * 50	50		5	apa	Preizolata	I
	17 VEST	13–14	1981	1999	2 * 100	65	20	53	apa	Preizolata	I
	17 VEST	Bl M9A–14	1981	1999	2 * 50	50		7	apa	Preizolata	I
	17 VEST	14–15	1981	1999	2 * 100	80	20	20	apa	Preizolata	I
	17 VEST	Bl M9B–15	1981	1999	2 * 50	50		7	apa	Preizolata	I
	17 VEST	15–16	1981	1999	2 * 100	80	20	20	apa	Preizolata	I
	17 VEST	Bl M9C–16	1981	1999	2 * 50	50		7	apa	Preizolata	I
	17 VEST	16–17	1981	1999	2 * 100	80	20	20	apa	Preizolata	I
	17 VEST	Bl M9D–17	1981	1999	2 * 50	50		7	apa	Preizolata	I
	17 VEST	17–18	1981	1999	2 * 125	80	25	18	apa	Preizolata	I
	17 VEST	Bl M4–18.1	1981	1999	2 * 50	50	20	38	apa	Preizolata	I
	17 VEST	Bl M5–18.1	1981	1999	2 * 50	50		7	apa	Preizolata	I
	17 VEST	18.1–18.2	1981	1999	2 * 65	65	20	49	apa	Preizolata	I
	17 VEST	Bl M6–18.2	1981	1999	2 * 50	50		7	apa	Preizolata	I
	17 VEST	18.2–18.3	1981	1999	2 * 80	65	20	31	apa	Preizolata	I
	17 VEST	Bl M7–18.3	1981	1999	2 * 50	50		7	apa	Preizolata	I
	17 VEST	18.3–PT	1981	1999	2 * 100	65		28	apa	Preizolata	I
42	18 DEMOCRATIEI	PT-1	1963	1999	2 * 200	100	25	31	apa	Preizolata	I
	18 DEMOCRATIEI	1-2	1963	1999	2 * 200	100	25	20	apa	Preizolata	I
	18 DEMOCRATIEI	2-3	1963	1999	2 * 150	100	20	62	apa	Preizolata	I
	18 DEMOCRATIEI	3-BL.4	1963	1999	2 * 50	50	20	28	apa	Preizolata	I
	18 DEMOCRATIEI	3-4	1963	1999	2 * 125	80	20	52	apa	Preizolata	I
	18 DEMOCRATIEI	4-BL.3	1963	1999	2 * 65	50	20	30	apa	Preizolata	I

	18 DEMOCRATIEI	4-5	1963	1999	2 * 100	80	20	40	apa	Preizolata	I
	18 DEMOCRATIEI	5-BL.2	1963	1999	2 * 65	50	20	36	apa	Preizolata	I
	18 DEMOCRATIEI	5-6	1963	1999	2 * 100	80	20	85	apa	Preizolata	I
	18 DEMOCRATIEI	6-BL.1+103ICIM	1963	1999	2 * 65	65	20	106	apa	Preizolata	I
	18 DEMOCRATIEI	2-7	1963	1999	2 * 150	80	20	38	apa	Preizolata	I
	18 DEMOCRATIEI	7-BL.5+6	1963	1999	2 * 100	65		26	apa	Preizolata	I
	18 DEMOCRATIEI	BL.5+6	1963	1999	2 * 50	50	20	84	apa	Preizolata	I
	18 DEMOCRATIEI	7-8	1963	1999	2 * 100	65	20	12	apa	Preizolata	I
	18 DEMOCRATIEI	8-9	1963	1999	2 * 100	65	20	20	apa	Preizolata	I
	18 DEMOCRATIEI	9-BL.7+8+ICIM 2	1963	1999	2 * 65	65	20	44	apa	Preizolata	I
	18 DEMOCRATIEI	8-10	1963	1999	2 * 80	65	20	38	apa	Preizolata	I
	18 DEMOCRATIEI	10-BL.O 7	1963	1999	2 * 40	25		10	apa	Preizolata	I
	18 DEMOCRATIEI	10-11	1963	1999	2 * 80	65	20	18	apa	Preizolata	I
	18 DEMOCRATIEI	11-BL.O 8 + ICIM 1	1963	1999	2 * 50	50	20	76	apa	Preizolata	I
	18 DEMOCRATIEI	PT-12	1963	1999	2 * 200	100	25	47	apa	Preizolata	I
	18 DEMOCRATIEI	12-13	1963	1999	2 * 150	80	25	58	apa	Preizolata	I
	18 DEMOCRATIEI	13-Statie hidrofor	1963	1999	2 * 32	25		21	apa	Preizolata	I
	18 DEMOCRATIEI	13-14	1963	1999	2 * 150	80	25	75	apa	Preizolata	I
	18 DEMOCRATIEI	14-15	1963	1999	2 * 100	65	20	73	apa	Preizolata	I
	18 DEMOCRATIEI	15-BL.11+12	1963	1999	2 * 65	50	20	20	apa	Preizolata	I
	18 DEMOCRATIEI	14-16	1963	1999	2 * 125	80	20	38	apa	Preizolata	I
	18 DEMOCRATIEI	16-Gradinita 1 MAI	1963	1999	2 * 80	50	20	75	apa	Preizolata	I
	18 DEMOCRATIEI	16-17	1963	1999	2 * 80	80	20	23	apa	Preizolata	I
	18 DEMOCRATIEI	17-BL.13+100Gars.	1963	1999	2 * 65	65	20	59	apa	Preizolata	I
	18 DEMOCRATIEI	12-18	1963	1999	2 * 150	80	20	38	apa	Preizolata	I
	18 DEMOCRATIEI	18-BL.10	1963	1999	2 * 80	50		6	apa	Preizolata	I
	18 DEMOCRATIEI	18-19	1963	1999	2 * 150	80	20	27	apa	Preizolata	I
	18 DEMOCRATIEI	19-SC.NR.10 corp A	1963	1999	2 * 40			43	apa	Preizolata	I
	18 DEMOCRATIEI	20-SC.NR.10 corp B	1963	1999	2 * 40			4	apa	Preizolata	I
	18 DEMOCRATIEI	20-21	1963	1999	2 * 150	80	20	88	apa	Preizolata	I
	18 DEMOCRATIEI	21-Gradinita nr.32	1963	1999	2 * 80	50	20	67	apa	Preizolata	I
	18 DEMOCRATIEI	21-22	1963	1999	2 * 150	80	20	18	apa	Preizolata	I
	18 DEMOCRATIEI	22-BL.14	1963	1999	2 * 80	65		13	apa	Preizolata	I
	18 DEMOCRATIEI	22-23	1963	1999	2 * 100	65	20	45	apa	Preizolata	I
	18 DEMOCRATIEI	23-BL.15	1963	1999	2 * 80	65	20	16	apa	Preizolata	I
43	CT 23 AUGUST	56-1		1999	2 * 65	50	20	23	apa	Preizolata	I
	CT 23 AUGUST	58-1		1999	2 * 65	50	-	18	apa	Preizolata	I
	CT 23 AUGUST	1-2		1999	2 * 80	65	20	39	apa	Preizolata	I
	CT 23 AUGUST	62-2		1999	2 * 50	50	-	12	apa	Preizolata	I
	CT 23 AUGUST	2-3		1999	2 * 80	65	20	21	apa	Preizolata	I
	CT 23 AUGUST	57-3		1999	2 * 65	50	-	26	apa	Preizolata	I
	CT 23 AUGUST	3-CT		1999	2 * 100	65	25	103	apa	Preizolata	I
	CT 23 AUGUST	68A-CT		1999	2 * 65	65	-	28	apa	Preizolata	I
44	CT BUCOV	COF-1		2000	2 * 32	-	-	15	apa	Preizolata	I
	CT BUCOV	B1-1		2000	2 * 80	65	-	6	apa	Preizolata	I
	CT BUCOV	1-2		2000	2 * 80	65	20	17	apa	Preizolata	I
	CT BUCOV	B2-2		2000	2 * 80	65	20	22	apa	Preizolata	I
	CT BUCOV	2-3		2000	2 * 100	65	25	18	apa	Preizolata	I
	CT BUCOV	B3-3,1		2000	2 * 80	65	20	8	apa	Preizolata	I
	CT BUCOV	B4-3,1		2000	2 * 80	65	20	25	apa	Preizolata	I
	CT BUCOV	3,1-3		2000	2 * 100	65	20	12	apa	Preizolata	I
	CT BUCOV	3-4		2000	2 * 125	80	25	28	apa	Preizolata	I
	CT BUCOV	C.AL-4		2000	2 * 50	32	20	38	apa	Preizolata	I
	CT BUCOV	4-5		2000	2 * 150	80	25	7	apa	Preizolata	I
	CT BUCOV	A1A2-5		2000	2 * 100	65	-	14	apa	Preizolata	I
	CT BUCOV	5-CT		2000	2 * 150	100	40	11	apa	Preizolata	I
	CT BUCOV	C1C2-CT		2000	2 * 100	65	-	9	apa	Preizolata	I
45	LOCOMOTIVA	PT-1	1975	2000	2 * 50	32	20	103	apa	Preizolata	I
	LOCOMOTIVA	BLOC1-1	1975	2000	2 * 32	32		16	apa	Preizolata	I
	LOCOMOTIVA	BLOC4-1	1975	2000	2 * 32	32		19	apa	Preizolata	I
	LOCOMOTIVA	1-2	1975	2000	2 * 50	32	20	45	apa	Preizolata	I
	LOCOMOTIVA	BLOC 3-2	1975	2000	2 * 32	32		16	apa	Preizolata	I
	LOCOMOTIVA	BLOC 6-2	1975	2000	2 * 32	32		19	apa	Preizolata	I
	LOCOMOTIVA	2-3	1975	2000	2 * 50	32	20	21	apa	Preizolata	I
	LOCOMOTIVA	SEDIU CCCF-3,1	1975	2000	2 * 32	32		12	apa	Preizolata	I
	LOCOMOTIVA	DORMITOR CFR-3.1	1975	2000	2 * 32	32		12	apa	Preizolata	I
	LOCOMOTIVA	3.1-3	1975	2000	2 * 32	32		32	apa	Preizolata	I
	LOCOMOTIVA	3-4	1975	2000	2 * 50	32	20	18	apa	Preizolata	I
	LOCOMOTIVA	BLOC 5-4	1975	2000	2 * 32	32		16	apa	Preizolata	I
	LOCOMOTIVA	4-5	1975	2000	2 * 40	32	20	37	apa	Preizolata	I
	LOCOMOTIVA	BLOC 8-5	1975	2000	2 * 32	32	20	94	apa	Preizolata	I
	LOCOMOTIVA	5-6	1975	2000	2 * 32	32		44	apa	Preizolata	I
	LOCOMOTIVA	BLOC 6 SC.A -6	1975	2000	2 * 25	32		7	apa	Preizolata	I
	LOCOMOTIVA	BLOC 6 SC.B -6	1975	2000	2 * 25	32		7	apa	Preizolata	I
46	MOVILA	PT - 1	2006	2006	2 * 65	50	25	5	apa	Preizolata	I
	MOVILA	1 - 2	2006	2006	2 * 65	50	25	11	apa	Preizolata	I
	MOVILA	2 - 3(Corp D)	2006	2006	2 * 40	40	25	10	apa	Preizolata	I
	MOVILA	2 - 4	2006	2006	2 * 40	40	25	66	apa	Preizolata	I
	MOVILA	4 - 5	2006	2006	2 * 32	25		26	apa	Preizolata	I
	MOVILA	5 - Corp C	2006	2006	2 * 32	25		9	apa	Preizolata	I
	MOVILA	5 - Anexa	2006	2006	2 * 32	25		24	apa	Preizolata	I
	MOVILA	4 - Corp A	2006	2006	2 * 25	25	25	50	apa	Preizolata	I

47	1 - 9 MAI	PT-1	1979	1979	2 * 200	100	65	3	apa	Clasica	C
	1 - 9 MAI	1;2	1979	2000	2 * 100	65	50	25	apa	Preizolata	I+S
	1 - 9 MAI	2-bl.86	1979	1979	2 * 65	50		5	apa	Clasica	S
	1 - 9 MAI	1;3	1979	2008	2 * 150	100	65	28	apa	Preizolata	I
	1 - 9 MAI	3;4	1979	2008	2 * 100	80	50	22	apa	Preizolata	I+S
	1 - 9 MAI	4;5	1979	1979	2 * 80	65	40	22	apa	Clasica	S
	1 - 9 MAI	5;6	1979	1979	2 * 150	80	50	50	apa	Clasica	C+S
	1 - 9 MAI	6;7	1979	1979	2 * 125	80	50	30	apa	Clasica	S
	1 - 9 MAI	7 - 7.1.	1979	1979	2 * 100	80	50	17	apa	Clasica	S
	1 - 9 MAI	7-bl.92	1979	2007	2 * 100	80	50	36	apa	Clasica	C
	1 - 9 MAI	PT-8	1979	1997	2 * 200	100	65	160	apa	Preizolata	I
	1 - 9 MAI	8;9	1979	1979	2 * 80	65	32	14	apa	Clasica	C+S
	1 - 9 MAI	9-bl.71	1979	1979	2 * 65	50		10	apa	Clasica	S
	1 - 9 MAI	8;10	1979	1979	2 * 125	80	50	18	apa	Clasica	C+S
	1 - 9 MAI	10;11	1979	1979	2 * 125	80	50	18	apa	Clasica	S
	1 - 9 MAI	11;12	1979	1979	2 * 100	65	32	22	apa	Clasica	S
	1 - 9 MAI	12;13	1979	1979	2 * 100	65	32	27	apa	Clasica	S
	1 - 9 MAI	13;14	1979	1979	2 * 80	65	32	20	apa	Clasica	S
	1 - 9 MAI	14-bl.81	1979	1979	2 * 50	40	25	10	apa	Clasica	S
	1 - 9 MAI	8;15	1979	1979	2 * 80	65	25	82	apa	Clasica	C+S
	1 - 9 MAI	15;16	1979	1979	2 * 80	65	25	18	apa	Clasica	S
	1 - 9 MAI	16-bl.80	1979	1979	2 * 65	50	25	10	apa	Clasica	S
	1 - 9 MAI	bl.91-Trafo	1979	1979	2 * 50	0		150	apa	Clasica	C
48	1 - 23 AUGUST	PT-1	1981	1981	2 * 150	80	50	22	apa	Clasica	C
	1 - 23 AUGUST	1-2	1981	1981	2 * 100	65	-	30	apa	Clasica	S
	1 - 23 AUGUST	2-Bloc 27F	1981	1981	2 * 65	50	-	19	apa	Clasica	S
	1 - 23 AUGUST	1-3	1981	1981	2 * 100	65	-	2	apa	Clasica	S
	1 - 23 AUGUST	3-4	1981	1981	2 * 100	65	-	19	apa	Clasica	S
	1 - 23 AUGUST	4-Bloc 27C	1981	1981	2 * 80	50	32	19	apa	Clasica	S
	1 - 23 AUGUST	PT-5	1981	1981	2 * 200	100	65	38	apa	Clasica	C,S
	1 - 23 AUGUST	5-Bloc 27B	1981	1981	2 * 65	50	-	2	apa	Clasica	S
	1 - 23 AUGUST	5-6	1981	1981	2 * 200	100	65	5	apa	Clasica	S
	1 - 23 AUGUST	6-7	1981	2007	2 * 200	100	50	34	apa	Clasica	C,S
	1 - 23 AUGUST	7-8	1981	1981	2 * 65	50	-	15	apa	Clasica	S
	1 - 23 AUGUST	8-Bloc 26H	1981	1981	2 * 50	50	-	26	apa	Clasica	S
	1 - 23 AUGUST	7-9	1981	1981	2 * 200	100	65	19	apa	Clasica	C,S
	1 - 23 AUGUST	9-Bloc 26P	1981	1981	2 * 50	50	-	6	apa	Clasica	C,S
	1 - 23 AUGUST	9-10	1981	1981	2 * 125	65	40	158	apa	Clasica	C,S
	1 - 23 AUGUST	10-11	1981	1981	2 * 80	65	-	29	apa	Clasica	S
	1 - 23 AUGUST	11-Bloc 26M	1981	1981	2 * 65	50	-	15	apa	Clasica	S
	1 - 23 AUGUST	9-12	1981	1981	2 * 150	80	50	48	apa	Clasica	C
	1 - 23 AUGUST	12-Bloc 26F	1981	1981	2 * 80	50	-	7	apa	Clasica	S
	1 - 23 AUGUST	12-13	1981	1981	2 * 100	80	50	8	apa	Clasica	S
	1 - 23 AUGUST	13-14	1981	1981	2 * 100	80	50	25	apa	Clasica	S
	1 - 23 AUGUST	14-15	1981	2006	2 * 100	80	50	21	apa	Clasica	C,S
	1 - 23 AUGUST	15-Bloc 26C	1981	2006	2 * 65	65	-	6	apa	Clasica	C,S
	1 - 23 AUGUST	15-16	1981	2006	2 * 125	65	50	17	apa	Clasica	C
	1 - 23 AUGUST	16-Bloc26B	1981	2006	2 * 100	65	-	5	apa	Clasica	C,S
	1 - 23 AUGUST	16-Bloc 26A	1981	2006	2 * 100	50	-	40	apa	Clasica	C
	1 - 23 AUGUST	PT-17	1981	1981	2 * 200	100	65	10	apa	Clasica	C
	1 - 23 AUGUST	17-Bloc 27I	1981	1981	2 * 80	65	-	39	apa	Clasica	C,S
	1 - 23 AUGUST	17-18	1981	1981	2 * 200	100	65	22	apa	Clasica	C
	1 - 23 AUGUST	18-Bloc 27G	1981	1981	2 * 50	40	-	4	apa	Clasica	C,S
	1 - 23 AUGUST	18-18.1.	1981	1981	2 * 200	100	65	28	apa	Clasica	C
	1 - 23 AUGUST	18.1.-19	1981	2008	2 * 200	100	65	10	apa	Preizolata	I
	1 - 23 AUGUST	19-Bloc28A	1981	1981	2 * 80	65	-	3	apa	Clasica	C,S
	1 - 23 AUGUST	19-20	1981	2008	2 * 200	80	50	29	apa	Preizolata	I
	1 - 23 AUGUST	20-21	1981	1981	2 * 80	65	-	35	apa	Clasica	C,S
	1 - 23 AUGUST	20-22	1981	2008	2 * 125	65	40	80	apa	Clasica	C
	1 - 23 AUGUST	22-23	1981	1981	2 * 125	65	-	25	apa	Clasica	C,S
	1 - 23 AUGUST	23-24	1981	1981	2 * 80	50	-	26	apa	Clasica	S
	1 - 23 AUGUST	24-Bloc 28I	1981	1981	2 * 80	50	-	12	apa	Clasica	S
	1 - 23 AUGUST	22-25	1981	1981	2 * 125	65	40	44	apa	Clasica	C
	1 - 23 AUGUST	25-Bloc 28C	1981	1981	2 * 80	50	-	17	apa	Clasica	C,S
	1 - 23 AUGUST	25-26	1981	1981	2 * 100	50	32	13	apa	Clasica	C
	1 - 23 AUGUST	26-Bloc 28D	1981	1981	2 * 80	50	-	7	apa	Clasica	C,S
	1 - 23 AUGUST	26-Bloc28E	1981	1981	2 * 80	50	32	28	apa	Clasica	C,S
49	1 - CENTRU	(D+C)-1	1980	1980	2 * 150	100	65	55	apa	Clasica	C
	1 - CENTRU	(D+C)-1	1980	1980	2 * 150	100	65	26	apa	Clasica	S
	1 - CENTRU	(D+C)-2	1980	1980	2 * 150	100	65	79	apa	Clasica	C
	1 - CENTRU	(D+C)-2	1980	1980	2 * 150	100	65	42	apa	Clasica	S
	1 - CENTRU	(D+C)-3	1980	1980	2 * 125	65	40	60	apa	Clasica	C
	1 - CENTRU	(D+C)-3	1980	1980	2 * 125	65	40	26	apa	Clasica	S
	1 - CENTRU	3-4	1980	1980	2 * 100	50		30	apa	Clasica	C
	1 - CENTRU	3-4	1980	1980	2 * 100	50		30	apa	Clasica	S
	1 - CENTRU	3-5	1980	1980	2 * 80	50		30	apa	Clasica	C
	1 - CENTRU	3-5	1980	1980	2 * 80	50		30	apa	Clasica	S
	1 - CENTRU	PT 1C-6	1980	1980	2 * 200	100	65	7	apa	Clasica	C
	1 - CENTRU	PT 1C-6	1980	1980	2 * 200	100	65	15	apa	Clasica	S
	1 - CENTRU	6-(D+C)1	1980	1980	2 * 150	80	50	20	apa	Clasica	C
	1 - CENTRU	6-(D+C)1	1980	1980	2 * 150	80	50	10	apa	Clasica	S
	1 - CENTRU	(D+C)-CINEMA	1980	1980	2 * 80			35	apa	Clasica	C

	1 - CENTRU	(D+C)1-11	1980	1980	2 * 125	65	40	12	apa	Clasica	S
	1 - CENTRU	11-12	1980	1980	2 * 100	50	32	23	apa	Clasica	S
	1 - CENTRU	12-13	1980	1980	2 * 80	40	25	15	apa	Clasica	S
	1 - CENTRU	(D+C)1+14	1980	1980	2 * 100	65	40	90	apa	Clasica	S
	1 - CENTRU	14-15	1980	1980	2 * 80	50	32	20	apa	Clasica	S
	1 - CENTRU	6-7	1980	1980	2 * 150	80	40	125	apa	Clasica	C
	1 - CENTRU	7-8	1980	1980	2 * 100	65	32	10	apa	Clasica	C
	1 - CENTRU	7-8	1980	1980	2 * 100	65	32	5	apa	Clasica	S
	1 - CENTRU	8-9	1980	1980	2 * 80	50		20	apa	Clasica	S
	1 - CENTRU	9-BL.K15	1980	1980	2 * 65	50		10	apa	Clasica	C
	1 - CENTRU	9-BL.K15	1980	1980	2 * 65	50		10	apa	Clasica	S
	1 - CENTRU	7-10	1980	1980	2 * 100	50	32	80	apa	Clasica	C
	1 - CENTRU	CV4-Grad Esperia	2010	2010	2 * 50	32	20	24	apa	Preizolata	I
50	1 - MIHAI BRAVU	PT - 1	1976	1976	2 * 125	100	65	23	apa	Clasica	C/S
	1 - MIHAI BRAVU	1-1"	1976	1976	2 * 65	50	32	18	apa	Clasica	S
	1 - MIHAI BRAVU	PT - 2	1976	1976	2 * 200	100	65	3	apa	Clasica	C
	1 - MIHAI BRAVU	2-CV bl.6C	1976	2010	2 * 125	80	50	83	apa	Preizolata	I
	1 - MIHAI BRAVU	CV bl. 6C - 3	1976	1976	2 * 125	80	50	15	apa	Clasica	S
	1 - MIHAI BRAVU	3-4	1976	1976	2 * 125	80	50	23	apa	Clasica	S
	1 - MIHAI BRAVU	4-5	1976	1976	2 * 125	80	50	25	apa	Clasica	S
	1 - MIHAI BRAVU	5-6	1976	1976	2 * 125	80	50	23	apa	Clasica	S
	1 - MIHAI BRAVU	6-7	1976	1976	2 * 125	80	50	12	apa	Clasica	S
	1 - MIHAI BRAVU	7-8	1976	1976	2 * 100	65		24	apa	Clasica	S
	1 - MIHAI BRAVU	7-9	1976	1976	2 * 100	65		40	apa	Clasica	C/S
	1 - MIHAI BRAVU	9-10	1976	1976	2 * 80	50		12	apa	Clasica	S
	1 - MIHAI BRAVU	8-11	1976	1976	2 * 65	50		20	apa	Clasica	C/S
	1 - MIHAI BRAVU	2-12	1976	1976	2 * 200	100	65	34	apa	Clasica	C
	1 - MIHAI BRAVU	12-13	1976	1976	2 * 100	65	40	15	apa	Clasica	C/S
	1 - MIHAI BRAVU	13-14	1976	1976	2 * 100	65	40	25	apa	Clasica	S
	1 - MIHAI BRAVU	14-15	1976	1976	2 * 100	65	40	30	apa	Clasica	S
	1 - MIHAI BRAVU	15-16	1976	1976	2 * 80	65	40	25	apa	Clasica	S
	1 - MIHAI BRAVU	16-17	1976	1976	2 * 80	65	40	23	apa	Clasica	S
	1 - MIHAI BRAVU	17-18	1976	1976	2 * 65	50	32	23	apa	Clasica	S
	1 - MIHAI BRAVU	18-19	1976	1976	2 * 65	50	32	17	apa	Clasica	S
	1 - MIHAI BRAVU	12-20	1976	1976	2 * 150	100	40	41	apa	Clasica	C/S
	1 - MIHAI BRAVU	20-21	1976	1976	2 * 100	65	40	23	apa	Clasica	S
	1 - MIHAI BRAVU	21-22	1976	1976	2 * 100	65	40	25	apa	Clasica	S
	1 - MIHAI BRAVU	22-23	1976	1976	2 * 80	65	40	20	apa	Clasica	S
	1 - MIHAI BRAVU	23-24	1976	1976	2 * 65	50	32	60	apa	Clasica	C/S
	1 - MIHAI BRAVU	PT- 25	1976	1976	2 * 150	100	65	57	apa	Clasica	C
	1 - MIHAI BRAVU	25-26	1976	1976	2 * 65	65	65	24	apa	Clasica	C
	1 - MIHAI BRAVU	26-27	1976	1976	2 * 50	50		10	apa	Clasica	S
	1 - MIHAI BRAVU	25-28	1976	2008	2 * 150	100	65	37	apa	Preizolata	I
	1 - MIHAI BRAVU	28-29	1976	2007	2 * 65	50	32	24	apa	Clasica	C/S
	1 - MIHAI BRAVU	29-30	1976	1976	2 * 65	50	25	28	apa	Clasica	S
	1 - MIHAI BRAVU	28-31	1976	1976	2 * 100	65	50	17	apa	Clasica	C/S
	1 - MIHAI BRAVU	31-32	1976	1976	2 * 100	50	50	18	apa	Clasica	S
	1 - MIHAI BRAVU	32-33	1976	1976	2 * 100	65	50	42	apa	Clasica	C/S
	1 - MIHAI BRAVU	33-34	1976	1976	2 * 80	65	40	19	apa	Clasica	S
	1 - MIHAI BRAVU	34-35	1976	1976	2 * 65	65	32	17	apa	Clasica	S
	1 - MIHAI BRAVU	28-36	1976	1976	2 * 150	100	65	90	apa	Clasica	C
	1 - MIHAI BRAVU	36-37	1976	1976	2 * 100	65	40	25	apa	Clasica	C/S
	1 - MIHAI BRAVU	37-38	1976	1976	2 * 80	65	40	26	apa	Clasica	S
	1 - MIHAI BRAVU	38-39	1976	1976	2 * 80	65	40	11	apa	Clasica	S
	1 - MIHAI BRAVU	39-40	1976	1976	2 * 50	50		8	apa	Clasica	C/S
	1 - MIHAI BRAVU	39-41	1976	1976	2 * 80	50		18	apa	Clasica	C/S
	1 - MIHAI BRAVU	36-42	1976	1976	2 * 125	80	50	40	apa	Clasica	C/S
	1 - MIHAI BRAVU	42-43	1976	1976	2 * 100	65	40	30	apa	Clasica	S
	1 - MIHAI BRAVU	43-44	1976	1976	2 * 80	65	40	24	apa	Clasica	S
	1 - MIHAI BRAVU	44-45	1976	1976	2 * 80	65	40	35	apa	Clasica	C/S
	1 - MIHAI BRAVU	9-9"	1976	1976	2 * 65	50		25	apa	Clasica	S
	1 - MIHAI BRAVU	10-10"	1976	1976	2 * 65	50		25	apa	Clasica	S
	1 - MIHAI BRAVU	11-11"	1976	1976	2 * 65	50		25	apa	Clasica	S
	1 - MIHAI BRAVU	45-45"	1976	1976	2 * 65	50		25	apa	Clasica	S
51	2 - 9 MAI	PT2-1	1980	1980	2 * 200	100	65	17	apa	Clasica	C
	2 - 9 MAI	1-2	1980	1980	2 * 200	100	65	20	apa	Clasica	C
	2 - 9 MAI	2-3	1980	1980	2 * 200	100	65	22	apa	Clasica	C
	2 - 9 MAI	3-4	1980	1980	2 * 200	100	65	13	apa	Clasica	C
	2 - 9 MAI	4-5	1980	1980	2 * 200	100	65	18	apa	Clasica	C+S
	2 - 9 MAI	5-6	1980	1980	2 * 200	100	65	27	apa	Clasica	S
	2 - 9 MAI	6-7	1980	1980	2 * 200	100	65	24	apa	Clasica	S
	2 - 9 MAI	7-8	1980	1980	2 * 200	100	65	17	apa	Clasica	C+S
	2 - 9 MAI	8-9	1980	1980	2 * 80	65		22	apa	Clasica	C+S
	2 - 9 MAI	9-10	1980	1980	2 * 80	65		20	apa	Clasica	S
	2 - 9 MAI	10-BL13sc.A+B	1980	1980	2 * 65	65		14	apa	Clasica	S
	2 - 9 MAI	4-11	1980	1980	2 * 125	80	50	17	apa	Clasica	C
	2 - 9 MAI	11-12	1980	1980	2 * 125	80	50	59	apa	Clasica	C+S
	2 - 9 MAI	12-13	1980	1980	2 * 100	80	50	28	apa	Clasica	S
	2 - 9 MAI	13-14	1980	1980	2 * 80	50	32	23	apa	Clasica	C+S
	2 - 9 MAI	14-BL18	1980	1980	2 * 50	40	25	9	apa	Clasica	C+S
	2 - 9 MAI	14-BL25	1980	1980	2 * 50	40	25	18	apa	Clasica	C+S
	2 - 9 MAI	8-8A1	1980	1980	2 * 150	65	40	50	apa	Clasica	C

	2 - 9 MAI	8A1-8A2	1980	1980	2 * 150	65	40	23	apa	Clasica	C
	2 - 9 MAI	8A2-15	1980	2000	2 * 100	65	40	95	apa	Preizolata	I
	2 - 9 MAI	15-16	1980	1980	2 * 80	50	32	85	apa	Clasica	C+S
	2 - 9 MAI	16-BL12A	1980	1980	2 * 65	40	25	13	apa	Clasica	S
	2 - 9 MAI	15-BL11	1980	1980	2 * 65	50	32	38	apa	Clasica	C+S
	2 - 9 MAI	2-28(BL26A+26B)	1980	1980	2 * 65	50	32	51	apa	Clasica	C+S
	2 - 9 MAI	2-BL22sc.A	1980	1980	2 * 50	40	25	9	apa	Clasica	C+S
	2 - 9 MAI	3-BL22sc.B	1980	1980	2 * 50	40	25	9	apa	Clasica	C+S
	2 - 9 MAI	11-BL16	1980	1980	2 * 50	40		29	apa	Clasica	C+S
	2 - 9 MAI	1-17	1980	1980	2 * 200	100	65	44	apa	Clasica	C
	2 - 9 MAI	17-18	1980	1980	2 * 200	100	65	143	apa	Clasica	C
	2 - 9 MAI	18-19	1980	1980	2 * 80	65		17	apa	Clasica	C+S
	2 - 9 MAI	19-20	1980	1980	2 * 80	65		30	apa	Clasica	S
	2 - 9 MAI	20-21	1980	1980	2 * 80	65		22	apa	Clasica	S
	2 - 9 MAI	21-22	1980	1980	2 * 80	65		30	apa	Clasica	S
	2 - 9 MAI	22-BL42	1980	1980	2 * 50	40		15	apa	Clasica	S
	2 - 9 MAI	17-23	1980	1980	2 * 125	80	50	21	apa	Clasica	C+S
	2 - 9 MAI	23-24	1980	1980	2 * 125	80	50	24	apa	Clasica	S
	2 - 9 MAI	24-25	1980	1980	2 * 100	80	50	24	apa	Clasica	S
	2 - 9 MAI	25-26	1980	1980	2 * 100	80	50	24	apa	Clasica	S
	2 - 9 MAI	26-27	1980	1980	2 * 100	65		44	apa	Clasica	C+S
	2 - 9 MAI	27-28	1980	1980	2 * 100	65		28	apa	Clasica	S
	2 - 9 MAI	28-29	1980	1980	2 * 100	65		24	apa	Clasica	S
	2 - 9 MAI	29-BL43sc.A+B	1980	1980	2 * 65	50		20	apa	Clasica	S
	2 - 9 MAI	PT-30	1980	1980	2 * 125	100	65	3	apa	Clasica	C
	2 - 9 MAI	30-31	1980	2009	2 * 80	80		32	apa	Preizolata	I+S
	2 - 9 MAI	31-32	1980	1980	2 * 80	65		5	apa	Clasica	S
	2 - 9 MAI	31-BL29	1980	1980	2 * 65	50		22	apa	Clasica	C+S
	2 - 9 MAI	32-BL27	1980	1980	2 * 65	50		11	apa	Clasica	C+S
	2 - 9 MAI	30-33	1980	1980	2 * 80	65		19	apa	Clasica	C+S
	2 - 9 MAI	33-34	1980	1980	2 * 65	50		27	apa	Clasica	S
	2 - 9 MAI	34-BL39Csc.A+B	1980	1980	2 * 65	50		16	apa	Clasica	S
	2 - 9 MAI	PT- CV 35	1980	1980	2 * 100	50	32	120	apa	Clasica	C
	2 - 9 MAI	CV 35-Sc Basarabescu	1980	2008	2 * 100	50	32	75	apa	Preizolata	I
52	2 - 23 AUGUST	PT-1	1988	1988	2 * 250	100	65	5	apa	Clasica	C
	2 - 23 AUGUST	1-2	1988	1988	2 * 200	100	65	3	apa	Clasica	C
	2 - 23 AUGUST	2-3	1988	1988	2 * 200	100	65	25	apa	Clasica	C
	2 - 23 AUGUST	3-BL.3D1	1988	1988	2 * 80	65	40	10	apa	Clasica	C+S
	2 - 23 AUGUST	3-4	1988	1988	2 * 200	100	65	32	apa	Clasica	C
	2 - 23 AUGUST	4-BL.3D2	1988	1988	2 * 80	65	40	12	apa	Clasica	C+S
	2 - 23 AUGUST	4-5	1988	1988	2 * 150	100	65	200	apa	Clasica	C+S
	2 - 23 AUGUST	5-6	1988	1988	2 * 80	50		10	apa	Clasica	C+S
	2 - 23 AUGUST	6-BL.10D	1988	1988	2 * 80	50		25	apa	Clasica	S
	2 - 23 AUGUST	5-7	1988	1988	2 * 80	50		30	apa	Clasica	C+S
	2 - 23 AUGUST	7-BL.10E1	1988	1988	2 * 80	50		25	apa	Clasica	S
	2 - 23 AUGUST	2-8	1988	1988	2 * 125	80	50	20	apa	Clasica	C+S
	2 - 23 AUGUST	8-9	1988	1988	2 * 100	80	50	50	apa	Clasica	S
	2 - 23 AUGUST	9-BL.3B	1988	1988	2 * 80	65	40	20	apa	Clasica	S
	2 - 23 AUGUST	1-10	1988	2002	2 * 250	100	65	50	apa	Preizolata	I
	2 - 23 AUGUST	10-BL.3A	1988	1988	2 * 80	65	40	10	apa	Clasica	C+S
	2 - 23 AUGUST	10-11	1988	1988	2 * 200	100	65	30	apa	Clasica	C+S
	2 - 23 AUGUST	11-12	1988	1988	2 * 200	100	65	2	apa	Clasica	S
	2 - 23 AUGUST	12-13	1988	1988	2 * 200	100	65	20	apa	Clasica	C+S
	2 - 23 AUGUST	13-14	1988	2009	2 * 200	100	65	50	apa	Clasica	C
	2 - 23 AUGUST	14-15	1988	1988	2 * 200	100	65	30	apa	Clasica	C
	2 - 23 AUGUST	15-16	1988	2007	2 * 150	80	50	145	apa	Preizolata	I
	2 - 23 AUGUST	16-17	1988	2006	2 * 150	80	50	50	apa	Clasica	C
	2 - 23 AUGUST	17-18	1988	2006	2 * 125	80	50	25	apa	Clasica	C
	2 - 23 AUGUST	17-18,1.	1988	2010	2 * 100	65	40	45	apa	Preizolata	I
	2 - 23 AUGUST	18-19	1988	1988	2 * 100	65	40	65	apa	Clasica	C+S
	2 - 23 AUGUST	18-BL.1G	1988	1988	2 * 80	65	40	25	apa	Clasica	C+S
	2 - 23 AUGUST	17-20 (1F1)	1988	2006	2 * 80	65	40	20	apa	Clasica	C+S
	2 - 23 AUGUST	16-21	1988	1988	2 * 150	80	50	25	apa	Clasica	C+S
	2 - 23 AUGUST	21-22	1988	1988	2 * 125	80	50	30	apa	Clasica	S
	2 - 23 AUGUST	22-23	1988	1988	2 * 100	65	40	25	apa	Clasica	S
	2 - 23 AUGUST	23-24	1988	1988	2 * 80	65	40	55	apa	Clasica	C+S
	2 - 23 AUGUST	24-BL.1A	1988	1988	2 * 65	50		30	apa	Clasica	S
	2 - 23 AUGUST	PT-25	1988	1988	2 * 200	100	65	20	apa	Clasica	C
	2 - 23 AUGUST	25-BL.3G	1988	1988	2 * 65	50	32	30	apa	Clasica	C+S
	2 - 23 AUGUST	25-BL.3K	1988	1988	2 * 65	50	32	60	apa	Clasica	C+S
	2 - 23 AUGUST	25-26	1988	1988	2 * 65	50	32	10	apa	Clasica	C+S
	2 - 23 AUGUST	26-27	1988	1988	2 * 65	50	32	25	apa	Clasica	S
	2 - 23 AUGUST	27-BL.3J	1988	1988	2 * 50	50	32	20	apa	Clasica	S
	2 - 23 AUGUST	13-Bl 2C	1988	1988	2 * 125	80	50	40	apa	Clasica	C
	2 - 23 AUGUST	Bl 2C-Bl 2B	1988	1988	2 * 80	65	40	30	apa	Clasica	C+S
	2 - 23 AUGUST	14-Bl 2A1;2A2	1988	1988	2 * 80	50	40	18	apa	Clasica	C+S
	2 - 23 AUGUST	15-Bl 2H2;2H1	1988	2007	2 * 80	50	40	17	apa	Preizolata	I+S
53	2 MIHAI BRAVU	PT-1	1979	1979	2 * 250	100	65	3	apa	Clasica	C
	2 MIHAI BRAVU	1-2	1979	1979	2 * 250	100	65	4	apa	Clasica	C
	2 MIHAI BRAVU	2-3	1979	1979	2 * 80	65		14	apa	Clasica	C+S
	2 MIHAI BRAVU	3-4	1979	1979	2 * 80	65		24	apa	Clasica	S
	2 MIHAI BRAVU	4-5	1979	1979	2 * 65	50		27	apa	Clasica	S

	2 MIHAI BRAVU	1-6	1979	1979	2 * 125	100		14	apa	Clasica	C
	2 MIHAI BRAVU	6-7	1979	1979	2 * 80	65		27	apa	Clasica	C+S
	2 MIHAI BRAVU	7-8	1979	1979	2 * 65	50		13	apa	Clasica	S
	2 MIHAI BRAVU	8-9	1979	1979	2 * 65	50		13	apa	Clasica	S
	2 MIHAI BRAVU	6-16	1979	1979	2 * 125	100	50	21	apa	Clasica	C+S
	2 MIHAI BRAVU	16-17	1979	1979	2 * 125	100	65	22	apa	Clasica	C+S
	2 MIHAI BRAVU	17-18	1979	2006	2 * 100	65		29	apa	Clasica	C+S
	2 MIHAI BRAVU	18-19	1979	1979	2 * 80	65		14	apa	Clasica	S
	2 MIHAI BRAVU	19-20	1979	1979	2 * 65	50		21	apa	Clasica	S
	2 MIHAI BRAVU	PT-21	1979	1979	2 * 250	100	65	50	apa	Clasica	C
	2 MIHAI BRAVU	21-22	1979	2007	2 * 250	100	65	20	apa	Preizolata	I
	2 MIHAI BRAVU	22-23	1979	2007	2 * 65	40	25	60	apa	Preizolata	I
	2 MIHAI BRAVU	22-24	1979	2007	2 * 125	65	40	54	apa	Preizolata	I
	2 MIHAI BRAVU	24-25	1979	1979	2 * 65	40	25	22	apa	Clasica	C+S
	2 MIHAI BRAVU	24-26	1979	1979	2 * 100	50	32	27	apa	Clasica	C+S
	2 MIHAI BRAVU	26-27	1979	1979	2 * 80	50	32	23	apa	Clasica	S
	2 MIHAI BRAVU	27-28	1979	1979	2 * 65	50	32	43	apa	Clasica	S
	2 MIHAI BRAVU	28-29	1979	1979	2 * 50	32		10	apa	Clasica	S
	2 MIHAI BRAVU	21-30	1979	1979	2 * 250	100	65	20	apa	Clasica	C
	2 MIHAI BRAVU	30-31	1979	1979	2 * 50	50		20	apa	Clasica	C+S
	2 MIHAI BRAVU	30-32	1979	1979	2 * 150	100	65	72	apa	Clasica	C
	2 MIHAI BRAVU	32-33	1979	2006	2 * 80	50	32	27	apa	Clasica	C+S
	2 MIHAI BRAVU	33-34	1979	1979	2 * 80	50	32	28	apa	Clasica	C+S
	2 MIHAI BRAVU	34-35	1979	1979	2 * 80	50	32	45	apa	Clasica	C+S
	2 MIHAI BRAVU	35-36	1979	1979	2 * 66	50	32	34	apa	Clasica	S
	2 MIHAI BRAVU	36-37	1979	1979	2 * 40	25		23	apa	Clasica	S
	2 MIHAI BRAVU	32-32.1	1979	2014	2 * 150	100	65	56	apa	Preizolata	I
	2 MIHAI BRAVU	32.1 - 38	1979	1979	2 * 150	100	65	14	apa	Clasica	C
	2 MIHAI BRAVU	38-39	1979	1979	2 * 100	80	50	12	apa	Clasica	C
	2 MIHAI BRAVU	39-40	1979	1979	2 * 65	65		8	apa	Clasica	S
	2 MIHAI BRAVU	40-41	1979	1979	2 * 65	50		27	apa	Clasica	S
	2 MIHAI BRAVU	41-42	1979	1979	2 * 50	40		15	apa	Clasica	S
	2 MIHAI BRAVU	39-43	1979	2006	2 * 80	50	40	53	apa	Clasica	C+S
	2 MIHAI BRAVU	38-44	1979	2009	2 * 100	65	40	47	apa	Clasica	C
	2 MIHAI BRAVU	44-45	1979	1979	2 * 65	50	40	30	apa	Clasica	C+S
	2 MIHAI BRAVU	45-45"	1979	1979	2 * 65	50	40	25	apa	Clasica	S
	2 MIHAI BRAVU	5-5"	1979	1979	2 * 65	50		25	apa	Clasica	S
	2 MIHAI BRAVU	43-43"	1979	1979	2 * 65	50	32	28	apa	Clasica	S
	2 MIHAI BRAVU	16-16"	1979	1979	2 * 65	50		25	apa	Clasica	C+S
	2 MIHAI BRAVU	17-17"	1979	1979	2 * 50	50		20	apa	Clasica	S
	2 MIHAI BRAVU	10"-11"	1979	1979	2 * 40	32		10	apa	Clasica	C+S
54	3 - 9 MAI	PT-1	1979	2000	2 * 200	100	65	30	apa	Clasica	C
	3 - 9 MAI	1;2	1979	2000	2 * 200	100	65	30	apa	Clasica	C
	3 - 9 MAI	1-bl.56,sc.B	1979	2000	2 * 50	40		8	apa	Clasica	C
	3 - 9 MAI	2-bl.56,sc.A	1979	2000	2 * 50	40		8	apa	Clasica	C
	3 - 9 MAI	2-bl.60	1979	2000	2 * 50	40		8	apa	Clasica	C
	3 - 9 MAI	2;3	1979	2000	2 * 200	100	65	47	apa	Clasica	C
	3 - 9 MAI	3;4	1979	1979	2 * 100	80		23	apa	Clasica	C+S
	3 - 9 MAI	4;5	1979	1979	2 * 100	80		28	apa	Clasica	S
	3 - 9 MAI	5-bl.51	1979	1979	2 * 80	50		26	apa	Clasica	C+S
	3 - 9 MAI	3;6	1979	1979	2 * 100	80	50	11	apa	Clasica	S
	3 - 9 MAI	6;7	1979	1979	2 * 100	80	50	27	apa	Clasica	S
	3 - 9 MAI	7;8	1979	1979	2 * 100	80	50	18	apa	Clasica	S
	3 - 9 MAI	8;9	1979	1979	2 * 80	65	40	27	apa	Clasica	S
	3 - 9 MAI	9-bl.46	1979	1979	2 * 65	40		12	apa	Clasica	S
	3 - 9 MAI	3;10	1979	1979	2 * 150	80	50	45	apa	Clasica	C+S
	3 - 9 MAI	10;11	1979	1979	2 * 80	65		26	apa	Clasica	S
	3 - 9 MAI	11;12	1979	1979	2 * 80	65		51	apa	Clasica	C+S
	3 - 9 MAI	12-bl.3	1979	1979	2 * 65	50		15	apa	Clasica	S
	3 - 9 MAI	10-bl.61	1979	1979	2 * 50	65		41	apa	Clasica	C+S
	3 - 9 MAI	10;13	1979	1979	2 * 100	80	50	6	apa	Clasica	S
	3 - 9 MAI	13;14	1979	1979	2 * 100	80	50	27	apa	Clasica	S
	3 - 9 MAI	14.1 - Imobil Aleea Prislop, nr. 4A	1979	2016	2 * 40	40	25	30	apa	Preizolata	I
	3 - 9 MAI	14;15	1979	1979	2 * 100	65		47	apa	Clasica	C+S
	3 - 9 MAI	15;16	1979	1979	2 * 80	65		23	apa	Clasica	S
	3 - 9 MAI	16-bl.9	1979	1979	2 * 80	65		15	apa	Clasica	S
	3 - 9 MAI	PT-17	1979	1979	2 * 200	100	65	40	apa	Clasica	C
	3 - 9 MAI	17;18	1979	1979	2 * 100	80	50	20	apa	Clasica	C+S
	3 - 9 MAI	18;19	1979	1979	2 * 100	80	50	28	apa	Clasica	S
	3 - 9 MAI	19;20	1979	1979	2 * 100	80	50	21	apa	Clasica	S
	3 - 9 MAI	20 - 20,1	1979	2007	2 * 80	65	40	20	apa	Preizolata	C
	3 - 9 MAI	20 - 20.1	1979	2007	2 * 80	65	40	21	apa	Preizolata	I
	3 - 9 MAI	20,1 - ;21	1979	1979	2 * 80	65	40	15	apa	Clasica	S
	3 - 9 MAI	21-bl.52	1979	1979	2 * 65	50		12	apa	Clasica	C+S
	3 - 9 MAI	17;22	1979	1979	2 * 80	65		20	apa	Clasica	S
	3 - 9 MAI	22;23	1979	1979	2 * 80	65		27	apa	Clasica	S
	3 - 9 MAI	23;24	1979	1979	2 * 65	50		20	apa	Clasica	S
	3 - 9 MAI	24;25	1979	1979	2 * 65	50		27	apa	Clasica	S
	3 - 9 MAI	25-bl.59	1979	1979	2 * 65	50		11	apa	Clasica	C
	3 - 9 MAI	17;26	1979	1979	2 * 200	100	65	41	apa	Clasica	C+S
	3 - 9 MAI	26;27	1979	1979	2 * 125	80	50	18	apa	Clasica	S

	3 - 9 MAI	27;28	1979	1979	2 * 100	80	50	20	apa	Clasica	S
	3 - 9 MAI	28;29	1979	1979	2 * 100	65		24	apa	Clasica	S
	3 - 9 MAI	29;30	1979	1979	2 * 100	65		18	apa	Clasica	S
	3 - 9 MAI	30;31	1979	1979	2 * 80	65		27	apa	Clasica	S
	3 - 9 MAI	31;32	1979	1979	2 * 80	65		25	apa	Clasica	S
	3 - 9 MAI	32;33	1979	1979	2 * 65	50		25	apa	Clasica	S
	3 - 9 MAI	33-bl.66	1979	1979	2 * 50	40		12	apa	Clasica	C+S
	3 - 9 MAI	26;34	1979	1979	2 * 100	80	50	37	apa	Clasica	S
	3 - 9 MAI	34;35	1979	1979	2 * 80	65		23	apa	Clasica	C+S
	3 - 9 MAI	35;36	1979	1979	2 * 80	65		26	apa	Clasica	S
	3 - 9 MAI	36;37	1979	1979	2 * 80	65		23	apa	Clasica	S
	3 - 9 MAI	37;38	1979	1979	2 * 65	50		24	apa	Clasica	S
	3 - 9 MAI	38-bl.67B	1979	1979	2 * 50	40		15	apa	Clasica	C+S
	3 - 9 MAI	26;39	1979	1979	2 * 100	80		25	apa	Clasica	S
	3 - 9 MAI	39;40	1979	1979	2 * 80	65		20	apa	Clasica	S
	3 - 9 MAI	40;41	1979	1979	2 * 80	65		20	apa	Clasica	S
	3 - 9 MAI	41-41.1.	1979	1979	2 * 65	50		12	apa	Clasica	C
	3 - 9 MAI	41.1.-bl.78	1979	2010	2 * 65	50		12	apa	Clasica	S
	3 - 9 MAI	39;42	1979	1979	2 * 80	65		3	apa	Clasica	S
	3 - 9 MAI	42;43	1979	1979	2 * 80	65		24	apa	Clasica	S
	3 - 9 MAI	43;44	1979	1979	2 * 80	65		28	apa	Clasica	C+S
	3 - 9 MAI	44-bl.79	1979	1979	2 * 65	50		26	apa	Clasica	C
	3 - 9 MAI	PT - 45	1979	1979	2 * 150	50	32	34	apa	Clasica	C+S
	3 - 9 MAI	45 - T16	1979	1979	2 * 150	50	32	6	apa	Clasica	C
	3 - 9 MAI	45 - 46	1979	1979	2 * 150	50	32	15	apa	Clasica	C
	3 - 9 MAI	46 - 47	1979	1979	2 * 100	40	25	15	apa	Clasica	C+S
	3 - 9 MAI	47 - T1	1979	1979	2 * 50	40	25	7	apa	Clasica	C
	3 - 9 MAI	47 - 48	1979	1979	2 * 80	40	25	17	apa	Clasica	C+S
	3 - 9 MAI	48 - T2	1979	1979	2 * 50	40	25	7	apa	Clasica	C
	3 - 9 MAI	48 - 49	1979	1979	2 * 80	40	25	14	apa	Clasica	C+S
	3 - 9 MAI	49 - T3	1979	1979	2 * 50	40	25	15	apa	Clasica	C
	3 - 9 MAI	49 - 50	1979	1979	2 * 80	40	25	7	apa	Clasica	C+S
	3 - 9 MAI	50 - T4	1979	1979	2 * 50	40	25	8	apa	Clasica	C
	3 - 9 MAI	50 - 51	1979	1979	2 * 80	40	25	17	apa	Clasica	C+S
	3 - 9 MAI	51 - T5	1979	1979	2 * 50	40	25	8	apa	Clasica	C
	3 - 9 MAI	51 - 52	1979	1979	2 * 50	32	20	17	apa	Clasica	C+S
	3 - 9 MAI	52 - T6	1979	1979	2 * 50	32	20	8	apa	Clasica	C+S
	3 - 9 MAI	52 - T7	1979	1979	2 * 40	32	20	25	apa	Clasica	C
	3 - 9 MAI	46 - 53	1979	1979	2 * 100	40	25	9	apa	Clasica	C+S
	3 - 9 MAI	53 - T15	1979	1979	2 * 50	40	25	6	apa	Clasica	C
	3 - 9 MAI	53 - 54	1979	1979	2 * 100	50	32	17	apa	Clasica	C+S
	3 - 9 MAI	54 - T14	1979	1979	2 * 50	50	32	6	apa	Clasica	C
	3 - 9 MAI	54 - 55	1979	1979	2 * 80	40	25	17	apa	Clasica	C+S
	3 - 9 MAI	55 - T13	1979	1979	2 * 50	40	25	6	apa	Clasica	C
	3 - 9 MAI	55 - 56	1979	1979	2 * 80	40	25	28	apa	Clasica	C+S
	3 - 9 MAI	56 - T12	1979	1979	2 * 80	40	25	16	apa	Clasica	C
	3 - 9 MAI	56 - 57	1979	1979	2 * 80	40	25	14	apa	Clasica	C+S
	3 - 9 MAI	57 - T11	1979	1979	2 * 50	40	25	8	apa	Clasica	C
	3 - 9 MAI	57 - 58	1979	1979	2 * 50	40	25	18	apa	Clasica	C+S
	3 - 9 MAI	58 - T10	1979	1979	2 * 50	40	25	8	apa	Clasica	C
	3 - 9 MAI	58 - 59	1979	1979	2 * 50	40	25	18	apa	Clasica	C+S
	3 - 9 MAI	59 - T9	1979	1979	2 * 50	40	25	8	apa	Clasica	C+S
	3 - 9 MAI	59 - T8	1979	1979	2 * 40	32	20	24	apa	Clasica	C
55	3 CENTRU	PT3 - 1	1988	1988	2 * 150	100	65	16	apa	Clasica	C
	3 CENTRU	1 - 2	1988	1988	2 * 125	80	32	45	apa	Clasica	C
	3 CENTRU	2 - 3	1988	1988	2 * 65	50	32	34	apa	Clasica	C
	3 CENTRU	3- BL.33A2	1988	1988	2 * 65	50	32	8	apa	Clasica	C
	3 CENTRU	3-BL.33A2	1988	1988	2 * 65	50	32	2	apa	Clasica	S
	3 CENTRU	3-BL.33A1	1988	1988	2 * 65	50	32	8	apa	Clasica	C
	3 CENTRU	3-BL.33A1	1988	1988	2 * 65	50	32	2	apa	Clasica	S
	3 CENTRU	2-4	1988	1988	2 * 80	50	32	10	apa	Clasica	C
	3 CENTRU	2-4	1988	1988	2 * 80	50	32	5	apa	Clasica	S
	3 CENTRU	1-5	1988	2009	2 * 100	65	40	33	apa	Clasica	C
	3 CENTRU	1-5	1988	1988	2 * 100	65	40	5	apa	Clasica	S
	3 CENTRU	5- BL.33C	1988	1988	2 * 65	50	32	5	apa	Clasica	S
	3 CENTRU	5 - 6	1988	1988	2 * 100	65	40	10	apa	Clasica	S
	3 CENTRU	6-7	1988	1988	2 * 100	65	40	25	apa	Clasica	S
	3 CENTRU	7 - BL.33F	1988	1988	2 * 80	40	25	15	apa	Clasica	S
	3 CENTRU	PT3 - 8	1988	1988	2 * 150	100	65	18	apa	Clasica	C
	3 CENTRU	8-9	1988	1988	2 * 125	100	65	9	apa	Clasica	S
	3 CENTRU	9 - BL.33H	1988	1988	2 * 80	65	40	18	apa	Clasica	S
	3 CENTRU	8-10	1988	1988	2 * 250	100	50	42	apa	Clasica	C
	3 CENTRU	10-10'	1988	1988	2 * 125	80	50	25	apa	Clasica	C
	3 CENTRU	10- 11(BL.33IK)	1988	1988	2 * 80	65	40	16	apa	Clasica	C
	3 CENTRU	10- 11(BL.33IK)	1988	1988	2 * 80	65	40	4	apa	Clasica	S
	3 CENTRU	10-12	1988	1988	2 * 150	100	65	60	apa	Clasica	C
	3 CENTRU	12-13(BL33T1-T2)	1988	1988	2 * 80	65	40	24	apa	Clasica	C
	3 CENTRU	12-13(BL33T1-T2)	1988	1988	2 * 80	65	40	5	apa	Clasica	S
	3 CENTRU	12-14	1988	1988	2 * 125	80	50	20	apa	Clasica	C
	3 CENTRU	14-15	1988	1988	2 * 80	65	40	18	apa	Clasica	C
	3 CENTRU	15 - BL33S1	1988	1988	2 * 65	50	32	7	apa	Clasica	C
	3 CENTRU	15 - BL33S1	1988	1988	2 * 65	50	32	2	apa	Clasica	S

	3 CENTRU	15-BL33S2	1988	1988	2 * 65	50	40	6	apa	Clasica	C
	3 CENTRU	15-BL33S2	1988	1988	2 * 65	50	40	2	apa	Clasica	S
	3 CENTRU	14-16	1988	1988	2 * 100	65	40	60	apa	Clasica	C
	3 CENTRU	16-BL.33N1	1988	1988	2 * 80	50	32	6	apa	Clasica	C
	3 CENTRU	16-BL.33N1	1988	1988	2 * 80	50	32	2	apa	Clasica	S
	3 CENTRU	16-BL33N2	1988	1988	2 * 80	50	32	5	apa	Clasica	C
	3 CENTRU	16-BL33N2	1988	1988	2 * 80	50	32	2	apa	Clasica	S
	3 CENTRU	12-17	1988	1988	2 * 80	50	32	63	apa	Clasica	C
	3 CENTRU	17-BL.33U1	1988	1988	2 * 80	50	32	6	apa	Clasica	C
	3 CENTRU	17-BL.33U2	1988	1988	2 * 80	50	32	6	apa	Clasica	C
56	3 MIHAI BRAVU	24 -1	1977	2006	2 * 200	100	65	20	apa	Preizolata	I
	3 MIHAI BRAVU	24 - 1	1977	2006	2 * 200	100	65	20	apa	Preizolata	I
	3 MIHAI BRAVU	1-2	1977	2009	2 * 200	100	65	135	apa	Clasica	C+S
	3 MIHAI BRAVU	2-3	1977	1977	2 * 150	100	65	20	apa	Clasica	S
	3 MIHAI BRAVU	3-4	1977	1977	2 * 150	100	65	18	apa	Clasica	C+S
	3 MIHAI BRAVU	4-5	1977	1977	2 * 80	65	40	10	apa	Clasica	S
	3 MIHAI BRAVU	5-6	1977	1977	2 * 65	50	32	20	apa	Clasica	S
	3 MIHAI BRAVU	6-7	1977	1977	2 * 65	50	32	14	apa	Clasica	S
	3 MIHAI BRAVU	4-8	1977	1977	2 * 150	100	65	30	apa	Clasica	I+S
	3 MIHAI BRAVU	8-9	1977	1977	2 * 65	50	32	12	apa	Clasica	S
	3 MIHAI BRAVU	8-10	1977	1977	2 * 80	65	40	10	apa	Clasica	S
	3 MIHAI BRAVU	10-11	1977	1977	2 * 65	50	32	19	apa	Clasica	S
	3 MIHAI BRAVU	11-12	1977	1977	2 * 65	50	32	15	apa	Clasica	S
	3 MIHAI BRAVU	8-13	1977	2009	2 * 150	80	50	40	apa	preizolata	I/S
	3 MIHAI BRAVU	13-14	1977	1977	2 * 65	50	32	8	apa	Clasica	S
	3 MIHAI BRAVU	13-15	1977	1977	2 * 80	65	40	10	apa	Clasica	S
	3 MIHAI BRAVU	15-16	1977	1977	2 * 65	50	32	15	apa	Clasica	S
	3 MIHAI BRAVU	16-17	1977	1977	2 * 65	50	32	18	apa	Clasica	S
	3 MIHAI BRAVU	13-18	1977	1977	2 * 100	65	40	32	apa	Clasica	C+S
	3 MIHAI BRAVU	18-19	1977	1977	2 * 65	50	32	15	apa	Clasica	S
	3 MIHAI BRAVU	18-20	1977	1977	2 * 80	65	40	10	apa	Clasica	S
	3 MIHAI BRAVU	20-21	1977	1977	2 * 65	50	32	15	apa	Clasica	S
	3 MIHAI BRAVU	21-22	1977	1977	2 * 65	50	32	18	apa	Clasica	S
	3 MIHAI BRAVU	PT-23	1977	1977	2 * 65	50	32	32	apa	Clasica	C+S
	3 MIHAI BRAVU	PT-24	1977	2006	2 * 200	100	65	48	apa	Clasica	C
	3 MIHAI BRAVU	1-25	1977	1977	2 * 65	50	32	34	apa	Clasica	C+S
	3 MIHAI BRAVU	25-26	1977	1977	2 * 65	20	32	30	apa	Clasica	C+S
	3 MIHAI BRAVU	24-27	1977	2006	2 * 200	100	65	25	apa	Clasica	C
	3 MIHAI BRAVU	27-28	1977	1977	2 * 80	50	32	18	apa	Clasica	C
	3 MIHAI BRAVU	28-29	1977	1977	2 * 50	40	25	6	apa	Clasica	C+S
	3 MIHAI BRAVU	28-30	1977	1977	2 * 80	50	32	37	apa	Clasica	C
	3 MIHAI BRAVU	30-31	1977	1977	2 * 65	50	32	6	apa	Clasica	C+S
	3 MIHAI BRAVU	30-32	1977	1977	2 * 65	50	32	34	apa	Clasica	C+S
	3 MIHAI BRAVU	27-33	1977	1977	2 * 150	100	65	31	apa	Clasica	C
	3 MIHAI BRAVU	33-34	1977	1977	2 * 150	65	40	33	apa	Clasica	C+S
	3 MIHAI BRAVU	34-35	1977	1977	2 * 100	65	40	31	apa	Clasica	C+S
	3 MIHAI BRAVU	35-36	1977	1977	2 * 50	40	25	23	apa	Clasica	C+S
	3 MIHAI BRAVU	34-37	1977	1977	2 * 50	40	25	6	apa	Clasica	S
	3 MIHAI BRAVU	37-38	1977	1977	2 * 50	40	25	20	apa	Clasica	S
	3 MIHAI BRAVU	35-39	1977	1977	2 * 80	50	32	49	apa	Clasica	C+S
	3 MIHAI BRAVU	39-40	1977	1977	2 * 65	50	32	60	apa	Clasica	C+S
	3 MIHAI BRAVU	33-41	1977	2005	2 * 125	65	40	70	apa	Clasica	C
	3 MIHAI BRAVU	41-43	1977	1977	2 * 125	65	40	42	apa	Clasica	C
	3 MIHAI BRAVU	44-42	1977	1977	2 * 65	50		30	apa	Clasica	C
	3 MIHAI BRAVU	43-44	1977	1977	2 * 100	50	32	27	apa	Clasica	C+S
	3 MIHAI BRAVU	43-45	1977	1977	2 * 100	50	32	36	apa	Clasica	C+S
	3 MIHAI BRAVU	45-46	1977	1977	2 * 80	50	32	20	apa	Clasica	S
	3 MIHAI BRAVU	46-47	1977	1977	2 * 80	50	32	20	apa	Clasica	C+S
	3 MIHAI BRAVU	25-25"	1977	1977	2 * 65	50		16	apa	Clasica	C+S
	3 MIHAI BRAVU	32-32"	1977	1977	2 * 65	50		30	apa	Clasica	S
57	3 SUD	P.T.-1	1974	2002	2 * 125	100	40	40	apa	Clasica	C
	3 SUD	1-2	1974	1974	2 * 200	100	40	16	apa	Clasica	C+S
	3 SUD	2-3	1974	1974	2 * 200	100	40	38	apa	Clasica	C+S
	3 SUD	3-BIG	1974	1974	2 * 150	100	40	50	apa	Clasica	C
	3 SUD	1 - 4	1974	2002	2 * 125	80	40	110	apa	Clasica	C+S
	3 SUD	PT-F2	1974	1974	2 * 80	50		40	apa	Clasica	C+S
	3 SUD	PT -5	1974	1974	2 * 50	50		20	apa	Clasica	C
	3 SUD	5-F1A	1974	1974	2 * 40	40		15	apa	Clasica	S
	3 SUD	5-6	1974	1974	2 * 50	40		15	apa	Clasica	S
	3 SUD	6-BL F1C	1974	1974	2 * 40	40		30	apa	Clasica	S
	3 SUD	PT - 7	1974	2000	2 * 125	100	65	110	apa	Preizolata	C+S
	3 SUD	7-8	1974	1974	2 * 100	100	65	20	apa	Clasica	S
	3 SUD	8-9	1974	1974	2 * 100	80	40	40	apa	Clasica	S
	3 SUD	9-BL F4 SC.A	1974	1974	2 * 80	80	25	20	apa	Clasica	S
58	4 - 9 MAI	PT-1	1983	1983	2 * 250	100	65	30	apa	Clasica	C
	4 - 9 MAI	1;2	1983	1983	2 * 200	80	50	144	apa	Clasica	C
	4 - 9 MAI	2-bl.4C	2007	2007	2 * 65	40		15	apa	Preizolata	C
	4 - 9 MAI	bl.4C - Sc 20	2007	2007	2 * 50	40	25	30	apa	Preizolata	C
	4 - 9 MAI	2;3	1983	1983	2 * 125	80	50	46	apa	Clasica	C
	4 - 9 MAI	3-bl.4B	1983	1983	2 * 80	65		10	apa	Clasica	C+S
	4 - 9 MAI	3;52	1983	1983	2 * 100	65	40	70	apa	Clasica	C
	4 - 9 MAI	52-bl.1	1983	1983	2 * 80	50		10	apa	Clasica	S

	4 - 9 MAI	1;4	1983	1983	2 * 150	80	50	35	apa	Clasica	C
	4 - 9 MAI	4-bl.5A	1983	1983	2 * 80	50		11	apa	Clasica	C+S
	4 - 9 MAI	4;5	1983	1983	2 * 150	80	50	84	apa	Clasica	C
	4 - 9 MAI	5-bl.5C	1983	1983	2 * 65	50	32	10	apa	Clasica	C
	4 - 9 MAI	5;6	1983	1983	2 * 125	65	40	62	apa	Clasica	C
	4 - 9 MAI	6-bl.5D	1983	1983	2 * 65	50	32	17	apa	Clasica	C
	4 - 9 MAI	6-bl.5E	1983	1983	2 * 125	50	32	67	apa	Clasica	C
	4 - 9 MAI	PT-7	1983	2017	2 * 250	100	65	17	apa	Preizolata	I
	4 - 9 MAI	7;8	1983	1983	2 * 125	65	40	22	apa	Clasica	C+S
	4 - 9 MAI	8;9	1983	1983	2 * 125	65	40	10	apa	Clasica	S
	4 - 9 MAI	9;10	1983	1983	2 * 125	65	40	34	apa	Clasica	C+S
	4 - 9 MAI	10;11	1983	1983	2 * 125	65	40	24	apa	Clasica	S
	4 - 9 MAI	11;12	1983	1983	2 * 125	65	40	32	apa	Clasica	C+S
	4 - 9 MAI	12;13	1983	1983	2 * 125	65	40	24	apa	Clasica	S
	4 - 9 MAI	13;14	1983	1983	2 * 100	50	32	26	apa	Clasica	S
	4 - 9 MAI	14;15	1983	1983	2 * 100	50	32	24	apa	Clasica	S
	4 - 9 MAI	15-bl.5I	1983	1983	2 * 100	50	32	28	apa	Clasica	C+S
	4 - 9 MAI	7;16	1983	2017	2 * 250	100	65	19	apa	Preizolata	I
	4 - 9 MAI	16;17	1983	1983	2 * 150	65	40	33	apa	Clasica	C
	4 - 9 MAI	17;18	1983	1983	2 * 100	50	32	14	apa	Clasica	C+S
	4 - 9 MAI	18;19	1983	1983	2 * 100	50	32	24	apa	Clasica	S
	4 - 9 MAI	19;20	1983	1983	2 * 80	40	25	28	apa	Clasica	S
	4 - 9 MAI	20-bl.8C	1983	1983	2 * 65	40		36	apa	Clasica	C+S
	4 - 9 MAI	17;21	1983	1983	2 * 125	65	40	42	apa	Clasica	C+S
	4 - 9 MAI	21;22	1983	1983	2 * 125	65	40	17	apa	Clasica	S
	4 - 9 MAI	22;23	1983	1983	2 * 100	50	32	32	apa	Clasica	S
	4 - 9 MAI	23;24	1983	1983	2 * 100	50	32	20	apa	Clasica	S
	4 - 9 MAI	24;25	1983	1983	2 * 80	50	32	32	apa	Clasica	S
	4 - 9 MAI	25;26	1983	1983	2 * 80	50	32	20	apa	Clasica	S
	4 - 9 MAI	26;27	1983	1983	2 * 65	40		40	apa	Clasica	C+S
	4 - 9 MAI	27-bl.8D	1983	1983	2 * 65	40		12	apa	Clasica	S
	4 - 9 MAI	16;28	1983	2017	2 * 250	80	50	36	apa	Preizolata	I
	4 - 9 MAI	28;29	1983	1983	2 * 150	65	40	12	apa	Clasica	C
	4 - 9 MAI	29;30	1983	1983	2 * 125	50	32	17	apa	Clasica	C+S
	4 - 9 MAI	30;31	1983	1983	2 * 125	50	32	20	apa	Clasica	S
	4 - 9 MAI	31;49	1983	1983	2 * 100	40	25	36	apa	Clasica	C+S
	4 - 9 MAI	49;50	1983	1983	2 * 80	40	25	30	apa	Clasica	C+S
	4 - 9 MAI	50;51	1983	1983	2 * 65	40		18	apa	Clasica	S
	4 - 9 MAI	51-bl.7F	1983	1983	2 * 50	40		14	apa	Clasica	S
	4 - 9 MAI	29;32	1983	1983	2 * 125	65	40	21	apa	Clasica	C+S
	4 - 9 MAI	32;33	1983	1983	2 * 125	50	32	14	apa	Clasica	S
	4 - 9 MAI	33;34	1983	1983	2 * 125	50	32	45	apa	Clasica	C+S
	4 - 9 MAI	34;35	1983	1983	2 * 100	50	32	24	apa	Clasica	S
	4 - 9 MAI	35;36	1983	1983	2 * 80	40	25	26	apa	Clasica	S
	4 - 9 MAI	36-bl.7G	1983	1983	2 * 80	40		19	apa	Clasica	S
	4 - 9 MAI	28;37	1983	1983	2 * 200	65	40	77	apa	Clasica	C
	4 - 9 MAI	37;38	1983	1983	2 * 125	65	40	33	apa	Clasica	C+S
	4 - 9 MAI	38;39	1983	1983	2 * 125	50	32	19	apa	Clasica	S
	4 - 9 MAI	39;40	1983	1983	2 * 125	50	32	35	apa	Clasica	S
	4 - 9 MAI	40;41	1983	1983	2 * 100	40	25	28	apa	Clasica	S
	4 - 9 MAI	41;42	1983	1983	2 * 80	40	25	28	apa	Clasica	S
	4 - 9 MAI	42-bl.6G	1983	1983	2 * 80	40	25	21	apa	Clasica	C+S
	4 - 9 MAI	37;43	1983	1983	2 * 150	65	40	12	apa	Clasica	C+S
	4 - 9 MAI	43;44	1983	1983	2 * 125	65	40	30	apa	Clasica	S
	4 - 9 MAI	44;45	1983	1983	2 * 125	65	40	20	apa	Clasica	S
	4 - 9 MAI	45;46	1983	1983	2 * 125	50	32	11	apa	Clasica	C+S
	4 - 9 MAI	46-bl.6A	1983	1983	2 * 65	40		7	apa	Clasica	C
	4 - 9 MAI	46;47	1983	1983	2 * 125	50	32	45	apa	Clasica	C+S
	4 - 9 MAI	47-bl.4D	1983	1983	2 * 80	40		12	apa	Clasica	S
	4 - 9 MAI	47;48	1983	1983	2 * 80	40		6	apa	Clasica	S
	4 - 9 MAI	48-bl.4E	1983	1983	2 * 80	40		23	apa	Clasica	S
59	4 - CENTRU	PT4 - 1	1987	1987	2 * 250	100	65	5	apa	Clasica	C
	4 - CENTRU	1 - 2	1987	1987	2 * 250	100	65	53	apa	Clasica	C
	4 - CENTRU	2 - 3	1987	1987	2 * 125	65	40	120	apa	Clasica	C
	4 - CENTRU	3 - 4	1987	1987	2 * 125	65	40	18	apa	Clasica	C
	4 - CENTRU	3 - 4	1987	1987	2 * 125	65	40	12	apa	Clasica	S
	4 - CENTRU	4 - 4A	1987	1987	2 * 80	65	40	15	apa	Clasica	S
	4 - CENTRU	4A - BL.L4	1987	1987	2 * 65	50	32	15	apa	Clasica	S
	4 - CENTRU	4- 4B	1987	1987	2 * 80	65	40	12	apa	Clasica	S
	4 - CENTRU	4B - BL.L1	1987	1987	2 * 65	50	40	12	apa	Clasica	S
	4 - CENTRU	2-5	1987	1987	2 * 150	65	40	80	apa	Clasica	C
	4 - CENTRU	5 - 6	1987	1987	2 * 100	65	40	13	apa	Clasica	C
	4 - CENTRU	5 - 6	1987	1987	2 * 100	65	40	6	apa	Clasica	S
	4 - CENTRU	6-BL J3	1987	1987	2 * 65	50		20	apa	Clasica	S
	4 - CENTRU	5-7	1987	1987	2 * 150	80	50	35	apa	Clasica	C
	4 - CENTRU	5-7	1987	1987	2 * 150	80	50	13	apa	Clasica	S
	4 - CENTRU	7-BL..J6	1987	1987	2 * 65	50		20	apa	Clasica	S
	4 - CENTRU	1 - 8	1987	1987	2 * 80	65	40	5	apa	Clasica	S
	4 - CENTRU	1 - 8	1987	1987	2 * 80	65	40	5	apa	Clasica	C
	4 - CENTRU	8 - BL.K8	1987	1987	2 * 65	50	32	12	apa	Clasica	S
	4 - CENTRU	1 - BL.K6	1987	1987	2 * 50	40	25	30	apa	Clasica	C
	4 - CENTRU	1 - BL.K6	1987	1987	2 * 50	40	25	3	apa	Clasica	S

	4 - CENTRU	PT4 - 9	1987	1987	2 * 200	32		7	apa	Clasica	C
	4 - CENTRU	9 - 10	1987	1987	2 * 200	100	65	18	apa	Clasica	C
	4 - CENTRU	10 - BL.K5	1987	1987	2 * 50	40	25	23	apa	Clasica	C
	4 - CENTRU	10 - BL.K5	1987	1987	2 * 50	40	25	2	apa	Clasica	S
	4 - CENTRU	10 - 11	1987	1987	2 * 200	100	65	3	apa	Clasica	C
	4 - CENTRU	10 - 11	1987	1987	2 * 200	100	65	5	apa	Clasica	S
	4 - CENTRU	11 - 12	1987	1987	2 * 200	100	65	8	apa	Clasica	C
	4 - CENTRU	12 - 13	1987	1987	2 * 200	100	65	23	apa	Clasica	C
	4 - CENTRU	12 - 13	1987	1987	2 * 200	100	65	3	apa	Clasica	S
	4 - CENTRU	13-14	1987	2009	2 * 125	65	40	5	apa	Clasica	C
	4 - CENTRU	14-BL.K2B	1987	1987	2 * 50	40	25	3	apa	Clasica	C
	4 - CENTRU	14-BL.K2B	1987	1987	2 * 50	40	25	3	apa	Clasica	S
	4 - CENTRU	14-15	1987	1987	2 * 125	65	40	51	apa	Clasica	C
	4 - CENTRU	15-16	1987	1998	2 * 125	65	40	10	apa	Preizolata	I
	4 - CENTRU	16-17	1987	1987	2 * 125	65	40	48	apa	Clasica	C
	4 - CENTRU	17-BL.K14	1987	1987	2 * 50	40	25	22	apa	Clasica	C
	4 - CENTRU	17-BL.K14	1987	1987	2 * 50	40	25	3	apa	Clasica	S
	4 - CENTRU	17-18	1987	1998	2 * 100	65	40	42	apa	Preizolata	I
	4 - CENTRU	18-BL.C SCB	1987	1998	2 * 80	50	32	25	apa	Preizolata	S
	4 - CENTRU	18 - BL.A SCA	1987	1998	2 * 80	50	32	20	apa	Preizolata	S
	4 - CENTRU	16-19	1987		2 * 100	65	40	30	apa	Preizolata	C
	4 - CENTRU	19-BL.KRUPSKAIA	1987	1987	2 * 65	50	32	12	apa	Clasica	C
	4 - CENTRU	19-BL.KRUPSKAIA	1987	1987	2 * 65	50	32	3	apa	Clasica	S
	4 - CENTRU	19-BL.13 ROMANA	1987	1987	2 * 80	50	32	75	apa	Clasica	C
	4 - CENTRU	19-BL.13 ROMANA	1987	1987	2 * 80	50	32	5	apa	Clasica	S
	4 - CENTRU	13-20	1987	2009	2 * 150	65	32	10	apa	Clasica	C
	4 - CENTRU	20-BL.K2sc.A	1987	1987	2 * 50	40	25	4	apa	Clasica	C
	4 - CENTRU	20-BL.K2sc.A	1987	1987	2 * 50	40	25	2	apa	Clasica	S
	4 - CENTRU	20-21	1987	1987	2 * 125	65	40	20	apa	Clasica	C
	4 - CENTRU	21-22	1987	1987	2 * 125	50	32	40	apa	Clasica	S
	4 - CENTRU	22-BL.K10	1987	1987	2 * 50	40	25	3	apa	Clasica	C
	4 - CENTRU	22-BL.K10	1987	1987	2 * 50	40	25	2	apa	Clasica	S
	4 - CENTRU	22-23	1987	1987	2 * 100	50	32	25	apa	Clasica	C
	4 - CENTRU	23-BL.K11	1987	1987	2 * 50	40	32	3	apa	Clasica	C
	4 - CENTRU	23-BL.K11	1987	1987	2 * 50	40	32	2	apa	Clasica	S
	4 - CENTRU	23-24	1987	1987	2 * 100	50	32	20	apa	Clasica	C
	4 - CENTRU	24-PETROM	1987	1987	2 * 65	40	25	13	apa	Clasica	C
	4 - CENTRU	24-PETROM	1987	1987	2 * 65	40	25	2	apa	Clasica	S
	4 - CENTRU	24-25	1987	1987	2 * 100	50	32	25	apa	Clasica	C
	4 - CENTRU	25-26	1987	1987	2 * 100	50	40	10	apa	Clasica	C
	4 - CENTRU	25-RADEF	1987	1987	2 * 40	25		5	apa	Clasica	C
	4 - CENTRU	25-RADEF	1987	1987	2 * 40	25		2	apa	Clasica	S
	4 - CENTRU	26-BL.K12	1987	1987	2 * 50	40	25	3	apa	Clasica	C
	4 - CENTRU	26-BL.K12	1987	1987	2 * 50	40	25	2	apa	Clasica	S
	4 - CENTRU	26-K13	1987	1987	2 * 50	40	25	15	apa	Clasica	C
	4 - CENTRU	26-K13	1987	1987	2 * 50	40	25	2	apa	Clasica	S
60	4 REPUBLICII	PT-R6	1970	1970	2 * 80	65	40	16	apa	Clasica	C
	4 REPUBLICII	PT-1	1970	2008	2 * 200	100	65	48	apa	Preizolata	I
	4 REPUBLICII	1-2	1970	1970	2 * 200	100	65	12	apa	Clasica	S
	4 REPUBLICII	2-3	1970	1970	2 * 200	100	65	22	apa	Clasica	S+C
	4 REPUBLICII	3-R5	1970	1970	2 * 80	65	40	55	apa	Clasica	C
	4 REPUBLICII	3-4	1970	2015	2 * 150	100	25	45	apa	Preizolata	I
	4 REPUBLICII	4-R4	1970	1999	2 * 80	65	25	3	apa	Preizolata	S
	4 REPUBLICII	4-5	1970	1999	2 * 125	65	25	60	apa	Preizolata	I
	4 REPUBLICII	5-R3	1970	1999	2 * 80	65	25	3	apa	Preizolata	S
	4 REPUBLICII	5-6	1970	1999	2 * 100	65	25	60	apa	Preizolata	I
	4 REPUBLICII	6-R2	1970	1999	2 * 80	65	25	3	apa	Preizolata	S
	4 REPUBLICII	6-R1	1970	1999	2 * 80	65	25	63	apa	Preizolata	I
61	5 - 9 MAI	PT-1	1984	1984	2 * 150	80	50	45	apa	Clasica	C
	5 - 9 MAI	1;2	1984	1984	2 * 65	65	32	22	apa	Clasica	C+S
	5 - 9 MAI	2;3	1984	1984	2 * 65	50		32	apa	Clasica	S
	5 - 9 MAI	3;4	1984	1984	2 * 65	40		17	apa	Clasica	S
	5 - 9 MAI	4-bl.10A	1984	1984	2 * 50	40		18	apa	Clasica	S
	5 - 9 MAI	1-1.1.	1984	2009	2 * 100	65	40	15	apa	Clasica	C
	5 - 9 MAI	1.1.-bl.11B	1984	1984	2 * 100	65	40	45	apa	Clasica	C
	5 - 9 MAI	1;5	1984	1984	2 * 100	65	40	21	apa	Clasica	C+S
	5 - 9 MAI	5;6	1984	1984	2 * 100	65	40	33	apa	Clasica	S
	5 - 9 MAI	6;7	1984	1984	2 * 100	50	32	35	apa	Clasica	C+S
	5 - 9 MAI	7-bl.10E	1984	1984	2 * 65	40		5	apa	Clasica	C
	5 - 9 MAI	7;8	1984	1984	2 * 80	50	32	26	apa	Clasica	C+S
	5 - 9 MAI	8;9	1984	1984	2 * 65	50		20	apa	Clasica	S
	5 - 9 MAI	9-bl.10G	1984	1984	2 * 65	40		14	apa	Clasica	S
	5 - 9 MAI	PT-10	1984	1984	2 * 200	100	65	130	apa	Clasica	C
	5 - 9 MAI	10;11	1984	1984	2 * 125	65	40	6	apa	Clasica	C
	5 - 9 MAI	11;12	1984	1984	2 * 100	65	40	15	apa	Clasica	C+S
	5 - 9 MAI	12;13	1984	1984	2 * 100	65	40	30	apa	Clasica	S
	5 - 9 MAI	13;14	1984	1984	2 * 100	50	32	22	apa	Clasica	S
	5 - 9 MAI	14;15	1984	1984	2 * 100	50		37	apa	Clasica	S
	5 - 9 MAI	15;16	1984	1984	2 * 80	50		23	apa	Clasica	S
	5 - 9 MAI	16;17	1984	1984	2 * 80	40		20	apa	Clasica	S
	5 - 9 MAI	17-bl.9F	1984	1984	2 * 65	40		22	apa	Clasica	C+S
	5 - 9 MAI	10;18	1984	1984	2 * 150	80	50	68	apa	Clasica	C

	5 - 9 MAI	18-bl.9E	1984	1984	2 * 50	40		6	apa	Clasica	C
	5 - 9 MAI	18;19	1984	2009	2 * 150	80	50	52	apa	Clasica	C
	5 - 9 MAI	19;20	1984	1984	2 * 150	65	40	21	apa	Clasica	C+S
	5 - 9 MAI	20;21	1984	1984	2 * 125	65	40	28	apa	Clasica	S
	5 - 9 MAI	21;22	1984	1984	2 * 125	65	40	35	apa	Clasica	C+S
	5 - 9 MAI	22;23	1984	1984	2 * 125	50	32	29	apa	Clasica	S
	5 - 9 MAI	23-bl.12H	1984	1984	2 * 100	50	32	18	apa	Clasica	C+S
	5 - 9 MAI	19;24	1984	1984	2 * 150	65	40	44	apa	Clasica	C
	5 - 9 MAI	24;25	1984	1984	2 * 80	50		9	apa	Clasica	C+S
	5 - 9 MAI	25-bl.12C	1984	1984	2 * 65	40		3	apa	Clasica	S
	5 - 9 MAI	25;26	1984	1984	2 * 65	40		10	apa	Clasica	S
	5 - 9 MAI	26-bl.12A	1984	1984	2 * 50	40		18	apa	Clasica	S
	5 - 9 MAI	24;27	1984	1984	2 * 125	65	40	86	apa	Clasica	C
	5 - 9 MAI	27-bl.12D	1984	1984	2 * 80	50		6	apa	Clasica	C
	5 - 9 MAI	27;28	1984	1984	2 * 100	50		20	apa	Clasica	C
	5 - 9 MAI	28-bl.12F	1984	1984	2 * 65	40		9	apa	Clasica	C
	5 - 9 MAI	28-bl.12E	1984	1984	2 * 100	50		17	apa	Clasica	C
62	5 - DEMOCRATIEI	PT-1	1986	2007	2 * 125	65	40	60	apa	Clasica	C
	5 - DEMOCRATIEI	1-2	1986	2007	2 * 50	40		15	apa	Clasica	C/S
	5 - DEMOCRATIEI	1-3	1986	2007	2 * 125	65	40	15	apa	Clasica	C/S
	5 - DEMOCRATIEI	3-4	1986	2007	2 * 100	65	40	34	apa	Clasica	S
	5 - DEMOCRATIEI	4-5	1986	2007	2 * 100	65	40	16	apa	Clasica	S
	5 - DEMOCRATIEI	5-6	1986	2007	2 * 65	50		8	apa	Clasica	S
	5 - DEMOCRATIEI	5-7	1986	2007	2 * 80	50	32	30	apa	Clasica	C/S
	5 - DEMOCRATIEI	7-8	1986	2007	2 * 65	50		61	apa	Clasica	C/S
	5 - DEMOCRATIEI	8-9	1986	2007	2 * 65	40		30	apa	Clasica	C/S
	5 - DEMOCRATIEI	PT-10	1986	2015	2 * 200	100	65	65	apa	Clasica	I
	5 - DEMOCRATIEI	10-11	1986	1986	2 * 150	80	50	16	apa	Clasica	C
	5 - DEMOCRATIEI	11-12	1986	1986	2 * 65	65	40	7	apa	Clasica	C/S
	5 - DEMOCRATIEI	11-13	1986	1986	2 * 150	80	50	20	apa	Clasica	C/S
	5 - DEMOCRATIEI	13-14	1986	1986	2 * 125	80	50	15	apa	Clasica	S
	5 - DEMOCRATIEI	14-15	1986	1986	2 * 125	65	40	40	apa	Clasica	C/S
	5 - DEMOCRATIEI	15-16	1986	1986	2 * 125	65	40	25	apa	Clasica	S
	5 - DEMOCRATIEI	16-17	1986	1986	2 * 125	65	40	22	apa	Clasica	C/S
	5 - DEMOCRATIEI	17-18	1986	1986	2 * 65	50	32	12	apa	Clasica	C/S
	5 - DEMOCRATIEI	17-19	1986	1986	2 * 80	50	32	44	apa	Clasica	C/S
	5 - DEMOCRATIEI	10-20	1986	2007	2 * 200	100	65	200	apa	Preizolata	I
	5 - DEMOCRATIEI	20-21	1986	1986	2 * 65	65	40	35	apa	Clasica	C/S
	5 - DEMOCRATIEI	21-22	1986	1986	2 * 50	50	32	17	apa	Clasica	S
	5 - DEMOCRATIEI	20-23	1986	1986	2 * 65	65	40	28	apa	Clasica	C/S
	5 - DEMOCRATIEI	20-24	1986	2006	2 * 150	80	50	45	apa	Clasica	C
	5 - DEMOCRATIEI	24-25	1986	1986	2 * 65	50	32	13	apa	Clasica	C/S
	5 - DEMOCRATIEI	24-26	1986	1986	2 * 65	50	32	22	apa	Clasica	C/S
	5 - DEMOCRATIEI	23-28	1986	1986	2 * 65	50	32	30	apa	Clasica	C/S
	5 - DEMOCRATIEI	24-27	1986	2006	2 * 100	65	40	65	apa	Clasica	C/S
	5 - DEMOCRATIEI	23-23"	1986	1986	2 * 50	40		28	apa	Clasica	S
63	5 - MIHAI BRAVU	PT-1	1987	1987	2 * 125	80	50	17	apa	Clasica	C+S
	5 - MIHAI BRAVU	1-2	1987	1987	2 * 50	40	25	3	apa	Clasica	S
	5 - MIHAI BRAVU	1 - CV	1987	2009	2 * 125	80	50	28	apa	Clasica	C+S
	5 - MIHAI BRAVU	CV - 3	1987	1987	2 * 125	80	50	23	apa	Clasica	C+S
	5 - MIHAI BRAVU	3-4	1987	1987	2 * 50	40		3	apa	Clasica	C+S
	5 - MIHAI BRAVU	3-5	1987	1987	2 * 125	80	50	22	apa	Clasica	C+S
	5 - MIHAI BRAVU	5-6	1987	1987	2 * 50	40		3	apa	Clasica	C+S
	5 - MIHAI BRAVU	5-7	1987	1987	2 * 100	65	40	36	apa	Clasica	C+S
	5 - MIHAI BRAVU	7-8	1987	1987	2 * 50	40		10	apa	Clasica	S
	5 - MIHAI BRAVU	7-9	1987	1987	2 * 100	65	40	34	apa	Clasica	S
	5 - MIHAI BRAVU	9-10	1987	1987	2 * 100	65	40	3	apa	Clasica	S
	5 - MIHAI BRAVU	9-11	1987	1987	2 * 100	65	40	25	apa	Clasica	S
	5 - MIHAI BRAVU	11-12	1987	1987	2 * 50	40		3	apa	Clasica	S
	5 - MIHAI BRAVU	11- CV	1987	2008	2 * 80	65	40	14	apa	Clasica	C+S
	5 - MIHAI BRAVU	CV-13	1987	1987	2 * 80	65	40	16	apa	Clasica	C+S
64	5 - MALU ROSU	PT-1	1980	1980	2 * 200	100	65	15	apa	Clasica	C+S
	5 - MALU ROSU	1-2	1980	1980	2 * 150	100	65	33	apa	Clasica	C+S
	5 - MALU ROSU	2-3	1980	1980	2 * 65	50		20	apa	Clasica	C+S
	5 - MALU ROSU	3-4	1980	1980	2 * 65	50		40	apa	Clasica	C+S
	5 - MALU ROSU	4-BL101B2	1980	1980	2 * 50	50		35	apa	Clasica	S
	5 - MALU ROSU	3-BL101A1	1980	1980	2 * 40	50		10	apa	Clasica	C+S
	5 - MALU ROSU	2-BL107	1980	1980	2 * 50	50		5	apa	Clasica	S
	5 - MALU ROSU	1-5	1980	1980	2 * 150	100	65	7	apa	Clasica	S
	5 - MALU ROSU	5-6	1980	1980	2 * 150	100	65	28	apa	Clasica	S
	5 - MALU ROSU	6-7	1980	1980	2 * 150	80	50	28	apa	Clasica	C+S
	5 - MALU ROSU	7-8	1980	1980	2 * 65	65		15	apa	Clasica	C+S
	5 - MALU ROSU	8-9	1980	1980	2 * 65	50		27	apa	Clasica	S
	5 - MALU ROSU	9-BL102A	1980	1980	2 * 50	50		40	apa	Clasica	C+S
	5 - MALU ROSU	7-10	1980	1980	2 * 125	65	40	27	apa	Clasica	C
	5 - MALU ROSU	10-11	1980	1980	2 * 100	65		70	apa	Clasica	C+S
	5 - MALU ROSU	11-12	1980	1980	2 * 80	65		10	apa	Clasica	S
	5 - MALU ROSU	12-13	1980	1980	2 * 80	65		25	apa	Clasica	S
	5 - MALU ROSU	13-14	1980	1980	2 * 80	50		30	apa	Clasica	C+S
	5 - MALU ROSU	14-BL101D2	1980	1980	2 * 65	50		25	apa	Clasica	S
	5 - MALU ROSU	10-15	1980	1980	2 * 80	65		20	apa	Clasica	C
	5 - MALU ROSU	15-16	1980	1980	2 * 80	65		40	apa	Clasica	C+S

	5 - MALU ROSU	16-17	1980	1980	2 * 80	65		32	apa	Clasica	S
	5 - MALU ROSU	17-BL101E1	1980	1980	2 * 65	50		25	apa	Clasica	C+S
	5 - MALU ROSU	15-bl108B	1980	1980	2 * 50	50		10	apa	Clasica	C+S
	5 - MALU ROSU	7-18	1980	1980	2 * 100	65		30	apa	Clasica	C+S
	5 - MALU ROSU	18-19	1980	1980	2 * 100	65		35	apa	Clasica	C+S
	5 - MALU ROSU	19-20	1980	1980	2 * 65	65		30	apa	Clasica	S
	5 - MALU ROSU	20-BL102C	1980	1980	2 * 65	65		25	apa	Clasica	S
	5 - MALU ROSU	PT-21	1980	2007	2 * 65	65		30	apa	Preizolata	C+S
	5 - MALU ROSU	21-22	1980	1980	2 * 65	65		10	apa	Clasica	S
	5 - MALU ROSU	22-BL105B1	1980	1980	2 * 65	50		20	apa	Clasica	S
	5 - MALU ROSU	21-BL105B3	1980	1980	2 * 65	50		10	apa	Clasica	S
	5 - MALU ROSU	PT-23	1980	1980	2 * 200	100	65	15	apa	Clasica	C+S
	5 - MALU ROSU	23-BL105A1	1980	1980	2 * 80	65		15	apa	Clasica	S
	5 - MALU ROSU	23-24	1980	1980	2 * 200	100	65	2	apa	Clasica	S
	5 - MALU ROSU	24-25	1980	1980	2 * 200	100	65	70	apa	Clasica	C+S
	5 - MALU ROSU	25-26	1980	1980	2 * 150	100	65	15	apa	Clasica	C
	5 - MALU ROSU	26-27	1980	1980	2 * 125	65		10	apa	Clasica	C+S
	5 - MALU ROSU	27-28	1980	1980	2 * 100	65		30	apa	Clasica	S
	5 - MALU ROSU	28-29	1980	1980	2 * 80	65		35	apa	Clasica	C+S
	5 - MALU ROSU	29-BL109B	1980	1980	2 * 80	65		10	apa	Clasica	S
	5 - MALU ROSU	29-30	1980	1980	2 * 80	50		15	apa	Clasica	S
	5 - MALU ROSU	30-31	1980	1980	2 * 65	50		30	apa	Clasica	S
	5 - MALU ROSU	31-BL109E	1980	1980	2 * 65	50		25	apa	Clasica	C+S
	5 - MALU ROSU	26-32	1980	1980	2 * 125	65		25	apa	Clasica	C+S
	5 - MALU ROSU	32-33	1980	1980	2 * 125	65		30	apa	Clasica	S
	5 - MALU ROSU	33-34	1980	1980	2 * 125	65		35	apa	Clasica	C+S
	5 - MALU ROSU	34-35	1980	1980	2 * 100	65		15	apa	Clasica	S
	5 - MALU ROSU	35-36	1980	1980	2 * 80	50		15	apa	Clasica	S
	5 - MALU ROSU	36-BL115D	1980	1980	2 * 65	50		30	apa	Clasica	C+S
	5 - MALU ROSU	35-BL115B	1980	1980	2 * 80	50		45	apa	Clasica	C+S
	5 - MALU ROSU	25-37	1980	1980	2 * 200	80	50	25	apa	Clasica	C
	5 - MALU ROSU	37-38	1980	1980	2 * 65	65		7	apa	Clasica	C+S
	5 - MALU ROSU	38-39	1980	1980	2 * 65	50		35	apa	Clasica	S
	5 - MALU ROSU	39-BL106D	1980	1980	2 * 40	50		25	apa	Clasica	S
	5 - MALU ROSU	37-40	1980	1980	2 * 150	80	65	28	apa	Clasica	C+S
	5 - MALU ROSU	40-41	1980	1980	2 * 150	80	50	32	apa	Clasica	S
	5 - MALU ROSU	41-42	1980	1980	2 * 150	65	40	22	apa	Clasica	C+S
	5 - MALU ROSU	42-43	1980	1980	2 * 125	65	40	18	apa	Clasica	C+S
	5 - MALU ROSU	43-44	1980	1980	2 * 100	50		30	apa	Clasica	C+S
	5 - MALU ROSU	44-45	1980	1980	2 * 65	50		30	apa	Clasica	S
	5 - MALU ROSU	45-46	1980	1980	2 * 65	50		30	apa	Clasica	C+S
	5 - MALU ROSU	46-BL106A1	1980	1980	2 * 65	50		30	apa	Clasica	C
	5 - MALU ROSU	42-47	1980	1980	2 * 125	65	40	65	apa	Clasica	C
	5 - MALU ROSU	47-BL106C	1980	1980	2 * 50	50		10	apa	Clasica	C
	5 - MALU ROSU	47-BL106B	1980	1980	2 * 65	50		10	apa	Clasica	C+S
65	6 - 9 MAI	PT-1	1990	1990	2 * 250	100	65	13	apa	Clasica	C
	6 - 9 MAI	1-bl.15D	1990	1990	2 * 65	50	32	6	apa	Clasica	C
	6 - 9 MAI	1;2	1990	2010	2 * 250	100	65	36	apa	Preizolata	I
	6 - 9 MAI	2 - 2.1.	1990	2010	2 * 250	100	65	207	apa	Preizolata	I
	6 - 9 MAI	2.1. - 3	1990	2009	2 * 250	100	65	88	apa	Clasica	C
	6 - 9 MAI	3-bl.18I	1990	2009	2 * 65	50	32	27	apa	Clasica	C
	6 - 9 MAI	3;4	1990	2009	2 * 200	100	65	40	apa	Clasica	C
	6 - 9 MAI	4-bl.18G	1990	2009	2 * 50	40	25	4	apa	Clasica	C
	6 - 9 MAI	4;5	1990	2009	2 * 200	100	65	18	apa	Clasica	C
	6 - 9 MAI	5-bl.18H3	1990	1990	2 * 50	50	32	16	apa	Clasica	C
	6 - 9 MAI	5;6	1990	1990	2 * 80	50	32	30	apa	Clasica	C
	6 - 9 MAI	6-bl.18H2	1990	1990	2 * 50	50	32	17	apa	Clasica	C
	6 - 9 MAI	6-bl.18H1	1990	1990	2 * 50	50	32	48	apa	Clasica	C
	6 - 9 MAI	2;7	1990	1990	2 * 200	80	50	55	apa	Clasica	C
	6 - 9 MAI	7;8	1990	1990	2 * 100	65	40	10	apa	Clasica	C
	6 - 9 MAI	8;9	1990	1990	2 * 80	65	40	26	apa	Clasica	S
	6 - 9 MAI	9-bl.15G	1990	1990	2 * 80	65	40	32	apa	Clasica	S
	6 - 9 MAI	7;10	1990	1990	2 * 150	80	50	62	apa	Clasica	C
	6 - 9 MAI	10-bl.16A	1990	1990	2 * 65	50		17	apa	Clasica	C
	6 - 9 MAI	10;11	1990	1990	2 * 100	80	50	74	apa	Clasica	C
	6 - 9 MAI	11-bl.16B	1990	1990	2 * 50	40		4	apa	Clasica	C
	6 - 9 MAI	11;12	1990	1990	2 * 65	65		44	apa	Clasica	C
	6 - 9 MAI	12-bl.16C	1990	1990	2 * 65	50		12	apa	Clasica	C
	6 - 9 MAI	12-bl.16D	1990	1990	2 * 65	65		55	apa	Clasica	C
	6 - 9 MAI	PT-13	1990	1990	2 * 250	100	65	15	apa	Clasica	C
	6 - 9 MAI	13;14	1990	1990	2 * 80	50	32	20	apa	Clasica	C
	6 - 9 MAI	14;15	1990	1990	2 * 80	50	32	36	apa	Clasica	S
	6 - 9 MAI	15-bl.15H	1990	1990	2 * 50	50	32	25	apa	Clasica	S
	6 - 9 MAI	16;16	1990	1990	2 * 250	100	65	42	apa	Clasica	C
	6 - 9 MAI	16;17	1990	1990	2 * 100	65	40	9	apa	Clasica	C+S
	6 - 9 MAI	17;18	1990	1990	2 * 80	65	40	35	apa	Clasica	S
	6 - 9 MAI	18;19	1990	1990	2 * 80	65	40	25	apa	Clasica	S
	6 - 9 MAI	19-bl.15C	1990	1990	2 * 65	50	32	30	apa	Clasica	S
	6 - 9 MAI	16;20	1990	1990	2 * 250	100	65	70	apa	Clasica	C
	6 - 9 MAI	20-bl.14G	1990	1990	2 * 65	50	32	7	apa	Clasica	C
	6 - 9 MAI	20;21	1990	1990	2 * 125	65	40	30	apa	Clasica	C+S
	6 - 9 MAI	21;22	1990	1990	2 * 100	65	40	40	apa	Clasica	C+S

	6 - 9 MAI	22-bl.14F	1990	1990	2 * 65	50		27	apa	Clasica	S
	6 - 9 MAI	20;23	1990	1990	2 * 250	100	65	40	apa	Clasica	C
	6 - 9 MAI	23-bl.14H	1990	1990	2 * 65	50	32	14	apa	Clasica	C
	6 - 9 MAI	23-bl.14C	1990	1990	2 * 100	65	40	27	apa	Clasica	C
	6 - 9 MAI	23;24	1990	1990	2 * 250	80	50	50	apa	Clasica	C
	6 - 9 MAI	24-bl.14A	1990	1990	2 * 150	65	40	33	apa	Clasica	C
	6 - 9 MAI	24;25	1990	1990	2 * 150	65	40	24	apa	Clasica	C+S
	6 - 9 MAI	25-bl.13J	1990	1990	2 * 150	65	40	64	apa	Clasica	C+S
66	6 - MALU ROSU	PT-1	1981	1981	2 * 100	65	40	15	apa	Clasica	C
	6 - MALU ROSU	1-BL124C	1981	1981	2 * 50	50		17	apa	Clasica	C+S
	6 - MALU ROSU	1-BL124D	1981	1981	2 * 50	50		15	apa	Clasica	C+S
	6 - MALU ROSU	1-2	1981	1981	2 * 80	65	40	50	apa	Clasica	C+S
	6 - MALU ROSU	2-3	1981	1981	2 * 80	65		15	apa	Clasica	S
	6 - MALU ROSU	3-4	1981	1981	2 * 80	65		20	apa	Clasica	S
	6 - MALU ROSU	4-5	1981	1981	2 * 80	65		20	apa	Clasica	S
	6 - MALU ROSU	5-BL126C	1981	1981	2 * 65	50		15	apa	Clasica	S
	6 - MALU ROSU	PT-6	1981	1981	2 * 250	100	65	8	apa	Clasica	C
	6 - MALU ROSU	6-7	1981	2006	2 * 200	100	65	40	apa	Clasica	C
	6 - MALU ROSU	7-BL124F	1981	1981	2 * 50	50		35	apa	Clasica	C+S
	6 - MALU ROSU	7-BL124A	1981	2006	2 * 50	50		10	apa	Clasica	C+S
	6 - MALU ROSU	7-8	1981	2006	2 * 200	100	65	40	apa	Clasica	C
	6 - MALU ROSU	8-BL125F	1981	1981	2 * 50	50		20	apa	Clasica	C+S
	6 - MALU ROSU	8-9	1981	2006	2 * 200	100	65	30	apa	Clasica	C
	6 - MALU ROSU	9-BL125E	1981	1981	2 * 50	50		10	apa	Clasica	C+S
	6 - MALU ROSU	9-10	1981	2008	2 * 200	100	65	55	apa	Clasica	C
	6 - MALU ROSU	10-BL122A	1981	2008	2 * 40	50		10	apa	Clasica	C+S
	6 - MALU ROSU	10-11	1981	2008	2 * 200	100	65	32	apa	Clasica	C
	6 - MALU ROSU	11-BL125C	1981	2008	2 * 65	50		10	apa	Clasica	C+S
	6 - MALU ROSU	11-BL122B	1981	2008	2 * 40	50		20	apa	Clasica	C+S
	6 - MALU ROSU	11-12(bloc 121E)	1981	2008	2 * 200	100	65	38	apa	Clasica	C+S
	6 - MALU ROSU	12-13	1981	1981	2 * 200	100	65	43	apa	Clasica	C+S
	6 - MALU ROSU	13-14	1981	1981	2 * 200	100	65	29	apa	Clasica	C
	6 - MALU ROSU	14-15	1981	1981	2 * 125	80	50	20	apa	Clasica	C
	6 - MALU ROSU	15-16	1981	2007	2 * 100	65	40	55	apa	Preizolata	I
	6 - MALU ROSU	BL 120B -BL120C	1981	1981	2 * 100	65	40	40	apa	Clasica	C+S
	6 - MALU ROSU	16-BL120B	1981	2007	2 * 80	50		10	apa	Preizolata	I+S
	6 - MALU ROSU	16-BL120A	1981	2007	2 * 50	50		10	apa	Preizolata	I+S
	6 - MALU ROSU	15-BL120F	1981	1981	2 * 50	50		10	apa	Clasica	C+S
	6 - MALU ROSU	15-17	1981	1981	2 * 125	65	40	20	apa	Clasica	C+S
	6 - MALU ROSU	17-18	1981	1981	2 * 100	65	40	20	apa	Clasica	S
	6 - MALU ROSU	18-BL120D	1981	1981	2 * 80	50		35	apa	Clasica	C+S
	6 - MALU ROSU	14-19	1981	1981	2 * 150	80	50	30	apa	Clasica	C+S
	6 - MALU ROSU	19-20	1981	1981	2 * 150	80	50	20	apa	Clasica	S
	6 - MALU ROSU	20-21	1981	1981	2 * 150	80	50	20	apa	Clasica	C+S
	6 - MALU ROSU	21-BL121D	1981	2000	2 * 50	50		50	apa	Preizolata	I+S
	6 - MALU ROSU	21-BL121C2	1981	1981	2 * 50	50		10	apa	Clasica	C+S
	6 - MALU ROSU	21-22	1981	1981	2 * 125	65	40	40	apa	Clasica	C
	6 - MALU ROSU	22-BL118A	1981	1981	2 * 100	65	40	60	apa	Clasica	C+S
	6 - MALU ROSU	22-23	1981	1981	2 * 100	65		15	apa	Clasica	C+S
	6 - MALU ROSU	23-24	1981	1981	2 * 100	65		15	apa	Clasica	S
	6 - MALU ROSU	24-BL118C	1981	1981	2 * 80	50		15	apa	Clasica	S
	6 - MALU ROSU	13-BL121B	1981	1981	2 * 50	50		10	apa	Clasica	C+S
	6 - MALU ROSU	12-25	1981	1981	2 * 50	50		10	apa	Clasica	S
	6 - MALU ROSU	25-BL121A	1981	1981	2 * 50	50		25	apa	Clasica	C+S
	6 - MALU ROSU	9 - 26	1981	2007	2 * 200	100	65	153	apa	Preizolata	I
	6 - MALU ROSU	26-27	1981	2007	2 * 200	100	65	45	apa	Preizolata	I
	6 - MALU ROSU	27-28	1981	1981	2 * 200	80	50	65	apa	Clasica	C
	6 - MALU ROSU	28-28.1.	1981	2008	2 * 150	65	40	35	apa	Preizolata	I
	6 - MALU ROSU	28.1.- 29	1981	1981	2 * 150	65	40	10	apa	Clasica	S
	6 - MALU ROSU	29-30	1981	1981	2 * 100	65	40	10	apa	Clasica	S
	6 - MALU ROSU	30-31	1981	1981	2 * 100	65	40	35	apa	Clasica	C+S
	6 - MALU ROSU	31-32	1981	1981	2 * 80	65		20	apa	Clasica	S
	6 - MALU ROSU	32-BL119A	1981	1981	2 * 65	50		10	apa	Clasica	S
	6 - MALU ROSU	29-33	1981	1981	2 * 100	65	40	10	apa	Clasica	S
	6 - MALU ROSU	33-BL119D	1981	1981	2 * 100	65	40	30	apa	Clasica	C+S
	6 - MALU ROSU	28-34	1981	1981	2 * 80	65		15	apa	Clasica	C+S
	6 - MALU ROSU	34-35	1981	1981	2 * 80	65		20	apa	Clasica	S
	6 - MALU ROSU	35-BL123E	1981	1981	2 * 65	50		15	apa	Clasica	S
	6 - MALU ROSU	28-BL123C	1981	1981	2 * 65	50		10	apa	Clasica	C+S
	6 - MALU ROSU	27-36	1981	2007	2 * 65	65		20	apa	Preizolata	I+S
	6 - MALU ROSU	36-37	1981	1981	2 * 65	65		20	apa	Clasica	S
	6 - MALU ROSU	37-38	1981	1981	2 * 50	50		25	apa	Clasica	S
	6 - MALU ROSU	38-BL122C	1981	1981	2 * 50	50		15	apa	Clasica	S
	6 - MALU ROSU	26-39	1981	1981	2 * 80	50		10	apa	Clasica	C+S
	6 - MALU ROSU	39-BL127F	1981	1981	2 * 65	50		10	apa	Clasica	S
67	6 - REPUBLICII	PT-1	1979	2008	2 * 125	65	-	30	apa	Preizolata	I
	6 - REPUBLICII	1-2	1979	1979	2 * 100	65	-	14	apa	Clasica	S
	6 - REPUBLICII	2-16A	1979	1979	2 * 65	50	-	16	apa	Clasica	S
	6 - REPUBLICII	1-3	1979	1979	2 * 80	65	-	18	apa	Clasica	S
	6 - REPUBLICII	3-16C	1979	1979	2 * 65	50	-	15	apa	Clasica	S
	6 - REPUBLICII	PT-1	1979	2007	2 * 200	100	65	8	apa	Preizolata	I
	6 - REPUBLICII	1-2	1979	2007	2 * 200	80	50	38	apa	Preizolata	I

	6 - REPUBLICII	2-202A	1979	2007	2 * 125	80	50	10	apa	Preizolata	I
	6 - REPUBLICII	2-3	1979	2007	2 * 200	80	50	20	apa	Preizolata	I
	6 - REPUBLICII	3-208	1979	2007	2 * 80	65	32	30	apa	Preizolata	I
	6 - REPUBLICII	1-6	1979	2006	2 * 200	80	65	15	apa	Preizolata	I
	6 - REPUBLICII	6-7	1979	2006	2 * 150	80	50	48	apa	Preizolata	I
	6 - REPUBLICII	7-8	1979	2006	2 * 125	80	50	10	apa	Preizolata	I+S
	6 - REPUBLICII	8-9	1979	1979	2 * 100	65	32	33	apa	Clasica	S
	6 - REPUBLICII	9-205A	1979	1979	2 * 80	50	32	18	apa	Clasica	S
	6 - REPUBLICII	7-10	1979	2007	2 * 125	80	50	10	apa	Preizolata	I
	6 - REPUBLICII	10- bloc 210	1979	2007	2 * 80	65	32	135	apa	Preizolata	I
	6 - REPUBLICII	10-11	1979	2006	2 * 100	65	32	23	apa	Preizolata	I
	6 - REPUBLICII	11-209	1979	2006	2 * 80	65	32	20	apa	Preizolata	I
	6 - REPUBLICII	11-15E	1979	2006	2 * 80	50	-	8	apa	Preizolata	I
	6 - REPUBLICII	6-12	1979	1979	2 * 150	65	40	90	apa	Clasica	I+S
	6 - REPUBLICII	12-13	1979	1979	2 * 125	65	40	51	apa	Clasica	S
	6 - REPUBLICII	13-14	1979	1979	2 * 100	65	40	50	apa	Clasica	S
	6 - REPUBLICII	14-15	1979	1979	2 * 80	65	40	12	apa	Clasica	S
	6 - REPUBLICII	15-16	1979	1979	2 * 80	65	-	12	apa	Clasica	S
	6 - REPUBLICII	16-BL22	1979	1979	2 * 50	50	-	44	apa	Clasica	S+I
	6 - REPUBLICII	17 - bloc 25	1979	2007	2 * 80	65		30	apa	Preizolata	S+I
68	7 - DEMOCRATIEI	PT7DEM-1	1985	2007	2 * 125	80	50	35	apa	Preizolata	I
	7 - DEMOCRATIEI	1-2	1985	2007	2 * 80	50	32	23	apa	Preizolata	I
	7 - DEMOCRATIEI	2-3	1985	1986	2 * 80	50	32	17	apa	Clasica	C+S
	7 - DEMOCRATIEI	2-N11	1985	2008	2 * 50	40		4	apa	Preizolata	I+S
	7 - DEMOCRATIEI	3-4	1985	1985	2 * 80	50	32	43	apa	Clasica	C+S
	7 - DEMOCRATIEI	4-5	1985	1985	2 * 65	50	32	15	apa	Clasica	S
	7 - DEMOCRATIEI	5-BL O1	1985	1985	2 * 50	40	25	11	apa	Clasica	C+S
	7 - DEMOCRATIEI	4-BL O3	1985	1985	2 * 50	40		12	apa	Clasica	C+S
	7 - DEMOCRATIEI	1-CTA	1985	2008	2 * 65	50	32	56	apa	Preizolata	I
	7 - DEMOCRATIEI	PT7DEM-6	1985	1985	2 * 150	100	65	20	apa	Clasica	C
	7 - DEMOCRATIEI	6-7	1985	1985	2 * 150	100	65	16	apa	Clasica	C+S
	7 - DEMOCRATIEI	7-8	1985	1985	2 * 150	80	50	21	apa	Clasica	C
	7 - DEMOCRATIEI	8-9	1985	2008	2 * 125	80	50	32	apa	Preizolata	I
	7 - DEMOCRATIEI	9-N14	1985	1985	2 * 40	25		4	apa	Clasica	C+S
	7 - DEMOCRATIEI	9-10	1985	1998	2 * 125	80	50	58	apa	Preizolata	I+S
	7 - DEMOCRATIEI	10-11	1985	1985	2 * 80	50	32	10	apa	Clasica	S
	7 - DEMOCRATIEI	11-12	1985	1985	2 * 80	50	32	37	apa	Clasica	C+S
	7 - DEMOCRATIEI	12-13	1985	1985	2 * 65	50	32	16	apa	Clasica	S
	7 - DEMOCRATIEI	13-BLM9	1985	1985	2 * 50	40	25	10	apa	Clasica	S
	7 - DEMOCRATIEI	8-14	1985	1985	2 * 80	50	32	10	apa	Clasica	C
	7 - DEMOCRATIEI	14-BLN12	1985	1985	2 * 50	50	32	34	apa	Clasica	C
	7 - DEMOCRATIEI	14-BLN13	1985	1985	2 * 50	50	32	20	apa	Clasica	C
	7 - DEMOCRATIEI	7-15	1985	1985	2 * 150	100	65	26	apa	Clasica	C+S
	7 - DEMOCRATIEI	15-16	1985	1985	2 * 150	100	65	22	apa	Clasica	S
	7 - DEMOCRATIEI	16-17	1985	1985	2 * 150	100	65	59	apa	Clasica	C+S
	7 - DEMOCRATIEI	17-BLN7	1985	1985	2 * 150	100	65	18	apa	Clasica	S
	7 - DEMOCRATIEI	10-18	1985	1985	2 * 150	100	80	60	apa	Clasica	C+S
	7 - DEMOCRATIEI	18-19	1985	1985	2 * 65	50		10	apa	Clasica	C+S
	7 - DEMOCRATIEI	18-20	1985	1985	2 * 100	80	65	38	apa	Clasica	C+S
	7 - DEMOCRATIEI	20-21	1985	1985	2 * 100	80	65	26	apa	Clasica	C+S
	7 - DEMOCRATIEI	21-M1	1985	1985	2 * 80	65		26	apa	Clasica	C+S
69	7 - MALU ROSU	PT-1	1982	1982	2 * 200	100	65	5	apa	Clasica	C
	7 - MALU ROSU	1-2	1982	1982	2 * 200	100	65	100	apa	Clasica	C
	7 - MALU ROSU	2-3	1982	1982	2 * 200	100	65	60	apa	Clasica	C
	7 - MALU ROSU	3-BL.132C	1982	1982	2 * 65	65		10	apa	Clasica	C+S
	7 - MALU ROSU	3-4	1982	1982	2 * 200	100	65	40	apa	Clasica	C
	7 - MALU ROSU	4-BL.132B	1982	1982	2 * 65	65		10	apa	Clasica	C+S
	7 - MALU ROSU	4-5	1982	2001	2 * 100	100	65	65	apa	Preizolata	P
	7 - MALU ROSU	5-BL.134C	1982	1982	2 * 80	65		15	apa	Clasica	C+S
	7 - MALU ROSU	5-BL.134A	1982	2001	2 * 80	65		63	apa	Clasica	C+P
	7 - MALU ROSU	5-BL.134D	1982	1982	2 * 65	65		15	apa	Clasica	C+S
	7 - MALU ROSU	4-6	1982	1982	2 * 200	100	65	30	apa	Clasica	C
	7 - MALU ROSU	6-BL.132A	1982	1982	2 * 65	65		10	apa	Clasica	C+S
	7 - MALU ROSU	6-7	1982	1982	2 * 150	80	50	35	apa	Clasica	C
	7 - MALU ROSU	7-8	1982	1982	2 * 125	65		10	apa	Clasica	S
	7 - MALU ROSU	8-9	1982	1982	2 * 100	65		40	apa	Clasica	C+S
	7 - MALU ROSU	9-10	1982	1982	2 * 80	50		30	apa	Clasica	S
	7 - MALU ROSU	10-BL.133B	1982	1982	2 * 65	50		15	apa	Clasica	S
	7 - MALU ROSU	7-11	1982	1982	2 * 100	65		20	apa	Clasica	S
	7 - MALU ROSU	11-12	1982	1982	2 * 80	65		30	apa	Clasica	S
	7 - MALU ROSU	12-BL.131C	1982	1982	2 * 65	50		20	apa	Clasica	S
	7 - MALU ROSU	2-13	1982	1982	2 * 80	65		15	apa	Clasica	C+S
	7 - MALU ROSU	13-14	1982	1982	2 * 65	50		30	apa	Clasica	S
	7 - MALU ROSU	14-BL.131B2	1982	1982	2 * 65	50		20	apa	Clasica	S
	7 - MALU ROSU	1-15	1982	1982	2 * 65	65		15	apa	Clasica	C+S
	7 - MALU ROSU	15-BL.128A	1982	1982	2 * 65	65		10	apa	Clasica	S
	7 - MALU ROSU	15-BL.128B	1982	1982	2 * 65	65		10	apa	Clasica	S
	7 - MALU ROSU	PT-16	1982	1982	2 * 200	100	65	5	apa	Clasica	C
	7 - MALU ROSU	16-17	1982	1982	2 * 200	100	65	20	apa	Clasica	C
	7 - MALU ROSU	17-18	1982	1982	2 * 200	100	65	30	apa	Clasica	C
	7 - MALU ROSU	18-19	1982	1982	2 * 200	100	65	5	apa	Clasica	C
	7 - MALU ROSU	19-20	1982	1982	2 * 200	100	65	95	apa	Clasica	C

	7 - MALU ROSU	20-21	1982	1982	2 * 150	80	50	15	apa	Clasica	C
	7 - MALU ROSU	21-22	1982	1982	2 * 100	65	40	10	apa	Clasica	C+S
	7 - MALU ROSU	22-BL.129E	1982	1982	2 * 40	50		10	apa	Clasica	S
	7 - MALU ROSU	22-23	1982	1982	2 * 100	65	40	20	apa	Clasica	S
	7 - MALU ROSU	23-24	1982	1982	2 * 100	65	40	20	apa	Clasica	S
	7 - MALU ROSU	24-25	1982	1982	2 * 80	65	40	30	apa	Clasica	S
	7 - MALU ROSU	25-26	1982	1982	2 * 80	65	40	20	apa	Clasica	S
	7 - MALU ROSU	26-27	1982	1982	2 * 65	50		35	apa	Clasica	C+S
	7 - MALU ROSU	27-CANTINA	1982	1982	2 * 50	50		20	apa	Clasica	S
	7 - MALU ROSU	21-28	1982	1982	2 * 65	65		60	apa	Clasica	C+S
	7 - MALU ROSU	28-29	1982	1982	2 * 65	50		20	apa	Clasica	S
	7 - MALU ROSU	29-BL.128F	1982	1982	2 * 65	50		20	apa	Clasica	S
	7 - MALU ROSU	20-30	1982	1982	2 * 100	65	40	15	apa	Clasica	C+S
	7 - MALU ROSU	30-31	1982	1982	2 * 100	65	40	20	apa	Clasica	S
	7 - MALU ROSU	31-BL.128D	1982	1982	2 * 50	65		20	apa	Clasica	S
	7 - MALU ROSU	19-BL.130A	1982	1982	2 * 80	50		10	apa	Clasica	C+S
	7 - MALU ROSU	18-BL.130B	1982	1982	2 * 40	50		10	apa	Clasica	C+S
	7 - MALU ROSU	17-32	1982	1982	2 * 50	50		15	apa	Clasica	C+S
	7 - MALU ROSU	32-BL.130C	1982	1982	2 * 40	50		15	apa	Clasica	S
	7 - MALU ROSU	32-33	1982	1982	2 * 50	50		20	apa	Clasica	S
	7 - MALU ROSU	33-COMPL.	1982	1982	2 * 50	50		20	apa	Clasica	S
	7 - MALU ROSU	16-34	1982	1982	2 * 65	65		30	apa	Clasica	C
	7 - MALU ROSU	34-BL.130E	1982	1982	2 * 50	50		10	apa	Clasica	C+S
	7 - MALU ROSU	34-BL.130D	1982	1982	2 * 50	50		20	apa	Clasica	C+S
70	8 - 23 AUGUST	PT-1	1985	1985	2 * 125	65	40	5	apa	Clasica	C
	8 - 23 AUGUST	1-2	1985	1985	2 * 100	65	40	35	apa	Clasica	C+S
	8 - 23 AUGUST	2-3	1985	1985	2 * 100	65	40	25	apa	Clasica	S
	8 - 23 AUGUST	3 - 3.1.	1985	1985	2 * 80	65	40	18	apa	Clasica	C+S
	8 - 23 AUGUST	3.1.- BL.4A	1985	2000	2 * 80	65	40	12	apa	Clasica	C+S
	8 - 23 AUGUST	1-4	1985	1985	2 * 100	65	40	10	apa	Clasica	S
	8 - 23 AUGUST	4-5	1985	1985	2 * 80	65	40	27	apa	Clasica	S
	8 - 23 AUGUST	5-6	1985	1985	2 * 80	50		28	apa	Clasica	S
	8 - 23 AUGUST	6-BL.4F	1985	1985	2 * 65	50		20	apa	Clasica	C
	8 - 23 AUGUST	PT- CV 3	1985	2000	2 * 100	65	40	55	apa	Clasica	C+S
	8 - 23 AUGUST	CV 3 - 7	1985	1985	2 * 100	65	40	23	apa	Clasica	S
	8 - 23 AUGUST	7-8	1985	1985	2 * 80	50		40	apa	Clasica	S
	8 - 23 AUGUST	8-BL.4H	1985	1985	2 * 65	50		12	apa	Clasica	C
71	8 - REPUBLICII	PT-1	1982	2009	2 * 150	80	25	25	apa	Preizolata	I
	8 - REPUBLICII	1-2	1982	2009	2 * 100	65	-	40	apa	Preizolata	I
	8 - REPUBLICII	2-37K	1982	2009	2 * 65	65	-	10	apa	Preizolata	I+S
	8 - REPUBLICII	2-37L	1982	2009	2 * 50	65	-	3	apa	Preizolata	I+S
	8 - REPUBLICII	1-3	1982	2009	2 * 125	80	50	23	apa	Preizolata	I
	8 - REPUBLICII	3-ANEXA	1982	2009	2 * 50	32	-	10	apa	Preizolata	I
	8 - REPUBLICII	3-4	1982	2009	2 * 125	80	50	32	apa	Preizolata	I
	8 - REPUBLICII	4-37I	1982	1982	2 * 65	50	-	5	apa	Clasica	S
	8 - REPUBLICII	4-5	1982	1982	2 * 125	65	-	10	apa	Clasica	S
	8 - REPUBLICII	5-37G	1982	1982	2 * 100	65	-	20	apa	Clasica	S
	8 - REPUBLICII	PT-1	1982	2005	2 * 125	80	50	17	apa	Clasica	C+S
	8 - REPUBLICII	1-2	1982	1982	2 * 100	65	50	9	apa	Clasica	S
	8 - REPUBLICII	2-37F	1982	1982	2 * 80	50	-	25	apa	Clasica	S
	8 - REPUBLICII	1-3	1982	1982	2 * 125	65	-	15	apa	Clasica	S
	8 - REPUBLICII	3-4	1982	1982	2 * 100	65	-	37	apa	Clasica	S
	8 - REPUBLICII	4-37B	1982	1982	2 * 65	50	-	10	apa	Clasica	S
	8 - REPUBLICII	PT-1	1982	1982	2 * 200	100	65	55	apa	Clasica	C
	8 - REPUBLICII	1-37A	1982	1982	2 * 50	50	-	3	apa	Clasica	C+S
	8 - REPUBLICII	1-2	1982	1982	2 * 200	100	65	42	apa	Clasica	C
	8 - REPUBLICII	2-3	1982	1982	2 * 200	100	65	5	apa	Clasica	S
	8 - REPUBLICII	3-36E	1982	1982	2 * 50	50	-	5	apa	Clasica	S
	8 - REPUBLICII	3-4	1982	1982	2 * 200	100	65	15	apa	Clasica	C
	8 - REPUBLICII	4-5	1982	1982	2 * 125	65	32	15	apa	Clasica	C
	8 - REPUBLICII	5-36D	1982	1982	2 * 80	50	32	22	apa	Clasica	C+S
	8 - REPUBLICII	5-6	1982	1982	2 * 100	50	32	27	apa	Clasica	C+S
	8 - REPUBLICII	6-36C2	1982	1982	2 * 65	50	-	3	apa	Clasica	S
	8 - REPUBLICII	4-7	1982	1982	2 * 150	100	65	25	apa	Clasica	C
	8 - REPUBLICII	7- CV 5	1982	1982	2 * 125	80	50	45	apa	Clasica	C
	8 - REPUBLICII	CV5 - bloc 36H	1982	1982	2 * 80	65	40	20	apa	Clasica	C
	8 - REPUBLICII	7-CV4	1982	1982	2 * 150	80	50	20	apa	Clasica	C
	8 - REPUBLICII	CV4 - 8	1982	2006	2 * 125	80	50	60	apa	Clasica	C+S
	8 - REPUBLICII	8-9	1982	1982	2 * 125	80	50	10	apa	Clasica	S
	8 - REPUBLICII	9-10	1982	1982	2 * 100	65	40	27	apa	Clasica	S
	8 - REPUBLICII	10-11	1982	1982	2 * 80	65	40	30	apa	Clasica	S
	8 - REPUBLICII	11-35R	1982	2007	2 * 50	50	32	92	apa	Preizolata	I
72	10 - MALU ROSU	PT-1	1983	1983	2 * 200	100	65	15	apa	Clasica	C
	10 - MALU ROSU	1-2	1983	1983	2 * 200	100	65	25	apa	Clasica	C+S
	10 - MALU ROSU	2-3	1983	1983	2 * 150	80	50	31	apa	Clasica	S
	10 - MALU ROSU	3-4	1983	1983	2 * 150	80	50	23	apa	Clasica	S
	10 - MALU ROSU	4-5	1983	1983	2 * 150	80	50	27	apa	Clasica	C+S
	10 - MALU ROSU	5-BL.139G	1983	1983	2 * 50	40		10	apa	Clasica	C+S
	10 - MALU ROSU	5-6	1983	1983	2 * 150	80	50	45	apa	Clasica	C
	10 - MALU ROSU	6-BL.139K	1983	1983	2 * 50	40		15	apa	Clasica	C+S
	10 - MALU ROSU	6-7	1983	1983	2 * 150	80	50	65	apa	Clasica	C
	10 - MALU ROSU	7-8	1983	1983	2 * 125	65	40	15	apa	Clasica	C+S

	10 - MALU ROSU	8-9	1983	1983	2 * 125	65	40	20	apa	Clasica	S
	10 - MALU ROSU	9-10	1983	1983	2 * 125	65	40	40	apa	Clasica	C+S
	10 - MALU ROSU	10-11	1983	1983	2 * 125	65	40	20	apa	Clasica	S
	10 - MALU ROSU	11-BL.140C	1983	1983	2 * 125	65	40	30	apa	Clasica	S
	10 - MALU ROSU	7-12	1983	1983	2 * 125	65	40	25	apa	Clasica	C+S
	10 - MALU ROSU	12-13	1983	1983	2 * 125	65	40	30	apa	Clasica	S
	10 - MALU ROSU	13-14	1983	1983	2 * 125	65	40	18	apa	Clasica	S
	10 - MALU ROSU	14-15	1983	1983	2 * 125	65	40	28	apa	Clasica	C+S
	10 - MALU ROSU	15-BL.140D	1983	1983	2 * 50	40		20	apa	Clasica	S
	10 - MALU ROSU	1-16	1983	1983	2 * 80	65		50	apa	Clasica	C+S
	10 - MALU ROSU	16-17	1983	1983	2 * 65	50		10	apa	Clasica	S
	10 - MALU ROSU	17-BL.139D	1983	1983	2 * 50	40		30	apa	Clasica	C+S
	10 - MALU ROSU	16-BL.139B	1983	1983	2 * 50	40		5	apa	Clasica	S
	10 - MALU ROSU	PT-18	1983	1983	2 * 200	100	80	35	apa	Clasica	C
	10 - MALU ROSU	18-19	1983	1983	2 * 200	100	65	15	apa	Clasica	C+S
	10 - MALU ROSU	19-20	1983	1983	2 * 200	100	65	20	apa	Clasica	S
	10 - MALU ROSU	20-21	1983	1983	2 * 200	100	65	35	apa	Clasica	C+S
	10 - MALU ROSU	21-22	1983	1983	2 * 200	100	65	20	apa	Clasica	S
	10 - MALU ROSU	22-23	1983	1997	2 * 200	100	65	35	apa	Preizolata	I+S
	10 - MALU ROSU	23-BL.139J	1983	1997	2 * 50	40		10	apa	Preizolata	I+S
	10 - MALU ROSU	23-37	1983	1997	2 * 200	80	50	30	apa	Preizolata	I
	10 - MALU ROSU	37-48	1983	1997	2 * 125	65	40	38	apa	Preizolata	I
	10 - MALU ROSU	37-38	1983	1997	2 * 150	65	40	18	apa	Preizolata	I+S
	10 - MALU ROSU	37-43	1983	1997	2 * 125	65	40	15	apa	Preizolata	I+S
	10 - MALU ROSU	18-24	1983	1997	2 * 200	100	65	130	apa	Preizolata	C+I
	10 - MALU ROSU	24-25	1983	1983	2 * 100	65	50	20	apa	Clasica	C+S
	10 - MALU ROSU	25-26	1983	1983	2 * 80	65	40	25	apa	Clasica	C+S
	10 - MALU ROSU	26-27	1983	1983	2 * 80	50	25	20	apa	Clasica	S
	10 - MALU ROSU	27-BL.135D	1983	1983	2 * 80	50		15	apa	Clasica	S
	10 - MALU ROSU	24-28	1983	1983	2 * 100	65	40	80	apa	Clasica	C
	10 - MALU ROSU	28-BL.135E	1983	1983	2 * 65	50		40	apa	Clasica	C
	10 - MALU ROSU	28-29	1983	1983	2 * 65	50		10	apa	Clasica	C+S
	10 - MALU ROSU	29-BL.135G	1983	1983	2 * 50	32		10	apa	Clasica	S
	10 - MALU ROSU	29-BL.135F	1983	1983	2 * 65	40		5	apa	Clasica	S
	10 - MALU ROSU	24-30	1983	1983	2 * 125	80	50	18	apa	Clasica	C+S
	10 - MALU ROSU	30-31	1983	1983	2 * 125	80	50	21	apa	Clasica	S
	10 - MALU ROSU	31-32	1983	1983	2 * 125	80	50	50	apa	Clasica	C+S
	10 - MALU ROSU	32-33	1983	1983	2 * 125	80	50	18	apa	Clasica	C
	10 - MALU ROSU	33-BL.133F	1983	1983	2 * 50	32		10	apa	Clasica	C+S
	10 - MALU ROSU	33-34	1983	1983	2 * 80	50		40	apa	Clasica	C+S
	10 - MALU ROSU	34-BL.133C	1983	1983	2 * 65	50		15	apa	Clasica	S
	10 - MALU ROSU	32-35	1983	1983	2 * 80	50		20	apa	Clasica	C+S
	10 - MALU ROSU	35-36	1983	1983	2 * 65	50		15	apa	Clasica	S
	10 - MALU ROSU	36-BL.133I	1983	1983	2 * 65	50		15	apa	Clasica	S
	10 - MALU ROSU	38-39	1983	1983	2 * 125	65	40	25	apa	Clasica	S
	10 - MALU ROSU	39-40	1983	1983	2 * 125	65	40	38	apa	Clasica	C+S
	10 - MALU ROSU	40-41	1983	1983	2 * 100	65	40	25	apa	Clasica	S
	10 - MALU ROSU	41-42	1983	1983	2 * 80	50	25	25	apa	Clasica	S
	10 - MALU ROSU	42-BL.138A	1983	1983	2 * 80	50		15	apa	Clasica	S
	10 - MALU ROSU	43-44	1983	1983	2 * 125	65	40	23	apa	Clasica	S
	10 - MALU ROSU	44-45	1983	1983	2 * 125	65	40	55	apa	Clasica	C+S
	10 - MALU ROSU	45-46	1983	1983	2 * 100	50	25	20	apa	Clasica	S
	10 - MALU ROSU	46-47	1983	1983	2 * 80	50		25	apa	Clasica	S
	10 - MALU ROSU	47-BL.138B1	1983	1983	2 * 65	40		20	apa	Clasica	S
	10 - MALU ROSU	48-BL.137F	1983	1983	2 * 65	40		10	apa	Clasica	C+S
	10 - MALU ROSU	48-49	1983	1983	2 * 100	40		20	apa	Clasica	C+S
	10 - MALU ROSU	49-50	1983	1983	2 * 100	50	25	20	apa	Clasica	S
	10 - MALU ROSU	50-BL.137A	1983	1983	2 * 65	40		15	apa	Clasica	S
73	11 - CENTRU	(D+C)-19	1963	1963	2 * 100	65	40	19	apa	Clasica	S
	11 - CENTRU	(D+C)-25	1963	1963	2 * 80	50	32	50	apa	Clasica	S
	11 - CENTRU	(D+C)-22	1963	1963	2 * 100	65	40	25	apa	Clasica	S
	11 - CENTRU	(D+C)-23	1963	1963	2 * 100	50	32	5	apa	Clasica	S
	11 - CENTRU	(D+C)-24	1963	1963	2 * 100	50	32	25	apa	Clasica	S
	11 - CENTRU	5-5'	1963	1963	2 * 150	80	50	8	apa	Clasica	S
	11 - CENTRU	5'-BL.B MFA	1963	2006	2 * 125	65	40	40	apa	Clasica	S
	11 - CENTRU	25-25'	1963	1963	2 * 80	50	32	65	apa	Clasica	S
	11 - CENTRU	22-26	1963	1963	2 * 100	65	40	38	apa	Preizolata	I
	11 - CENTRU	26-BLP	1963	1963	2 * 80	50	32	26	apa	Preizolata	I
	11 - CENTRU	26-ARTEM	1963	1963	2 * 50	50	32	18	apa	Preizolata	I
	11 - CENTRU	26-ARTEM	1963	1963	2 * 50	50	32	2	apa	Clasica	S
	11 - CENTRU	23-MUZEU ISTORIE	1963	1963	2 * 100			62	apa	Preizolata	I
	11 - CENTRU	24-BL.A	1963	1963	2 * 100	50	32	125	apa	Preizolata	I
	11 - CENTRU	24-BL.A	1963	1963	2 * 100	50	32	2	apa	Clasica	S
74	11 - REPUBLICII	PT-1	1988	1988	2 * 200	100	65	10	apa	Clasica	C
	11 - REPUBLICII	1-2	1988	1988	2 * 100	80	40	30	apa	Clasica	C+S
	11 - REPUBLICII	2-3	1988	1988	2 * 100	80	40	9	apa	Clasica	S
	11 - REPUBLICII	3-34L	1988	1988	2 * 80	65	32	28	apa	Clasica	C+S
	11 - REPUBLICII	3-4	1988	1988	2 * 80	65	32	17	apa	Clasica	S
	11 - REPUBLICII	4-34G2	1988	1988	2 * 50	50	32	8	apa	Clasica	S
	11 - REPUBLICII	1-5	1988	1988	2 * 200	100	65	105	apa	Clasica	C
	11 - REPUBLICII	5-6	1988	1988	2 * 100	65	40	22	apa	Clasica	C
	11 - REPUBLICII	6-35A1	1988	1988	2 * 65	50	32	10	apa	Clasica	S

	11 - REPUBLICII	5-7	1988	1988	2 * 150	100	65	55	apa	Clasica	C
	11 - REPUBLICII	7-8	1988	1988	2 * 100	65	40	9	apa	Clasica	C
	11 - REPUBLICII	8-35B	1988	1988	2 * 50	50	32	6	apa	Clasica	S
	11 - REPUBLICII	7-9	1988	1988	2 * 125	80	40	62	apa	Preizolata	I
	11 - REPUBLICII	9-35D3	1988	1988	2 * 65	50	32	8	apa	Clasica	C
	11 - REPUBLICII	9-10	1988	1988	2 * 80	65	32	14	apa	Clasica	C+S
	11 - REPUBLICII	10-35J2	1988	1988	2 * 65	50	32	31	apa	Clasica	S
	11 - REPUBLICII	9-11	1988	1988	2 * 125	80	40	55	apa	Clasica	C
	11 - REPUBLICII	11-12	1988	1988	2 * 100	65	32	24	apa	Clasica	C+S
	11 - REPUBLICII	12-35D2	1988	1988	2 * 65	50	32	10	apa	Clasica	S
	11 - REPUBLICII	11-13	1988	1988	2 * 100	65	32	57	apa	Clasica	C
	11 - REPUBLICII	13-35E	1988	1988	2 * 50	50	32	5	apa	Clasica	S
	11 - REPUBLICII	PT-1	1988	1988	2 * 200	100	65	6	apa	Clasica	C
	11 - REPUBLICII	1-2	1988	1988	2 * 100	65	40	53	apa	Clasica	C
	11 - REPUBLICII	2-34D2	1988	1988	2 * 65	50	32	10	apa	Clasica	S
	11 - REPUBLICII	1-3	1988	1988	2 * 200	100	65	30	apa	Clasica	C+S
	11 - REPUBLICII	3-4	1988	1988	2 * 65	50	32	25	apa	Clasica	C
	11 - REPUBLICII	4-34E	1988	1988	2 * 50	50	32	13	apa	Clasica	S
	11 - REPUBLICII	3- CV 34D2	1988	2006	2 * 200	100	65	65	apa	Clasica	C
	11 - REPUBLICII	CV 34D2 -5	1988	2006	2 * 200	100	65	66	apa	Clasica	C
	11 - REPUBLICII	5-34C	1988	1988	2 * 65	50	32	5	apa	Clasica	C+S
	11 - REPUBLICII	5-6	1988	2006	2 * 200	100	65	48	apa	Clasica	C
	11 - REPUBLICII	6-7	1988	1988	2 * 100	65	32	62	apa	Clasica	C+S
	11 - REPUBLICII	7-34R1	1988	1988	2 * 50	50	32	20	apa	Clasica	S
	11 - REPUBLICII	8-8	1988	1988	2 * 100	65	40	25	apa	Clasica	C+S
	11 - REPUBLICII	8-34B	1988	1988	2 * 65	50	32	10	apa	Clasica	S
	11 - REPUBLICII	6-9	1988	1988	2 * 150	80	40	53	apa	Clasica	C+S
	11 - REPUBLICII	9-34A2	1988	1988	2 * 50	50	32	4	apa	Clasica	S
	11 - REPUBLICII	9-10	1988	1988	2 * 125	80	50	56	apa	Clasica	C+S
	11 - REPUBLICII	10-11	1988	1988	2 * 100	65	40	9	apa	Clasica	C+S
	11 - REPUBLICII	11-45F2	1988	1988	2 * 80	50	32	3	apa	Clasica	S
	11 - REPUBLICII	10-CV 4	1988	1988	2 * 125	65	40	25	apa	Clasica	C
	11 - REPUBLICII	CV4-45F3	1988	1988	2 * 80	50	32	11	apa	Clasica	C+S
75	11 - MALU ROSU	PT-1	1968	1968	2 * 200	100	80	15	apa	Clasica	C
	11 - MALU ROSU	1-2	1968	1968	2 * 200	100	80	80	apa	Clasica	C
	11 - MALU ROSU	2-Scoala	1968	1968	2 * 150			18	apa	Clasica	C+S
	11 - MALU ROSU	2-Camin 1	1968	1968	2 * 100	80	50	30	apa	Clasica	C+S
	11 - MALU ROSU	2-3	1968	1968	2 * 125	65	32	20	apa	Clasica	C
	11 - MALU ROSU	3-Laborator	1968	1968	2 * 50			5	apa	Clasica	C+S
	11 - MALU ROSU	3-4	1968	1968	2 * 125	65	32	85	apa	Clasica	C
	11 - MALU ROSU	4-Garaj	1968	1968	2 * 65	50		10	apa	Clasica	C+S
	11 - MALU ROSU	4-Grup	1968	1968	2 * 100	25		10	apa	Clasica	C+S
	11 - MALU ROSU	4-5	1968	1968	2 * 80	65	32	105	apa	Clasica	C
	11 - MALU ROSU	5-Sange	1968	1968	2 * 65	32		10	apa	Clasica	C+S
	11 - MALU ROSU	1-Cantina	1968	1968	2 * 100	32		8	apa	Clasica	C+S
	11 - MALU ROSU	1-6	1968	1968	2 * 200	100	80	55	apa	Clasica	C
	11 - MALU ROSU	6-Sala sport	1968	1968	2 * 50	32		10	apa	Clasica	C+S
	11 - MALU ROSU	6-7	1968	1968	2 * 200	100	80	50	apa	Clasica	C+S
	11 - MALU ROSU	7-8	1968	1968	2 * 150	100	80	85	apa	Clasica	C+S
	11 - MALU ROSU	8-Scoala	1968	1968	2 * 150			72	apa	Clasica	C+S
	11 - MALU ROSU	PT-Camin	1968	1968	2 * 65	40		12	apa	Clasica	C+S
76	12 - 23 AUGUST	PT 12-1	1985	1985	2 * 250	100	65	29	apa	Clasica	C
	12 - 23 AUGUST	1-2	1985	1985	2 * 250	100	65	33	apa	Clasica	C
	12 - 23 AUGUST	2-3	1985	1985	2 * 250	100	65	48	apa	Clasica	I
	12 - 23 AUGUST	3-4	1985	1985	2 * 250	100	65	30	apa	Clasica	C
	12 - 23 AUGUST	4-4'	1985	1985	2 * 250	100	65	64	apa	Clasica	C
	12 - 23 AUGUST	4'-4"	1985	1985	2 * 150	80	50	62	apa	Clasica	C
	12 - 23 AUGUST	4"-5	1985	1985	2 * 125	65	40	30	apa	Clasica	C
	12 - 23 AUGUST	5-6	1985	1985	2 * 125	65	40	19	apa	Clasica	C
	12 - 23 AUGUST	6-BL.29 B	1985	1985	2 * 65	50		29	apa	Clasica	C
	12 - 23 AUGUST	6-BL.29 B	1985	1985	2 * 65	50		2	apa	Clasica	S
	12 - 23 AUGUST	5-5'(BL.29D-29E)	1985	1985	2 * 65	50		5	apa	Clasica	C
	12 - 23 AUGUST	5-5'(BL.29D-29E)	1985	1985	2 * 65	50		5	apa	Clasica	S
	12 - 23 AUGUST	3-7	1985	1985	2 * 100	65	32	25	apa	Clasica	C
	12 - 23 AUGUST	7-7'	1985	1985	2 * 100	65	32	25	apa	Clasica	C
	12 - 23 AUGUST	7'-7"	1985	1985	2 * 100	65	32	18	apa	Clasica	C
	12 - 23 AUGUST	7-BL.30D	1985	2005	2 * 80	50		12	apa	Clasica	C
	12 - 23 AUGUST	7"-BL.30B	1985	1985	2 * 80	50		2	apa	Clasica	S
	12 - 23 AUGUST	7'-BL.30C	1985	1985	2 * 65	50		6	apa	Clasica	C
	12 - 23 AUGUST	7'-BL.30C	1985	1985	2 * 65	50		2	apa	Clasica	S
	12 - 23 AUGUST	7-9(BL.30E)	1985	1985	2 * 65	50		6	apa	Clasica	C
	12 - 23 AUGUST	7-9(BL30E)	1985	1985	2 * 65	50		5	apa	Clasica	S
	12 - 23 AUGUST	9-BL.30D	1985	1985	2 * 50	50		5	apa	Clasica	S
	12 - 23 AUGUST	4-8(BL.30F-30G)	1985	1985	2 * 50	50		10	apa	Clasica	C
	12 - 23 AUGUST	4-8(BL.30F-30G)	1985	1985	2 * 50	50		3	apa	Clasica	S
	12 - 23 AUGUST	2-BL.31L	1985	1985	2 * 50	40		8	apa	Clasica	C
	12 - 23 AUGUST	2-BL.31L	1985	1985	2 * 50	40		2	apa	Clasica	S
	12 - 23 AUGUST	1-10	1985	1985	2 * 100	65	40	7	apa	Clasica	C
	12 - 23 AUGUST	10-BL.31A2	1985	1985	2 * 65	50		7	apa	Clasica	C
	12 - 23 AUGUST	10-BL.31A2	1985	1985	2 * 65	50		2	apa	Clasica	S
	12 - 23 AUGUST	10-BL.31A1	1985	1985	2 * 65	50		11	apa	Clasica	C
	12 - 23 AUGUST	10-BL.31A1	1985	1985	2 * 65	50		2	apa	Clasica	S

	12 - 23 AUGUST	PT 12-11	1985	1985	2 * 150	80	50	10	apa	Clasica	C
	12 - 23 AUGUST	11-12	1985	1985	2 * 150	50		16	apa	Clasica	C
	12 - 23 AUGUST	12-13	1985	1985	2 * 125	65	40	33	apa	Clasica	C
	12 - 23 AUGUST	13-14	1985	1985	2 * 80	65	40	22	apa	Clasica	C
	12 - 23 AUGUST	14-BL.31D	1985	1985	2 * 80	50	25	16	apa	Clasica	C
	12 - 23 AUGUST	14-BL.31D	1985	1985	2 * 80	50	25	2	apa	Clasica	S
	12 - 23 AUGUST	11-BL.31B1	1985	1985	2 * 65	50	25	10	apa	Clasica	C
	12 - 23 AUGUST	11-BL.31B1	1985	1985	2 * 65	50	25	2	apa	Clasica	S
	12 - 23 AUGUST	12-BL.31B2	1985	1985	2 * 65	50	25	5	apa	Clasica	C
	12 - 23 AUGUST	12-BL.31B2	1985	1985	2 * 65	50	25	2	apa	Clasica	S
	12 - 23 AUGUST	13-BL.31C1	1985	1985	2 * 65	50	25	5	apa	Clasica	C
	12 - 23 AUGUST	13-BL.31C1	1985	1985	2 * 65	50	25	2	apa	Clasica	S
	12 - 23 AUGUST	14-BL.31C2	1985	1985	2 * 65	50	25	5	apa	Clasica	C
	12 - 23 AUGUST	14-BL.31C2	1985	1985	2 * 65	50	25	2	apa	Clasica	S
	12 - 23 AUGUST	PT-15	1985	1985	2 * 200	100	65	9	apa	Clasica	C
	12 - 23 AUGUST	15-16	1985	1985	2 * 200	100	65	28	apa	Clasica	C
	12 - 23 AUGUST	16-17	1985	1985	2 * 200	100	65	40	apa	Clasica	C
	12 - 23 AUGUST	17-18	1985	1985	2 * 100	100	65	37	apa	Clasica	C
	12 - 23 AUGUST	18-19	1985	1985	2 * 100	100	65	25	apa	Clasica	C
	12 - 23 AUGUST	19-19.1	2010	2010	2 * 100	100	65	20	apa	Preizolata	I
	12 - 23 AUGUST	19.1 - 20	1985	1985	2 * 100	100	65	25	apa	Clasica	C
	12 - 23 AUGUST	20-21	1985	1985	2 * 150	80	50	31	apa	Clasica	C
	12 - 23 AUGUST	21-22	1985	1985	2 * 150	80	50	65	apa	Clasica	C
	12 - 23 AUGUST	22-BL.32D	1985	1985	2 * 125	50	32	37	apa	Clasica	C
	12 - 23 AUGUST	22-BL.32D	1985	1985	2 * 125	50	32	5	apa	Clasica	S
	12 - 23 AUGUST	22-23(BL.32B,32C)	1985	1985	2 * 100	65	40	13	apa	Clasica	C
	12 - 23 AUGUST	22-23(BL.32B,32C)	1985	1985	2 * 65	50	25	6	apa	Clasica	S
	12 - 23 AUGUST	21-32(BL.32A,32H)	1985	1985	2 * 65	50	25	5	apa	Clasica	C
	12 - 23 AUGUST	20-24	1985	1985	2 * 125	80	50	47	apa	Clasica	C
	12 - 23 AUGUST	24-25(BL.32E,32F)	1985	1985	2 * 65	65	40	70	apa	Clasica	C
	12 - 23 AUGUST	24-25(BL.32E,32F)	1985	1985	2 * 65	65	40	5	apa	Clasica	S
	12 - 23 AUGUST	24-33(BL.32G1,32G2)	1985	1985	2 * 65	50	25	6	apa	Clasica	C
	12 - 23 AUGUST	24-33(BL.32G1,32G2)	1985	1985	2 * 65	50	25	6	apa	Clasica	S
	12 - 23 AUGUST	18-29(BL.31S,31T)	1985	1985	2 * 65	50	25	4	apa	Clasica	C
	12 - 23 AUGUST	18-29(BL.31S,31T)	1985	1985	2 * 65	50	25	5	apa	Clasica	S
	12 - 23 AUGUST	19-30	1985	1985	2 * 65	65	40	18	apa	Clasica	C
	12 - 23 AUGUST	30-BL.31U	1985	1985	2 * 50	40		12	apa	Clasica	C
	12 - 23 AUGUST	30-BL.31U	1985	1985	2 * 50	40		3	apa	Clasica	S
	12 - 23 AUGUST	17-17'	1985	1985	2 * 80	65	40	76	apa	Clasica	C
	12 - 23 AUGUST	17'-27	1985	1985	2 * 65	50		7	apa	Clasica	C
	12 - 23 AUGUST	17'-27	1985	1985	2 * 65	50		3	apa	Clasica	S
	12 - 23 AUGUST	6-BL 29C	1985	1985	2 * 65	50		8	apa	Clasica	I
	12 - 23 AUGUST	16-16.1	1985	1985	2 * 80	50	32	9	apa	Clasica	I
	12 - 23 AUGUST	16.1-31G	1985	1985	2 * 65	50		8	apa	Clasica	I
	12 - 23 AUGUST	16.1 - ISU	2010	2010	2 * 32	25	20	18	apa	Preizolata	I
	12 - 23 AUGUST	19.1 - 31(CT01)	2009	2009	2 * 100	65	50	20	apa	Preizolata	I
	12 - 23 AUGUST	31(CT01) - 32(CT02)	2009	2009	2 * 100	50	32	75	apa	Preizolata	I
	12 - 23 AUGUST	32(CT02) - Grad. Nr. 2	2009	2009	2 * 50	32	25	2	apa	Preizolata	I
	12 - 23 AUGUST	32(CT02) - 33(CT03)	2009	2009	2 * 80	50	32	34	apa	Preizolata	I
	12 - 23 AUGUST	33 - 34	2009	2009	2 * 65	40	25	5	apa	Preizolata	I
	12 - 23 AUGUST	34 - 35	2009	2009	2 * 65	40	25	20	apa	Preizolata	I
	12 - 23 AUGUST	35 - 36 (Sc.nr 4)	2009	2009	2 * 40	32	25	38	apa	Preizolata	I
	12 - 23 AUGUST	35 - 37(Sc. Nr. 4)	2009	2009	2 * 40	32	25	12	apa	Preizolata	I
	12 - 23 AUGUST	34 - 38(Sc.nr. 4)	2009	2009	2 * 40	32	25	10	apa	Preizolata	I
	12 - 23 AUGUST	33 - 39	2009	2009	2 * 65	40	25	70	apa	Preizolata	I
77	12 - REPUBLICII	PT-1	1969	1969	2 * 200	100	65	27	apa	Clasica	C
	12 - REPUBLICII	1-15D	1969	1969	2 * 65	50	-	5	apa	Clasica	C+S
	12 - REPUBLICII	1-2	1969	1969	2 * 80	40	25	85	apa	Clasica	C
	12 - REPUBLICII	2-COMP	1969	1969	2 * 65	40	25	3	apa	Clasica	C+S
	12 - REPUBLICII	2-POSTA	1969	1969	2 * 80	32	25	160	apa	Clasica	C
	12 - REPUBLICII	PT-1	1969	1969	2 * 200	100	65	18	apa	Clasica	C
	12 - REPUBLICII	1-2	1969	1969	2 * 80	65	40	74	apa	Clasica	C+S
	12 - REPUBLICII	2-201	1969	1969	2 * 80	65	40	21	apa	Clasica	S
	12 - REPUBLICII	1-3	1969	2008	2 * 200	100	65	54	apa	Preizolata	I
	12 - REPUBLICII	3-4	1969	2008	2 * 80	65	-	40	apa	Preizolata	I+S
	12 - REPUBLICII	4-17A	1969		2 * 80	65	-	22	apa	Clasica	S
	12 - REPUBLICII	3-5	1969	2008	2 * 125	65	40	90	apa	Preizolata	I
	12 - REPUBLICII	5-6	1969	1969	2 * 80	65	-	16	apa	Clasica	C+S
	12 - REPUBLICII	6-17C	1969	1969	2 * 65	65	-	26	apa	Clasica	S
	12 - REPUBLICII	5-7	1969	1969	2 * 125	65	40	32	apa	Clasica	C+S
	12 - REPUBLICII	7-8	1969	1969	2 * 125	65	-	23	apa	Clasica	S
	12 - REPUBLICII	8-9	1969	1969	2 * 50	65	-	25	apa	Clasica	S
	12 - REPUBLICII	9-5A	1969	1969	2 * 80	65	-	34	apa	Clasica	S
	12 - REPUBLICII	PT-1	1969	1969	2 * 125	80	50	25	apa	Clasica	C
	12 - REPUBLICII	1-202C	1969	1969	2 * 80	50	40	12	apa	Clasica	C
	12 - REPUBLICII	1-2	1969	1969	2 * 100	80	50	25	apa	Clasica	C
	12 - REPUBLICII	2-202B	1969	1969	2 * 80	50	40	13	apa	Clasica	C
	12 - REPUBLICII	2-3	1969	1969	2 * 80	50	32	36	apa	Clasica	C
	12 - REPUBLICII	3-207	1969	1969	2 * 80	50	-	25	apa	Clasica	C
78	13 - CENTRU	PT13-1	1963	1963	2 * 200	100	65	15	apa	Clasica	C
	13 - CENTRU	PT13-1	1963	1963	2 * 200	100	65	15	apa	Clasica	S
	13 - CENTRU	1-CV Baby	1963	2003	2 * 200	100	65	40	apa	Preizolata	I

	13 - CENTRU	CV Baby - 2	1963	1963	2 * 200	100	65	45	apa	Clasica	C
	13 - CENTRU	1-2	1963	1963	2 * 200	100	65	10	apa	Clasica	S
	13 - CENTRU	2-8	1963	2000	2 * 200	100	65	29	apa	Preizolata	I
	13 - CENTRU	3-BL.3	1963	1963	2 * 200	100	65	10	apa	Clasica	C
	13 - CENTRU	3-BL.3	1963	1963	2 * 200	100	65	13	apa	Clasica	S
	13 - CENTRU	3-BCR	1963	1963	2 * 65	32	25	40	apa	Clasica	C
	13 - CENTRU	2-4	1963	2008	2 * 150	80	50	130	apa	Preizolata	I
	13 - CENTRU	4-CENTR.STOM.	1963	2009	2 * 80	65	32	15	apa	Clasica	C
	13 - CENTRU	4-5	1963	2008	2 * 150	80	50	10	apa	Preizolata	I
	13 - CENTRU	5-BL.2	1963	2008	2 * 65	50	32	13	apa	Preizolata	I
	13 - CENTRU	5-BL.2	1963	1963	2 * 65	50	32	2	apa	Clasica	S
	13 - CENTRU	5-9	1963	2008	2 * 125	80	50	90	apa	Preizolata	I
	13 - CENTRU	9 - DGA	1963	2008	2 * 100	80	50	42	apa	Preizolata	I
	13 - CENTRU	9 - Eurocastel	2008	2008	2 * 50	25	20	20	apa	Preizolata	I
	13 - CENTRU	10 - Filarmonica	2009	2009	2 * 65	40	25	41	apa	Preizolata	I
	13 - CENTRU	1-6	1963	1963	2 * 125	40	25	100	apa	Clasica	C
	13 - CENTRU	6-7	1963	1963	2 * 125	40	25	26	apa	Clasica	C
	13 - CENTRU	7-BNR	1963	1963	2 * 80	40	25	10	apa	Clasica	C
	13 - CENTRU	7-POSTA	1963	1963	2 * 100	40	25	30	apa	Clasica	C
	13 - CENTRU	8-3	1963	1963	2 * 200	100	65	15	apa	Clasica	C
	13 - CENTRU	8-bl 5+7	1963	1963	2 * 150	80	50	32	apa	Clasica	A
79	13 - DEMOCRATIEI	PT-13D-CV4	1989	2009	2 * 250	100	65	5	apa	Preizolata	C
	13 - DEMOCRATIEI	CV4-CV3	1989	1989	2 * 150	80	50	46	apa	Clasica	C
	13 - DEMOCRATIEI	CV3-1	1989	1989	2 * 125	80	50	15	apa	Clasica	S
	13 - DEMOCRATIEI	1-2	1989	1989	2 * 125	80	50	16	apa	Clasica	S
	13 - DEMOCRATIEI	2-3	1989	1989	2 * 125	80	50	10	apa	Clasica	S
	13 - DEMOCRATIEI	3-4	1989	1989	2 * 125	65	40	20	apa	Clasica	S
	13 - DEMOCRATIEI	4-5	1989	1989	2 * 125	65	40	10	apa	Clasica	S
	13 - DEMOCRATIEI	5-6	1989	1989	2 * 100	65	40	20	apa	Clasica	S
	13 - DEMOCRATIEI	6-7	1989	1989	2 * 100	65	40	10	apa	Clasica	S
	13 - DEMOCRATIEI	7-8	1989	1989	2 * 100	65	40	23	apa	Clasica	S
	13 - DEMOCRATIEI	CV3-K9	1989	1989	2 * 50	50	32	9	apa	Clasica	C+S
	13 - DEMOCRATIEI	CV4-C.C.D	1989	1989	2 * 65	40		30	apa	Clasica	C
	13 - DEMOCRATIEI	CV4-CV5	1989	2009	2 * 200	100	65	80	apa	Preizolata	I
	13 - DEMOCRATIEI	CV5-9	1989	2009	2 * 200	100	65	8	apa	Preizolata	I+S
	13 - DEMOCRATIEI	9-10	1989	1989	2 * 200	100	65	23	apa	Clasica	S
	13 - DEMOCRATIEI	10-CV6	1989	1989	2 * 200	100	40	13	apa	Clasica	C+S
	13 - DEMOCRATIEI	CV6-BLJ3	1989	1989	2 * 50	40	25	25	apa	Clasica	C+S
	13 - DEMOCRATIEI	CV6-BI H8	2008	2008	2 * 100	40	32	50	apa	Preizolata	I
	13 - DEMOCRATIEI	CV5-BLJ5	1989	1989	2 * 50	40		3	apa	Clasica	C+S
	13 - DEMOCRATIEI	8-BLK4	1989	1989	2 * 100	65	40	87	apa	Clasica	C÷S
	13 - DEMOCRATIEI	18-19(H7)	1989	1989	2 * 100	65	40	5	apa	Clasica	C÷S
	13 - DEMOCRATIEI	19-20(H7)	1989	1989	2 * 80	50	32	22	apa	Clasica	C÷S
	13 - DEMOCRATIEI	20-BLH8	1989	1989	2 * 80	50	32	10	apa	Clasica	C÷S
	13 - DEMOCRATIEI	18-21(H6)	1989	1989	2 * 50	40	25	13	apa	Clasica	C+S
	13 - DEMOCRATIEI	21-BLH5	1989	1989	2 * 50	40	25	25	apa	Clasica	S
	13 - DEMOCRATIEI	18 - CV Ionita	1989	1989	2 * 100	80	50	26	apa	Clasica	C
	13 - DEMOCRATIEI	11 - Grad. Bambi	2009	2009	2 * 40	32		3	apa	Preizolata	I
80	15 CRANG	PT-1	1979	2005	2 * 100	80	-	5	apa	Preizolata	I
	15 CRANG	1-4	1979	2005	2 * 50	40	-	8	apa	Preizolata	I
	15 CRANG	1-2	1979	2005	2 * 80	80	-	30	apa	Preizolata	I
	15 CRANG	2-Bloc4	1979	2005	2 * 80	50	-	13	apa	Preizolata	I
	15 CRANG	1-3	1979	1979	2 * 65	50	32	50	apa	Clasica	C
	15 CRANG	3-Rool	1979	1979	2 * 50	50	-	44	apa	Clasica	C
81	16 - DEMOCRATIEI	PT16Dem-1	1985	1985	2 * 200	100	65	18	apa	Clasica	C+S
	16 - DEMOCRATIEI	1-2	1985	1985	2 * 200	100	65	24	apa	Clasica	S
	16 - DEMOCRATIEI	2-2a	1985	1985	2 * 200	100	65	31	apa	Clasica	C+S
	16 - DEMOCRATIEI	2a-3	1985	1985	2 * 125	80	50	19	apa	Clasica	C+S
	16 - DEMOCRATIEI	3-4	1985	1985	2 * 125	80	50	16	apa	Clasica	S
	16 - DEMOCRATIEI	4-5	1985	1985	2 * 125	80	50	27	apa	Clasica	C+S
	16 - DEMOCRATIEI	5-6	1985	1985	2 * 80	80	50	30	apa	Clasica	C
	16 - DEMOCRATIEI	6-BLG4	1985	1985	2 * 65	50	32	57	apa	Clasica	C
	16 - DEMOCRATIEI	6-BLG3	1985	1985	2 * 50	40		5	apa	Clasica	C+S
	16 - DEMOCRATIEI	6-7	1985	1985	2 * 65	50	32	24	apa	Clasica	C÷S
	16 - DEMOCRATIEI	7-BLG1	1985	1985	2 * 50	40		8	apa	Clasica	S
	16 - DEMOCRATIEI	5-BLH1	1985	1985	2 * 50	40		7	apa	Clasica	C+S
	16 - DEMOCRATIEI	2a-8	1985	1985	2 * 100	50		45	apa	Clasica	C
	16 - DEMOCRATIEI	8-9	1985	1985	2 * 50	50	32	15	apa	Clasica	C+S
	16 - DEMOCRATIEI	9-BLH2	1985	1985	2 * 50	40		18	apa	Clasica	S
	16 - DEMOCRATIEI	8-10	1985	1985	2 * 100	65	40	25	apa	Clasica	C÷S
	16 - DEMOCRATIEI	10-11	1985	1985	2 * 80	65	40	26	apa	Clasica	S
	16 - DEMOCRATIEI	11-12	1985	1985	2 * 80	65	40	36	apa	Clasica	C+S
	16 - DEMOCRATIEI	12-BLH4	1985	1985	2 * 50	40	25	10	apa	Clasica	S
	16 - DEMOCRATIEI	PT16Dem-13	1985	1985	2 * 200	100	65	13	apa	Clasica	C
	16 - DEMOCRATIEI	13-14	1985	1985	2 * 200	100	65	4	apa	Clasica	C
	16 - DEMOCRATIEI	14-LIC.PED.	1985	1985	2 * 125	65	40	120	apa	Clasica	C
	16 - DEMOCRATIEI	14-15	1985	1985	2 * 125	80	50	13	apa	Clasica	C+S
	16 - DEMOCRATIEI	15-16	1985	1985	2 * 125	80	50	34	apa	Clasica	S
	16 - DEMOCRATIEI	16-17	1985	1985	2 * 125	80	50	25	apa	Clasica	S
	16 - DEMOCRATIEI	17-18	1985	1985	2 * 100	80	50	96	apa	nefunctiona la	C+S
	16 - DEMOCRATIEI	13-UJCOOP	1985	1985	2 * 65			50	apa	Clasica	C

82	16 - MALU ROSU	PT-1	1978	1978	2 * 125	65	40	28	apa	Clasica	C
	16 - MALU ROSU	1-2	1978	1978	2 * 50	50	-	7	apa	Clasica	S
	16 - MALU ROSU	2-Bloc 9G	1978	1978	2 * 50	50	-	13	apa	Clasica	S
	16 - MALU ROSU	1-3	1978	1978	2 * 125	65	40	15	apa	Clasica	S
	16 - MALU ROSU	3-4	1978	1978	2 * 125	65	40	50	apa	Clasica	C+S
	16 - MALU ROSU	4-5	1978	1978	2 * 100	65	40	82	apa	Clasica	C+S
	16 - MALU ROSU	Bloc13D-5	1978	1978	2 * 65	40	-	2	apa	Clasica	C
	16 - MALU ROSU	5-6	1978	1978	2 * 100	65	-	10	apa	Clasica	C
	16 - MALU ROSU	6-Bloc 12E	1978	1978	2 * 65	50	-	2	apa	Clasica	C
	16 - MALU ROSU	6-7	1978	1978	2 * 80	65	-	24	apa	Clasica	C+S
	16 - MALU ROSU	7-8	1978	1978	2 * 80	50	-	24	apa	Clasica	S
	16 - MALU ROSU	8-Bloc 8G	1978	1978	2 * 50	50	-	10	apa	Clasica	S
	16 - MALU ROSU	PT-9	1978	1978	2 * 250	100	65	22	apa	Clasica	C
	16 - MALU ROSU	9-10	1978	1978	2 * 250	100	65	7	apa	Clasica	S
	16 - MALU ROSU	10-11	1978	1978	2 * 200	100	65	25	apa	Clasica	S
	16 - MALU ROSU	11-Bloc 9F	1978	1978	2 * 50	50	-	8	apa	Clasica	S
	16 - MALU ROSU	11-12	1978	1978	2 * 200	80	50	33	apa	Clasica	C+S
	16 - MALU ROSU	12-13	1978	1978	2 * 100	65	40	16	apa	Clasica	S
	16 - MALU ROSU	13-14	1978	1978	2 * 100	65	40	21	apa	Clasica	S
	16 - MALU ROSU	14-15	1978	1978	2 * 100	65	40	25	apa	Clasica	S
	16 - MALU ROSU	15-16	1978	1978	2 * 100	65	40	22	apa	Clasica	S
	16 - MALU ROSU	16-Bloc 10I	1978	2002	2 * 80	50	32	82	apa	Preizolata	I
	16 - MALU ROSU	12-17	1978	1978	2 * 200	80	50	9	apa	Clasica	S
	16 - MALU ROSU	17-18	1978	1978	2 * 200	80	50	24	apa	Clasica	S
	16 - MALU ROSU	18-19	1978	1978	2 * 200	80	50	15	apa	Clasica	S
	16 - MALU ROSU	19-Magazin	1978	1978	2 * 65	32	-	4	apa	Clasica	S
	16 - MALU ROSU	19-20	1978	1978	2 * 150	65	-	20	apa	Clasica	S
	16 - MALU ROSU	20-21	1978	1978	2 * 125	65	-	28	apa	Clasica	S
	16 - MALU ROSU	21-22	1978	1978	2 * 100	40	-	18	apa	Clasica	S
	16 - MALU ROSU	22-Bloc 10G3	1978	1978	2 * 80	65	-	15	apa	Clasica	S
	16 - MALU ROSU	8-23	1978	1978	2 * 200	80	50	20	apa	Clasica	S
	16 - MALU ROSU	23-24	1978	1978	2 * 200	80	50	22	apa	Clasica	S
	16 - MALU ROSU	24-25	1978	1978	2 * 200	80	50	9	apa	Clasica	S
	16 - MALU ROSU	25-26	1978	1978	2 * 65	50	40	15	apa	Clasica	S
	16 - MALU ROSU	26-Bloc 9B2	1978	1978	2 * 50	50	-	27	apa	Clasica	C+S
	16 - MALU ROSU	25-27	1978	2009	2 * 150	80	50	36	apa	Preizolata	I+S
	16 - MALU ROSU	27-Bloc 8E	1978	1978	2 * 65	65	-	7	apa	Clasica	S
	16 - MALU ROSU	27-28	1978	1978	2 * 125	65	40	26	apa	Clasica	S
	16 - MALU ROSU	28-29	1978	1978	2 * 125	65	40	29	apa	Clasica	S
	16 - MALU ROSU	29-30	1978	1978	2 * 100	65	40	25	apa	Clasica	S
	16 - MALU ROSU	30-Bloc 8A	1978	1978	2 * 80	65	32	14	apa	Clasica	S
83	17 - CENTRU	PT - BL.A	1984	1984	2 * 125	50	32	80	apa	Clasica	C
	17 - CENTRU	PT - BL.A	1984	1984	2 * 80	50	32	69	apa	Clasica	C
84	17 - MALU ROSU	PT-1	1976	1976	2 * 125	80	50	15	apa	Clasica	S
	17 - MALU ROSU	1-2	1976	1976	2 * 125	80	50	22	apa	Clasica	S
	17 - MALU ROSU	2-3	1976	1976	2 * 100	65	40	37	apa	Clasica	C+S
	17 - MALU ROSU	3-4	1976	1976	2 * 100	65	40	24	apa	Clasica	S
	17 - MALU ROSU	4-5	1976	1976	2 * 100	65	40	27	apa	Clasica	C+S
	17 - MALU ROSU	5-6	1976	1976	2 * 100	65	40	24	apa	Clasica	S
	17 - MALU ROSU	6-7	1976	1976	2 * 80	50	32	37	apa	Clasica	C+S
	17 - MALU ROSU	7-8	1976	1976	2 * 80	50	32	24	apa	Clasica	S
	17 - MALU ROSU	8-Bloc1	1976	1976	2 * 65	50	32	90	apa	Clasica	C+S
	17 - MALU ROSU	PT-1	1976	1976	2 * 100	65	40	22	apa	Clasica	C+S
	17 - MALU ROSU	1-2	1976	1976	2 * 80	65	40	29	apa	Clasica	S
	17 - MALU ROSU	2-3	1976	1976	2 * 80	50	32	17	apa	Clasica	C+S
	17 - MALU ROSU	3-Bloc 7	1976	1976	2 * 40	40	25	5	apa	Clasica	C
	17 - MALU ROSU	3-4	1976	1976	2 * 65	50	32	37	apa	Clasica	C
	17 - MALU ROSU	4-Bloc7	1976	1976	2 * 40	40	25	5	apa	Clasica	S
	17 - MALU ROSU	4-Bloc 8	1976	1976	2 * 65	50	32	105	apa	Clasica	C+S
85	18 - MALU ROSU	PT-1	1975	1975	2 * 200	100	65	20	apa	Clasica	S
	18 - MALU ROSU	1-Bloc4A	1975	2006	2 * 50	50	32	18	apa	Preizolata	I
	18 - MALU ROSU	1-2	1975	2006	2 * 200	100	65	12	apa	Preizolata	I+S
	18 - MALU ROSU	2-3	1975	1975	2 * 200	100	65	10	apa	Clasica	S
	18 - MALU ROSU	3-4	1975	1975	2 * 200	100	65	20	apa	Clasica	S
	18 - MALU ROSU	4-5	1975	1975	2 * 200	100	65	30	apa	Clasica	S
	18 - MALU ROSU	5-6	1975	1975	2 * 200	100	65	20	apa	Clasica	S
	18 - MALU ROSU	6-7	1975	1975	2 * 200	100	65	18	apa	Clasica	S
	18 - MALU ROSU	7-8	1975	1975	2 * 200	100	65	20	apa	Clasica	S
	18 - MALU ROSU	8-9	1975	1975	2 * 200	100	65	35	apa	Clasica	S
	18 - MALU ROSU	9-10	1975	1975	2 * 200	100	65	20	apa	Clasica	S
	18 - MALU ROSU	10-11	1975	1975	2 * 150	100	65	30	apa	Clasica	S
	18 - MALU ROSU	11-12	1975	1975	2 * 150	100	65	10	apa	Clasica	S
	18 - MALU ROSU	12-Bloc 3B1	1975	1975	2 * 65	50	32	10	apa	Clasica	C
	18 - MALU ROSU	12-14	1975	2006	2 * 150	100	65	55	apa	Preizolata	I
	18 - MALU ROSU	14-13	1975	1975	2 * 80	65	40	10	apa	Clasica	C
	18 - MALU ROSU	13-Bloc 3B2	1975	1975	2 * 65	50	32	7	apa	Clasica	S
	18 - MALU ROSU	14-14.1.	1975	2005	2 * 125	80	50	22	apa	Clasica	C
	18 - MALU ROSU	14.1.-15	1975	1975	2 * 125	80	50	15	apa	Clasica	S
	18 - MALU ROSU	15-16	1975	1975	2 * 125	80	50	22	apa	Clasica	S
	18 - MALU ROSU	16-17	1975	1975	2 * 100	80	50	40	apa	Clasica	C+S
	18 - MALU ROSU	17-Bloc 1A1	1975	1975	2 * 80	50	32	14	apa	Clasica	S
	18 - MALU ROSU	PT-18 (Sc 5)	1975	2007	2 * 50	40	32	45	apa	Preizolata	I

86	22 VEST	PT-1	1986	1986	2 * 200	100	65	38	apa	Clasica	C
	22 VEST	1-BL.152C	1986	1986	2 * 65	65	32	15	apa	Clasica	C+S
	22 VEST	1-2	1986	1986	2 * 200	100	65	28	apa	Clasica	C
	22 VEST	2-3	1986	1986	2 * 150	100	50	40	apa	Clasica	C
	22 VEST	3-BL.152E	1986	1986	2 * 65	65	32	15	apa	Clasica	C+S
	22 VEST	3-4	1986	1986	2 * 150	100	50	40	apa	Clasica	C
	22 VEST	4-5	1986	1986	2 * 100	65	40	45	apa	Clasica	C+S
	22 VEST	5-6	1986	1986	2 * 65	65	40	15	apa	Clasica	S
	22 VEST	6-BL.151C	1986	1986	2 * 65	65	40	15	apa	Clasica	S
	22 VEST	4-7	1986	1986	2 * 65	65	40	15	apa	Clasica	C+S
	22 VEST	7-BL.152J	1986	1986	2 * 50	50		25	apa	Clasica	S
	22 VEST	4-8	1986	1986	2 * 65	65	40	20	apa	Clasica	C+S
	22 VEST	8-BL.152G	1986	1986	2 * 65	65	40	20	apa	Clasica	S
	22 VEST	2-9	1986	1986	2 * 100	65	40	100	apa	Clasica	C+S
	22 VEST	9-10	1986	1986	2 * 80	65	40	25	apa	Clasica	S
	22 VEST	10-11	1986	1986	2 * 65	50	32	30	apa	Clasica	C+S
	22 VEST	11-BL.153C	1986	1986	2 * 65	50	32	25	apa	Clasica	S
	22 VEST	PT-12	1986	1986	2 * 250	100	65	35	apa	Clasica	C
	22 VEST	12-13	1986	1986	2 * 250	100	80	40	apa	Clasica	C+S
	22 VEST	13-14	1986	1986	2 * 250	100	65	12	apa	Clasica	S
	22 VEST	14-BL.154A	1986	1986	2 * 50	40		5	apa	Clasica	S
	22 VEST	14-15	1986	1986	2 * 200	100	65	22	apa	Clasica	C+S
	22 VEST	15-BL.154H	1986	1986	2 * 80	50	25	15	apa	Clasica	C+S
	22 VEST	15-16	1986	1986	2 * 200	100	65	33	apa	Clasica	C
	22 VEST	16-17	1986	1986	2 * 100	65	65	40	apa	Clasica	S
	22 VEST	17-BL.154G	1986	1986	2 * 80	50	65	10	apa	Clasica	C+S
	22 VEST	17-18	1986	1986	2 * 50	50		5	apa	Clasica	C+S
	22 VEST	18-BL.154F	1986	1986	2 * 50	50		5	apa	Clasica	S
	22 VEST	18-19	1986	1986	2 * 80	50	25	35	apa	Clasica	C+S
	22 VEST	19-BL.155C	1986	1986	2 * 50	40		15	apa	Clasica	S
	22 VEST	19-20	1986	1986	2 * 50	50		10	apa	Clasica	S
	22 VEST	20-BL.155A	1986	1986	2 * 50	40		20	apa	Clasica	S
	22 VEST	16-21	1986	1986	2 * 200	80	50	30	apa	Clasica	C
	22 VEST	21-BL.154E	1986	1986	2 * 50	40		10	apa	Clasica	C+S
	22 VEST	21-22	1986	1986	2 * 150	80	50	48	apa	Clasica	C
	22 VEST	22-23	1986	1986	2 * 125	65	40	20	apa	Clasica	C
	22 VEST	23-24	1986	1986	2 * 100	65	40	68	apa	Clasica	C+S
	22 VEST	24-25	1986	1986	2 * 80	50	25	35	apa	Clasica	C+S
	22 VEST	25-26	1986	1986	2 * 80	50	25	25	apa	Clasica	S
	22 VEST	26-BL.156F	1986	1986	2 * 65	40		15	apa	Clasica	S
	22 VEST	23-27	1986	1986	2 * 65	50	25	10	apa	Clasica	C+S
	22 VEST	27-BL.156A	1986	1986	2 * 50	40		10	apa	Clasica	S
	22 VEST	27-28	1986	1986	2 * 65	50	32	10	apa	Clasica	S
	22 VEST	28-BL.156C	1986	1986	2 * 50	40		20	apa	Clasica	S
	22 VEST	22-29	1986	1986	2 * 125	65	40	20	apa	Clasica	C+S
	22 VEST	29-30	1986	1986	2 * 100	65	40	25	apa	Clasica	S
	22 VEST	30-31	1986	1986	2 * 80	50	32	20	apa	Clasica	S
	22 VEST	31-32	1986	1986	2 * 65	50	32	30	apa	Clasica	C+S
	22 VEST	32-BL.156G	1986	1986	2 * 65	40		25	apa	Clasica	S
	22 VEST	12-33	1986	1986	2 * 65	50		20	apa	Clasica	C+S
	22 VEST	33-BL.152B	1986	1986	2 * 65	40		15	apa	Clasica	S
	22 VEST	PT-34	1986	1986	2 * 200	100	65	8	apa	Clasica	C
	22 VEST	34-BL.152K	1986	1986	2 * 50	40	25	15	apa	Clasica	C+S
	22 VEST	34-35	1986	1986	2 * 200	100	65	30	apa	Clasica	C
	22 VEST	35-BL.151D	1986	1986	2 * 65	40		18	apa	Clasica	C+S
	22 VEST	35-36	1986	1986	2 * 200	100	65	10	apa	Clasica	C
	22 VEST	36-BL.151A	1986	1986	2 * 50	40	25	8	apa	Clasica	C+S
	22 VEST	36-37	1986	1986	2 * 200	80	50	43	apa	Clasica	C
	22 VEST	37-38	1986	1986	2 * 125	80	50	33	apa	Clasica	C
	22 VEST	38-39	1986	1986	2 * 125	65	40	60	apa	Clasica	C
	22 VEST	39-BL.150E	1986	1986	2 * 65	40		15	apa	Clasica	C+S
	22 VEST	39-40	1986	1986	2 * 100	50	25	43	apa	Clasica	C
	22 VEST	40-BL.150H	1986	1986	2 * 65	50	25	15	apa	Clasica	C+S
	22 VEST	40-41	1986	1986	2 * 65	40	25	20	apa	Clasica	C+S
	22 VEST	41-BL.150G	1986	1986	2 * 50	40		20	apa	Clasica	S
	22 VEST	38-42	1986	1986	2 * 125	65	40	30	apa	Clasica	C+S
	22 VEST	42-BL.150D	1986	1986	2 * 50	40		20	apa	Clasica	S
	22 VEST	42-43	1986	1986	2 * 125	50	25	23	apa	Clasica	S
	22 VEST	43-44	1986	1986	2 * 80	50	25	25	apa	Clasica	S
	22 VEST	44-BL.150A	1986	1986	2 * 65	40	25	25	apa	Clasica	S
	22 VEST	37-45	1986	1986	2 * 100	65	50	15	apa	Clasica	C+S
	22 VEST	45-46	1986	1986	2 * 80	50	40	30	apa	Clasica	S
	22 VEST	46-BL.150J	1986	1986	2 * 65	40	25	25	apa	Clasica	C+S
	22 VEST	14-154C	1986	1986	2 * 50	40	25	25	apa	Clasica	S
	22 VEST	21-154D	1986	1986	2 * 50	40	25	3	apa	Clasica	C+S
87	UZUC	PT-1	1978	1978	2 * 100	50	32	15	apa	Clasica	C
	UZUC	1-Garsoniere	1978	2009	2 * 65	50		20	apa	Clasica	C
	UZUC	PT-UZUC	1978	1978	2 * 65	40		40	apa	Clasica	S
	UZUC	PT-BL.2	1978	1978	2 * 65	50		80	apa	Clasica	S
	UZUC	PT-Constil	1978	1978	2 * 65	50		120	apa	Clasica	S
88	12 CRANG	RETEA INTERIOARA	1981	1981				0	apa	Clasica	S
89	12 CENTRU	RETEA INTERIOARA	1962	2001				0	apa	Clasica	S

ANEXA NR. 4

TABEL NR. 9

Art. 20, Art. 28 și Art. 29, alin. (1) din Caietul de Sarcini

PRINCIPALELE CARACTERISTICI ALE AGENȚILOR TERMICI DISTRIBUIȚI

An referinta 2020

Nr. crt.	Denumire tronson	Tip agent	Energie maxima	Energie anuala	Debit orar mediu	Cantitate anuala	Pierderi masice anuale	Pierderi anuale energie
			[Gj]	[Gj]	[t/h]	[t]	[t/%]	[Gj]
1	1 NORD	aci	22.31	19962.56	152	533	0.07%	164
2	2 NORD	aci	25.07	13651.16	130	273	0.04%	1020
3	Centrul Militar Zonal	aci	1.67	1882.80	2	60	0.59%	0
4	4 NORD	aci	30.42	26990.69	214	673	0.06%	1002
5	5 NORD	aci	17.16	12632.54	108	428	0.08%	773
6	6 NORD	aci	21.76	15015.44	140	398	0.06%	615
7	15 CRANG	aci	2.16	838.51	3	4	0.03%	0
8	7 NORD	aci	28.29	24381.28	168	423	0.05%	542
9	8 NORD	aci	16.91	11305.97	93	322	0.07%	777
10	9 NORD	aci	16.11	11718.90	125	211	0.03%	560
11	10 NORD	aci	16.74	10488.17	118	453	0.08%	252
12	Modul 50C MR	aci	0.92	600.29	4	0	0.00%	0
13	2 REPUBLICII	aci	30.63	23784.37	189	877	0.09%	1289
14	Modul Spitalul Movila	aci	0.54	1030.80	5	4	0.02%	0
15	4 REPUBLICII	aci	6.03	4638.05	46	39	0.02%	371
16	5 REPUBLICII	aci	13.35	12150.91	106	80	0.01%	319
17	6 REPUBLICII	aci	13.77	11983.74	169	555	0.06%	366
18	7 REPUBLICII	aci	32.35	23724.36	230	290	0.02%	1607
19	8 REPUBLICII	aci	13.52	9725.72	81	39	0.01%	717
20	11 REPUBLICII	aci	17.33	12761.16	133	139	0.02%	1417
21	12 REPUBLICII	aci	13.94	10177.15	104	45	0.01%	872
22	1 VEST	aci	22.05	22044.50	171	416	0.05%	669
23	2 VEST	aci	22.26	19259.72	185	957	0.10%	882
24	3 VEST	aci	16.32	13412.02	125	71	0.01%	789
25	4 VEST	aci	16 95	18285.53	153	460	0.06%	2182
26	5 VEST	aci	21.34	16270.78	156	90	0.01%	1356
27	6 VEST	aci	14.65	18693.43	13	176	0.26%	1466
28	7 VEST	aci	18.62	19371.52	171	138	0.02%	1066
29	16 VEST	aci						
30	14 VEST	aci	15.07	13585.92	128	117	0.02%	2073
31	15 VEST	aci	10.04	9832.67	88	24	0.01%	975
32	17 VEST	aci	10.04	9890.16	81	49	0.01%	1002
33	1-9 MAI	aci	10.29	9139.62	91	165	0.04%	1108
34	2-9 MAI	aci	19.46	17760.79	165	692	0.08%	2322
35	3-9 MAI	aci	21.47	25154.60	190	1129	0.12%	1885
36	4-9 MAI	aci	24.57	25333.54	228	467	0.04%	2556
37	5-9 MAI	aci	12.93	13524.09	141	191	0.03%	2014
38	6-9 MAI	aci	18.54	8224.21	113	342	0.06%	944
39	8 VEST	aci	17.45	21090.67	147	541	0.07%	795
40	9 VEST	aci	24.15	27371.61	209	1396	0.13%	817
41	10 VEST	aci	22.39	24225.64	181	207	0.02%	590
42	11 VEST	aci	23.06	24867.65	204	354	0.03%	661
43	12 VEST	aci	6.53	5266.70	52	52	0.02%	152
44	5 MALU ROSU	aci	19.67	17934.02	152	326	0.04%	1126
45	6 MALU ROSU	aci	19.96	21568.36	169	341	0.04%	967
46	7 MALU ROSU	aci	16.57	13489.51	136	523	0.08%	1320
47	10 MALU ROSU	aci	24.27	21209.50	192	554	0.06%	1589
48	2-23 AUGUST	aci	18.96	11243.46	1843	173	0.00%	1641
49	8-23 AUGUST	aci	4.69	4178.13	41	117	0.06%	551
50	22 VEST	aci	21.38	20912.75	3122	648	0.00%	2039
51	1 MALU ROSU	aci	31 14	28893.23	234	475	0.04%	1017
52	2 MALU ROSU	aci	19.92	19085.08	156	117	0.01%	1545
53	3 MALU ROSU	aci	23.02	22471.22	157	320	0.04%	283
54	4 MALU ROSU	aci	13.27	11849.76	82	246	0.06%	1187
55	8 MALU ROSU	aci	23.6	19284.00	162	111	0.01%	866
56	16 MALU ROSU	aci	20 84	18514.92	161	511	0.06%	1033
57	17 MALU ROSU	aci	5.61	5624.05	52	67	0.03%	525

58	18 MALU ROSU	aci	15.02	11999.07	120	407	0.07%	711
59	1-23 AUGUST	aci	18.33	16959.90	171	428	0.05%	1860
60	1 MIHAI BRAVU	aci	17.71	16722.28	139	238	0.03%	1778
61	2 MIHAI BRAVU	aci	14.02	11034.86	128	1112	0.17%	1075
62	3 MIHAI BRAVU	aci	17.69	17615.27	84	488	0.11%	1120
63	5 MIHAI BRAVU	aci	2.5	1719.96	211	127	0.01%	197
64	5 DEMOCRATIEI	aci	10.65	10091.51	84	92	0.02%	1515
65	7 DEMOCRATIEI	aci	10.29	9031.66	66	10	0.00%	421
66	13 DEMOCRATIEI	aci	5.69	4494.93	47	27	0.01%	679
67	16 DEMOCRATIEI	aci	19.08	9590.17	79	367	0.09%	1448
68	LOCOMOTIVA	aci	1.74	1846.14	14	74	0.10%	133
69	18 DEMOCRATIEI	aci	19.42	16600.01	131	318	0.05%	686
70	1 CENTRU	aci	20.51	10816.93	110	308	0.05%	703
71	2 CENTRU	aci	33.06	15810.91	141	265	0.04%	1682
72	3 CENTRU	aci	14.23	12497.89	119	142	0.02%	660
73	4 CENTRU	aci	16.91	13310.67	56	78	0.03%	742
74	13 CENTRU	aci	10.5	8618.60	96	503	0.10%	538
75	17 CENTRU	aci						
76	12-23 AUGUST	aci	21.51	20219.01	169	965	0.11%	1505
77	8 CENTRU	aci	4.6	5467.89	42	29	0.01%	68
78	9 CENTRU	aci	4.18	3995.16	33	242	0.14%	152
79	7 CENTRU	aci	17.03	8408.34	99	61	0.01%	702
80	1 CALEA BUCURESTI	aci	19.46	20016.04	155	653	0.08%	1046
81	2 CALEA BUCURESTI	aci	24.48	28528.70	211	303	0.03%	1689
82	UZUC	aci	2.49	2917.18	18	5	0.01%	56
83	3 SUD	aci	14.4	7918.78	76	222	0.06%	456
84	Serviciul Public Finante Locale	aci	0.84	355.10	4	0	0.00%	0
85	5 SUD	aci	19.12	13213.93	150	281	0.04%	617
86	12 CRANG	aci	0.84	1279.94	2	0	0.00%	0
87	14 DEMOCRATIEI	aci	11.72	13780.98	123	327	0.05%	1145
88	11 CENTRU	aci	12.89	8500.33	86	726	0.17%	1895
89	11 MALU ROSU	aci	8.83	5976.49	43	733	0.33%	2597
90	Modul Liceu Mihai Viteazul	aci	4.31	2311.62	28	3	0.00%	0
91	Unit. Primiri Urgente	aci	1.01	956.33	10	5	0.01%	0
92	SPITALUL DE PEDIATRIE PLOIESTI policlinica	aci	0.86	351.51	1	0	0.00%	0
93	12 CENTRU	aci	4.6	1543.73	18	249	0.27%	0
94	A.D.P.P.	aci	0.86	340.23	7	0	0.00%	0
95	Inspectoratul Teritorial de Munca Prahova	aci	0.65	376.62	3	0	0.00%	0
96	Liceul Teoretic Alexandru I.Cuza	aci	2.05	1182.25	6	0	0.00%	0
97	Baza Sportiva Conpet II Ploiesti	aci	1.17	460.26	1	0	0.00%	0
98	SCOALA 14 - Sf Vasile	aci	1.37	928.04	7	2	0.01%	0
99	S.C.M. Confectia	aci	0.94	390.61	4	0	0.00%	0
100	SPIT.PEDIATRIE PL	aci	1.94	1228.41	27	0	0.00%	0
101	Liceul de Arta	aci	5.04	1913.27	36	0	0.00%	0
102	C.N.I.L.Caragiale	aci	3.6	2646.60	24	0	0.00%	0
103	Camin fete Virgil Magearu	aci	0.97	738.61	4	0	0.00%	0
104	Gradinita cu Program Normal „Crai Nou"	aci	0.34	136.62	3	0	0.00%	0
105	Bloc Urban	aci	1.55	1027.03	14	3	0.00%	0
106	Bloc 32D	aci	0.59	375.51	4	0	0.00%	0
107	Bloc 32E	aci	0.59	369.19	4	0	0.00%	0
108	Bloc 32C	aci	0.59	305.42	3	0	0.00%	0
109	Bloc 32B	aci	0.59	196.91	2	0	0.00%	0
110	Bloc 30A	aci	0.59	439.64	5	0	0.00%	0
111	Bloc 30B	aci	0.59	388.04	4	0	0.00%	0
112	Bloc 30C	aci	0.59	443.78	5	0	0.00%	0
113	Bloc 30D	aci	0.59	336.26	5	0	0.00%	0
114	Bloc 30E	aci	0.59	400.35	4	0	0.00%	0
115	Bloc CFR Vest	aci	0.54	454.62	3	0	0.00%	0
116	Bloc 30F	aci	0.59	414.85	5	0	0.00%	0
117	Bloc 30G	aci	0.59	474.39	4	0	0.00%	0
118	Bloc 32A	aci	0.59	354.80	4	0	0.00%	0
119	Modul Radu Stanian	aci	1.37	505.06	1	0	0.00%	0
120	Modul Cantacuzino nr.26	aci	1.37	349.67	2	0	0.00%	0
121	Modul Scoala Ienachita Vacarescu	aci	0.65	403.85	3	0	0.00%	0
122	Modul Confectia Vest	aci	0.61	198.85	1	0	0.00%	0

123	Modul ASSC	aci	7.56	3612.00	10	0	0.00%	0
124	Modul Casa Sindicatelor	aci	1.62	411.25	0	0	0.00%	0
125	Modul SPFL Arhiva	aci	0.05	68.21	1	0	0.00%	0
126	Modul Calarasi 5A	aci	0.61	131.14	3	0	0.00%	0
127	Modul UPG	aci	5.04	2146.00	23	0	0.00%	0
128	Bloc 31A	aci	0.59	9.04	1	0	0.00%	0
129	Bloc 31E	aci	0.59	51.48	1	0	0.00%	0
130	Bloc 31F	aci	0.59	52.71	1	0	0.00%	0
1	1 NORD	acc	4.85	5959.72	3.99	520	1.49%	216
2	2 NORD	acc	4.56	3249.03	2.40	224	1.07%	308
3	Centrul Militar Zonal	acc	1.13	0.00	0.00	0	0.00%	0
4	4 NORD	acc	6.44	6909.27	5.40	3539	7.48%	1610
5	5 NORD	acc	3.35	4458.74	3.15	425	1.54%	342
6	6 NORD	acc	4.6	6367.30	3.43	311	1.04%	610
7	15 CRANG	acc	0.96	232.28	0.16	22	0.00%	16
8	7 NORD	acc	8.33	7482.77	4.84	531	1.25%	210
9	8 NORD	acc	3.85	3245.75	2.13	86	0.46%	195
10	9 NORD	acc	3.47	4061.84	2.71	920	3.88%	121
11	10 NORD	acc	3.35	4454.88	3.08	1868	6.92%	519
12	Modul 50C MR	acc	0.71	264.71	0.17	0	0.00%	0
13	2 REPUBLICII	acc	7.16	6673.30	4.58	593	1.48%	673
14	Modul Spitalul Movila	acc	1.15	137.03	0.08	91	0.00%	0
15	4 REPUBLICII	acc	1.05	1449.24	0.98	51	0.59%	55
16	5 REPUBLICII	acc	2.68	3585.74	2.64	1588	6.87%	389
17	6 REPUBLICII	acc	3.64	3610.44	2.45	330	1.54%	397
18	7 REPUBLICII	acc	6.57	8475.12	5.83	26	0.05%	1068
19	8 REPUBLICII	acc	2.51	2801.83	1.95	1079	6.32%	95
20	11 REPUBLICII	acc	3.18	3219.42	2.38	393	1.89%	293
21	12 REPUBLICII	acc	2.26	2895.63	2.00	84	0.48%	173
22	1 VEST	acc	3.89	5877.13	4.46	1154	2.95%	442
23	2 VEST	acc	3.89	7201.78	4.47	157	0.40%	445
24	3 VEST	acc	3.56	4438.86	3.45	1265	4.19%	757
25	4 VEST	acc	3.14	5090.40	3.63	579	1.82%	790
26	5 VEST	acc	2.93	4092.05	2.83	2177	8.78%	292
27	6 VEST	acc	3.14	5529.85	4.10	564	1.57%	541
28	7 VEST	acc	3.35	4942.82	3.70	1300	4.01%	693
29	16 VEST	acc						
30	14 VEST	acc	2.93	4809.89	3.35	673	2.29%	272
31	15 VEST	acc	2.09	3436.44	2.79	2672	10.93%	672
32	17 VEST	acc	2.51	3043.53	2.09	217	1.19%	83
33	1-9 MAI	acc	2.39	3126.60	2.19	723	3.77%	114
34	2-9 MAI	acc	4.6	5218.79	3.61	2841	8.98%	744
35	3-9 MAI	acc	4.6	6844.36	5.54	868	1.79%	1365
36	4-9 MAI	acc	4.69	6934.16	5.05	428	0.97%	1264
37	5-9 MAI	acc	2.68	3751.12	2.82	397	1.61%	642
38	6-9 MAI	acc	2.64	2057.96	1.73	382	2.52%	381
39	8 VEST	acc	5.36	6837.31	4.93	64	0.15%	514
40	9 VEST	acc	7.62	9383.38	5.66	681	1.37%	1423
41	10 VEST	acc	7.74	8055.81	5.04	508	1.15%	550
42	11 VEST	acc	9.25	9141.00	5.98	935	1.78%	1195
43	12 VEST	acc	2.55	2255.11	1.68	414	2.81%	293
44	5 MALU ROSU	acc	4.39	4673.87	3.87	327	0.96%	800
45	6 MALU ROSU	acc	4.6	5487.79	4.51	1031	2.61%	1119
46	7 MALU ROSU	acc	3.52	4032.36	3.28	2614	9.10%	879
47	10 MALU ROSU	acc	4.48	5758.73	4.75	2105	5.06%	1380
48	2-23 AUGUST	acc	2.97	2887.77	2.27	1099	5.53%	634
49	8-23 AUGUST	acc	0.84	1146.79	0.88	188	2.44%	205
50	22 VEST	acc	7.53	5872.33	4.64	2767	6.81%	637
51	1 MALU ROSU	acc	6.95	9610.88	6.77	24	0.04%	1156
52	2 MALU ROSU	acc	4.81	5312.08	3.85	635	1.88%	336
53	3 MALU ROSU	acc	6.24	6205.08	5.42	1637	3.45%	1283
54	4 MALU ROSU	acc	1	2849.42	2.20	1106	5.74%	355
55	8 MALU ROSU	acc	5.27	7187.33	5.26	242	0.53%	1346
56	16 MALU ROSU	acc	4.31	5660.27	3.92	208	0.61%	274
57	17 MALU ROSU	acc	1.05	1520.84	1.31	271	2.36%	314

58	18 MALU ROSU	acc	3.01	4675 97	3.28	1520	5.29%	653
59	1-23 AUGUST	acc	3.56	3785.55	2.90	769	3.03%	734
60	1 MIHAI BRAVU	acc	6.6	5051.49	4.13	2420	6.69%	1060
61	2 MIHAI BRAVU	acc	4.81	2964.86	2.64	655	2.83%	843
62	3 MIHAI BRAVU	acc	5.99	4660.82	3.65	1219	3.81%	534
63	5 MIHAI BRAVU	acc	1.19	396.92	0.30	121	4.60%	47
64	5 DEMOCRATIEI	acc	3.16	2526.94	1 92	276	1.64%	464
65	7 DEMOCRATIEI	acc	1.93	1896.31	1.62	418	2.95%	254
66	13 DEMOCRATIEI	acc	1.05	519.80	0.50	530	12.10%	112
67	16 DEMOCRATIEI	acc	4.77	1654.79	1.25	353	3.22%	321
68	LOCOMOTIVA	acc	2.65	364.92	0.30	74	2 82%	55
69	18 DEMOCRATIEI	acc	4.02	5421.59	3.40	375	1.26%	93
70	1 CENTRU	acc	2.93	1481.61	1.24	582	5.36%	347
71	2 CENTRU	acc	4.85	3391.82	2.57	71	0.32%	335
72	3 CENTRU	acc	2.59	2747.16	2.21	569	2.94%	351
73	4 CENTRU	acc	3.01	2235.34	1.95	943	5.52%	580
74	13 CENTRU	acc	1.8	1289.07	0.87	35	0.46%	43
75	17 CENTRU	acc						
76	12-23 AUGUST	acc	3.64	3889.53	3.02	1376	5.20%	1066
77	8 CENTRU	acc	2.51	1287.81	0.94	65	0.79%	168
78	9 CENTRU	acc	0.84	802.83	0.46	1091	27.07%	278
79	7 CENTRU	acc	2.64	202.00	0.17	0	0.00%	0
80	1 CALEA BUCURESTI	acc	3.77	6427.45	4.30	182	0.48%	278
81	2 CALEA BUCURESTI	acc	4.81	9253.14	6.36	168	0.30%	199
82	UZUC	acc	3.74	988.97	0.82	420	5.85%	178
83	3 SUD	acc	2.39	2928.56	1.34	99	0.84%	448
84	Serviciul Public Finante Locale	acc	0.06	17.47	0.02	0	0.00%	0
85	5 SUD	acc	3.43	3070.51	2.45	1022	4.76%	291
86	12 CRANG	acc	0	0.00	0.00	0	0.00%	0
87	14 DEMOCRATIEI	acc	2.43	3789.78	2.95	895	3.46%	516
88	11 CENTRU	acc	2.22	1909.21	1.07	14	0.15%	335
89	11 MALU ROSU	acc	2.01	250.12	0.23	532	26.40%	76
90	Modul Liceu Mihai Viteazul	acc	1.26	6.17	0.00	0	0.00%	0
91	Unit. Primiri Urgente	acc	0.97	47.52	0.04	0	0.00%	0
92	SPITALUL DE PEDIATRIE PLOIESTI policlinica	acc	0	0.00	0.00	0	0.00%	0
93	12 CENTRU	acc	0.92	367.46	0 23	134	6.65%	0
94	A.D.P.P.	acc	0.11	8.52	0.01	0	0.00%	0
95	Inspectoratul Teritorial de Munca Prahova	acc	0.11	0.00	0 00	0	0.00%	0
96	Liceul Teoretic Alexandru I.Cuza	acc	0.54	0.00	0.00	0	0.00%	0
97	Baza Sportiva Conpet II Ploiesti	acc	0.76	0.00	0.00	0	0.00%	0
98	SCOALA 14 - Sf Vasile	acc	0.23	6.42	0.01	0	0.00%	0
99	S.C.M. Confectia	acc	0.54	14.15	0.01	0	0.00%	0
100	SPIT.PEDIATRIE PL	acc	1.08	233.51	0.17	0	0.00%	0
101	Liceul de Arta	acc	1.37	39.49	0.02	0	0.00%	0
102	C.N.I.L.Caragiale	acc	0.9	61.29	0.04	0	0.00%	0
103	Camin fete Virgil Magearu	acc	0.79	61.73	0.04	0	0.00%	0
104	Gradinita cu Program Normal ,,Crai Nou"	acc	0.34	0.91	0.00	0	0.00%	0
105	Bloc Urban	acc	1.3	249.15	0.10	0	0.00%	0
106	Bloc 32D	acc	0.63	157.07	0.15	0	0.00%	0
107	Bloc 32E	acc	0.63	128.27	0.06	0	0.00%	0
108	Bloc 32C	acc	0.63	139.75	0.07	0	0.00%	0
109	Bloc 32B	acc	0.63	107.53	0.25	0	0.00%	0
110	Bloc 30A	acc	0.63	151.14	0.37	0	0.00%	0
111	Bloc 30B	acc	0.63	142.40	0.07	0	0.00%	0
112	Bloc 30C	acc	0.63	114.31	0.08	0	0.00%	0
113	Bloc 30D	acc	0.63	148.41	0.10	0	0.00%	0
114	Bloc 30E	acc	0.63	109.54	0.06	0	0.00%	0
115	BlocCFR Vest	acc	0.41	120.22	0.11	0	0.00%	0
116	Bloc 30F	acc	0.63	203.33	0.59	0	0.00%	0
117	Bloc 30G	acc	0.63	144.10	1.00	0	0.00%	0
118	Bloc 32A	acc	0.63	146.36	0.57	0	0.00%	0
119	Modul Radu Stanian	acc	0	0.00	0.00	0	0.00%	0
120	Modul Cantacuzino nr.26	acc	0	215.72	0.00	0	0.00%	0
121	Modul Scoala Ienachita Vacarescu	acc	0	0.00	0.00	0	0.00%	0
122	Modul Confectia Vest	acc	0	0.00	0.00	0	0.00%	0

123	Modul ASSC	acc	0	0.00	0.00	0	0.00%	0
124	Modul Casa Sindicatelor	acc	1.08	3.64	0.00	0	0.00%	0
125	Modul SPFL Arhiva	acc	0	0.00	0.00	0	0.00%	0
126	Modul Calarasi 5A	acc	0.63	66.12	0.00	0	0.00%	0
127	Modul UPG	acc	7.92	361.27	0.25	0	0.00%	0
128	Bloc 31A	acc	0.63	20.07	0.11	0	0.00%	0
129	Bloc 31E	acc	0.63	10.41	0.04	0	0.00%	0
130	Bloc 31F	acc	0.63	2.74	0.00	0	0.00%	0

TABEL NR. 10

(Art. 20, Art. 25, Art. 28 și Art. 29, alin. (1) din Caietul de Sarcini)

DEFALCAREA AGENTILOR TERMICI PE UTILIZATORI

Nr. crt.	Denumire utilizator	Apa calda incalzire		Apa calda de consum		
		Debit [m3/h]	Energie termică anuală livrată [Gj]	Debit de vârf [m3/h]	Temp [oC]	Energie termică anuală livrată [Gj]
1	Tolst.ram.ABCDEFGH Total	0.07	2648.40	1.30	45-60	982.42
2	Ramura A Mercur A Total	0.01	412.80	0.20	45-60	149.38
3	Ramura A Mercur B Total	0.00	0.00	0.00	45-60	0.00
4	Mercur C Total	0.00	82.23	0.00	45-60	0.00
5	Unirea sc.B corp.F Total	0.01	305.24	0.12	45-60	92.90
6	A Pasaj Total	0.03	1131.57	0.34	45-60	252.66
7	B Pasaj Total	0.02	623.60	0.17	45-60	125.51
8	C Pasaj Total	0.01	330.90	0.07	45-60	55.01
9	D Pasaj Total	0.02	671.79	0.20	45-60	153.04
10	Bloc Toma Caragiu 7 Total	0.00	0.00	0.00	45-60	0.11
11	E Pasaj Total	0.02	576.29	0.13	45-60	95.31
12	K15 Total	0.00	147.97	0.04	45-60	32.25
13	R Teatru Total	0.01	459.20	0.18	45-60	132.40
14	Unirea sc.A corp.E Total	0.01	440.70	0.00	45-60	0.00
15	1 Picadily sc.A Total	0.01	270.17	0.12	45-60	87.00
16	Mercur D Total	0.01	319.69	0.07	45-60	53.82
17	As.Vanat.Pescari Total	0.00	0.00	0.00	45-60	0.10
18	A.C.R Sediu Club A Pasaj Total	0.00	103.33	0.00	45-60	0.00
19	Casierie Tol-B ramII Total	0.00	115.76	0.00	45-60	2.55
20	Igiena 1 Lido Total	0.00	0.00	0.00	45-60	0.00
21	Teleprec 80 Mec.Fina PicadiliB Total	0.00	26.26	0.00	45-60	0.54
22	Omnia Junior racord separat Total	0.00	0.00	0.00	45-60	0.00
23	SC.DOMO RETAIL S.A. Total	0.01	428.74	0.00	45-60	0.00
24	Mercur AMRO UnireaE Total	0.00	175.10	0.00	45-60	2.45
25	Hol Total	0.01	287.45	0.24	45-60	181.46
26	Ag.Pariuri sp.Et.I corp.E Total	0.00	37.21	0.02	45-60	14.08
27	Alimentara Total	0.00	61.20	0.05	45-60	40.63
28	Radef Cinema Scala rac.sep. Total	0.00	0.00	0.00	45-60	0.00
29	Unit.29-2 Picadil./A Total	0.00	11.76	0.00	45-60	0.00
30	UNITATEA 29-2 Total	0.00	5.75	0.00	45-60	0.00
	birouri etaj.I rac. separat Total	0.00	17.98	0.00	45-60	0.00
	Casa de amanet Total	0.00	20.58	0.00	45-60	0.00
	Farmacie Total	0.00	60.50	0.00	45-60	0.00
	farmacie Unirii nr.4 Total	0.00	32.27	0.00	45-60	0.00
	1 FOTO Tol-B ram.II Total	0.00	69.45	0.00	45-60	0.00
	Unitatea 2 Mercur Total	0.01	229.77	0.00	45-60	0.00
	Aug.-Robert Mercur Total	0.00	87.69	0.00	45-60	0.00
	mag.Robert Augustin Total	0.00	30.95	0.00	45-60	0.00
	sediu Total	0.00	8.44	0.00	45-60	0.00
	AL MEDICA BERLIN Total	0.00	37.19	0.00	45-60	0.00
	magazin Intermeridiane Total	0.00	20.58	0.00	45-60	0.00
	magazin CLASS Total	0.00	5.50	0.00	45-60	0.00
	Magazin Select K15 Total	0.00	48.82	0.00	45-60	0.28
	Sediu Select K15 Total	0.00	30.51	0.00	45-60	1.42
	As.Sp.Hand.Tol-B/II Total	0.00	0.00	0.00	45-60	0.18
	Oniro sediu Picadi/B Total	0.00	54.70	0.00	45-60	0.00
	Teh.Farm.Danielfarm.Picad/A+B Total	0.00	10.99	0.00	45-60	0.00
	Part.Rep.sediu rs. Total	0.00	0.00	0.00	45-60	0.00
	Rapp.Paul mag Unir/E Total	0.00	0.00	0.00	45-60	0.00
	Part.Pens sediu rac.sep. Total	0.00	6.50	0.00	45-60	0.00

	Compexim at.prest.serv.D Pasaj Total	0.00	35.61	0.00	45-60	0.00
	Librarie Bl.Unirea Parter Total	0.00	39.40	0.00	45-60	0.00
	ap.4 Bl Teatru Total	0.00	23.74	0.00	45-60	0.13
	Offero Tour Ag. turism Mercur Total	0.00	6.71	0.00	45-60	0.00
	Ag.Passion Unirea/E Total	0.00	44.93	0.00	45-60	0.00
	A8 Total	0.05	1716.36	0.66	45-60	497.93
	A1 Total	0.02	731.62	0.24	45-60	180.17
	A2 Total	0.01	526.81	0.24	45-60	182.21
	A4 Total	0.01	529.72	0.18	45-60	135.10
	A5 Total	0.02	699.00	0.48	45-60	357.97
	A6 Total	0.02	813.73	0.41	45-60	305.29
	A7sc.B. Total	0.03	952.86	0.43	45-60	321.81
	B1 Total	0.02	645.98	0.27	45-60	202.13
	D6 Total	0.02	600.49	0.29	45-60	219.39
	D11 Total	0.02	604.52	0.23	45-60	174.76
	D10 Total	0.02	827.58	0.28	45-60	211.12
	A7sc.A Total	0.03	925.46	0.45	45-60	335.71
	C1A+C1B Total	0.02	713.27	0.05	45-60	38.19
	C1A Total	0.01	280.20	0.17	45-60	129.19
	B2 Total	0.01	485.60	0.17	45-60	131.61
	D5 Total	0.01	270.35	0.08	45-60	59.34
	D7 Total	0.01	216.03	0.21	45-60	156.25
	A3 Total	0.02	592.30	0.18	45-60	138.44
	D8A Total	0.02	644.77	0.26	45-60	192.49
	D9 Total	0.02	798.72	0.31	45-60	230.26
	D7A Total	0.01	283.00	0.12	45-60	93.08
	D8B Total	0.02	652.13	0.35	45-60	266.08
	D4 Total	0.01	523.78	0.20	45-60	150.70
	Sediu ADAS A1-A7 Total	0.00	47.37	0.00	45-60	0.00
	Comagrind sediu D7 Total	0.00	109.22	0.00	45-60	0.00
	Comagrind Unit.2D7 Total	0.00	0.00	0.00	45-60	0.00
	Luceafarul 25Libr.A5 Total	0.00	0.00	0.00	45-60	0.00
	Hotel TURIST Total	0.00	0.00	0.00	45-60	0.00
	Confectia 31Conf.milit. D10 Total	0.00	80.24	0.00	45-60	3.72
	Confectia AstralTelecom D10 Total	0.00	18.34	0.00	45-60	0.00
86	Conf. Egea Prod D8B Total	0.00	34.22	0.00	45-60	0.94
87	Confecţia Modatex SRL D9 Total	0.00	89.89	0.00	45-60	1.61
88	Confecţia Unit.24 Croit.bl.D8B Total	0.00	87.46	0.00	45-60	2.14
89	Igiena 2 Frizerie A1-A7 Total	0.00	41.26	0.01	45-60	9.10
90	Ig.Aficom A1-A7 Total	0.00	14.11	0.00	45-60	0.00
91	Ig.sediu A8 Total	0.00	0.00	0.00	45-60	0.00
92	Telepr. 100 El.D11 Total	0.00	0.00	0.00	45-60	0.00
93	birou notarial bl.D4 parter Total	0.00	39.72	0.00	45-60	0.00
94	Dir.Rep.Posta Filatelie A1-A7 Total	0.00	74.50	0.00	45-60	0.00
95	Muntenia Unit.206 D6 Total	0.00	4.53	0.00	45-60	0.88
96	florarie parter+subsol Total	0.00	38.04	0.00	45-60	0.00
97	telefonie mobila Total	0.00	7.96	0.00	45-60	0.00
98	Ag.Voiaj A1-A7 Total	0.00	118.83	0.00	45-60	0.00
99	CEC.Ploiesti B1 Total	0.01	435.10	0.02	45-60	18.29
100	CEC.Ploiesti B2 Total	0.00	110.67	0.00	45-60	0.00
101	CN.Unit.29-35 A1-A7 Total	0.00	25.61	0.00	45-60	0.00
102	Unit.nr.50 D8A Total	0.00	41.73	0.00	45-60	0.00
103	sp.com.bl.D8A parter Total	0.00	1.69	0.00	45-60	0.29
104	Artex Unit.12 D8A Total	0.00	0.00	0.00	45-60	0.00
105	Giuvaerul 96 Bijuterie D9 Total	0.00	33.39	0.00	45-60	0.00
106	spatiu parter D11 Total	0.00	41.77	0.00	45-60	0.00
107	SC Ecogarden Bl.D4/p Total	0.00	0.00	0.00	45-60	0.00
108	sp.com.parter bl.D4 Total	0.00	0.00	0.00	45-60	0.00

109	Modern 22 Coafor Total	0.00	99.51	0.01	45-60	9.11
110	Modern cab. cosmetica , A8 Total	0.00	43.27	0.01	45-60	6.32
111	Modern sed. bl.A8 Total	0.00	106.00	0.09	45-60	64.72
112	Magazin bl D11 Total	0.00	34.40	0.00	45-60	0.88
113	spatiu comercial D7 Total	0.00	73.63	0.00	45-60	1.27
114	Cristal-L Mag.Prez. D5 Total	0.00	38.62	0.00	45-60	0.00
115	RA Tudor D5 Total	0.00	47.53	0.00	45-60	2.56
116	cabinete medicale bl.A8 parter Total	0.00	159.91	0.00	45-60	0.00
117	cabinete medicale RO Total	0.00	101.80	0.00	45-60	0.00
118	Premial magazin D6 Total	0.00	91.29	0.01	45-60	9.02
119	Rap Tv.Cablu racord A2 Total	0.00	12.42	0.00	45-60	0.00
120	Util Socomfost.Energ Total	0.00	0.00	0.00	45-60	0.00
121	inst.term.san.A1-A7 Total	0.00	0.00	0.00	45-60	0.00
122	Irene Optic magazin A5 Total	0.00	0.00	0.00	45-60	0.00
123	Farmexim 1/2 Lab.Galenic B2 Total	0.00	110.67	0.00	45-60	0.00
124	Tornado mag.D10 Total	0.00	0.00	0.00	45-60	0.00
125	33C Total	0.01	520.44	0.25	45-60	185.61
126	33D Total	0.02	584.53	0.27	45-60	202.65
127	33E Total	0.02	607.87	0.17	45-60	127.44
128	33F Total	0.02	820.77	0.28	45-60	211.55
129	33B1 Total	0.01	527.56	0.19	45-60	141.76
130	33B2 Total	0.02	634.15	0.30	45-60	222.49
131	33G Total	0.02	644.10	0.20	45-60	147.50
132	33H Total	0.02	895.36	0.21	45-60	156.04
133	33A1 Total	0.02	704.04	0.32	45-60	244.55
134	33A2 Total	0.01	479.89	0.24	45-60	180.15
135	33I Total	0.02	559.84	0.12	45-60	92.22
136	33K Total	0.02	657.15	0.19	45-60	145.42
137	33S2 Total	0.02	769.60	0.34	45-60	259.16
138	33T1 Total	0.02	588.00	0.17	45-60	125.22
139	33T2 Total	0.02	548.48	0.25	45-60	187.11
140	33N2 Total	0.03	974.79	0.45	45-60	342.67
14	33N1 Total	0.02	890.93	0.44	45-60	328.34
14	Parter Bl.33I-K str.Valeni Total	0.00	121.15	0.01	45-60	7.99
14	Miss Prod bl.33D Total	0.00	21.68	0.00	45-60	1.02
14	magazin bloc I parter Total	0.00	68.87	0.00	45-60	0.00
14	SC ARDAF 33A2 Total	0.00	136.97	0.00	45-60	2.22
14	SC Ardaf bl.33A2 Total	0.00	22.55	0.00	45-60	0.00
14	Minarex+Comunicaticion 33C Total	0.00	22.27	0.00	45-60	0.00
14	FOST Minarex+Comunicaticion 33 Total	0.00	3.15	0.00	45-60	0.00
14	sp.comercial blo.33C parter Total	0.00	4.76	0.00	45-60	0.00
15	Farmexim 1/2 Lab.Galenic B2 Total	0.00	0.00	0.00	45-60	0.00
15	Miss Prod 33E Total	0.00	27.83	0.00	45-60	2.95
15	Miss Prod 33D Total	0.00	0.00	0.00	45-60	2.44
15	Dalkia sediu 33I Total	0.00	77.47	0.01	45-60	9.64
15	Soc.Turism D.J.F.P.C.S.Bl 33B1 Total	0.00	65.12	0.00	45-60	0.00
15	Trezorerie parter bl.33B1 Total	0.00	27.16	0.00	45-60	0.00
15	Soc.Turism D.J.F.P.C.S.Bl 33B2 Total	0.00	25.02	0.00	45-60	0.00
15	Trezorerie parter bl.33B2 Total	0.00	13.41	0.00	45-60	0.00
15	Soc.Turism Dialog+Cit. 33B1 Total	0.00	70.26	0.00	45-60	1.95
15	SC District SRL Total	0.00	37.00	0.00	45-60	0.50
16	Soc TurismSC Concordia Bl 33B2 Total	0.00	13.47	0.00	45-60	0.00
16	Birouri etaj I bl.33B1 Total	0.00	7.11	0.00	45-60	0.00
16	Soc.Turismbirouri Soc. Bl 33B1 Total	0.00	20.56	0.00	45-60	0.00
16	Birouri etaj I bloc 33B1 Total	0.00	10.71	0.00	45-60	0.00
16	Soc.Turismbirouri Soc. Bl 33B2 Total	0.00	82.75	0.00	45-60	0.00
16	Birouri etaj I bl.33B2 Total	0.00	41.86	0.00	45-60	0.00
16	Medimfarm 162 Centru 33B2 Total	0.00	8.69	0.00	45-60	0.85

16	Medimfarm Farm.162 Bl.33B1 Total	0.00	109.69	0.00	45-60	2.04
16	CN Sediu bl.33B1 Total	0.00	94.02	0.00	45-60	1.08
16	S.I.F.Muntenia 33H Total	0.00	85.43	0.00	45-60	0.66
17	BinBadoiu Bl.35D/15 Total	0.00	17.52	0.00	45-60	0.00
17	Cardio Medica 33B1 Total	0.00	19.07	0.00	45-60	0.00
17	SC SAR Transilvania Total	0.00	68.10	0.00	45-60	1.90
17	Pantoderm 33D Total	0.00	7.54	0.00	45-60	0.00
17	Pantoderm mag+at 33D Total	0.00	0.00	0.00	45-60	0.00
17	Novadent cab.stom. Total	0.00	0.00	0.00	45-60	0.00
17	Generala Asig bl.33I Total	0.00	34.24	0.00	45-60	1.00
17	Generala Asig.bl.33I Total	0.00	0.00	0.00	45-60	0.46
17	Pemipop mag.general 33E Total	0.00	2.73	0.00	45-60	0.00
17	Al.Impex Germany 33E Total	0.00	75.83	0.00	45-60	0.00
18	studio bl 33S2 ap.22 Total	0.00	0.00	0.00	45-60	0.00
18	laborator.ap.3A Total	0.00	0.00	0.00	45-60	0.00
18	bloc 33S1 Total	0.01	516.33	0.04	45-60	33.77
18	birou bl.33A1.ap.8 Total	0.00	25.36	0.00	45-60	0.00
18	farm.parter bl.33S2 Total	0.00	135.60	0.01	45-60	4.45
18	Birouri Total	0.01	232.19	0.00	45-60	0.00
18	Pimex City Bank Total	0.00	173.08	0.00	45-60	2.88
18	fost Braserie Continental Total	0.00	67.08	0.03	45-60	19.03
18	Al.Impex Germany 33E Total	0.00	39.89	0.00	45-60	0.00
18	Al.Medica Berlin 33E Total	0.00	58.28	0.00	45-60	0.00
19	Bibi touring bloc.33C Total	0.00	60.34	0.01	45-60	3.84
19	parter bl.33N2 ISCIR Total	0.00	109.49	0.01	45-60	4.23
19	birou avocaturaMinea 33N1 Total	0.00	18.71	0.00	45-60	1.73
19	bir.av.Minea 33N1 spatiu A Total	0.00	5.97	0.00	45-60	0.48
19	K1 Total	0.00	0.00	0.00	45-60	0.00
19	K2A Total	0.01	242.91	0.10	45-60	74.04
19	K2B Total	0.01	279.70	0.07	45-60	55.42
19	K3 Total	0.01	350.50	0.08	45-60	59.04
19	K4A Total	0.01	223.54	0.12	45-60	92.77
19	K4B Total	0.01	256.84	0.07	45-60	50.71
20	K5 Total	0.01	190.59	0.05	45-60	35.74
20	K6 Total	0.01	347.89	0.17	45-60	131.60
20	K9 Total	0.01	299.61	0.07	45-60	50.41
20	K10 Total	0.01	432.97	0.09	45-60	64.74
20	K11 Total	0.01	280.89	0.04	45-60	31.52
20	K12 Total	0.01	274.02	0.10	45-60	78.03
20	K8 Total	0.02	676.59	0.32	45-60	239.78
20	Krupskaia Total	0.02	705.13	0.20	45-60	153.75
20	Romana Total	0.02	743.48	0.18	45-60	137.75
20	J5 Total	0.02	708.90	0.30	45-60	225.06
21	J3 Total	0.02	710.10	0.33	45-60	245.79
21	Sediu Bloc I parter Total	0.00	0.00	0.00	45-60	0.00
21	bloc.L4 Total	0.03	923.38	0.40	45-60	301.26
21	bloc.Asc.A+B Total	0.02	590.42	0.10	45-60	78.79
21	bloc.Bsc.A+Csc(A+B) Total	0.04	1290.34	0.41	45-60	309.45
21	K7 Total	0.01	484.17	0.19	45-60	144.54
21	J6 Total	0.03	1056.40	0.27	45-60	202.63
21	K13 Total	0.01	303.95	0.15	45-60	112.04
21	extindere bloc K8 rac.sep. Total	0.01	546.48	0.00	45-60	0.00
21	Constr.22 Rame K3 Total	0.00	0.00	0.00	45-60	0.00
22	Constr.B.proiect K3 Total	0.00	0.00	0.00	45-60	0.00
22	Constr.Mag.desf.K3 Total	0.00	0.00	0.00	45-60	0.00
22	Ig.11 Frizerie K4/B Total	0.00	45.36	0.00	45-60	3.72
22	Ig.inst.muzic.K4/A Total	0.00	39.33	0.00	45-60	0.00
22	19 In.muzic. Total	0.00	34.17	0.00	45-60	0.00

22	Util 37 Fl.K5 Total	0.00	21.07	0.00	45-60	0.00
22	Util Cojoc.K6 Total	0.00	31.06	0.00	45-60	0.00
22	Util SC Slami Com K7 Total	0.00	18.78	0.00	45-60	0.00
22	Util SC Base Trading SRL K7 Total	0.00	77.69	0.00	45-60	0.00
22	Util 6 Croit. K6 Total	0.00	43.49	0.00	45-60	0.00
23	Util SC Paulus K5 Total	0.00	53.63	0.00	45-60	0.31
23	ATLASSIB parter bl.K8 Total	0.00	117.16	0.00	45-60	0.69
23	Interas sed.K7 ap.13 Total	0.00	0.00	0.00	45-60	0.20
23	Util Unit.22+24 K7 Total	0.00	14.89	0.00	45-60	0.00
23	Util Aifosad K6 Total	0.00	0.00	0.01	45-60	5.14
23	Util Clujeanca K7 Total	0.00	22.33	0.00	45-60	0.00
23	Giuvaerul 24Inch.K12 Total	0.00	42.92	0.00	45-60	0.00
23	Telepr.101 Opt.K2/A Total	0.00	30.74	0.00	45-60	0.00
23	Tel.38 Op Med.K2/B Total	0.00	0.00	0.00	45-60	0.00
23	Telepr.62 Inst.K2/A Total	0.00	0.00	0.00	45-60	0.00
24	Telepr.72 Rep. TV K2/B Total	0.00	0.00	0.00	45-60	0.00
24	Telepr.83 Bij/ K13 Total	0.00	0.00	0.00	45-60	0.00
24	Telepr.8.Copiat K13 Total	0.00	67.25	0.00	45-60	0.00
24	Telepr.34P K12 Total	0.00	37.56	0.00	45-60	0.00
24	INTERMERIDIANE Total	0.00	170.21	0.00	45-60	0.00
24	RADEF sediu-magazie rac.sep. Total	0.00	0.00	0.00	45-60	0.00
24	Tricotexim Anotimpuri K1 Total	0.00	0.00	0.00	45-60	0.00
24	Artex CATALIN K1 Total	0.00	36.80	0.00	45-60	0.00
24	Giuvaerul 2 Bij.K8 Total	0.00	73.22	0.00	45-60	2.54
24	Sp.com.parter K2/8 Total	0.00	32.45	0.00	45-60	1.55
25	Dir.Telecom.Oficiul 9 K11 Total	0.00	177.41	0.00	45-60	0.00
25	Dir Telecom parter bl.L4 Total	0.01	227.55	0.00	45-60	0.00
25	Modern 39 Coafor K4 sc.A Total	0.00	34.18	0.02	45-60	11.75
25	Sediu (s+p+I+II+II+IV) Total	0.02	643.10	0.01	45-60	10.20
25	Transdata Bloc L3 Total	0.00	0.00	0.00	45-60	0.00
25	Nicolin SRL K9 Total	0.00	0.00	0.00	45-60	0.00
25	Interas sed.K7 ap.13 Total	0.00	14.89	0.00	45-60	0.03
25	vopsicond birouri j3 Total	0.00	0.00	0.00	45-60	0.00
25	Adelfos bir. J5 ap.3 Total	0.00	0.00	0.00	45-60	0.00
25	Prorep bir. ap.9 K8 Total	0.00	20.50	0.00	45-60	0.00
26	Fest Prod birou ap.25 bloc K8 Total	0.00	0.00	0.00	45-60	0.00
26	Talitha bir. ap.1 K7 Total	0.00	0.00	0.00	45-60	0.00
26	CCVest ramura ABC Total	0.05	1844.23	0.54	45-60	405.39
26	Anton Pann - Kutuzov Total	0.02	565.54	0.23	45-60	175.69
26	3ATache Ionescu Total	0.01	396.61	0.05	45-60	37.37
26	3BTache Ionescu Total	0.02	562.09	0.10	45-60	78.42
26	Sediu DGA rac.sep. Total	0.01	527.92	0.00	45-60	0.00
26	RADEF PATRIA rac.sep Total	0.00	0.00	0.00	45-60	0.00
26	Bl.C1(A+B),BEst sc.A Total	0.01	297.26	0.42	45-60	316.19
26	Bl.B Est sc.B Total	0.01	432.51	0.03	45-60	19.02
27	Mercur C Total	0.01	240.97	0.14	45-60	106.49
27	cab.dr.Paloiu Nic. Total	0.00	34.20	0.00	45-60	0.00
27	UAP Galerii de Arta Total	0.00	71.18	0.00	45-60	0.00
27	INTERSTIL ABC Total	0.00	0.00	0.00	45-60	0.00
27	Bl CCVest parter Total	0.00	0.00	0.00	45-60	0.00
27	Cof.ELEODORA DE Total	0.00	0.00	0.00	45-60	0.00
27	4sc.B Total	0.01	234.89	0.14	45-60	101.69
27	Dalkia sediu 33K Total	0.00	144.05	0.01	45-60	6.66
27	Sediul Postei rac.sep. Total	0.04	1639.60	0.08	45-60	60.27
27	Bras.Continental DE Total	0.00	0.00	0.00	45-60	0.00
28	Exp.Constr.Ap 6-3cam.Kutuzov Total	0.00	6.78	0.00	45-60	0.00
28	Poll Mark magazin DE Total	0.00	7.21	0.00	45-60	0.00
28	Europharm ABC Total	0.00	0.00	0.00	45-60	0.00

28	Ag.Tache Ionescu rac.sep. Total	0.02	715.21	0.00	45-60	0.00
28	Canache Optica medicala ABC Total	0.00	9.61	0.00	45-60	0.00
28	DANALEX ap.30 ABC Total	0.00	8.73	0.00	45-60	0.00
28	S.I.F.Muntenia 33G Total	0.00	0.00	0.00	45-60	1.02
28	Vespan Cab.med.et.I Total	0.00	121.13	0.11	45-60	83.56
28	Vespan H+G.s.Vest.el Total	0.00	56.08	0.00	45-60	0.00
28	Vespan Lab.etaj II Total	0.00	94.69	0.00	45-60	0.00
29	sediu bl.3B/1 Total	0.00	0.00	0.00	45-60	0.66
29	CCVest ramura DE Total	0.04	1328.32	0.67	45-60	505.87
29	Altex CC VEST ABC Total	0.00	0.00	0.00	45-60	0.00
29	Maramures Total	0.01	508.63	0.16	45-60	117.44
29	Cld Noua +Cld Veche Total	0.00	0.00	0.00	45-60	0.00
29	29B Total	0.02	672.79	0.37	45-60	277.42
29	29C Total	0.02	810.70	0.38	45-60	284.30
29	29D Total	0.01	516.30	0.23	45-60	172.27
29	29E Total	0.01	383.30	0.18	45-60	133.79
29	30B Total	0.02	877.36	0.40	45-60	299.14
30	30C Total	0.03	1079.80	0.36	45-60	267.64
30	30D Total	0.01	461.50	0.20	45-60	154.14
30	30E Total	0.01	394.90	0.15	45-60	114.32
30	30F Total	0.01	480.61	0.19	45-60	145.14
30	31L Total	0.01	380.84	0.13	45-60	99.51
30	31C1 Total	0.02	851.44	0.24	45-60	183.47
30	31C2 Total	0.02	628.47	0.14	45-60	107.30
30	31D Total	0.01	486.41	0.15	45-60	110.22
30	30G Total	0.01	438.90	0.16	45-60	118.54
30	31P Total	0.01	339.53	0.11	45-60	86.51
31	32A Total	0.01	439.92	0.09	45-60	70.45
31	32G1 Total	0.01	477.23	0.13	45-60	96.08
31	32G2 Total	0.01	295.52	0.15	45-60	110.27
31	32H Total	0.01	245.10	0.14	45-60	107.96
31	32I Total	0.01	428.80	0.17	45-60	127.61
31	32K Total	0.01	444.45	0.14	45-60	105.90
31	32B Total	0.02	747.83	0.27	45-60	200.08
31	32C Total	0.02	571.40	0.23	45-60	170.59
31	32E Total	0.02	677.81	0.17	45-60	130.95
31	32F Total	0.02	616.78	0.19	45-60	145.60
32	31A1 Total	0.02	846.50	0.34	45-60	254.56
32	31A2 Total	0.03	1070.00	0.36	45-60	271.37
32	31B2 Total	0.02	689.00	0.25	45-60	188.57
32	32D Total	0.03	1200.05	0.41	45-60	310.05
32	31H Total	0.01	544.37	0.11	45-60	84.99
32	31S Total	0.02	548.52	0.19	45-60	146.01
32	31I Total	0.01	257.77	0.10	45-60	72.70
32	31N Total	0.01	425.30	0.11	45-60	80.39
32	31U Total	0.01	336.94	0.08	45-60	58.62
32	31G Total	0.01	489.90	0.14	45-60	103.83
33	31T Total	0.01	244.10	0.12	45-60	90.25
33	31B1 Total	0.01	512.80	0.20	45-60	153.20
33	Confectia unit.25 Bl.31B2 Total	0.00	139.71	0.00	45-60	0.00
33	SC.Medis-Kids bl.31A1 Total	0.00	41.71	0.00	45-60	0.29
33	Confectia Dextron SRL Bl.31B2 Total	0.00	53.22	0.00	45-60	1.85
33	Confectia SC Euroimpex SRL31B2 Total	0.00	51.01	0.00	45-60	0.00
33	sala croit+unit.7 31A2 Total	0.00	11.12	0.00	45-60	1.98
33	Confectia SC Nicool Pet. 31D Total	0.00	34.88	0.00	45-60	0.00
33	SC Nicool Pet. bl.31D Total	0.00	9.64	0.00	45-60	0.00
33	Confectia SC.Minman 31D Total	0.00	22.25	0.00	45-60	0.00
34	Sediu Confectia 31B1 Total	0.00	100.90	0.03	45-60	21.47

34	Sediu Confectia 31B2 Total	0.00	19.96	0.00	45-60	0.86
34	Confectia Asitrans 31D Total	0.00	50.87	0.00	45-60	0.06
34	Unit.2 Bl.31A2 Total	0.00	57.47	0.00	45-60	2.06
34	Unit.2 Bl.31A1,A2 Total	0.00	39.45	0.00	45-60	2.24
34	Daria Com. 31D Total	0.00	79.48	0.00	45-60	1.13
34	Mag. bloc 32C parter Total	0.00	68.17	0.00	45-60	0.00
34	Farmacie Bloc 30B parter Total	0.00	53.38	0.00	45-60	0.20
34	sal.coafura 32D et.I Total	0.00	51.51	0.00	45-60	0.00
34	Tromet sp.bl32E part Total	0.00	77.19	0.00	45-60	0.00
35	SC Magic CO SRL Total	0.00	57.89	0.00	45-60	0.00
35	sediu parter bl.31C1 Total	0.00	10.23	0.00	45-60	0.00
35	sediu parter bl.31C2 Total	0.00	13.78	0.00	45-60	0.00
35	Modexim sp.parter Bl.31C2 Total	0.00	49.62	0.00	45-60	0.00
35	fost Laborex lab.32D Total	0.00	0.00	0.00	45-60	0.00
35	Magis Impex bl.31C1 Total	0.00	57.05	0.00	45-60	0.00
35	Luchian urolog+ginec Total	0.00	0.00	0.00	45-60	0.00
35	Mag.parter Bl.32B Total	0.00	65.56	0.00	45-60	0.00
35	magazin parter 32F Total	0.00	0.00	0.00	45-60	0.00
35	Arcont S.bl.32D.et.I Total	0.00	0.00	0.00	45-60	0.00
36	Fost Trafic mag.bl.32D Total	0.00	0.00	0.00	45-60	0.00
36	magazin part.32B Total	0.00	55.84	0.02	45-60	13.54
36	Profipet Mag desf Bl 32C Total	0.00	62.38	0.00	45-60	0.00
36	mag.parter Bl.29B Total	0.00	0.00	0.00	45-60	0.00
36	Piritex part bl.32D Total	0.00	71.95	0.00	45-60	0.00
36	General Auto mag parter Bl32B Total	0.00	38.98	0.00	45-60	0.65
36	sp.com. parter 32F Total	0.00	61.42	0.00	45-60	0.00
36	birouri Bl32D etl Total	0.00	0.00	0.00	45-60	0.00
36	Bl.32E parter Total	0.00	49.16	0.00	45-60	0.00
36	mag.bl.29B Total	0.00	157.01	0.00	45-60	3.29
37	sediu bl.30B parter Total	0.00	0.00	0.00	45-60	0.00
37	A-7Etaje Total	0.06	2310.70	0.83	45-60	625.05
37	B1 Total	0.02	790.15	0.22	45-60	168.52
37	B2sc.A Total	0.01	381.20	0.12	45-60	90.88
37	B3 Total	0.02	815.18	0.20	45-60	150.27
37	B4 Total	0.02	833.80	0.21	45-60	159.41
37	B2sc.B Total	0.01	416.39	0.12	45-60	93.57
37	Chiosc Hale rac.sep Total	0.00	0.00	0.00	45-60	0.00
37	Igiena 31 Frizerie B2 Total	0.00	65.80	0.01	45-60	7.64
37	Farmacia Cesima B4 Total	0.00	28.68	0.00	45-60	0.00
38	fost 208 paine rs Total	0.00	0.00	0.00	45-60	0.00
38	magazin prezentare Moda Total	0.00	40.89	0.00	45-60	0.00
38	Cons.Jud A7Etaje sub Total	0.00	0.00	0.00	45-60	0.00
38	CN. Unit.nr.29-14 rac.sep Total	0.00	12.57	0.00	45-60	0.00
38	Cora rac.sep. Total	0.00	0.00	0.00	45-60	0.00
38	Doina B1 Total	0.00	0.00	0.00	45-60	0.00
38	Farmacia TERAPIA B1 Total	0.00	0.00	0.00	45-60	0.00
38	Modern 34 Coafor B2 Total	0.00	0.00	0.00	45-60	1.46
38	Part.Democ.A7Etaje Total	0.00	0.00	0.00	45-60	0.00
38	Galenica B4 Total	0.00	0.00	0.00	45-60	0.00
39	SC MED CONS SRL B4 Total	0.00	0.00	0.00	45-60	0.84
39	Part.Lib.-93 A7Etaje Total	0.00	0.00	0.00	45-60	0.00
39	Cactus At. croitorie B3 Total	0.00	67.93	0.00	45-60	0.00
39	Birouri bloc A7Etaje parter Total	0.00	29.58	0.00	45-60	0.00
39	Dumi mag.elect. B1 Total	0.00	34.14	0.00	45-60	0.79
39	Andini magazin Total	0.00	0.00	0.00	45-60	0.00
39	22Asc.A Total	0.01	381.54	0.14	45-60	102.00
39	Bulgaru Auto A7Etaje Total	0.00	0.00	0.00	45-60	0.00
39	Ramura VI CMANsc.ABC Total	0.02	838.57	0.21	45-60	160.74

39	B2 sc.B ap.52 Total	0.00	0.00	0.00	45-60	0.00
40	Rom-Blast BIA7Et. Total	0.00	0.00	0.00	45-60	0.00
40	LUXOPTICA B4 Total	0.00	13.24	0.01	45-60	3.86
40	Dunarea Leasing ap.15 A7Etaje Total	0.00	26.09	0.00	45-60	1.24
40	Confex Moda mag Conf.B3 Total	0.00	27.60	0.00	45-60	0.00
40	2bis Agriselor Total	0.01	402.70	0.11	45-60	81.76
40	H Total	0.06	2063.26	0.74	45-60	554.88
40	I Total	0.03	1063.73	0.41	45-60	307.61
40	1 Croit.Barbati Total	0.00	52.70	0.00	45-60	0.00
40	5 Croit.Femei Total	0.00	55.34	0.00	45-60	0.00
40	7 Lenjerie Total	0.00	31.62	0.00	45-60	0.00
41	sediu Total	0.00	17.86	0.00	45-60	0.00
41	fost 18 Duroflex Total	0.00	0.00	0.00	45-60	0.00
41	Samoila Aurel Total	0.00	0.00	0.00	45-60	0.00
41	fost 50 Sanitas Total	0.00	79.05	0.00	45-60	0.00
41	Unit.512 Total	0.00	84.32	0.00	45-60	0.00
41	ARTA Total	0.00	0.00	0.01	45-60	7.00
41	GOSPODINA Total	0.00	76.53	0.00	45-60	0.00
41	magazin Total	0.00	42.16	0.00	45-60	0.00
41	S C FLORIS Total	0.00	21.08	0.00	45-60	0.00
41	Unit.nr.35+29 Croit. Total	0.00	63.24	0.00	45-60	0.00
42	magazin desfacere Total	0.00	0.00	0.00	45-60	0.00
42	Sediu Emil Zola Nr.4 Total	0.00	0.00	0.00	45-60	0.00
42	Bijuterie Total	0.00	15.81	0.00	45-60	0.00
42	Radiodifuziunea cam 717 Total	0.00	5.90	0.00	45-60	0.00
42	Radiodifuziunea cam 502A Total	0.00	2.66	0.00	45-60	0.00
42	Crucea Rosie cam.808,809 Total	0.00	25.55	0.00	45-60	0.00
42	Crucea Rosie cam.605,606 Total	0.00	8.91	0.00	45-60	0.00
42	Consiliul Judetean Total	0.07	2408.72	0.14	45-60	108.85
42	Rompres cam 802A Total	0.00	13.76	0.00	45-60	0.00
42	Rompres cam 607 Total	0.00	3.60	0.00	45-60	0.00
43	sediu cam.716-718,734-739 Total	0.00	112.64	0.00	45-60	0.00
43	Cabinet medical Total	0.00	29.48	0.00	45-60	0.00
43	cam.175,176 Total	0.00	11.81	0.00	45-60	0.00
43	Serv.Mob.Ec.Nationale Total	0.00	30.66	0.00	45-60	0.00
43	Of.Central Mob.Ec.Pr.Ter.Ap-Ph Total	0.00	19.02	0.00	45-60	0.00
43	Agentie pariuri Total	0.00	76.61	0.00	45-60	0.00
43	biblioteca Total	0.03	1138.56	0.00	45-60	0.00
43	Casa de Cultura a Municip. Total	0.00	113.52	0.00	45-60	0.00
43	Sediu prefectura Total	0.03	1238.38	0.00	45-60	0.00
43	SC Premial Total	0.00	27.74	0.00	45-60	0.50
44	Sali de Clasa Total	0.02	620.99	0.00	45-60	0.00
44	birouri Total	0.02	597.62	0.00	45-60	0.00
44	muzeu st.naturale Total	0.02	908.12	0.00	45-60	0.00
44	PRIMARIE Total	0.02	864.27	0.00	45-60	0.00
44	Autorit.Nationala de Turism Total	0.00	20.58	0.00	45-60	0.00
44	Serv. Public Finante Locale Total	0.00	172.22	0.00	45-60	0.00
44	Televiziunea cam.817-819 Total	0.00	53.07	0.00	45-60	0.00
44	Televiziunea cam.817,818,819 Total	0.00	21.34	0.00	45-60	0.00
44	Agric.Liberi Total	0.00	13.76	0.00	45-60	0.00
44	Agric.Liberi cam.608 Total	0.00	3.60	0.00	45-60	0.00
45	Sediu ADAS rac.separat Total	0.00	0.00	0.00	45-60	0.00
45	F3sc.B Total	0.02	792.12	0.35	45-60	263.90
45	Sediul Postei garaje Total	0.00	59.48	0.00	45-60	0.00
45	Curtea de conturi Total	0.01	208.35	0.00	45-60	0.00
45	Curtea de conturi 151-160 Total	0.00	96.16	0.00	45-60	0.00
45	Palat Telefoane Total	0.05	1871.90	0.00	45-60	0.00
45	Croitorie Campineanu Total	0.00	118.03	0.00	45-60	0.00

45	Magazin Delos Total	0.00	24.37	0.00	45-60	0.00
45	Casa de schimb valutar Total	0.00	7.54	0.00	45-60	0.00
45	Casa de Moda unit.1 Total	0.02	567.07	0.00	45-60	0.00
46	Foto UNION Total	0.00	65.70	0.00	45-60	0.00
46	Magazin Ina Center Total	0.00	93.46	0.00	45-60	0.00
46	Magazin Elite Clas Total	0.00	11.21	0.00	45-60	0.00
46	Sediu Modexim Total	0.00	134.19	0.00	45-60	0.00
46	HVB bank Total	0.00	44.95	0.00	45-60	0.00
46	Colegiul Jurisdic. Total	0.00	62.90	0.00	45-60	0.00
46	birou cam 801,802,802B Total	0.00	68.80	0.00	45-60	0.00
46	birou cam 617,618,619 Total	0.00	20.01	0.00	45-60	0.00
46	18Asc.A+B Total	0.02	701.80	0.28	45-60	210.87
46	18Bsc.C+D Total	0.02	741.60	0.37	45-60	282.14
47	7sc.A Total	0.01	429.92	0.21	45-60	156.72
47	7sc.D Total	0.01	405.31	0.23	45-60	172.57
47	17Bsc.C Total	0.01	324.47	0.20	45-60	149.82
47	6Csc.B Total	0.01	304.40	0.17	45-60	128.94
47	2Asc.A. Total	0.00	177.23	0.14	45-60	106.68
47	19Asc.A Total	0.01	399.65	0.17	45-60	129.22
47	19Asc.B Total	0.01	380.66	0.23	45-60	174.88
47	19Bsc.C Total	0.01	405.35	0.20	45-60	153.82
47	19Bsc.D Total	0.01	408.07	0.17	45-60	129.50
47	1C Total	0.01	184.50	0.10	45-60	73.80
48	1D Total	0.01	365.51	0.25	45-60	186.05
48	3Asc.A Total	0.01	269.42	0.19	45-60	142.63
48	3Asc.B Total	0.01	282.31	0.20	45-60	150.72
48	3Bsc.A Total	0.01	383.80	0.28	45-60	209.74
48	3Bsc.B Total	0.01	220.90	0.15	45-60	111.78
48	25A Total	0.01	428.30	0.22	45-60	165.82
48	13scB Total	0.01	364.02	0.18	45-60	136.61
48	3Csc.A+B Total	0.01	385.20	0.24	45-60	183.53
48	25Bsc.B Total	0.01	441.00	0.19	45-60	144.55
48	25Csc.A Total	0.01	428.52	0.23	45-60	170.97
49	24A Total	0.01	444.10	0.23	45-60	172.92
49	16Bsc D Total	0.01	327.58	0.19	45-60	141.57
49	1Asc.A Total	0.01	487.66	0.24	45-60	177.69
49	1Bsc.B Total	0.01	346.68	0.23	45-60	170.78
49	17Asc.A Total	0.01	347.59	0.22	45-60	166.52
49	6Asc.A Total	0.01	338.22	0.13	45-60	95.93
49	2Asc.B. Total	0.02	859.80	0.49	45-60	372.03
49	1Asc.B. Total	0.01	272.14	0.12	45-60	90.04
49	6Bsc.C+D Total	0.02	868.70	0.40	45-60	299.27
49	24D Total	0.01	317.60	0.25	45-60	192.05
50	13scA Total	0.01	354.77	0.16	45-60	117.12
50	17Bsc.D Total	0.01	325.79	0.18	45-60	136.77
50	24B Total	0.00	93.34	0.02	45-60	15.05
50	24Csc.A Total	0.01	446.80	0.20	45-60	147.96
50	24Csc.B Total	0.01	435.10	0.21	45-60	156.34
50	25Bsc.A Total	0.01	428.59	0.20	45-60	154.28
50	6Csc.A Total	0.01	319.24	0.21	45-60	154.63
50	16Asc.A Total	0.01	415.43	0.20	45-60	153.31
50	6Asc.B Total	0.01	389.15	0.22	45-60	162.96
50	17Asc.B Total	0.01	363.48	0.14	45-60	108.64
51	25Csc.B Total	0.01	257.58	0.17	45-60	125.12
51	16Asc.B Total	0.01	335.10	0.15	45-60	109.48
51	16Bsc.C Total	0.01	412.20	0.18	45-60	138.48
51	parter bl.24B Total	0.00	0.00	0.00	45-60	0.00
51	Laborex C.+Lab.25B/A Total	0.00	24.41	0.00	45-60	0.65

51	12Asc.A Total	0.01	363.80	0.18	45-60	137.74
51	23Asc.B Total	0.01	422.70	0.15	45-60	113.78
51	23B Total	0.01	306.90	0.15	45-60	110.65
51	23C Total	0.01	237.10	0.13	45-60	95.76
51	38 Total	0.01	545.30	0.28	45-60	207.14
52	59Asc.A+B Total	0.02	770.97	0.42	45-60	314.84
52	59Csc.A+B Total	0.02	702.82	0.34	45-60	252.63
52	56Bsc.A+B Total	0.02	872.50	0.39	45-60	291.27
52	22sc.A+B GARSONIERE Total	0.02	600.70	0.22	45-60	169.22
52	12C Total	0.01	414.60	0.26	45-60	196.21
52	5Bsc.A Total	0.01	328.50	0.20	45-60	148.54
52	5Bsc.B Total	0.01	455.60	0.16	45-60	122.04
52	4A Total	0.01	326.91	0.15	45-60	110.10
52	4B Total	0.01	369.41	0.11	45-60	79.41
53	3Dsc.B Total	0.01	412.96	0.19	45-60	145.83
53	12Asc.B Total	0.01	378.83	0.18	45-60	133.03
53	3Dsc.A Total	0.01	420.14	0.18	45-60	136.51
53	56Asc.A Total	0.01	379.40	0.20	45-60	152.76
53	56Asc.B Total	0.01	345.89	0.24	45-60	177.33
53	57Asc.A Total	0.01	310.58	0.15	45-60	114.65
53	57Bsc.A Total	0.01	225.67	0.18	45-60	136.13
53	57Asc.B Total	0.01	258.90	0.16	45-60	118.24
53	58Asc.A+B Total	0.02	807.80	0.37	45-60	278.92
53	58B Total	0.01	342.24	0.15	45-60	116.15
53	59B Total	0.01	265.80	0.19	45-60	140.18
54	5C Total	0.01	235.20	0.14	45-60	103.26
54	57Bsc.B Total	0.01	370.63	0.18	45-60	137.84
54	22Bsc.A+B Total	0.02	651.90	0.35	45-60	260.23
54	23Asc.A Total	0.01	399.87	0.16	45-60	117.27
54	Igiena 4 Friz 59C/A Total	0.00	29.92	0.00	45-60	1.44
54	DRP Of. nr.11 59C/B Total	0.00	75.94	0.00	45-60	0.00
54	27Autoservire rs. Total	0.00	0.00	0.00	45-60	0.00
54	SC Mayldor Serv.SRL Total	0.00	20.67	0.00	45-60	0.00
54	Munt.27Dulc. 4A Total	0.00	0.00	0.00	45-60	0.00
54	Modern36 Coafor 59/C Total	0.00	0.00	0.00	45-60	0.00
55	sediu societate Total	0.00	0.00	0.00	45-60	0.30
55	Ortim mag 59C/B Total	0.00	0.00	0.00	45-60	0.00
55	Aquila part.bl.59C Total	0.00	57.53	0.00	45-60	0.00
55	mag 59C/A Total	0.00	0.00	0.00	45-60	0.00
55	Remember mag. 58B Total	0.00	9.19	0.00	45-60	0.00
55	21B Total	0.01	207.30	0.10	45-60	73.08
55	21C Total	0.01	183.10	0.10	45-60	78.19
55	21D Total	0.01	271.70	0.13	45-60	95.27
55	22Asc.B Total	0.01	416.70	0.21	45-60	157.01
55	37B(A,B) Total	0.03	957.40	0.34	45-60	259.44
56	37C Total	0.02	553.63	0.16	45-60	119.44
56	41(A,B) Total	0.02	811.70	0.21	45-60	157.04
56	46A+B Total	0.02	801.86	0.41	45-60	305.33
56	47A Total	0.01	383.10	0.24	45-60	178.38
56	47B Total	0.01	388.25	0.18	45-60	138.04
56	51Asc.A+B Total	0.02	760.45	0.43	45-60	322.07
56	51Bsc.C Total	0.01	379.60	0.16	45-60	117.65
56	46bis sc.A+B Total	0.02	857.20	0.44	45-60	334.30
56	53Bsc.A+B Total	0.02	831.40	0.38	45-60	286.58
56	54sc.A+B Total	0.02	702.60	0.42	45-60	315.67
57	55Asc.A+B Total	0.02	839.60	0.39	45-60	296.53
57	41C Total	0.01	351.36	0.14	45-60	103.21
57	45 Total	0.01	466.72	0.23	45-60	171.82

5	48B Total	0.01	393.14	0.22	45-60	169.18
5	49Bsc.C+D Total	0.02	810.50	0.39	45-60	295.30
5	49Asc.B Total	0.01	341.70	0.16	45-60	117.57
5	52A+B Total	0.02	789.26	0.51	45-60	381.96
5	51Bsc.D Total	0.01	314.30	0.17	45-60	128.80
5	48sc.A Total	0.01	409.55	0.16	45-60	122.47
5	38sc.A Total	0.01	454.70	0.14	45-60	105.80
5	38sc.B Total	0.01	473.60	0.14	45-60	109.20
5	39sc.A Total	0.01	42S.40	0.12	45-60	92.65
5	39sc.B Total	0.00	12S.52	0.0S	45-60	59.65
5	49Asc.A Total	0.01	3S7.15	0.21	45-60	160.50
5	40sc.A Total	0.02	569.0S	0.27	45-60	205.6S
5	40sc.B Total	0.01	497.S4	0.16	45-60	120.3S
5	50A Total	0.01	362.26	0.26	45-60	196.43
5	50B Total	0.01	454.56	0.15	45-60	115.79
5	55Bsc.A Total	0.01	365.70	0.13	45-60	100.49
5	55Bsc.B Total	0.01	351.5S	0.25	45-60	190.09
5	53Asc.A Total	0.01	416.60	0.22	45-60	166.20
5	53Asc.B Total	0.01	367.00	0.23	45-60	174.41
5	21Asc.A+B Total	0.01	527.70	0.27	45-60	207.02
5	Capital Comprest Total	0.00	35.34	0.00	45-60	0.01
5	60B Total	0.01	2S6.20	0.11	45-60	79.31
5	60Csc.A Total	0.01	251.20	0.0S	45-60	63.26
5	60Csc.B Total	0.01	396.20	0.23	45-60	169.57
5	60D Total	0.01	422.S6	0.13	45-60	100.69
5	60Fsc.A+B Total	0.02	719.S9	0.3S	45-60	2S7.S3
5	60Esc.B Total	0.01	41S.20	0.23	45-60	176.4S
6	60Esc.A Total	0.01	331.32	0.11	45-60	S0.23
6	37(AB) Total	0.03	1024.39	0.3S	45-60	2S5.7S
6	2SA Total	0.01	339.S0	0.1S	45-60	137.07
6	2SC Total	0.01	513.70	0.1S	45-60	133.9S
6	29A+B Total	0.02	670.70	0.22	45-60	16S.90
6	29Csc.A+B Total	0.03	95S.3S	0.43	45-60	321.31
6	31sc.A+B Total	0.03	1151.90	0.37	45-60	277.16
6	32sc.A+B Total	0.02	S7S.S0	0.21	45-60	159.57
6	35B Total	0.01	342.60	0.15	45-60	112.15
6	33Asc.A Total	0.01	441.2S	0.17	45-60	125.09
6	33B Total	0.01	42S.50	0.10	45-60	77.1S
6	35Dsc.A+B Total	0.02	761.9S	0.20	45-60	150.09
6	34 Total	0.01	254.60	0.11	45-60	S1.S0
6	35A Total	0.01	409.10	0.16	45-60	119.50
6	36A Total	0.01	34S.70	0.13	45-60	97.49
6	30Bsc.A Total	0.01	510.10	0.17	45-60	131.64
6	30Bsc.B Total	0.01	465.20	0.12	45-60	90.61
6	33Asc.B Total	0.01	459.92	0.1S	45-60	134.46
6	30Asc.A+B Total	0.03	962.S0	0.29	45-60	219.31
6	2SDsc.A+B Gars. Total	0.02	60S.30	0.29	45-60	217.S0
6	26B Total	0.01	327.50	0.11	45-60	S4.16
6	26A Total	0.01	449.20	0.20	45-60	150.16
6	2SB Total	0.01	303.00	0.0S	45-60	59.76
6	N4sc.A Total	0.01	490.70	0.22	45-60	166.54
6	N4sc.B Total	0.01	465.50	0.32	45-60	237.99
6	N5 Total	0.01	497.S0	0.19	45-60	142.26
6	N7 Total	0.01	522.70	0.1S	45-60	132.17
6	Oi Total	0.01	476.50	0.10	45-60	7S.S3
6	O2 Total	0.01	511.60	0.14	45-60	10S.1S
6	O3 Total	0.01	3S4.90	0.13	45-60	94.6S
6	M6 Total	0.01	440.40	0.17	45-60	125.04

6	M7 Total	0.01	452.64	0.15	45-60	139.25
6	M5 Total	0.01	442.99	0.17	45-60	127.64
6	M9 Total	0.01	531.90	0.25	45-60	156.25
6	N12 Total	0.01	257.17	0.13	45-60	99.70
6	N13 Total	0.00	165.05	0.03	45-60	24.05
6	N14 Total	0.00	168.05	0.07	45-60	55.18
6	N6 Total	0.01	527.20	0.22	45-60	168.64
6	N10 Total	0.01	346.30	0.24	45-60	177.20
6	N11 Total	0.01	481.50	0.24	45-60	182.71
6	mag.nr.349 Bl.N12 Total	0.00	66.00	0.00	45-60	1.50
6	CN.Loto Democ. N12 Total	0.00	58.90	0.00	45-60	0.00
6	C T A Democ. rac.sep Total	0.04	1416.15	0.02	45-60	17.05
6	Diesel bloc M8/ap.2 Total	0.00	32.61	0.00	45-60	0.00
6	Fildas parter Bl.N13 Total	0.00	53.10	0.00	45-60	0.00
6	PionImpex carne/N13 Total	0.00	5.42	0.00	45-60	0.00
6	Ramos mat.const /N14 Total	0.00	27.98	0.00	45-60	0.66
6	J3 Total	0.01	356.73	0.11	45-60	80.67
6	J4 Total	0.01	419.75	0.20	45-60	152.73
6	K5 Total	0.02	583.29	0.17	45-60	125.03
6	K6 Total	0.02	564.99	0.24	45-60	181.72
6	K7 Total	0.01	500.50	0.19	45-60	143.75
6	K8 Total	0.01	510.70	0.11	45-60	79.62
6	J5 Total	0.01	378.26	0.15	45-60	110.90
6	K9 Total	0.01	374.80	0.11	45-60	82.73
6	Comend.garnizoana bloc K4 Total	0.01	478.58	0.12	45-60	91.86
6	Casa Corpului Didact Total	0.03	1255.07	0.02	45-60	17.39
6	G1 Total	0.01	499.73	0.14	45-60	106.24
6	G2 Total	0.01	478.56	0.23	45-60	173.71
6	G3 Total	0.01	422.36	0.18	45-60	133.10
6	G4 Total	0.02	688.11	0.21	45-60	158.57
6	H1 Total	0.02	582.30	0.22	45-60	163.11
6	H2sc.A+B Total	0.03	1022.10	0.44	45-60	331.94
6	H3sc.A Total	0.01	527.37	0.10	45-60	73.24
6	H3sc.B Total	0.01	520.70	0.14	45-60	106.68
6	H4sc.A+B Total	0.03	922.19	0.27	45-60	199.91
6	H6 Total	0.00	168.24	0.03	45-60	22.97
6	H7 Total	0.01	318.74	0.08	45-60	61.59
6	H8 Total	0.02	601.60	0.11	45-60	86.30
6	H5 Total	0.01	271.55	0.08	45-60	56.55
6	H11sc.B Total	0.01	511.73	0.22	45-60	163.04
6	H11sc.A Total	0.01	487.80	0.24	45-60	178.24
6	H12 Total	0.01	460.44	0.23	45-60	173.40
6	H13sc.A Total	0.01	318.57	0.13	45-60	97.72
6	H13sc.B Total	0.01	311.29	0.17	45-60	124.65
6	H14sc.A Total	0.01	383.30	0.23	45-60	175.07
6	H14sc.B Total	0.01	411.42	0.22	45-60	167.19
6	parter blH5 Total	0.00	88.55	0.00	45-60	0.00
6	C.E.C.Democratiei H6 Total	0.00	43.26	0.00	45-60	0.00
6	FederalcoopContr Fin Total	0.00	108.57	0.00	45-60	0.00
6	Trezorerie + Dir.de Finante Total	0.01	486.46	0.00	45-60	0.00
6	Sediu Federalcoop Ph Total	0.01	264.14	0.00	45-60	0.00
6	Lic.Ped.Sc.Norm.r.se Total	0.12	4252.75	0.99	45-60	742.88
6	A1 Total	0.02	585.97	1.15	45-60	865.62
6	A2 Total	0.02	566.14	0.00	45-60	0.00
6	B1 Total	0.02	847.56	0.36	45-60	271.58
6	B2 Total	0.01	500.48	0.52	45-60	392.69
6	B3 Total	0.02	774.22	0.45	45-60	338.46
6	B4 Total	0.02	651.97	0.39	45-60	292.72

68	C1 Total	0.02	666.03	1.15	45-60	866.20
69	C2 Total	0.02	634.32	0.00	45-60	0.00
69	46 Tocilarie Total	0.00	0.00	0.00	45-60	0.00
69	71 TV Total	0.00	0.00	0.00	45-60	0.00
69	8 Firme Total	0.00	57.51	0.00	45-60	0.00
69	SC Piese Schimb a Total	0.00	0.00	0.00	45-60	0.00
69	SC Piese Schimb b Total	0.00	61.33	0.00	45-60	0.00
69	SC Stor Sistem Total	0.00	0.00	0.00	45-60	0.00
69	Oficiul nr.6 Total	0.00	85.27	0.00	45-60	0.00
69	29-18 Total	0.00	6.88	0.00	45-60	0.00
69	SC AFORD COM SRL Total	0.00	20.02	0.00	45-60	0.00
70	SC DENISA COM SRL Total	0.00	0.00	0.00	45-60	0.00
70	SC Rool Total	0.00	10.26	0.00	45-60	0.00
70	Farm.LILIANA Total	0.00	0.00	0.00	45-60	0.00
70	6 FOTO Total	0.00	0.00	0.00	45-60	0.00
70	SC ELTEX COM.SRL Total	0.00	0.00	0.00	45-60	0.00
70	magazin Total	0.00	16.00	0.00	45-60	0.00
70	magazin mobila B2 Total	0.00	0.00	0.00	45-60	0.00
70	1 Total	0.01	251.95	0.06	45-60	44.36
70	10A Total	0.00	126.80	0.01	45-60	9.36
70	10B Total	0.00	99.24	0.03	45-60	19.75
71	3 Total	0.01	187.83	0.04	45-60	27.71
71	4 Total	0.01	228.25	0.10	45-60	72.04
71	5 Total	0.01	257.60	0.04	45-60	29.27
71	6 Total	0.01	240.58	0.05	45-60	38.22
71	8 Total	0.00	133.81	0.01	45-60	11.14
71	SC BECO SRL Total	0.00	25.72	0.00	45-60	0.00
71	Bloc Garsoniere Total	0.03	936.20	0.69	45-60	516.19
71	13 Total	0.02	879.72	0.44	45-60	330.89
71	14 Total	0.04	1405.71	0.57	45-60	428.87
71	15 Total	0.04	1475.22	0.59	45-60	445.35
72	1 Total	0.02	722.55	0.29	45-60	217.70
72	10ACD Total	0.03	963.79	0.42	45-60	317.31
72	103ICIM 1mp.soc Total	0.01	425.55	0.35	45-60	265.14
72	103ICIM 2,33mp.soc Total	0.00	136.30	0.12	45-60	87.40
72	11 Total	0.02	775.15	0.46	45-60	344.87
72	12 Total	0.02	731.53	0.33	45-60	251.26
72	2 Total	0.02	716.99	0.31	45-60	234.55
72	3 Total	0.02	655.10	0.25	45-60	191.70
72	4 Total	0.02	852.19	0.48	45-60	362.19
72	5 Total	0.02	701.97	0.32	45-60	243.81
73	6 Total	0.02	563.42	0.26	45-60	198.80
73	7 Total	0.01	519.41	0.26	45-60	197.02
73	8 Total	0.02	603.72	0.33	45-60	251.27
73	9 Total	0.04	1369.59	0.78	45-60	585.10
73	ICIM1 Total	0.02	888.96	0.46	45-60	348.22
73	ICIM2 Total	0.01	209.43	0.08	45-60	60.03
73	O7 Total	0.00	117.19	0.07	45-60	55.21
73	O8 Total	0.01	291.83	0.09	45-60	70.48
73	246 Piine Total	0.00	53.46	0.00	45-60	0.00
73	birouri Total	0.01	237.28	0.00	45-60	0.00
74	gradinita 12 Total	0.01	497.87	0.11	45-60	80.66
74	scoala 10 corp A Total	0.01	488.36	0.00	45-60	0.00
74	cresa UPETROM Total	0.01	539.85	0.03	45-60	23.53
74	gradinita 32 Total	0.02	606.31	0.02	45-60	12.31
74	birou tehnic Bl.7/11 Total	0.00	16.56	0.00	45-60	0.00
74	birouri punct de lucru Total	0.00	2.46	0.00	45-60	0.74
74	cabimete medicale Total	0.00	86.99	0.00	45-60	0.00

74	autoserv.+mag.+birou Total	0.00	69.18	0.01	45-60	6.16
74	1A Total	0.02	593.86	0.58	45-60	434.28
74	1B Total	0.01	357.19	0.44	45-60	329.60
75	2B Total	0.02	894.82	0.41	45-60	306.96
75	2C Total	0.01	541.52	0.35	45-60	267.20
75	3A Total	0.02	618.13	0.31	45-60	234.37
75	6Asc.A+B Total	0.03	950.53	0.37	45-60	279.91
75	10B Total	0.02	689.61	0.38	45-60	285.04
75	10C Total	0.02	667.85	0.31	45-60	231.50
75	10A Total	0.01	526.74	0.32	45-60	243.08
75	11A Total	0.02	772.64	0.41	45-60	311.75
75	11B Total	0.02	560.95	0.46	45-60	346.40
75	11C Total	0.02	735.26	0.37	45-60	279.63
76	11D Total	0.02	687.16	0.36	45-60	274.11
76	12A Total	0.02	822.17	0.68	45-60	513.95
76	12B Total	0.02	775.04	0.56	45-60	420.23
76	12E Total	0.02	735.96	0.62	45-60	464.15
76	12C Total	0.02	845.72	0.56	45-60	420.86
76	12D Total	0.02	800.08	0.47	45-60	355.00
76	12F sc.A Total	0.01	357.51	0.36	45-60	269.45
76	13A+B Total	0.02	855.13	0.48	45-60	358.14
76	3E Total	0.02	628.12	0.38	45-60	288.62
76	16A sc.AB,16B sc.A Total	0.02	910.61	0.55	45-60	414.83
77	16B sc.B Total	0.01	427.59	0.15	45-60	114.46
77	3B Total	0.02	675.80	0.31	45-60	236.14
77	3C Total	0.01	419.12	0.39	45-60	290.03
77	3D Total	0.02	758.50	0.38	45-60	285.67
77	1C Total	0.02	852.63	0.44	45-60	334.32
77	10D Total	0.02	680.99	0.30	45-60	228.82
77	11 Librarie 2B Total	0.00	48.77	0.00	45-60	0.00
77	Oficiul nr.13 1B Total	0.00	100.95	0.00	45-60	0.00
77	20 Alim.racord bl.1C Total	0.00	0.00	0.00	45-60	0.00
77	20 Alim.racord sep. Total	0.00	0.00	0.00	45-60	0.00
78	Citibank Financial Total	0.00	85.26	0.00	45-60	0.00
78	Sc.nr.15 Total	0.03	934.97	0.01	45-60	3.95
78	sp.com.bl.1 B parter Total	0.00	63.11	0.00	45-60	0.00
78	Unit.nr.29-1 2B Total	0.00	40.61	0.00	45-60	0.00
78	mag.parter bl.12B Total	0.00	0.00	0.00	45-60	0.00
78	magazin gen. 12C Total	0.00	0.00	0.00	45-60	0.00
78	sp.com.bl.1A Total	0.00	0.00	0.00	45-60	0.00
78	bar 1C Total	0.00	0.00	0.00	45-60	0.00
78	POMPILIA 2B Total	0.00	0.00	0.00	45-60	0.00
78	Gradinita nr. 30 Total	0.01	352.79	0.05	45-60	41.06
79	Farmacia ALTHAEA 12A Total	0.00	0.00	0.00	45-60	0.00
79	SC Elvila SA 1B Total	0.01	202.96	0.00	45-60	0.00
79	magazin 12B Total	0.00	12.00	0.00	45-60	0.00
79	bl.11B/ap.37 are contoracc Total	0.00	14.45	0.00	45-60	0.30
79	magazin ap. 1 Bl.11D Total	0.00	12.36	0.00	45-60	0.00
79	sp.parter Bl.1A Total	0.00	0.00	0.00	45-60	0.00
79	Magzin general 2B Total	0.00	0.00	0.00	45-60	0.00
79	4D Total	0.02	751.72	0.18	45-60	137.21
79	9A Total	0.01	480.16	0.38	45-60	288.51
79	5A Total	0.02	805.21	0.49	45-60	367.88
80	5B Total	0.02	815.82	0.45	45-60	338.33
80	5C Total	0.02	743.48	0.88	45-60	662.68
80	5D Total	0.03	987.38	0.56	45-60	423.91
80	7A Total	0.02	804.83	0.55	45-60	412.85
80	7B Total	0.02	784.08	0.41	45-60	307.13

80	7C Total	0.02	717.41	0.48	45-60	364.09
80	7D Total	0.01	458.88	0.33	45-60	251.95
80	8A Total	0.02	887.15	0.53	45-60	397.65
80	8B Total	0.03	1013.01	0.57	45-60	430.71
80	8C Total	0.03	927.75	0.59	45-60	442.54
81	9B Total	0.02	787.76	0.46	45-60	348.98
81	9C Total	0.02	675.23	0.37	45-60	275.93
81	9F Total	0.03	1011.76	0.48	45-60	364.05
81	14A Total	0.01	475.33	0.23	45-60	174.37
81	14Bsc.A Total	0.01	305.87	0.15	45-60	110.29
81	14Csc.A Total	0.01	348.84	0.16	45-60	123.30
81	14Csc.B Total	0.01	354.56	0.17	45-60	129.21
81	4A Total	0.02	742.92	0.37	45-60	275.72
81	5E Total	0.02	791.87	0.50	45-60	378.26
81	5F Total	0.02	853.29	0.40	45-60	299.67
82	5H Total	0.03	938.20	0.35	45-60	265.39
82	15A Total	0.03	935.03	0.50	45-60	375.21
82	15B Total	0.02	832.91	0.53	45-60	398.32
82	15C Total	0.02	881.79	0.47	45-60	350.77
82	15D Total	0.03	1048.81	0.58	45-60	437.82
82	15E Total	0.03	1033.32	0.43	45-60	325.25
82	17A Total	0.03	993.39	0.48	45-60	363.52
82	9D Total	0.02	569.19	0.45	45-60	342.19
82	9E Total	0.01	523.57	0.52	45-60	388.09
82	4B Total	0.02	808.42	0.40	45-60	301.73
83	4C Total	0.02	793.48	0.50	45-60	378.34
83	17B Total	0.01	527.19	0.27	45-60	199.88
83	5G Total	0.02	626.82	0.52	45-60	394.07
83	15F Total	0.03	1015.05	0.42	45-60	318.74
83	9G Total	0.02	800.69	0.37	45-60	275.04
83	14Bsc.B Total	0.01	309.33	0.19	45-60	140.65
83	6Csc.A+B Total	0.02	911.40	0.49	45-60	366.62
83	6Bsc.C+D Total	0.02	827.22	0.43	45-60	324.15
83	3 Frizerie 9G Total	0.00	18.81	0.00	45-60	0.00
83	sp.comercial 9F Total	0.00	13.33	0.00	45-60	0.00
84	SC Grinec Gr.SRL 9F Total	0.00	0.00	0.00	45-60	0.00
84	SC Idalv Com SRL Total	0.00	12.62	0.00	45-60	1.41
84	29 Miorita 8C Total	0.00	0.00	0.00	45-60	0.00
84	Unit.nr.29-15 Bl.9F Total	0.00	21.33	0.00	45-60	0.00
84	9 Marochinarie 15A Total	0.00	0.00	0.00	45-60	0.00
84	68 Coafor 9F Total	0.00	42.65	0.00	45-60	0.00
84	At.Rep.Telev. 9G Total	0.00	0.00	0.00	45-60	0.00
84	sp.racord bloc 15A Total	0.00	40.00	0.00	45-60	0.00
84	sp.racord separat Total	0.00	9.47	0.00	45-60	0.00
84	173 Tutun 8C Total	0.00	0.00	0.00	45-60	0.00
85	sifonarie 9G Total	0.00	0.00	0.00	45-60	0.00
85	mag.alim.bl.9G/part. Total	0.00	0.00	0.00	45-60	2.28
85	bacanie 9G Total	0.00	0.00	0.00	45-60	0.00
85	spatiu parter bl.8A Total	0.00	0.00	0.00	45-60	0.00
85	Gioconda ram.I Total	0.09	3255.90	1.03	45-60	775.75
85	F Total	0.01	229.73	0.08	45-60	61.20
85	F1 Total	0.01	382.02	0.16	45-60	121.52
85	F1C Total	0.01	366.94	0.24	45-60	179.70
85	F2 Total	0.03	1065.30	0.21	45-60	159.83
85	F3sc.A Total	0.02	700.10	0.26	45-60	193.14
86	F4sc.A Total	0.02	731.66	0.45	45-60	341.33
86	Cernica nr.26 Total	0.00	0.00	0.02	45-60	13.04
86	F1A Total	0.01	331.51	0.12	45-60	90.34

86	F1B Total	0.01	455.97	0.18	45-60	132.48
86	27 Librarie Total	0.00	0.00	0.00	45-60	0.00
86	B2sc.B Total	0.01	272.32	0.17	45-60	128.23
86	SC ALCEDO SRL Total	0.00	50.88	0.00	45-60	0.00
86	Confectia Sildera Total	0.00	3.90	0.00	45-60	0.00
86	SC Anker IFN SRL Total	0.00	3.84	0.00	45-60	0.00
86	SC Comias SRL Total	0.00	42.40	0.00	45-60	0.00
87	SC Electrotoni SRL Total	0.00	11.31	0.00	45-60	0.00
87	Gioconda ram.II Total	0.00	0.00	0.52	45-60	392.18
87	SC Euro Disain magazin Total	0.00	36.75	0.00	45-60	0.00
87	SC Euro Disain depozit Total	0.00	36.75	0.00	45-60	0.00
87	fost 11 Librarie 2B Total	0.00	0.00	0.00	45-60	0.00
87	Unit.14 croitorie Total	0.00	22.61	0.00	45-60	0.00
87	SC Adriela Com SRL Total	0.00	28.27	0.00	45-60	0.00
87	Bijuterie Total	0.00	23.91	0.00	45-60	0.00
87	Pimex 1 bl.Gioconda Total	0.00	0.00	0.00	45-60	0.00
87	Pimex 2 bl.Gioconda Total	0.00	0.00	0.00	45-60	0.00
88	fost 20 Frizerie Total	0.00	16.41	0.01	45-60	4.59
88	Ceasornicarie Total	0.00	14.13	0.00	45-60	0.00
88	SC Ema Com SRL Total	0.00	28.27	0.00	45-60	0.00
88	BIG Total	0.00	0.00	0.00	45-60	0.00
88	Unit.29-7 Total	0.00	25.44	0.00	45-60	0.00
88	Foto Arfo Gioconda Total	0.00	21.09	0.00	45-60	0.00
88	45 Coafor Total	0.00	39.84	0.02	45-60	12.10
88	SC Lodias Trans SRL Total	0.00	21.09	0.00	45-60	0.00
88	1 Total	0.02	716.52	0.30	45-60	224.53
88	10 Total	0.02	696.70	0.13	45-60	95.35
89	11 Total	0.01	524.24	0.15	45-60	116.19
89	2sc.A;B Total	0.00	0.00	0.16	45-60	119.65
89	3 Total	0.02	621.75	0.31	45-60	232.95
89	4sc.A+C Total	0.02	755.15	0.40	45-60	301.30
89	5 Total	0.02	693.90	0.10	45-60	74.05
89	6 Total	0.02	697.02	0.32	45-60	238.18
89	7 Total	0.01	542.30	0.25	45-60	187.70
89	8 Total	0.01	507.66	0.38	45-60	284.00
89	9 Total	0.01	409.13	0.13	45-60	96.50
89	A1 Total	0.02	779.41	0.23	45-60	172.63
90	A2 Total	0.02	707.05	0.20	45-60	150.99
90	A4 Total	0.01	542.29	0.26	45-60	198.74
90	A5 Total	0.02	642.91	0.20	45-60	149.85
90	A6 Total	0.02	789.45	0.22	45-60	165.54
90	B1 Total	0.02	611.99	0.24	45-60	178.97
90	B2 Total	0.03	929.16	0.32	45-60	239.10
90	B3 Total	0.02	904.15	0.33	45-60	250.31
90	A3 Total	0.02	755.33	0.17	45-60	129.30
90	Rodica Total	0.03	996.40	0.26	45-60	196.17
90	Bl.Traian Vuia Total	0.00	74.89	0.01	45-60	8.33
91	A7 Total	0.02	723.65	0.18	45-60	133.53
91	Alimentara + depozit apa Total	0.00	78.57	0.00	45-60	0.00
91	Unit.nr.24 Total	0.00	0.00	0.00	45-60	0.00
91	10 Total	0.01	523.79	0.19	45-60	144.11
91	Tanse Ion Total	0.00	57.61	0.02	45-60	12.20
91	3 Total	0.02	751.78	0.37	45-60	281.94
91	4 Total	0.02	568.47	0.35	45-60	266.14
91	5 Total	0.01	529.64	0.23	45-60	173.05
91	6 Total	0.02	659.91	0.27	45-60	205.27
91	7 Total	0.01	528.54	0.20	45-60	147.91
92	8 Total	0.02	573.55	0.19	45-60	145.22

92	9 Total	0.01	488.90	0.17	45-60	130.85
92	Mindrutiu Emil Gheorghe ap.2 Total	0.00	43.72	0.01	45-60	10.10
92	Milcov nr.6 Total	0.00	135.88	0.01	45-60	3.82
92	A-J1 Total	0.02	797.45	0.38	45-60	284.77
92	A-J2 Total	0.02	705.65	0.46	45-60	345.52
92	B-J3 + 1/2 J4 Total	0.03	992.44	0.52	45-60	390.47
92	B-J5 + 1/2 J4 Total	0.03	990.18	0.73	45-60	553.04
92	B-J6 Total	0.02	693.27	0.44	45-60	329.25
92	B-J7 Total	0.02	750.90	0.34	45-60	253.63
93	C-J8 Total	0.02	692.38	0.37	45-60	279.80
93	C-J9 Total	0.02	748.03	0.32	45-60	241.80
93	D-J108 Total	0.01	330.14	0.11	45-60	83.88
93	D-J110 Total	0.01	420.26	0.14	45-60	102.59
93	E-J100 Total	0.01	313.22	0.13	45-60	95.64
93	E-J102 Total	0.01	403.01	0.19	45-60	146.52
93	E-J104 Total	0.01	374.87	0.17	45-60	126.41
93	E-J106 Total	0.01	328.61	0.14	45-60	103.98
93	E-J96 Total	0.01	472.98	0.16	45-60	123.12
93	E-J98 Total	0.01	344.84	0.15	45-60	113.80
94	F-J92 Total	0.01	393.01	0.14	45-60	105.81
94	F-J94 Total	0.01	400.60	0.15	45-60	112.66
94	birouri bl.4/B/54 Total	0.00	16.14	0.00	45-60	0.77
94	birouri bloc B,sc.B,ap.53 Total	0.00	7.91	0.00	45-60	0.09
94	birou ap. 4 Total	0.00	40.51	0.00	45-60	3.42
94	Gr.Sc.Adm.Servicii Total	0.03	1036.30	0.03	45-60	24.83
94	birou ap.2 parter Total	0.00	12.57	0.00	45-60	1.01
94	Ramura I Bl A EstEFG Total	0.02	834.54	0.36	45-60	270.98
94	Ramura I Bl BEstED Total	0.02	744.54	0.20	45-60	153.73
94	Ramura I Bl C3sc.A+B Total	0.01	430.90	0.10	45-60	76.86
95	Ramura II BEst sc.FG Total	0.01	537.26	0.41	45-60	311.90
95	Ramura II C4 sc.A+B Total	0.01	354.54	0.16	45-60	117.30
95	Ramura III Bl.BEst C Total	0.01	253.64	0.27	45-60	204.61
95	Ramura III Bl.C2 Total	0.01	384.54	0.17	45-60	125.91
95	Ramura III AEst(ABCD Total	0.03	1156.35	0.41	45-60	311.19
95	Ramura IV AMANsc.ABC Total	0.02	866.16	0.27	45-60	206.16
95	Ramura V BMAN sc.ABC Total	0.02	641.29	0.20	45-60	151.78
95	Unirea sc.A+B corp.E Total	0.01	528.84	0.47	45-60	354.33
95	F1 Teatru Total	0.01	257.74	0.05	45-60	39.32
95	P Teatru Total	0.00	133.75	0.01	45-60	6.46
96	Libraria N.Stanescu Total	0.00	0.00	0.00	45-60	0.00
96	bloc B Est parter Total	0.00	0.00	0.00	45-60	0.00
96	Muzeul de Istorie Total	0.03	935.30	0.00	45-60	0.00
96	M.Kog.Bl.CMAN Total	0.00	28.67	0.00	45-60	0.00
96	Farmacie Bloc MAN parter Total	0.00	66.44	0.00	45-60	0.00
96	SC Vanicos Total	0.00	0.00	0.00	45-60	0.00
966	Artem Total	0.02	631.14	0.06	45-60	43.91
967	Restaurant Total	0.00	0.00	0.00	45-60	0.00
968	Unit.nr.23-29 Total	0.00	19.09	0.00	45-60	0.00
969	Agentia bilete Total	0.00	67.11	0.00	45-60	0.00
970	Foaier Teatru Total	0.01	234.06	0.00	45-60	0.00
971	birouri CD Gherea Total	0.00	0.00	0.00	45-60	0.00
972	Mag.bloc P parter Total	0.00	63.59	0.00	45-60	0.00
973	Magazin mixt Total	0.00	0.00	0.00	45-60	0.00
974	CASA AMANET BL.C4 Total	0.00	12.52	0.00	45-60	0.00
975	MAGAZIN BL.C4 parter Total	0.00	6.48	0.00	45-60	0.00
976	fost P.D.S.R Total	0.00	0.00	0.00	45-60	0.00
977	casa amanet Total	0.00	13.64	0.00	45-60	0.00
978	magazin +birou Total	0.00	94.46	0.00	45-60	0.00

979	Unitatea Artemis Total	0.00	77.26	0.00	45-60	0.00
980	Part.Ecologist Total	0.00	0.00	0.00	45-60	0.00
981	Camini Total	0.00	0.00	0.00	45-60	0.00
982	Globus Ionescu SRL Total	0.00	0.00	0.00	45-60	0.00
983	magazin Total	0.00	0.00	0.00	45-60	0.00
984	Ghe.& Company Total	0.00	0.00	0.00	45-60	0.00
985	ARTIZANAT Total	0.00	0.00	0.00	45-60	0.00
986	Bar Paradis STELCO Total	0.00	0.00	0.00	45-60	0.00
987	ELVIRA COM Total	0.00	0.00	0.00	45-60	0.00
988	Coral Total	0.00	0.00	0.00	45-60	0.00
989	Disco Bar Tunel Total	0.00	0.00	0.00	45-60	0.00
990	mag.part.bl.A Est Total	0.00	44.22	0.00	45-60	0.00
991	4 Iris Total	0.00	51.82	0.00	45-60	0.00
992	Bel Ami Total	0.00	0.00	0.00	45-60	0.00
993	Magazin telefonie mobila Total	0.00	26.51	0.00	45-60	0.00
994	Mag.Raf92 Total	0.00	0.00	0.00	45-60	0.00
995	Magazin MEGAVISION Total	0.00	0.00	0.00	45-60	0.00
996	219 Poiana Total	0.00	32.00	0.02	45-60	16.22
997	Mag. alimentar Total	0.00	0.00	0.00	45-60	0.00
998	Cofetaria Teatru Total	0.00	0.00	0.00	45-60	0.00
999	mag.parter bl.A Est Total	0.00	18.36	0.00	45-60	0.00
000	at.prest.serv.comert Total	0.00	0.00	0.00	45-60	0.00
001	magazin Total	0.00	24.85	0.00	45-60	0.00
002	Radio Club Total	0.00	0.00	0.00	45-60	0.00
003	Sediu Total	0.00	156.59	0.00	45-60	0.00
004	birou notarial Total	0.00	0.00	0.00	45-60	0.00
005	D.Robert Total	0.00	0.00	0.00	45-60	0.00
006	Club biliard Total	0.00	0.00	0.00	45-60	0.00
007	SC CLUB BILIARD Total	0.00	0.00	0.00	45-60	0.00
008	DAAS INDUSTRIES Ram.II Total	0.00	0.00	0.00	45-60	0.00
009	parter bl.A Estpart. Total	0.00	27.26	0.00	45-60	0.00
010	Sc(A+B+C+D+E+F+G+H) Total	0.08	3097.44	0.95	45-60	718.97
011	Ag.Victoriei Pl. Total	0.00	0.00	0.00	45-60	0.00
012	Ag.loto 29-24 Total	0.00	41.19	0.00	45-60	0.00
013	sediu partid II Total	0.00	0.00	0.00	45-60	0.00
014	sediu partid I Total	0.00	0.00	0.00	45-60	0.00
015	magazin alimenmtar Total	0.00	0.00	0.00	45-60	0.00
016	ROM-EOS SRL Total	0.00	0.00	0.00	45-60	0.00
017	cofetarie Total	0.00	0.00	0.00	45-60	0.00
018	spatiu comercial Total	0.00	17.53	0.00	45-60	0.00
019	fost. Electrotehnica Total	0.00	0.00	0.00	45-60	0.00
020	sediu partid Total	0.00	0.00	0.00	45-60	0.00
102	Bloc CCSud scH/ap130 Total	0.00	11.77	0.00	45-60	0.00
102	10 Total	0.02	789.85	0.27	45-60	202.22
102	14 Total	0.02	773.78	0.44	45-60	333.04
102	15 Total	0.04	1598.89	0.70	45-60	526.34
102	18A Total	0.02	751.25	0.43	45-60	324.02
102	6 Total	0.01	458.18	0.21	45-60	154.65
102	7 Total	0.02	648.52	0.27	45-60	200.55
102	8 Total	0.04	1575.07	0.83	45-60	624.75
102	9 Total	0.02	694.31	0.29	45-60	216.26
103	11 Total	0.04	1348.64	0.66	45-60	494.44
103	12 Total	0.03	1186.21	0.60	45-60	448.69
103	12A Total	0.02	723.41	0.30	45-60	227.92
103	12B Total	0.03	1038.62	0.29	45-60	220.64
103	4 Total	0.03	1193.38	0.66	45-60	493.53
103	13sc.A Total	0.02	840.80	0.36	45-60	270.52
103	18 Total	0.03	1183.67	0.66	45-60	500.01

103	9A Total	0.03	1128.04	0.34	45-60	256.92
103	16 Total	0.02	823.90	0.37	45-60	280.81
103	11A Total	0.04	1305.74	0.40	45-60	297.58
104	11B Total	0.04	1306.71	0.25	45-60	185.94
104	4A Total	0.03	1134.24	0.28	45-60	207.59
104	4B Total	0.03	1033.38	0.32	45-60	244.68
104	17 Total	0.02	572.15	0.27	45-60	201.74
104	13sc.B Total	0.02	828.51	0.39	45-60	296.35
104	210 Paine Total	0.00	7.90	0.00	45-60	0.00
104	Corp B 55 Total	0.00	31.62	0.00	45-60	0.00
104	Liceul N.Stanescu Total	0.04	1506.33	0.00	45-60	0.00
104	Sala de Sport Total	0.01	313.70	0.00	45-60	0.00
104	SC Danifo - DNF.SRL Total	0.00	2.43	0.00	45-60	0.00
105	SC Danifo - DNF SRL Total	0.00	18.14	0.00	45-60	0.00
105	Magazin Compl.Mic Total	0.00	36.89	0.00	45-60	0.00
105	Sifonarie Compl.Mic Total	0.00	18.44	0.00	45-60	0.00
105	Farmacie Total	0.00	0.00	0.00	45-60	0.00
105	Pizzerie Total	0.00	0.00	0.00	45-60	0.00
105	5 Total	0.01	506.56	0.33	45-60	250.08
105	2 Total	0.02	751.72	0.32	45-60	240.76
105	1 Total	0.04	1409.52	0.56	45-60	424.59
105	3 Total	0.03	1055.38	0.53	45-60	398.88
105	43 Total	0.03	1057.36	0.76	45-60	574.51
106	44 Total	0.05	1687.09	0.74	45-60	553.92
106	45sc.A Total	0.01	502.10	0.35	45-60	264.22
106	46sc.AB Total	0.03	986.54	0.29	45-60	216.28
106	46sc.CDEF Total	0.05	1949.39	0.69	45-60	518.29
106	46sc.GH Total	0.02	763.77	0.43	45-60	327.46
106	45sc.B Total	0.02	552.81	0.31	45-60	229.93
106	Disp.Nord Total	0.00	148.38	0.03	45-60	23.06
106	Sc.cls.1-8 Grigore Moisil Total	0.06	2250.09	0.00	45-60	0.00
106	Grad.nr.49 Total	0.03	1072.05	0.19	45-60	141.77
106	cab.med.ad.bl.3/40 Total	0.00	25.93	0.00	45-60	0.00
107	Sala sport scoala 25 Total	0.01	209.62	0.00	45-60	0.00
107	Scoala nr.25 Total	0.03	1251.25	0.00	45-60	0.00
107	40sc.AB Total	0.02	665.60	0.31	45-60	233.04
107	42 Total	0.03	1037.40	0.40	45-60	300.49
107	47 Total	0.02	813.73	0.27	45-60	199.99
107	49 Total	0.02	560.18	0.32	45-60	242.46
107	51 Total	0.02	B2B.a7	0.14	45-ao	10a.4B
107	5S Total	0.0S	11S2.BS	o.sa	45-ao	270.11
107	54 Total	0.02	aa2.a2	0.2S	45-ao	170.B4
107	55 Total	0.02	B2a.77	0.20	45-ao	151.4S
108	5a Total	0.02	B10.sa	0.2S	45-ao	172.14
108	57 Total	0.02	B57.7S	0.22	45-ao	1a4.ag
108	5B Total	0.02	771.Ba	0.2S	45-ao	172.49
108	59 Total	0.02	801.aB	0.S0	45-ao	22a.12
108	50 Total	0.02	Ba4.1a	0.24	45-ao	179.aS
108	52 Total	0.02	a14.BS	0.S5	45-ao	2a0.52
108	4B Total	0.02	709.7B	0.1a	45-ao	119.54
108	SB Total	0.04	1515.aB	o.a4	45-ao	47B.98
108	S2 Total	0.04	1Soa.15	0.51	45-ao	SB1.47
108	S2Asc.B Total	0.01	S42.94	0.12	45-ao	BB.ga
1og	S4 Total	0.0a	211a.05	0.9B	45-ao	7S9.75
109	S5A Total	0.00	0.00	0.00	45-ao	0.00
1og	S9 Total	0.02	B2B.92	0.47	45-ao	S5a.01
109	41 Total	0.05	197B.gg	0.79	45-ao	5ga.ga
109	46Asc.AB Total	0.02	a91.B5	0.S0	45-ao	224.5a

109	S5 Total	0.04	12BS.94	0.51	45-ao	SBa.4a
109	SS Total	0.0S	948.72	0.41	45-ao	S09.72
109	Sa Total	0.0S	1247.50	o.a4	45-ao	479.SS
109	S2Asc.C Total	0.01	SB5.45	0.11	45-ao	B2.2a
109	S2Asc.A Total	0.01	S42.94	0.10	45-ao	77.17
110	S2Asc.D Total	0.01	2BB.S2	0.1B	45-ao	1S2.57
110	ga Piine Total	0.00	0.00	0.00	45-ao	0.00
110	Gostat nr.S Total	0.00	0.00	0.00	45-ao	0.00
110	Grad.nr.5S Total	o.os	9B9.27	0.09	45-ao	a7.71
110	22Bsc.B Total	0.01	504.B4	0.19	45-ao	141.40
110	25 Total	o.os	12ag.a1	o.ag	45-ao	519.B1
110	27 Total	0.04	1SB7.aa	0.74	45-ao	55a.4S
110	25Asc.BC Total	0.01	5S0.as	0.S7	45-ao	2B0.71
110	25Asc.D Total	0.01	279.BS	0.19	45-ao	14S.47
110	25B Total	0.04	1459.21	0.71	45-ao	5SS.SB
111	27B Total	0.02	902.92	0.5S	45-ao	S95.54
111	25Asc.A Total	0.01	S79.0a	0.1B	45-ao	1S1.BB
111	19 Total	o.os	1209.SB	0.51	45-ao	SB4.20
111	20 Total	0.04	1S17.BB	o.a5	45-ao	4B7.97
111	22 Total	0.04	14B5.SB	0.71	45-ao	5S5.a5
111	21sc.C Total	0.01	50B.92	0.19	45-ao	140.1B
ma	22Bsc.A Total	0.01	471.59	0.2S	45-ao	172.2B
111	22A Total	0.05	18B7.B0	0.B9	45-ao	a7S.1a
111	10a Total	0.02	a24.72	0.2a	45-ao	192.S5
111	127 Total	0.02	795.B5	0.S0	45-ao	222.7S
112	12B Total	o.os	1029.44	o.ss	45-ao	249.45
112	150 Total	0.02	721.59	0.41	45-ao	S12.25
112	10B Total	o.os	9B4.2S	0.5S	45-ao	S99.S7
112	125 Total	0.02	75B.95	0.29	45-ao	21B.04
112	10S Total	o.os	ga7.22	0.S1	45-ao	2S4.25
112	104 Total	0.02	B71.71	0.S2	45-ao	242.27
112	105 Total	o.os	101S.9B	0.41	45-ao	S11.94
112	12a Total	0.02	741 .SB	0.42	45-ao	S1a.15
112	110sc.B Total	0.02	a2a.BS	0.17	45-ao	1S1.50
112	110sc.CDE Total	0.05	1agg.92	0.44	45-ao	SS1.71
11S	110sc.FG Total	0.04	1S54.4S	0.42	45-ao	S15.B1
113	111sc.AB Total	0.02	846.04	0.46	45-60	343.80
113	111sc.CDE Total	0.03	1087.48	0.59	45-60	447.64
113	111sc.FG Total	0.02	764.00	0.42	45-60	313.40
113	109 Total	0.05	1986.61	0.73	45-60	547.19
113	102sc.A Total	0.01	411.89	0.20	45-60	149.24
113	107 Total	0.03	980.73	0.34	45-60	257.21
113	110sc.A Total	0.01	460.07	0.10	45-60	77.09
113	124 Total	0.03	1048.78	0.64	45-60	483.71
113	132sc.AB Total	0.02	614.91	0.26	45-60	197.12
114	135 Total	0.02	657.25	0.24	45-60	181.37
114	136 Total	0.03	1038.96	0.31	45-60	231.22
114	113 Total	0.02	766.76	0.34	45-60	259.47
114	114 Total	0.04	1579.62	0.61	45-60	461.08
114	115 Total	0.02	620.03	0.33	45-60	248.43
114	116 Total	0.04	1533.56	0.91	45-60	684.90
114	117sc.AB Total	0.02	735.22	0.37	45-60	276.87
114	119 Total	0.03	992.66	0.42	45-60	312.81
114	120sc.AB Total	0.03	1024.45	0.36	45-60	269.02
114	121 Total	0.04	1440.51	0.99	45-60	748.56
115	123 Total	0.04	1307.48	0.57	45-60	430.90
115	130 Total	0.02	704.76	0.39	45-60	290.63
115	118 Total	0.07	2495.07	1.40	45-60	1053.48

115	122sc.ABCD Total	0.04	1558.44	0.63	45-60	473.32
115	133sc.B Total	0.01	477.08	0.18	45-60	138.39
115	131sc.ABCD Total	0.03	1262.71	0.67	45-60	504.32
115	129 Total	0.02	892.42	0.46	45-60	345.23
115	112 Total	0.03	1079.81	0.40	45-60	298.66
115	133sc.A Total	0.01	479.83	0.16	45-60	118.64
115	138 Total	0.02	869.22	0.39	45-60	292.13
116	137 Total	0.03	915.84	0.37	45-60	279.54
116	Magazin Total	0.00	0.00	0.00	45-60	0.00
116	Magazin prezentare masini Total	0.00	9.55	0.00	45-60	0.00
116	85 Piine Total	0.00	0.00	0.00	45-60	0.00
116	Farmacie bl.118/14 Total	0.00	12.07	0.00	45-60	0.00
116	Magazin general135/1 Total	0.00	0.00	0.00	45-60	0.00
116	Unit.nr.14 (45) Total	0.00	0.00	0.00	45-60	0.00
116	Disp.med.bl.112/1 Total	0.00	43.56	0.00	45-60	0.55
116	Depozit en gros Total	0.00	0.00	0.00	45-60	0.00
116	144 Total	0.05	1657.84	0.60	45-60	454.91
117	Cladire spalatorie Total	0.01	244.63	0.00	45-60	0.00
117	Leagan Copii Total	0.04	1333.41	2.05	45-60	1541.31
117	139sc.A+B Total	0.02	686.85	0.34	45-60	253.83
117	140 Total	0.03	1133.72	0.41	45-60	305.64
117	141 Total	0.02	887.56	0.28	45-60	214.34
117	109A Total	0.04	1576.75	0.63	45-60	473.65
117	142scB Total	0.01	371.80	0.06	45-60	45.62
117	143 Total	0.03	1032.89	0.28	45-60	214.05
117	101sc.ABC Total	0.03	969.87	0.57	45-60	432.05
117	101sc.DEF Total	0.03	957.24	0.60	45-60	449.24
118	147 Total	0.02	632.43	0.21	45-60	161.63
118	148 Total	0.02	573.07	0.15	45-60	112.63
118	149 Total	0.02	635.74	0.34	45-60	255.13
118	Sala sport sc.24 Total	0.00	166.77	0.00	45-60	0.00
118	Sc.nr.24 Total	0.03	1259.22	0.00	45-60	0.00
118	Sc.nr.30 Total	0.03	1200.93	0.00	45-60	0.00
118	Anexa Gradinita 34 Total	0.00	97.34	0.00	45-60	0.00
118	Gradinita nr.34 Total	0.03	955.92	0.09	45-60	70.81
118	Disp.medical (143/3) Total	0.00	32.63	0.00	45-60	1.79
118	37sc.DEF Total	0.03	1147.66	0.63	45-60	470.99
119	28 Total	0.02	567.38	0.33	45-60	249.75
119	30sc.AB Total	0.02	675.64	0.35	45-60	265.41
119	30sc.DE Total	0.02	717.65	0.34	45-60	259.48
119	28B Energoc.sc.A Total	0.01	288.93	0.21	45-60	158.94
119	28B Energoc.sc.B Total	0.01	348.16	0.17	45-60	125.86
119	28Csc.A Total	0.01	376.14	0.21	45-60	155.56
119	28Csc.B Total	0.01	509.67	0.24	45-60	182.13
119	37E Total	0.03	1184.62	0.42	45-60	313.65
119	37F Total	0.04	1487.73	0.47	45-60	351.89
119	28A Total	0.02	572.28	0.26	45-60	195.16
120	37C Total	0.04	1334.20	0.51	45-60	386.22
120	37D Total	0.03	1197.83	0.49	45-60	365.37
120	37A Total	0.04	1300.21	0.49	45-60	371.35
120	37B Total	0.04	1321.12	0.44	45-60	330.22
120	30sc.C Total	0.01	349.48	0.18	45-60	133.34
120	23 Total	0.02	733.99	0.25	45-60	184.72
120	24 Total	0.02	745.59	0.31	45-60	235.15
120	29 Total	0.02	673.15	0.37	45-60	282.23
120	60 Total	0.02	849.55	0.25	45-60	191.74
120	61 Total	0.02	562.40	0.22	45-60	167.73
121	62 Total	0.02	582.79	0.28	45-60	208.98

121	63 Total	0.01	478.75	0.22	45-60	167.23
121	64 Total	0.01	431.68	0.23	45-60	175.15
121	65 Total	0.02	878.58	0.39	45-60	292.75
121	67 Total	0.02	666.10	0.26	45-60	195.92
121	68 Total	0.02	575.13	0.24	45-60	184.33
121	69 Total	0.02	611.40	0.22	45-60	165.31
121	70 Total	0.01	545.63	0.21	45-60	157.68
121	71 Total	0.02	856.66	0.38	45-60	286.83
121	26sc.ABC Total	0.03	1002.39	0.57	45-60	429.10
122	26sc.DE Total	0.02	838.46	0.37	45-60	275.16
122	134 Total	0.03	1045.35	0.35	45-60	263.70
122	31sc.AB Total	0.02	561.79	0.23	45-60	169.92
122	31sc.CDE Total	0.03	1035.05	0.42	45-60	314.30
122	66 Total	0.01	481.93	0.19	45-60	139.58
122	13 Librarie Total	0.00	0.00	0.00	45-60	0.00
122	103 Autoservire Total	0.00	0.00	0.00	45-60	0.00
122	207 Piine Total	0.00	0.00	0.00	45-60	0.00
122	67 Lactate Total	0.00	0.00	0.00	45-60	0.00
122	Unit.15 sticlarie Total	0.00	0.00	0.00	45-60	0.00
123	S.C.Marcel Total	0.00	0.00	0.00	45-60	0.00
123	MUGUREL Total	0.00	0.00	0.00	45-60	0.00
123	Unit.17 Sifoane Total	0.00	0.00	0.00	45-60	0.00
123	Rest.Bras.Nord Total	0.00	0.00	0.00	45-60	0.00
123	Ag.C.E.C Republicii Total	0.00	0.00	0.00	45-60	0.00
123	Liliacul+Simigerie Total	0.00	0.00	0.00	45-60	0.00
123	Lab.Cofet.Nord Total	0.00	0.00	0.00	45-60	0.00
123	106Csc.B Total	0.01	303.84	0.19	45-60	145.11
123	A2sc.A Total	0.01	373.03	0.16	45-60	117.93
123	A7sc.A Total	0.01	343.74	0.22	45-60	163.24
124	A8sc.A Total	0.01	268.61	0.11	45-60	85.52
124	A9sc.A Total	0.01	385.91	0.20	45-60	150.59
124	A10sc.AB Total	0.02	659.15	0.35	45-60	264.06
124	A11sc.A Total	0.01	276.40	0.10	45-60	78.41
124	A11sc.B Total	0.00	147.70	0.09	45-60	68.13
124	A11sc.C Total	0.01	281.62	0.08	45-60	63.22
124	A11sc.D Total	0.01	348.88	0.13	45-60	98.54
124	A17sc.A;B Total	0.03	991.22	0.42	45-60	314.61
124	A8sc.D Total	0.01	233.28	0.12	45-60	89.81
124	A16sc.AB Total	0.02	763.49	0.33	45-60	251.00
125	A8sc.B Total	0.01	233.39	0.11	45-60	80.00
125	A8sc.C Total	0.01	396.11	0.18	45-60	136.58
125	A6sc.A Total	0.01	377.94	0.11	45-60	80.14
125	A18scA Total	0.01	395.85	0.15	45-60	111.80
125	A4sc.A Total	0.01	347.76	0.10	45-60	73.17
125	A4sc.B Total	0.01	394.02	0.13	45-60	95.22
125	A4sc.C Total	0.01	291.55	0.10	45-60	77.95
125	A4sc.D Total	0.01	366.14	0.08	45-60	62.69
125	A5sc.A Total	0.01	366.66	0.12	45-60	93.81
125	A5sc.B Total	0.01	344.06	0.17	45-60	126.04
126	A5sc.C Total	0.01	295.76	0.18	45-60	135.47
126	A5sc.D Total	0.01	268.95	0.15	45-60	111.53
126	birou bl.150A ap.34 Total	0.00	52.89	0.00	45-60	0.90
126	M1 Total	0.01	337.25	0.15	45-60	111.56
126	M2 Total	0.01	382.10	0.15	45-60	113.97
126	M5 Total	0.01	413.02	0.19	45-60	142.25
126	A1sc.A Total	0.01	271.75	0.12	45-60	91.69
126	A1sc.B Total	0.01	280.87	0.15	45-60	112.66
126	A1sc.C Total	0.01	309.29	0.13	45-60	99.40

126	A1sc.D Total	0.01	224.53	0.14	45-60	103.54
127	A1sc.E Total	0.01	274.46	0.14	45-60	103.54
127	A1sc.F Total	0.01	248.83	0.21	45-60	157.94
127	A1sc.G Total	0.01	243.68	0.17	45-60	129.68
127	A1sc.H Total	0.01	269.39	0.16	45-60	122.41
127	A1sc.I Total	0.01	331.23	0.17	45-60	128.35
127	A19 Total	0.01	320.38	0.10	45-60	78.67
127	A3sc.A Total	0.01	255.99	0.16	45-60	120.51
127	A3sc.B Total	0.01	263.44	0.14	45-60	106.69
127	A3sc.C Total	0.01	250.45	0.17	45-60	129.32
127	A3sc.D Total	0.01	280.72	0.18	45-60	139.20
128	E8 Total	0.02	686.60	0.33	45-60	248.83
128	A12sc.A8 Total	0.03	1099.92	0.35	45-60	261.48
128	5Tache Ionescu Total	0.01	327.57	0.06	45-60	43.87
128	A13sc.A8 Total	0.02	849.17	0.31	45-60	233.59
128	sediu societate Total	0.00	3.08	0.00	45-60	0.00
128	A14sc.A8 Total	0.02	785.51	0.33	45-60	251.69
128	Capital Comprest Total	0.00	0.00	0.00	45-60	0.37
128	A15sc.A;B Total	0.02	758.71	0.26	45-60	194.77
128	Sediu Antrepriza Total	0.00	0.00	0.00	45-60	0.00
128	Sal.Infr;Mg.Piese Total	0.00	20.91	0.00	45-60	0.00
129	230 Paine(Pharma I) Total	0.00	50.87	0.00	45-60	0.00
129	72 Corp A(Vicang) Total	0.00	16.96	0.00	45-60	0.00
129	186 Lactate Total	0.00	0.00	0.00	45-60	0.00
129	Scoala Sanitara Postliceala Total	0.01	201.90	0.00	45-60	0.00
129	Rest.Cina ORIENTAL Total	0.00	0.00	0.00	45-60	0.00
129	Mag.Cina Total	0.00	0.00	0.00	45-60	0.00
129	329 CINA Total	0.00	27.91	0.00	45-60	0.00
129	Dispensar Medical Total	0.00	113.60	0.00	45-60	0.00
129	Gradinita 33 Total	0.01	445.78	0.05	45-60	35.49
129	Unit.Cina Total	0.00	0.00	0.00	45-60	0.00
130	Brutarie Total	0.00	0.00	0.00	45-60	0.00
130	Pharma I. Total	0.00	0.00	0.00	45-60	0.00
130	cab.med.ad.bl.E8/2 Total	0.00	13.57	0.00	45-60	0.92
130	Policlinica Cina Corp A Total	0.05	1673.33	0.08	45-60	62.70
130	Gradinita 43 Total	0.00	126.35	0.00	45-60	0.00
130	Sc.nr.23 Total	0.06	2313.85	0.00	45-60	0.00
130	B1sc.A Total	0.01	354.50	0.13	45-60	94.75
130	B2sc.A Total	0.01	408.69	0.16	45-60	123.24
130	B2Bis Total	0.02	806.64	0.35	45-60	264.42
130	B3sc.A Total	0.01	380.78	0.16	45-60	122.44
131	C1sc.A Total	0.01	363.91	0.10	45-60	73.43
131	C2sc.A Total	0.01	350.65	0.09	45-60	68.42
131	C3sc.A Total	0.01	307.27	0.08	45-60	62.19
131	E5 Total	0.03	928.54	0.39	45-60	291.80
131	E6 Total	0.02	823.17	0.38	45-60	289.06
131	D3sc.A Total	0.01	457.45	0.16	45-60	118.19
131	Aluvia Total	0.00	0.00	0.00	45-60	0.00
131	Banica Paula Total	0.00	0.00	0.00	45-60	0.00
131	Confectia Total	0.00	0.00	0.00	45-60	0.00
131	Torente Total	0.00	0.00	0.00	45-60	0.00
132	R1 Total	0.02	891.90	0.28	45-60	208.14
132	R2 Total	0.02	754.50	0.36	45-60	272.52
132	R3 Total	0.02	748.39	0.33	45-60	250.80
132	R4 Total	0.02	719.29	0.31	45-60	236.23
132	R5 Total	0.02	804.10	0.34	45-60	257.93
132	R6 Total	0.02	871.06	0.73	45-60	553.20
132	40sc.A Total	0.01	308.68	0.33	45-60	249.80

132	G2 Total	0.04	1522.91	0.44	45-60	330.10
132	G11 Total	0.03	1048.38	0.50	45-60	379.47
132	G12sc.A Total	0.01	387.23	0.20	45-60	154.13
133	G13 Total	0.02	854.69	0.41	45-60	310.29
133	G14sc.A Total	0.01	420.31	0.19	45-60	146.82
133	G15 Total	0.02	763.82	0.36	45-60	274.37
133	G16sc.A Total	0.01	416.03	0.17	45-60	130.16
133	G17 Total	0.02	872.70	0.45	45-60	339.09
133	G18 Total	0.01	378.61	0.17	45-60	125.39
133	G4 Total	0.03	949.56	0.46	45-60	343.76
133	G10 Total	0.03	1065.05	0.59	45-60	440.60
133	G7sc.A;B Total	0.02	755.90	0.38	45-60	286.53
133	G8sc.A;B Total	0.02	667.26	0.43	45-60	326.55
134	G9sc.A;B Total	0.02	571.02	0.36	45-60	268.01
134	G3 Total	0.05	1687.54	0.54	45-60	404.89
134	G1 Total	0.03	1058.28	0.19	45-60	140.52
134	81 Electrocasnice Total	0.00	0.00	0.00	45-60	0.00
134	Frizerie bl.G1 Total	0.00	3.65	0.00	45-60	0.62
134	Coafor-COMPRAH Total	0.00	0.00	0.00	45-60	0.00
134	Fost 14 Frizerie Total	0.00	0.00	0.00	45-60	0.00
134	Vatom Total	0.00	0.00	0.00	45-60	0.00
134	Magazin leg.Bl.G1 Total	0.00	0.00	0.00	45-60	0.00
134	Magazin -sala Total	0.00	0.00	0.00	45-60	0.00
135	21A1 Total	0.01	444.52	0.16	45-60	122.94
135	21B1 Total	0.01	327.65	0.18	45-60	134.37
135	25 Total	0.01	454.57	0.17	45-60	124.87
135	16B1 Total	0.02	818.17	0.57	45-60	427.35
135	207 Total	0.02	685.36	0.35	45-60	262.55
135	208 Total	0.02	815.00	0.33	45-60	244.97
135	209 Total	0.02	755.59	0.31	45-60	231.96
135	210 Total	0.03	986.72	0.25	45-60	190.80
135	20 Total	0.01	334.63	0.15	45-60	113.38
135	202Csc.HIJ Total	0.03	983.67	0.48	45-60	364.50
136	205Asc.AB Total	0.02	556.52	0.18	45-60	133.13
136	15E Total	0.02	874.38	0.35	45-60	266.92
136	22 Total	0.01	395.10	0.14	45-60	108.92
136	16A Total	0.02	816.59	0.36	45-60	273.57
136	16B2 Total	0.01	533.96	0.53	45-60	400.90
136	16C Total	0.02	569.66	0.36	45-60	273.67
136	16Esc.A Total	0.01	464.47	0.20	45-60	149.50
136	Meta Tools+Farmacie Bl.16B1 Total	0.00	61.94	0.00	45-60	0.00
136	Chris Exim Bl.16B1 Total	0.00	35.67	0.01	45-60	10.77
136	Triumf B.V.bl.16A Total	0.00	16.84	0.00	45-60	0.00
137	DINICA bl.16B2 Total	0.00	0.00	0.00	45-60	0.00
137	Magazin Crina Nord Bl.16A Total	0.00	10.80	0.00	45-60	0.00
137	69 Luxor N bl.16C Total	0.00	0.00	0.00	45-60	0.00
137	Micropoliclinica Bl.207/2 Total	0.00	23.56	0.00	45-60	0.00
137	Magazin bl.16A Total	0.00	7.22	0.00	45-60	0.00
137	Magazin 16B2 Total	0.00	11.05	0.00	45-60	0.69
137	Dispensar bl.202 ap4 Total	0.00	21.81	0.00	45-60	0.16
137	Sediu 209ap4,15,16 Total	0.00	0.00	0.00	45-60	0.00
137	12B1 Total	0.02	693.48	0.43	45-60	326.82
137	12B2 Total	0.02	805.57	0.43	45-60	325.20
138	11C Total	0.02	674.21	0.26	45-60	195.68
138	11D Total	0.02	587.08	0.26	45-60	199.04
138	24 Total	0.01	327.98	0.09	45-60	69.15
138	13B1 Total	0.02	833.79	0.47	45-60	352.00
138	13B2 Total	0.02	801.05	0.43	45-60	321.56

138	14A Total	0.02	723.50	0.53	45-60	401.85
138	14B1 Total	0.02	726.17	0.46	45-60	345.03
138	14B2 Total	0.02	686.56	0.44	45-60	333.77
138	14C Total	0.02	875.67	0.34	45-60	256.95
138	15B1 Total	0.02	613.53	0.36	45-60	270.13
139	15B2 Total	0.02	692.02	0.51	45-60	386.42
139	11A Total	0.02	792.52	0.32	45-60	242.47
139	11Fsc.A Total	0.01	294.84	0.19	45-60	143.18
139	12Dsc.A Total	0.01	425.48	0.22	45-60	166.77
139	23B Total	0.01	434.26	0.17	45-60	127.92
139	23A Total	0.01	293.97	0.11	45-60	82.28
139	11B1 Total	0.03	1060.87	0.45	45-60	341.45
139	11B2 Total	0.02	634.07	0.64	45-60	478.84
139	15C Total	0.02	765.49	0.56	45-60	424.65
139	12C Total	0.02	744.76	0.38	45-60	283.45
140	15A Total	0.01	413.56	0.30	45-60	225.50
140	Unit.39-3Bij+Optica bl.12B2 Total	0.00	0.00	0.00	45-60	0.00
140	Oficiul nr.10 bl.12B1 Total	0.00	96.71	0.00	45-60	0.00
140	Anexa 16 Rep.Frig. bl.12C Total	0.00	0.00	0.00	45-60	0.00
140	M.G.P. bl.15B1 Total	0.00	0.00	0.00	45-60	0.00
140	Ag.C.E.C.Rep.12B2 Total	0.00	46.24	0.00	45-60	0.00
140	ANION bl.15A Total	0.00	0.00	0.00	45-60	0.00
140	Magazin bl.11B2 Total	0.00	0.00	0.00	45-60	0.00
140	Mag.Prezentare bl.14A Total	0.00	59.22	0.00	45-60	0.83
140	Apollo bl.14A Total	0.00	2.57	0.00	45-60	0.00
141	Macul Rosu bl.14C Total	0.00	13.33	0.00	45-60	0.01
141	Magazin gen.bl.13B1 ,B2 Total	0.00	0.00	0.00	45-60	0.00
141	IRINA bl.14B2 Total	0.00	2.42	0.00	45-60	0.00
141	BERARIA CARAIMAN bl.11B1 ,B2 Total	0.00	0.00	0.00	45-60	0.00
141	Fabrica Piine bl.11 B2 Total	0.00	0.00	0.00	45-60	0.00
141	COARFA UNGUREANU bl.15B1 Total	0.00	0.00	0.00	45-60	0.00
141	ELIXIR-FARM 12B2 Total	0.00	43.81	0.00	45-60	0.86
141	SC Katex Impex 12B2 Total	0.00	7.30	0.00	45-60	0.00
141	SC Trodat SRL 12B2 Total	0.00	7.30	0.00	45-60	0.59
141	Bar Caraiman bl11B1 Total	0.00	0.00	0.00	45-60	0.00
142	SC Ideal Neda bl.14B1 Total	0.00	0.00	0.00	45-60	0.00
142	Cab. Stomatologic bl.12B1 Total	0.00	11.79	0.00	45-60	0.00
142	Cabinet Stomatologic bl.12B1 Total	0.00	7.08	0.00	45-60	0.00
142	Cosmetice-Electrice bl.14B2 Total	0.00	0.00	0.00	45-60	0.00
142	Magazin alimentar bl.11A Total	0.00	0.00	0.00	45-60	0.00
142	Art.medicale Bl15B1 Total	0.00	9.10	0.00	45-60	0.00
142	Sediu Firma bl.15B2 Total	0.00	0.00	0.00	45-60	0.00
142	Birouri bl.12C Total	0.00	50.87	0.00	45-60	0.00
142	Magazin Bl.15B1 Total	0.00	14.56	0.00	45-60	0.00
142	46 Librarie bl.12C Total	0.00	23.52	0.00	45-60	0.00
143	At.proiectare bl.11C Total	0.00	0.00	0.00	45-60	0.00
143	Fost Caraiman Impex bl.11B1 ,B2 Total	0.00	0.00	0.00	45-60	0.00
143	Farmacie bl.14B1 Total	0.00	68.09	0.00	45-60	2.76
143	Magazin bl.14C Total	0.00	0.00	0.00	45-60	0.00
143	SC Idith SRL Bl.15B2 Total	0.00	0.00	0.00	45-60	0.00
143	37A Total	0.02	566.88	0.17	45-60	128.94
143	37C Total	0.02	582.18	0.25	45-60	187.57
143	37L Total	0.02	665.09	0.19	45-60	141.81
143	37D Total	0.01	499.02	0.43	45-60	325.49
143	37E Total	0.02	645.56	0.39	45-60	290.78
144	37I1 Total	0.02	815.20	0.29	45-60	215.36
144	37I2 Total	0.02	874.10	0.29	45-60	220.92
144	36D Total	0.02	553.70	0.29	45-60	221.83

144	35G Total	0.01	327.88	0.14	45-60	106.02
144	35H Total	0.01	310.63	0.12	45-60	91.56
144	35I2 Total	0.01	402.42	0.15	45-60	114.93
144	35R Total	0.02	687.81	0.23	45-60	173.92
144	37F Total	0.02	819.24	0.37	45-60	279.07
144	36C2 Total	0.02	612.35	0.24	45-60	180.88
144	37B Total	0.02	856.17	0.33	45-60	249.38
145	36F Total	0.01	377.69	0.14	45-60	108.41
145	36E Total	0.01	355.70	0.23	45-60	169.64
145	36C1 Total	0.02	666.15	0.24	45-60	182.71
145	36H Total	0.01	192.17	0.08	45-60	59.36
145	37G Total	0.03	1029.97	0.30	45-60	224.59
145	Dl.Buzila Mihai Total	0.00	0.00	0.00	45-60	0.00
145	Dl.Ciudin Gheorghe Total	0.00	98.97	0.01	45-60	8.26
145	37K Total	0.01	502.75	0.18	45-60	138.78
145	155 Autoservire Total	0.00	0.00	0.00	45-60	0.00
145	155 Autoservire 37F Total	0.00	0.00	0.00	45-60	0.00
146	mag.dulciuri bl.37F Total	0.00	0.00	0.00	45-60	0.00
146	Sediu 37F Total	0.00	96.46	0.00	45-60	2.90
146	Sediu 37G Total	0.00	0.00	0.00	45-60	0.00
146	Piata M.Viteazul bl.37F Total	0.00	33.81	0.00	45-60	0.00
146	LACTO DOINA bl.37F Total	0.00	0.00	0.00	45-60	0.00
146	210 Consignatie bl.37D Total	0.00	0.00	0.00	45-60	0.00
146	Fosta Minea bl.37D Total	0.00	0.00	0.00	45-60	0.00
146	147 CARGO bl.37C Total	0.00	0.00	0.00	45-60	0.00
146	Mag.Mecca Plast 37C Total	0.00	70.37	0.00	45-60	1.35
146	Mag.Electr. bl.37E Total	0.00	0.00	0.00	45-60	0.00
147	Tutungerie bl.37G Total	0.00	0.00	0.00	45-60	0.00
147	35D3 Total	0.01	383.87	0.12	45-60	92.89
147	35F Total	0.02	668.61	0.28	45-60	209.44
147	35J1 Total	0.01	429.94	0.17	45-60	127.10
147	35J2 Total	0.01	469.29	0.13	45-60	99.52
147	34L Total	0.03	937.71	0.31	45-60	233.44
147	35D1 Total	0.01	501.00	0.22	45-60	163.22
147	35D2 Total	0.02	623.94	0.24	45-60	177.32
147	35E Total	0.01	330.23	0.08	45-60	59.49
147	34D1 Total	0.03	980.92	0.28	45-60	209.78
148	34D2 Total	0.02	715.65	0.20	45-60	153.98
148	34E Total	0.01	235.74	0.12	45-60	87.80
148	34A1 Total	0.02	859.33	0.22	45-60	162.94
148	34A2 Total	0.03	917.59	0.34	45-60	259.14
148	34B Total	0.02	556.37	0.15	45-60	110.27
148	34C Total	0.02	702.48	0.28	45-60	209.23
148	35A1 Total	0.02	814.76	0.30	45-60	224.87
148	35A2 Total	0.02	835.56	0.37	45-60	281.53
148	35B Total	0.01	217.19	0.04	45-60	29.40
148	35C Total	0.03	927.65	0.54	45-60	407.60
149	34G1 Total	0.01	385.08	0.11	45-60	80.17
149	34G2 Total	0.01	502.03	0.13	45-60	95.00
149	34H Total	0.01	466.09	0.20	45-60	148.36
149	34R1 Total	0.00	0.00	0.00	45-60	0.00
149	34F Total	0.00	0.00	0.00	45-60	0.00
149	34R2 Total	0.01	277.88	0.12	45-60	93.96
149	45F2 ET.2-8 Total	0.01	470.54	0.25	45-60	190.24
149	34A3 Total	0.01	414.18	0.13	45-60	97.65
149	45F1 ET.2-8 Total	0.02	601.79	0.28	45-60	212.11
149	S.C.ARTIC GAESTI bl.35C Total	0.00	18.48	0.00	45-60	1.45
150	Rep.SERVICE CUGIR bl.35C Total	0.00	0.00	0.00	45-60	0.00

150	Cab.stomt.farmacie bl.34A1/1 Total	0.00	45.41	0.00	45-60	0.00
150	Cab.stomt.farmacie bl.34A1/2 Total	0.00	25.82	0.00	45-60	0.00
150	Magazin bl.34D2/2 1rc Total	0.00	40.38	0.00	45-60	0.66
150	Cab.St.Bl.34A3 ap.3 Total	0.00	31.27	0.00	45-60	2.42
150	Magazin bl.35F Total	0.00	129.28	0.01	45-60	4.24
150	Sediu bl.34F Total	0.00	165.10	0.00	45-60	0.94
150	34F ap14 protocol Total	0.00	0.00	0.00	45-60	0.00
150	Bl.45F1 ET.2 Ap1.2 Total	0.00	54.48	0.00	45-60	0.00
150	Bl.45F1,F2 PART Total	0.01	277.37	0.00	45-60	0.00
151	cab.med.bl.34A1 ap.1 Total	0.00	55.72	0.00	45-60	0.60
151	201 Total	0.03	1075.73	0.42	45-60	313.24
151	5C1 Total	0.01	503.10	0.39	45-60	296.23
151	5B Total	0.01	527.70	0.46	45-60	344.76
151	5D Total	0.02	900.40	0.34	45-60	252.99
151	18 TCM Total	0.02	749.77	0.42	45-60	318.11
151	17C Total	0.02	753.96	0.39	45-60	294.88
151	17A Total	0.02	799.63	0.45	45-60	338.10
151	5A Total	0.01	189.42	0.12	45-60	88.99
151	17B Total	0.02	769.52	0.36	45-60	270.03
152	5C2 Total	0.02	653.18	0.37	45-60	279.29
152	14D Total	0.01	527.78	0.15	45-60	116.44
152	15D Total	0.02	688.24	0.23	45-60	174.20
152	8 Frizerie Total	0.00	0.00	0.00	45-60	0.00
152	81 Piine bl.5B Total	0.00	0.00	0.00	45-60	0.00
152	Unit.9 Piine (103) Total	0.00	0.00	0.00	45-60	0.00
152	30 Favorit bl.5A Total	0.00	0.00	0.00	45-60	0.00
152	30 Favorit bl.18TCM Total	0.00	0.00	0.00	45-60	0.00
152	Magazin Bl.5A Total	0.00	0.00	0.00	45-60	0.00
152	Magazin fost Avvo bl.17A Total	0.00	0.00	0.00	45-60	0.00
153	Unit.29-21 LOTO bl.5B Total	0.00	11.97	0.00	45-60	0.00
153	Magazin bl.5D Total	0.00	0.00	0.00	45-60	0.00
153	Cofetaria Crinul bl.5C2 Total	0.00	0.00	0.00	45-60	0.00
153	magazin bl.5C2 parter Total	0.00	4.11	0.00	45-60	0.00
153	Foto ARFO Nord Total	0.00	15.28	0.00	45-60	0.00
153	CARPATI bl.5D Total	0.00	0.00	0.00	45-60	0.00
153	Oficiul nr.3 contor Total	0.03	1115.49	0.01	45-60	4.61
153	Coafor Nord unit.37 Total	0.00	57.07	0.00	45-60	0.00
153	Magazin Crina Republicii Total	0.00	36.83	0.00	45-60	0.00
153	Magazin Total	0.00	0.00	0.00	45-60	0.00
154	51Dsc.B Total	0.00	0.00	0.20	45-60	153.06
154	Magazin bl.17A Total	0.00	0.00	0.00	45-60	0.76
154	Mag."Dero" bl.5A Total	0.00	0.00	0.00	45-60	0.00
154	Magazin Gen. bl.5C1 Total	0.00	38.42	0.00	45-60	1.25
154	Centru copiere bl.5C1 Total	0.00	12.81	0.00	45-60	2.06
154	Dona Lux Total	0.00	21.72	0.00	45-60	0.00
154	Magazin bl.5B Total	0.00	0.00	0.00	45-60	0.00
154	MAGAZIN Total	0.00	0.00	0.00	45-60	0.00
154	Mag.Conf.bl.5C1 Total	0.00	0.00	0.00	45-60	0.00
154	Magazin second hand Total	0.00	0.00	0.00	45-60	0.00
155	Magazin Bl 5D Total	0.00	15.26	0.00	45-60	0.00
155	Magazin incinta coaf Total	0.00	6.44	0.00	45-60	0.00
155	Fost bir.turism bl.5B Total	0.00	0.00	0.00	45-60	0.00
155	magazin Bl.5D Total	0.00	0.00	0.00	45-60	0.31
155	Restaurant Bl.17A Total	0.00	56.38	0.06	45-60	44.51
155	2 Total	0.01	364.99	0.10	45-60	78.52
155	3 Total	0.01	401.37	0.13	45-60	94.96
155	4 Total	0.01	330.27	0.17	45-60	127.95
155	6sc.A;B Total	0.02	682.15	0.32	45-60	243.13

155	6sc.C;D Total	0.02	693.42	0.34	45-60	258.64
156	6sc.E;F Total	0.02	640.07	0.22	45-60	166.60
156	7sc.A;B;C;D Total	0.03	1164.11	0.66	45-60	495.45
156	8sc.C Total	0.01	311.32	0.22	45-60	169.35
156	8sc.E Total	0.01	303.65	0.17	45-60	125.58
156	8sc.F Total	0.01	328.67	0.14	45-60	107.79
156	9Asc.A Total	0.01	492.05	0.20	45-60	153.16
156	9Asc.B Total	0.01	455.67	0.12	45-60	92.56
156	9Bsc.A Total	0.01	443.00	0.18	45-60	133.79
156	9Bsc.B Total	0.01	444.90	0.14	45-60	108.44
156	9Bsc.C Total	0.01	400.97	0.17	45-60	125.99
157	9Bsc.D Total	0.01	473.28	0.18	45-60	137.88
157	10sc.A Total	0.01	469.05	0.16	45-60	120.68
157	10sc.B Total	0.01	429.67	0.18	45-60	137.71
157	10sc.C Total	0.01	449.53	0.16	45-60	121.15
157	10sc.D Total	0.01	426.88	0.20	45-60	151.42
157	11 Total	0.06	2169.81	1.23	45-60	924.09
157	12 Total	0.07	2597.73	0.76	45-60	574.23
157	13 Total	0.06	2321.90	0.63	45-60	476.49
157	21 Total	0.02	729.33	0.40	45-60	302.00
157	22 Total	0.02	904.13	0.55	45-60	411.63
158	5sc.A;B;C Total	0.02	835.41	0.60	45-60	451.26
158	5sc.D;E;F Total	0.02	900.65	0.57	45-60	428.94
158	36sc.B Total	0.01	407.05	0.25	45-60	189.75
158	1 Total	0.01	338.15	0.12	45-60	88.66
158	8sc.A Total	0.01	323.81	0.20	45-60	147.20
158	8sc.B Total	0.01	324.31	0.18	45-60	134.94
158	7sc.E Total	0.01	384.49	0.15	45-60	115.26
158	36sc.A Total	0.00	0.00	0.00	45-60	0.00
158	8sc.D Total	0.01	283.48	0.16	45-60	123.76
158	7sc.F Total	0.01	323.38	0.11	45-60	81.24
159	36sc.C Total	0.01	506.53	0.18	45-60	135.77
159	Gradinita nr.36 Total	0.03	1173.21	0.53	45-60	398.93
159	Mag.gen.bl.36/B/24 Total	0.00	0.00	0.00	45-60	0.00
159	Vestiar Sere Total	0.00	0.00	0.00	45-60	0.00
159	14 Total	0.04	1515.31	0.48	45-60	362.08
159	15 Total	0.05	1952.81	1.72	45-60	1293.47
159	16 Total	0.05	1796.27	1.08	45-60	814.17
159	17sc.B Total	0.03	1214.58	0.67	45-60	507.63
159	18sc.D Total	0.01	470.30	0.04	45-60	32.34
159	19sc.B Total	0.00	0.00	0.00	45-60	0.00
160	20sc.A Total	0.02	568.66	0.28	45-60	214.35
160	20sc.B Total	0.01	450.01	0.31	45-60	229.75
160	23 Total	0.03	1129.26	0.62	45-60	466.08
160	24 Total	0.04	1509.65	0.70	45-60	528.21
160	25 Total	0.04	1326.94	0.58	45-60	437.63
160	35 Total	0.03	1004.31	0.37	45-60	278.70
160	18BIS;19BIS Total	0.03	939.92	0.21	45-60	158.03
160	18BIS Total	0.01	422.85	0.30	45-60	228.55
160	20BIS Total	0.02	830.96	0.43	45-60	326.05
160	21BIS Total	0.02	842.98	0.45	45-60	340.44
161	22BIS Total	0.03	956.68	0.47	45-60	356.18
161	67BIS/D Total	0.02	573.74	0.28	45-60	214.04
161	17sc.A Total	0.03	1255.56	0.76	45-60	570.57
161	19sc.A Total	0.01	525.21	0.26	45-60	193.86
161	67BIS/A Total	0.02	868.79	0.52	45-60	391.69
161	67BIS/B Total	0.02	830.23	0.45	45-60	337.86
161	67BIS/E Total	0.02	760.82	0.43	45-60	323.99

161	67BIS/C Total	0.01	538.29	0.33	45-60	248.97
161	18sc.A,B Total	0.03	1091.56	0.71	45-60	531.92
161	18sc.C Total	0.01	522.49	0.28	45-60	211.68
162	Unit.Knososs Total	0.00	0.00	0.00	45-60	0.00
162	Unit.Prospect Total	0.00	0.00	0.00	45-60	0.00
162	Unit.Vio-Val 1 Total	0.00	0.00	0.00	45-60	0.00
162	Unit.Vio-Val 2 Total	0.00	0.00	0.00	45-60	0.00
162	SC Davio SRL Total	0.00	0.00	0.00	45-60	0.00
162	Mag.al. SC Conectro Total	0.00	0.00	0.00	45-60	0.00
162	Mag.Alim.bl.17/B/47 Total	0.00	0.00	0.00	45-60	0.00
162	Mag.Gen.BL.20sc.B/30 Total	0.00	0.00	0.00	45-60	0.00
162	29sc.C Total	0.01	4S1.99	0.1S	45-60	134.72
162	30sc.B Total	0.01	349.1S	0.15	45-60	111.1S
163	31sc.B Total	0.01	297.47	0.23	45-60	174.45
163	31sc.D Total	0.01	231.91	0.12	45-60	91.00
163	32sc.A Total	0.01	39S.S0	0.24	45-60	177.62
163	32sc.B Total	0.01	357.96	0.25	45-60	1SS.S0
163	32sc.C Total	0.01	345.32	0.22	45-60	167.76
163	32sc.G Total	0.01	400.S2	0.24	45-60	1S4.50
163	33sc.B Total	0.01	392.25	0.19	45-60	144.S5
163	33sc.C Total	0.01	379.70	0.20	45-60	14S.97
163	33sc.D Total	0.01	426.77	0.25	45-60	191.24
163	33sc.F Total	0.01	422.94	0.17	45-60	127.S4
164	33sc.G Total	0.01	404.00	0.19	45-60	139.56
164	S5sc.C Total	0.01	274.66	0.13	45-60	95.32
164	S6sc.A;B Total	0.02	747.SS	0.27	45-60	203.02
164	S7sc.A Total	0.01	234.09	0.1S	45-60	134.64
164	SSsc.A Total	0.01	364.62	0.17	45-60	126.96
164	SSsc.D Total	0.01	344.36	0.19	45-60	146.37
164	SSsc.E Total	0.01	323.69	0.19	45-60	145.32
164	SSsc.F Total	0.01	360.10	0.19	45-60	144.67
164	S0sc.A Total	0.01	455.40	0.19	45-60	145.61
164	Sisc.B Total	0.01	523.26	0.22	45-60	166.09
165	Sisc.C Total	0.01	535.11	0.19	45-60	140.62
165	Cisc.B Total	0.00	156.0S	0.15	45-60	110.33
165	C2 Total	0.02	S06.65	0.59	45-60	447.29
165	32sc.F Total	0.01	25S.95	0.16	45-60	119.34
165	32sc.D Total	0.01	349.35	0.21	45-60	156.75
165	33sc.A Total	0.00	0.00	0.00	45-60	0.00
165	32sc.E Total	0.01	36S.07	0.2S	45-60	20S.62
165	33sc.E Total	0.01	3SS.22	0.22	45-60	16S.54
165	Sisc.A Total	0.01	51S.06	0.1S	45-60	137.99
165	S7sc.C Total	0.01	515.45	0.09	45-60	66.75
166	S7sc.D Total	0.01	362.92	0.16	45-60	120.34
166	S0sc.B Total	0.01	455.40	0.25	45-60	1S6.45
166	S0sc.C Total	0.01	439.7S	0.2S	45-60	20S.72
166	SSsc.B Total	0.01	471.14	0.19	45-60	141.S4
166	29sc.A Total	0.01	411.9S	0.29	45-60	221.29
166	29sc.B Total	0.01	390.14	0.19	45-60	141.39
166	SSsc.C Total	0.01	37S.26	0.16	45-60	123.62
166	S6sc.C;D Total	0.02	665.59	0.26	45-60	196.06
166	Cisc.A Total	0.01	326.S3	0.1S	45-60	13S.19
166	31sc.A Total	0.01	31S.72	0.17	45-60	129.45
167	31sc.C Total	0.01	304.55	0.19	45-60	143.23
167	30sc.C Total	0.01	305.02	0.11	45-60	S1.66
167	30sc.D Total	0.01	243.11	0.12	45-60	SS.33
167	30sc.A Total	0.01	319.65	0.13	45-60	96.SS
167	S5sc.A Total	0.01	237.21	0.11	45-60	S4.59

167	S5sc.B Total	0.00	115.22	0.11	45-60	S1.69
167	mag.gen. bl.33G/121 Total	0.00	3.16	0.00	45-60	0.00
167	90sc.B Total	0.01	334.19	0.14	45-60	102.92
167	91sc.A Total	0.01	366.32	0.24	45-60	1S3.05
167	91sc.B Total	0.01	450.69	0.16	45-60	124.15
16S	92sc.A Total	0.01	364.2S	0.26	45-60	195.11
168	75 Total	0.01	489.67	0.41	45-60	308.77
168	76sc.A Total	0.01	375.16	0.16	45-60	122.05
168	76sc.C Total	0.01	382.00	0.24	45-60	180.91
168	76sc.D Total	0.01	369.89	0.20	45-60	147.09
168	76sc.E Total	0.01	387.61	0.24	45-60	181.17
168	82sc.B Total	0.01	455.02	0.27	45-60	202.95
168	83sc.A Total	0.01	430.57	0.27	45-60	204.43
168	83sc.B Total	0.01	475.22	0.21	45-60	155.12
168	83sc.C Total	0.01	505.15	0.26	45-60	194.61
169	84sc.A Total	0.02	550.30	0.19	45-60	145.24
169	84sc.B Total	0.01	514.64	0.28	45-60	212.75
169	84sc.D Total	0.02	581.65	0.24	45-60	183.10
169	89sc.C;D Total	0.03	1077.51	0.33	45-60	247.52
169	94sc.C Total	0.01	425.87	0.22	45-60	162.04
169	95sc.A Total	0.01	347.38	0.25	45-60	190.62
169	96sc.A Total	0.01	479.32	0.17	45-60	130.23
169	96sc.B Total	0.01	473.12	0.20	45-60	147.51
169	96sc.C Total	0.01	423.40	0.21	45-60	156.48
169	96sc.D Total	0.01	478.30	0.18	45-60	133.82
170	96sc.E Total	0.01	452.52	0.21	45-60	156.59
170	95sc.F Total	0.01	492.51	0.19	45-60	141.93
170	95sc.C Total	0.01	411.72	0.26	45-60	193.18
170	95sc.E Total	0.01	430.29	0.17	45-60	130.05
170	94sc.D Total	0.01	401.13	0.19	45-60	143.14
170	94sc.B Total	0.01	355.11	0.18	45-60	137.80
170	94sc.A Total	0.01	386.35	0.16	45-60	123.40
170	92sc.B Total	0.01	470.59	0.20	45-60	147.53
170	89sc.A Total	0.01	544.31	0.14	45-60	108.51
170	95sc.D Total	0.01	465.46	0.22	45-60	168.68
171	95sc.B Total	0.01	381.35	0.19	45-60	144.81
171	76sc.B Total	0.01	371.98	0.16	45-60	124.15
171	89sc.B Total	0.01	515.81	0.21	45-60	156.10
171	93sc.C Total	0.01	488.90	0.21	45-60	157.82
171	90sc.A Total	0.01	458.25	0.24	45-60	182.30
171	93sc.A Total	0.01	453.47	0.19	45-60	145.72
171	93sc.B Total	0.01	434.59	0.25	45-60	188.51
171	82sc.A Total	0.01	480.98	0.24	45-60	178.97
171	82sc.C Total	0.01	420.11	0.22	45-60	165.17
171	84sc.C Total	0.01	403.89	0.25	45-60	191.94
172	Gradinita nr.39 Total	0.01	514.88	0.00	45-60	0.00
172	Cresa nr.40 Total	0.01	450.25	0.09	45-60	69.65
172	Modest bl.76/E/84 Total	0.00	0.00	0.00	45-60	0.00
172	77 Total	0.04	1455.68	0.45	45-60	336.37
172	78 Total	0.03	1124.53	0.47	45-60	350.94
172	79 Total	0.02	895.74	0.40	45-60	301.07
172	64 Total	0.03	939.91	0.50	45-60	377.37
172	64BIS Total	0.00	174.58	0.15	45-60	110.35
172	65BIS Total	0.02	619.92	0.38	45-60	288.91
172	65 Total	0.04	1529.72	0.47	45-60	354.40
173	66 Total	0.03	1147.52	0.50	45-60	372.97
173	67 Total	0.02	809.07	0.40	45-60	300.48
173	69 Total	0.03	1210.56	0.53	45-60	399.56

173	70 Total	0.03	921.69	0.54	45-60	410.20
173	71 Total	0.03	1170.11	0.43	45-60	321.89
173	72 Total	0.02	804.76	0.41	45-60	308.02
173	73sc.A;B Total	0.02	707.47	0.32	45-60	239.30
173	73sc.C;D Total	0.02	687.00	0.42	45-60	312.73
173	74 Total	0.02	735.12	0.24	45-60	180.19
173	68 Total	0.02	855.34	0.43	45-60	325.87
174	4 Autoserv. bl.64bis Total	0.00	0.00	0.00	45-60	0.00
174	4 Autoserv. bl.65bis Total	0.00	0.00	0.00	45-60	0.00
174	At.prod.mobilier Total	0.00	0.00	0.00	45-60	0.00
174	Centrul Carne c.Dinu Total	0.00	0.00	0.00	45-60	0.00
174	Sala de sport Total	0.01	475.31	0.00	45-60	2.55
174	Scoala nr.3 Total	0.04	1585.18	0.00	45-60	0.00
174	Scoala nr.31 Total	0.05	1669.69	0.00	45-60	0.00
174	Scoala nr.6 Total	0.05	1733.00	0.00	45-60	0.00
174	Braserie CRING Total	0.00	0.00	0.00	45-60	0.00
174	Radio Kiss FM bl.68 ap.41 Total	0.00	16.07	0.00	45-60	0.15
175	Magazin alimentar Total	0.00	0.00	0.00	45-60	0.00
175	Cabinet coafor bl.67 ap.6 Total	0.00	0.00	0.00	45-60	0.00
175	Joc.Electr.Biliard Total	0.00	0.00	0.00	45-60	0.00
175	fost 41 Piine c.Dinu Total	0.00	0.00	0.00	45-60	0.00
175	Unit.nr.17 c.Dinu Total	0.00	0.00	0.00	45-60	0.00
175	mag. alim. bl.65 bis Total	0.00	0.00	0.00	45-60	0.00
175	38Asc.A Total	0.01	356.31	0.14	45-60	105.34
175	38Asc.B Total	0.01	422.77	0.13	45-60	94.67
175	38Asc.C Total	0.01	409.26	0.17	45-60	128.64
175	38Asc.D Total	0.01	447.53	0.15	45-60	112.09
176	38Bsc.B Total	0.01	467.39	0.20	45-60	153.71
176	39sc.A Total	0.01	408.41	0.18	45-60	131.84
176	39sc.B Total	0.01	406.23	0.15	45-60	113.49
176	39sc.C Total	0.01	425.79	0.18	45-60	132.06
176	39sc.D Total	0.01	467.65	0.24	45-60	178.36
176	41A Total	0.03	1223.65	0.67	45-60	507.58
176	41B Total	0.03	960.18	0.51	45-60	382.51
176	42A Total	0.05	1692.25	0.87	45-60	655.07
176	42B Total	0.03	1108.45	0.56	45-60	423.83
176	43sc.A Total	0.01	444.55	0.16	45-60	118.90
177	43sc.B Total	0.01	428.72	0.20	45-60	154.15
177	43sc.C Total	0.01	427.44	0.24	45-60	181.01
177	43sc.D Total	0.01	410.07	0.15	45-60	115.31
177	44sc.C Total	0.01	358.67	0.32	45-60	242.81
177	44sc.D Total	0.01	357.52	0.19	45-60	143.37
177	45A Total	0.01	490.61	0.23	45-60	172.58
177	45Bsc.A Total	0.01	400.73	0.16	45-60	124.26
177	45Bsc.B Total	0.01	388.83	0.23	45-60	174.14
177	45Bsc.C Total	0.01	424.95	0.25	45-60	187.43
177	45Bsc.D Total	0.01	425.43	0.15	45-60	115.99
178	46sc.A Total	0.01	417.26	0.24	45-60	184.29
178	46sc.B Total	0.01	407.02	0.19	45-60	140.58
178	47sc.A Total	0.01	498.09	0.21	45-60	161.85
178	47sc.B Total	0.01	505.12	0.19	45-60	143.69
178	48sc.A Total	0.01	420.93	0.24	45-60	178.54
178	38Bsc.A Total	0.01	402.19	0.16	45-60	117.26
178	48sc.B Total	0.01	410.72	0.32	45-60	237.97
178	44sc.A Total	0.01	389.64	0.25	45-60	189.99
178	44sc.B Total	0.01	353.77	0.27	45-60	203.78
178	Bar Modern+Ceainarie Total	0.00	0.00	0.00	45-60	0.00
179	farmacie bl.38B/A Total	0.00	15.67	0.00	45-60	0.95

179	49sc.A Total	0.01	464.36	0.18	45-60	134.64
179	49sc.B Total	0.01	464.83	0.17	45-60	130.37
179	49sc.C Total	0.01	376.09	0.19	45-60	141.82
179	49sc.D Total	0.01	451.68	0.16	45-60	121.88
179	50 Total	0.02	711.07	0.57	45-60	431.07
179	51A Total	0.03	1205.65	0.46	45-60	347.31
179	51B Total	0.03	1182.98	0.50	45-60	373.06
179	52A Total	0.03	1189.22	0.46	45-60	349.05
179	52B Total	0.03	1227.72	0.43	45-60	322.56
180	52C Total	0.02	787.92	0.31	45-60	232.18
180	54sc.A Total	0.01	333.64	0.12	45-60	88.22
180	55A Total	0.01	416.47	0.18	45-60	134.55
180	55B Total	0.01	391.06	0.20	45-60	148.02
180	56A Total	0.01	499.31	0.26	45-60	192.34
180	56B Total	0.01	445.21	0.21	45-60	160.70
180	56C Total	0.01	427.91	0.20	45-60	152.20
180	57sc.A Total	0.01	480.65	0.18	45-60	131.94
180	57sc.C Total	0.01	440.82	0.17	45-60	128.20
180	57sc.D Total	0.01	478.72	0.28	45-60	210.94
181	58A Total	0.01	357.42	0.15	45-60	112.16
181	58B Total	0.01	344.93	0.19	45-60	144.75
181	58C Total	0.01	359.84	0.25	45-60	185.87
181	58D Total	0.01	447.44	0.25	45-60	186.30
181	59A Total	0.01	478.85	0.14	45-60	106.82
181	59B Total	0.01	319.14	0.20	45-60	153.27
181	59C Total	0.01	467.62	0.18	45-60	132.30
181	60A Total	0.01	376.77	0.23	45-60	172.88
181	60B Total	0.01	404.82	0.21	45-60	155.15
181	60C Total	0.01	404.12	0.21	45-60	156.53
182	60D Total	0.01	421.34	0.18	45-60	132.43
182	61A Total	0.01	422.65	0.20	45-60	147.07
182	61B Total	0.01	465.86	0.19	45-60	143.88
182	62A Total	0.01	431.13	0.18	45-60	137.44
182	62B Total	0.01	444.66	0.15	45-60	111.78
182	62C Total	0.01	325.03	0.23	45-60	169.83
182	62D Total	0.01	456.53	0.16	45-60	119.94
182	54sc.B Total	0.01	472.31	0.23	45-60	170.05
182	57sc.B Total	0.01	347.52	0.17	45-60	127.70
182	Gradinita nr.40 Total	0.03	1176.33	0.29	45-60	217.49
183	40A Total	0.06	2145.77	0.78	45-60	590.46
183	40B Total	0.04	1337.17	0.49	45-60	371.29
183	Libr.Compl.Aurora Total	0.00	0.00	0.00	45-60	0.00
183	Milk & Magic Co Total	0.00	0.00	0.00	45-60	0.00
183	SC Monely SRL Total	0.00	0.00	0.00	45-60	0.00
183	Oficiul Postal nr.7 Total	0.00	0.00	0.00	45-60	0.00
183	191 Aurora-Mihaita Total	0.00	0.00	0.00	45-60	0.00
183	207 Ciorapi Total	0.00	0.00	0.00	45-60	0.00
183	Complex Aurora Total	0.00	0.00	0.00	45-60	0.00
183	Rest.Familial Total	0.00	0.00	0.00	45-60	0.00
184	dispecerat Vest Total	0.00	0.00	0.00	45-60	0.00
184	cab.obstr.-g. Total	0.00	0.00	0.00	45-60	0.00
184	cab.stomatologic Total	0.00	0.00	0.00	45-60	0.00
184	cab.med.generala Total	0.00	0.00	0.00	45-60	0.00
184	cab.stomatologic Total	0.00	0.00	0.00	45-60	0.00
184	cab.psihiatrie Total	0.00	0.00	0.00	45-60	0.00
184	cab.ortodontie Total	0.00	0.00	0.00	45-60	0.00
184	sala sterilizare Total	0.00	0.00	0.00	45-60	0.00
184	hol Total	0.00	0.00	0.00	45-60	0.00

184	sediu bl.131 E/1 Total	0.00	0.00	0.00	45-60	0.00
185	Unit.Nr.8 Total	0.00	0.00	0.00	45-60	0.00
185	Cofetaria Boema Total	0.00	0.00	0.00	45-60	0.00
185	Farmacia 4 Vest Total	0.00	0.00	0.00	45-60	0.00
185	Unit.19 Vest Total	0.00	0.00	0.00	45-60	0.00
185	Mag.Prez.Mobila Total	0.00	0.00	0.00	45-60	0.00
185	cab.med. Total	0.00	0.00	0.00	45-60	0.00
185	cab.med.copii Total	0.00	0.00	0.00	45-60	0.00
185	cab.med.adulti Total	0.00	0.00	0.00	45-60	0.00
185	27sc.B Total	0.01	538.61	0.37	45-60	276.31
185	28sc.A Total	0.02	616.14	0.29	45-60	218.54
186	28sc.B Total	0.02	577.62	0.32	45-60	238.17
186	A1sc.A Total	0.01	397.38	0.25	45-60	191.38
186	A2 Total	0.02	590.88	0.44	45-60	328.59
186	A3 Total	0.02	862.54	0.35	45-60	261.54
186	A4sc.B Total	0.01	449.82	0.26	45-60	193.69
186	A5sc.B Total	0.01	405.87	0.35	45-60	263.37
186	A7sc.A Total	0.01	431.77	0.27	45-60	205.90
186	A10sc.B Total	0.01	314.23	0.27	45-60	206.88
186	A14 Total	0.02	664.30	0.46	45-60	345.74
186	A9 Total	0.02	728.93	0.46	45-60	345.68
187	A12sc.A Total	0.01	375.17	0.23	45-60	174.64
187	A13sc.B Total	0.01	393.99	0.24	45-60	184.10
187	B5 Total	0.01	344.85	0.19	45-60	144.87
187	26Bis Total	0.01	198.79	0.18	45-60	133.17
187	A11sc.A,B Total	0.02	649.93	0.44	45-60	332.17
187	A12sc.B Total	0.01	414.02	0.27	45-60	201.04
187	B1 Total	0.01	367.29	0.17	45-60	128.11
187	27sc.A Total	0.01	470.38	0.23	45-60	172.80
187	A13sc.A Total	0.01	398.39	0.17	45-60	131.69
187	A1sc.B Total	0.01	382.99	0.17	45-60	130.36
188	A5sc.A Total	0.01	408.39	0.19	45-60	140.43
188	A6sc.A,B Total	0.02	808.86	0.47	45-60	350.34
188	A7sc.B Total	0.01	215.43	0.17	45-60	125.96
188	A8sc.A Total	0.01	358.58	0.27	45-60	205.79
188	B4sc.A Total	0.01	486.09	0.28	45-60	208.24
188	B4sc.B Total	0.01	479.65	0.21	45-60	157.21
188	B3sc.A Total	0.01	436.24	0.28	45-60	210.05
188	A4sc.A Total	0.01	333.46	0.23	45-60	172.99
188	A8sc.B Total	0.01	408.12	0.30	45-60	224.67
188	B3sc.B Total	0.01	393.58	0.25	45-60	188.25
189	A10sc.A Total	0.01	324.92	0.21	45-60	156.93
189	B2sc.A Total	0.01	454.87	0.16	45-60	123.04
189	B2sc.B Total	0.01	383.78	0.29	45-60	216.89
189	Lab.Postavarul bl.B1 Total	0.00	0.00	0.00	45-60	0.00
189	59 Menaj Fierarie bl.B5 Total	0.00	0.00	0.00	45-60	0.00
189	Mag.Alimentar B1 Total	0.00	20.66	0.00	45-60	3.35
189	Patis.Postavarul B1 Total	0.00	12.67	0.00	45-60	0.00
189	Mg.electrocasnice B5 Total	0.00	0.00	0.00	45-60	0.00
189	Farmacie bloc B5 Total	0.00	0.00	0.00	45-60	0.00
189	mag.general bl.B5 Total	0.00	0.00	0.00	45-60	0.00
190	mag.alim.bl. A7 sc.B Total	0.00	8.65	0.00	45-60	1.36
180	54sc.A Total	0.01	333.64	0.12	45-60	88.22
180	55A Total	0.01	416.47	0.18	45-60	134.55
180	55B Total	0.01	391.06	0.20	45-60	148.02
180	56A Total	0.01	499.31	0.26	45-60	192.34
180	56B Total	0.01	445.21	0.21	45-60	160.70
180	56C Total	0.01	427.91	0.20	45-60	152.20

180	57sc.A Total	0.01	480.65	0.18	45-60	131.94
180	57sc.C Total	0.01	440.82	0.17	45-60	128.20
180	57sc.D Total	0.01	478.72	0.28	45-60	210.94
181	58A Total	0.01	357.42	0.15	45-60	112.16
181	58B Total	0.01	344.93	0.19	45-60	144.75
181	58C Total	0.01	359.84	0.25	45-60	185.87
181	58D Total	0.01	447.44	0.25	45-60	186.30
181	59A Total	0.01	478.85	0.14	45-60	106.82
181	59B Total	0.01	319.14	0.20	45-60	153.27
181	59C Total	0.01	467.62	0.18	45-60	132.30
181	60A Total	0.01	376.77	0.23	45-60	172.88
181	60B Total	0.01	404.82	0.21	45-60	155.15
181	60C Total	0.01	404.12	0.21	45-60	156.53
182	60D Total	0.01	421.34	0.18	45-60	132.43
182	61A Total	0.01	422.65	0.20	45-60	147.07
182	61B Total	0.01	465.86	0.19	45-60	143.88
182	62A Total	0.01	431.13	0.18	45-60	137.44
182	62B Total	0.01	444.66	0.15	45-60	111.78
182	62C Total	0.01	325.03	0.23	45-60	169.83
182	62D Total	0.01	456.53	0.16	45-60	119.94
182	54sc.B Total	0.01	472.31	0.23	45-60	170.05
182	57sc.B Total	0.01	347.52	0.17	45-60	127.70
182	Gradinita nr.40 Total	0.03	1176.33	0.29	45-60	217.49
183	40A Total	0.06	2145.77	0.78	45-60	590.46
183	40B Total	0.04	1337.17	0.49	45-60	371.29
183	Libr.Compl.Aurora Total	0.00	0.00	0.00	45-60	0.00
183	Milk & Magic Co Total	0.00	0.00	0.00	45-60	0.00
183	SC Monely SRL Total	0.00	0.00	0.00	45-60	0.00
183	Oficiul Postal nr.7 Total	0.00	0.00	0.00	45-60	0.00
183	191 Aurora-Mihaita Total	0.00	0.00	0.00	45-60	0.00
183	207 Ciorapi Total	0.00	0.00	0.00	45-60	0.00
183	Complex Aurora Total	0.00	0.00	0.00	45-60	0.00
183	Rest.Familial Total	0.00	0.00	0.00	45-60	0.00
184	dispecerat Vest Total	0.00	0.00	0.00	45-60	0.00
184	cab.obstr.-g. Total	0.00	0.00	0.00	45-60	0.00
184	cab.stomatologic Total	0.00	0.00	0.00	45-60	0.00
184	cab.med.generala Total	0.00	0.00	0.00	45-60	0.00
184	cab.stomatologic Total	0.00	0.00	0.00	45-60	0.00
184	cab.psihiatrie Total	0.00	0.00	0.00	45-60	0.00
184	cab.ortodontie Total	0.00	0.00	0.00	45-60	0.00
184	sala sterilizare Total	0.00	0.00	0.00	45-60	0.00
184	hol Total	0.00	0.00	0.00	45-60	0.00
184	sediu bl.131 E/1 Total	0.00	0.00	0.00	45-60	0.00
185	Unit.Nr.8 Total	0.00	0.00	0.00	45-60	0.00
185	Cofetaria Boema Total	0.00	0.00	0.00	45-60	0.00
185	Farmacia 4 Vest Total	0.00	0.00	0.00	45-60	0.00
185	Unit.19 Vest Total	0.00	0.00	0.00	45-60	0.00
185	Mag.Prez.Mobila Total	0.00	0.00	0.00	45-60	0.00
185	cab.med. Total	0.00	0.00	0.00	45-60	0.00
185	cab.med.copii Total	0.00	0.00	0.00	45-60	0.00
185	cab.med.adulti Total	0.00	0.00	0.00	45-60	0.00
185	27sc.B Total	0.01	538.61	0.37	45-60	276.31
185	28sc.A Total	0.02	616.14	0.29	45-60	218.54
186	28sc.B Total	0.02	577.62	0.32	45-60	238.17
186	A1sc.A Total	0.01	397.38	0.25	45-60	191.38
186	A2 Total	0.02	590.88	0.44	45-60	328.59
186	A3 Total	0.02	862.54	0.35	45-60	261.54
186	A4sc.B Total	0.01	449.82	0.26	45-60	193.69

186	A5sc.B Total	0.01	405.87	0.35	45-60	263.37
186	A7sc.A Total	0.01	431.77	0.27	45-60	205.90
186	A10sc.B Total	0.01	314.23	0.27	45-60	206.88
186	A14 Total	0.02	664.30	0.46	45-60	345.74
186	A9 Total	0.02	728.93	0.46	45-60	345.68
187	A12sc.A Total	0.01	375.17	0.23	45-60	174.64
187	A13sc.B Total	0.01	393.99	0.24	45-60	184.10
187	B5 Total	0.01	344.85	0.19	45-60	144.87
187	26Bis Total	0.01	198.79	0.18	45-60	133.17
187	A11sc.A,B Total	0.02	649.93	0.44	45-60	332.17
187	A12sc.B Total	0.01	414.02	0.27	45-60	201.04
187	B1 Total	0.01	367.29	0.17	45-60	128.11
187	27sc.A Total	0.01	470.38	0.23	45-60	172.80
187	A13sc.A Total	0.01	398.39	0.17	45-60	131.69
187	A1sc.B Total	0.01	382.99	0.17	45-60	130.36
188	A5sc.A Total	0.01	408.39	0.19	45-60	140.43
188	A6sc.A,B Total	0.02	808.86	0.47	45-60	350.34
188	A7sc.B Total	0.01	215.43	0.17	45-60	125.96
188	A8sc.A Total	0.01	358.58	0.27	45-60	205.79
188	B4sc.A Total	0.01	486.09	0.28	45-60	208.24
188	B4sc.B Total	0.01	479.65	0.21	45-60	157.21
188	B3sc.A Total	0.01	436.24	0.28	45-60	210.05
188	A4sc.A Total	0.01	333.46	0.23	45-60	172.99
188	A8sc.B Total	0.01	408.12	0.30	45-60	224.67
188	B3sc.B Total	0.01	393.58	0.25	45-60	188.25
189	A10sc.A Total	0.01	324.92	0.21	45-60	156.93
189	B2sc.A Total	0.01	454.87	0.16	45-60	123.04
189	B2sc.B Total	0.01	383.78	0.29	45-60	216.89
189	Lab.Postavarul bl.B1 Total	0.00	0.00	0.00	45-60	0.00
189	59 Menaj Fierarie bl.B5 Total	0.00	0.00	0.00	45-60	0.00
189	Mag.Alimentar B1 Total	0.00	20.66	0.00	45-60	3.35
189	Patis.Postavarul B1 Total	0.00	12.67	0.00	45-60	0.00
189	Mg.electrocasnice B5 Total	0.00	0.00	0.00	45-60	0.00
189	Farmacie bloc B5 Total	0.00	0.00	0.00	45-60	0.00
189	mag.general bl.B5 Total	0.00	0.00	0.00	45-60	0.00
190	mag.alim.bl. A7 sc.B Total	0.00	8.65	0.00	45-60	1.36
190	53D Total	0.01	474.60	0.18	45-60	138.78
190	63sc.A Total	0.01	376.14	0.21	45-60	161.79
190	63sc.B Total	0.01	352.23	0.19	45-60	142.86
190	63sc.C Total	0.01	370.88	0.23	45-60	175.69
190	100sc.A Total	0.02	631.44	0.21	45-60	159.17
190	100sc.B Total	0.01	298.93	0.21	45-60	157.85
190	100sc.C Total	0.01	364.62	0.20	45-60	151.79
190	100sc.D Total	0.02	557.31	0.20	45-60	153.39
190	I1 Total	0.02	790.18	0.42	45-60	316.16
191	I2 Total	0.03	1046.51	0.48	45-60	358.84
191	I3 Total	0.02	732.51	0.52	45-60	391.47
191	I4 Total	0.02	786.88	0.50	45-60	376.34
191	I5 Total	0.02	827.67	0.44	45-60	332.21
191	M14sc.A;B Total	0.02	868.74	0.33	45-60	246.10
191	M15 Total	0.01	492.44	0.23	45-60	174.54
191	M16 Total	0.01	450.73	0.28	45-60	207.30
191	63sc.D Total	0.01	467.00	0.20	45-60	149.53
191	M17 Total	0.01	504.60	0.31	45-60	235.60
191	53A Total	0.01	433.33	0.24	45-60	178.85
192	53B Total	0.01	397.72	0.18	45-60	134.94
192	53C Total	0.01	415.19	0.13	45-60	97.91
192	97A Total	0.01	441.44	0.25	45-60	187.06

192	97B Total	0.01	411.97	0.24	45-60	182.26
192	97C Total	0.01	396.20	0.22	45-60	162.67
192	97D Total	0.01	290.39	0.21	45-60	155.71
192	97E Total	0.01	286.40	0.22	45-60	167.55
192	97F Total	0.01	452.45	0.22	45-60	162.54
192	98sc.A Total	0.01	479.56	0.22	45-60	164.17
192	98sc.B Total	0.01	455.77	0.23	45-60	175.00
193	98sc.C Total	0.01	518.40	0.26	45-60	196.93
193	98sc.D Total	0.01	475.16	0.20	45-60	147.02
193	99A Total	0.01	375.29	0.24	45-60	180.88
193	99B Total	0.01	400.08	0.18	45-60	135.13
193	99C Total	0.01	367.09	0.25	45-60	185.04
193	99D Total	0.01	379.32	0.24	45-60	177.57
193	99E Total	0.01	347.39	0.24	45-60	177.88
193	99F Total	0.01	379.38	0.23	45-60	175.95
193	M13 Total	0.01	297.35	0.15	45-60	111.70
193	M4 Total	0.01	449.20	0.21	45-60	158.71
194	M5 Total	0.01	337.77	0.17	45-60	129.53
194	M6 Total	0.01	450.52	0.27	45-60	201.99
194	M7 Total	0.01	465.05	0.30	45-60	227.27
194	M8sc.A Total	0.01	403.39	0.31	45-60	235.90
194	M10 Total	0.01	421.83	0.20	45-60	153.87
194	M11 Total	0.01	448.03	0.23	45-60	171.33
194	M12 Total	0.01	435.92	0.16	45-60	117.73
194	M9sc.A Total	0.01	308.62	0.20	45-60	148.80
194	M9sc.B Total	0.01	422.53	0.25	45-60	185.74
194	M8sc.B Total	0.01	359.67	0.24	45-60	177.29
195	70 Total	0.01	354.39	0.20	45-60	148.58
195	80sc.B Total	0.01	361.76	0.25	45-60	184.94
195	81sc.A;B Total	0.02	817.22	0.51	45-60	386.64
195	82sc.A Total	0.01	375.63	0.27	45-60	204.18
195	84sc.A Total	0.01	483.53	0.20	45-60	150.17
195	91 Total	0.01	397.70	0.48	45-60	359.60
195	87sc.A Total	0.01	512.81	0.32	45-60	239.41
195	72 Total	0.01	295.29	0.17	45-60	125.55
195	73 Total	0.01	398.86	0.18	45-60	132.34
195	88 Total	0.02	756.12	0.43	45-60	321.58
196	89sc.A Total	0.01	451.63	0.11	45-60	86.16
196	71sc.A Total	0.01	307.21	0.20	45-60	150.97
196	83 Total	0.01	412.30	0.25	45-60	190.00
196	80sc.A Total	0.01	377.89	0.25	45-60	190.24
196	aprozar 70 Total	0.00	0.00	0.00	45-60	0.00
196	Cofetaria CRINA 70 Total	0.00	0.00	0.00	45-60	0.00
196	Octav-Rene 71/A Total	0.00	0.00	0.00	45-60	0.00
196	covrigarie 87/B Total	0.00	0.00	0.00	45-60	0.00
196	ANA LUX SRL 71/B Total	0.00	13.61	0.00	45-60	0.13
196	Anexa Parfum.87/B Total	0.00	0.00	0.00	45-60	0.00
197	Patiserie 87/A Total	0.00	0.00	0.00	45-60	0.00
197	Calipso 87/A Total	0.00	0.00	0.00	45-60	0.00
197	Statia de Transform. Total	0.00	0.00	0.00	45-60	0.00
197	17sc.A Total	0.01	383.40	0.19	45-60	145.07
197	20sc.A Total	0.01	269.68	0.22	45-60	165.62
197	22sc.A Total	0.01	313.97	0.22	45-60	166.22
197	23sc.A Total	0.01	393.09	0.20	45-60	148.64
197	24B Total	0.01	471.64	0.27	45-60	201.71
197	39Csc.A Total	0.00	0.00	0.19	45-60	139.52
197	39Csc.B Total	0.00	0.00	0.27	45-60	204.68
198	44 Total	0.01	390.50	0.33	45-60	250.40

198	21 Total	0.01	390.06	0.28	45-60	207.26
198	43sc.A Total	0.01	310.73	0.21	45-60	154.48
198	45sc.A Total	0.01	317.75	0.18	45-60	136.79
198	29 Total	0.01	542.92	0.39	45-60	296.89
198	39sc.A Total	0.02	617.82	0.36	45-60	268.15
198	40sc.B Total	0.01	348.55	0.22	45-60	164.93
198	41sc.A Total	0.01	407.43	0.21	45-60	161.39
198	42 Total	0.01	359.25	0.21	45-60	159.40
198	26A Total	0.02	609.75	0.38	45-60	283.87
199	26B Total	0.02	554.16	0.36	45-60	271.75
199	12B Total	0.01	473.81	0.27	45-60	202.13
199	25 Total	0.01	535.02	0.22	45-60	169.22
199	27 Total	0.02	715.57	0.43	45-60	324.14
199	40sc.A Total	0.01	377.34	0.17	45-60	130.31
199	15 Total	0.01	422.14	0.33	45-60	244.85
199	16 Total	0.01	439.72	0.30	45-60	224.74
199	20sc.B Total	0.01	417.75	0.27	45-60	205.45
199	14 Total	0.01	255.65	0.15	45-60	109.60
199	13 Total	0.01	467.37	0.38	45-60	283.55
200	18 Total	0.01	430.92	0.35	45-60	260.30
190	53D Total	0.01	474.60	0.18	45-60	138.78
190	63sc.A Total	0.01	376.14	0.21	45-60	161.79
190	63sc.B Total	0.01	352.23	0.19	45-60	142.86
190	63sc.C Total	0.01	370.88	0.23	45-60	175.69
190	100sc.A Total	0.02	631.44	0.21	45-60	159.17
190	100sc.B Total	0.01	298.93	0.21	45-60	157.85
190	100sc.C Total	0.01	364.62	0.20	45-60	151.79
190	100sc.D Total	0.02	557.31	0.20	45-60	153.39
190	I1 Total	0.02	790.18	0.42	45-60	316.16
191	I2 Total	0.03	1046.51	0.48	45-60	358.84
191	I3 Total	0.02	732.51	0.52	45-60	391.47
191	I4 Total	0.02	786.88	0.50	45-60	376.34
191	I5 Total	0.02	827.67	0.44	45-60	332.21
191	M14sc.A;B Total	0.02	868.74	0.33	45-60	246.10
191	M15 Total	0.01	492.44	0.23	45-60	174.54
191	M16 Total	0.01	450.73	0.28	45-60	207.30
191	63sc.D Total	0.01	467.00	0.20	45-60	149.53
191	M17 Total	0.01	504.60	0.31	45-60	235.60
191	53A Total	0.01	433.33	0.24	45-60	178.85
192	53B Total	0.01	397.72	0.18	45-60	134.94
192	53C Total	0.01	415.19	0.13	45-60	97.91
192	97A Total	0.01	441.44	0.25	45-60	187.06
192	97B Total	0.01	411.97	0.24	45-60	182.26
192	97C Total	0.01	396.20	0.22	45-60	162.67
192	97D Total	0.01	290.39	0.21	45-60	155.71
192	97E Total	0.01	286.40	0.22	45-60	167.55
192	97F Total	0.01	452.45	0.22	45-60	162.54
192	98sc.A Total	0.01	479.56	0.22	45-60	164.17
192	98sc.B Total	0.01	455.77	0.23	45-60	175.00
193	98sc.C Total	0.01	518.40	0.26	45-60	196.93
193	98sc.D Total	0.01	475.16	0.20	45-60	147.02
193	99A Total	0.01	375.29	0.24	45-60	180.88
193	99B Total	0.01	400.08	0.18	45-60	135.13
193	99C Total	0.01	367.09	0.25	45-60	185.04
193	99D Total	0.01	379.32	0.24	45-60	177.57
193	99E Total	0.01	347.39	0.24	45-60	177.88
193	99F Total	0.01	379.38	0.23	45-60	175.95
193	M13 Total	0.01	297.35	0.15	45-60	111.70

193	M4 Total	0.01	449.20	0.21	45-60	158.71
194	M5 Total	0.01	337.77	0.17	45-60	129.53
194	M6 Total	0.01	450.52	0.27	45-60	201.99
194	M7 Total	0.01	465.05	0.30	45-60	227.27
194	M8sc.A Total	0.01	403.39	0.31	45-60	235.90
194	M10 Total	0.01	421.83	0.20	45-60	153.87
194	M11 Total	0.01	448.03	0.23	45-60	171.33
194	M12 Total	0.01	435.92	0.16	45-60	117.73
194	M9sc.A Total	0.01	308.62	0.20	45-60	148.80
194	M9sc.B Total	0.01	422.53	0.25	45-60	185.74
194	M8sc.B Total	0.01	359.67	0.24	45-60	177.29
195	70 Total	0.01	354.39	0.20	45-60	148.58
195	80sc.B Total	0.01	361.76	0.25	45-60	184.94
195	81sc.A;B Total	0.02	817.22	0.51	45-60	386.64
195	82sc.A Total	0.01	375.63	0.27	45-60	204.18
195	84sc.A Total	0.01	483.53	0.20	45-60	150.17
195	91 Total	0.01	397.70	0.48	45-60	359.60
195	87sc.A Total	0.01	512.81	0.32	45-60	239.41
195	72 Total	0.01	295.29	0.17	45-60	125.55
195	73 Total	0.01	398.86	0.18	45-60	132.34
195	88 Total	0.02	756.12	0.43	45-60	321.58
196	89sc.A Total	0.01	451.63	0.11	45-60	86.16
196	71sc.A Total	0.01	307.21	0.20	45-60	150.97
196	83 Total	0.01	412.30	0.25	45-60	190.00
196	80sc.A Total	0.01	377.89	0.25	45-60	190.24
196	aprozar 70 Total	0.00	0.00	0.00	45-60	0.00
196	Cofetaria CRINA 70 Total	0.00	0.00	0.00	45-60	0.00
196	Octav-Rene 71/A Total	0.00	0.00	0.00	45-60	0.00
196	covrigarie 87/B Total	0.00	0.00	0.00	45-60	0.00
196	ANA LUX SRL 71/B Total	0.00	13.61	0.00	45-60	0.13
196	Anexa Parfum.87/B Total	0.00	0.00	0.00	45-60	0.00
197	Patiserie 87/A Total	0.00	0.00	0.00	45-60	0.00
197	Calipso 87/A Total	0.00	0.00	0.00	45-60	0.00
197	Statia de Transform. Total	0.00	0.00	0.00	45-60	0.00
197	17sc.A Total	0.01	383.40	0.19	45-60	145.07
197	20sc.A Total	0.01	269.68	0.22	45-60	165.62
197	22sc.A Total	0.01	313.97	0.22	45-60	166.22
197	23sc.A Total	0.01	393.09	0.20	45-60	148.64
197	24B Total	0.01	471.64	0.27	45-60	201.71
197	39Csc.A Total	0.00	0.00	0.19	45-60	139.52
197	39Csc.B Total	0.00	0.00	0.27	45-60	204.68
198	44 Total	0.01	390.50	0.33	45-60	250.40
198	21 Total	0.01	390.06	0.28	45-60	207.26
198	43sc.A Total	0.01	310.73	0.21	45-60	154.48
198	45sc.A Total	0.01	317.75	0.18	45-60	136.79
198	29 Total	0.01	542.92	0.39	45-60	296.89
198	39sc.A Total	0.02	617.82	0.36	45-60	268.15
198	40sc.B Total	0.01	348.55	0.22	45-60	164.93
198	41sc.A Total	0.01	407.43	0.21	45-60	161.39
198	42 Total	0.01	359.25	0.21	45-60	159.40
198	26A Total	0.02	609.75	0.38	45-60	283.87
199	26B Total	0.02	554.16	0.36	45-60	271.75
199	12B Total	0.01	473.81	0.27	45-60	202.13
199	25 Total	0.01	535.02	0.22	45-60	169.22
199	27 Total	0.02	715.57	0.43	45-60	324.14
199	40sc.A Total	0.01	377.34	0.17	45-60	130.31
199	15 Total	0.01	422.14	0.33	45-60	244.85
199	16 Total	0.01	439.72	0.30	45-60	224.74

199	20sc.B Total	0.01	417.75	0.27	45-60	205.45
199	14 Total	0.01	255.65	0.15	45-60	109.60
199	13 Total	0.01	467.37	0.38	45-60	283.55
200	18 Total	0.01	430.92	0.35	45-60	260.30
200	11 Total	0.01	374.20	0.40	45-60	298.61
200	24Asc.A Total	0.01	334.50	0.21	45-60	161.53
200	28 Total	0.02	841.52	0.45	45-60	339.10
200	12A Total	0.01	503.49	0.21	45-60	161.56
200	Iris Vasilescu 14 Total	0.00	22.56	0.00	45-60	0.60
200	Magazin nr.55 14 Total	0.00	0.00	0.00	45-60	0.00
200	ELMEC COM IMPEX 14 Total	0.00	15.04	0.00	45-60	0.00
200	SC Importex SRL 13/B Total	0.00	0.00	0.00	45-60	0.00
200	SC Magic Co SRL 13/B Total	0.00	10.96	0.00	45-60	0.00
201	Spatiu depozit 13/A Total	0.00	0.00	0.00	45-60	0.00
201	42 Radio TV 13/A Total	0.00	0.00	0.00	45-60	0.00
201	22 Uz Casnic 14 Total	0.00	0.00	0.00	45-60	0.00
201	Scoala 9-MAI Total	0.03	1102.85	0.04	45-60	30.83
201	magazin general 13/A Total	0.00	12.62	0.00	45-60	0.00
201	SC Vivicom SRL 13/B Total	0.00	17.20	0.00	45-60	0.00
201	75 Total	0.01	451.31	0.17	45-60	128.73
201	3sc.B Total	0.01	443.34	0.18	45-60	133.50
201	9sc.B Total	0.01	240.12	0.14	45-60	108.52
201	5sc B Total	0.01	452.38	0.27	45-60	202.31
202	5sc.A Total	0.01	380.34	0.21	45-60	156.91
202	6 Total	0.01	456.34	0.19	45-60	146.85
202	47sc.A Total	0.01	384.33	0.15	45-60	115.78
202	48sc.A Total	0.01	399.31	0.23	45-60	173.54
202	49sc.A Total	0.01	311.63	0.15	45-60	112.47
202	51 Total	0.02	590.55	0.29	45-60	221.35
202	52 Total	0.02	668.35	0.39	45-60	290.31
202	53 Total	0.01	440.18	0.17	45-60	129.24
202	55sc.A Total	0.01	408.60	0.18	45-60	135.05
202	56sc.A Total	0.01	388.11	0.24	45-60	181.53
203	57sc.A Total	0.01	247.01	0.14	45-60	108.34
203	58sc.A Total	0.01	247.73	0.15	45-60	115.44
203	59 Total	0.01	420.62	0.21	45-60	161.66
203	62sc.A Total	0.01	369.87	0.16	45-60	120.66
203	62sc.B Total	0.01	382.71	0.19	45-60	141.57
203	63sc.A Total	0.01	340.06	0.19	45-60	143.68
203	63sc.B Total	0.01	358.51	0.18	45-60	133.68
203	65sc.A Total	0.01	333.46	0.22	45-60	164.74
203	66 Total	0.01	282.37	0.17	45-60	126.19
203	67A Total	0.01	289.41	0.19	45-60	140.63
204	68sc.A Total	0.01	398.91	0.24	45-60	177.21
204	77 Total	0.02	834.54	0.43	45-60	324.58
204	79 Total	0.02	782.81	0.43	45-60	324.77
204	64 Total	0.01	403.05	0.17	45-60	130.37
204	60 Total	0.01	431.21	0.17	45-60	125.80
204	3sc.A Total	0.01	435.03	0.21	45-60	158.31
204	61 Total	0.01	421.00	0.16	45-60	116.80
204	46 Total	0.01	471.96	0.15	45-60	116.46
204	76sc.B Total	0.01	257.16	0.18	45-60	132.27
204	49sc.B Total	0.01	322.28	0.26	45-60	195.44
205	9sc.A Total	0.01	296.33	0.12	45-60	90.50
205	7 Total	0.01	343.35	0.21	45-60	157.56
205	69sc.A Total	0.01	366.88	0.18	45-60	133.35
205	8 Total	0.01	292.91	0.17	45-60	126.67
205	74sc.A Total	0.01	410.59	0.22	45-60	168.14

205	4 Total	0.01	463.42	0.25	45-60	188.98
205	74sc.B Total	0.01	398.57	0.25	45-60	187.66
205	69sc.B Total	0.01	354.90	0.19	45-60	141.53
205	76sc.A Total	0.01	439.68	0.24	45-60	177.86
205	54 Total	0.01	416.80	0.25	45-60	188.29
206	70 Autoservire 9/B Total	0.00	0.00	0.00	45-60	0.00
206	Sp.Cristiana 8 Total	0.00	0.00	0.00	45-60	0.00
206	magazin 8 Total	0.00	22.12	0.00	45-60	0.00
206	Farmacie bl.5/A/1 Total	0.00	0.00	0.00	45-60	0.00
206	mag.metalo chimice 8 Total	0.00	0.00	0.00	45-60	0.00
206	sediu bl.131 C1/2 Total	0.00	0.00	0.00	45-60	0.00
206	fost 68 piine bl.9/B Total	0.00	0.00	0.00	45-60	0.24
206	4Dsc.A Total	0.01	215.62	0.09	45-60	67.01
206	4F Total	0.01	514.80	0.22	45-60	169.06
206	7Bsc.A Total	0.01	430.56	0.18	45-60	137.50
207	5Ksc.A Total	0.01	403.48	0.27	45-60	205.69
207	5Lsc.A Total	0.01	462.40	0.24	45-60	182.81
207	5Msc.A Total	0.01	394.77	0.18	45-60	139.00
207	5Nsc.A Total	0.01	432.52	0.18	45-60	137.05
207	6Asc.A Total	0.01	469.16	0.28	45-60	208.71
207	6Bsc.A Total	0.01	478.54	0.22	45-60	163.11
207	6Csc.A Total	0.01	526.19	0.25	45-60	190.73
207	6Dsc.A Total	0.01	487.80	0.16	45-60	119.34
207	6Dsc.B Total	0.01	384.57	0.13	45-60	97.61
207	6E Total	0.01	513.37	0.20	45-60	147.89
208	6Fsc.A Total	0.01	440.54	0.30	45-60	223.13
208	6Fsc.B Total	0.01	455.80	0.24	45-60	183.88
208	6Gsc.A Total	0.01	543.14	0.27	45-60	205.40
208	5A Total	0.02	842.52	0.39	45-60	296.82
208	5B Total	0.02	709.44	0.35	45-60	260.93
208	5C Total	0.02	588.28	0.23	45-60	176.03
20S	7A2 Total	0.01	437.SS	0.26	45-60	19S.47
20S	SHsc.A Total	0.01	440.2S	0.23	45-60	174.S2
20S	SAsc.A Total	0.01	265.41	0.15	45-60	112.69
20S	7Gsc.A Total	0.01	4S5.S9	0.1S	45-60	136.30
209	1 Total	0.02	647.5S	0.24	45-60	1S0.16
209	2 Total	0.02	650.0S	0.35	45-60	262.65
209	4A Total	0.02	761.76	0.29	45-60	219.67
209	4C Total	0.01	233.26	0.06	45-60	44.67
209	4B Total	0.02	590.11	0.27	45-60	201.62
209	7A1sc.A Total	0.01	3S2.SS	0.12	45-60	91.54
209	7Csc.A Total	0.01	426.12	0.20	45-60	14S.SS
209	5Nsc.B Total	0.01	3S3.66	0.21	45-60	160.26
209	SCsc.A Total	0.01	335.27	0.12	45-60	S9.9S
209	SGsc.A Total	0.01	275.17	0.26	45-60	193.09
210	5E Total	0.02	719.55	0.35	45-60	265.55
210	5D Total	0.02	663.77	0.33	45-60	252.10
210	5I Total	0.01	400.S2	0.23	45-60	170.31
210	SD Total	0.01	374.02	0.14	45-60	105.22
210	7D Total	0.02	5S4.07	0.21	45-60	155.07
210	SHsc.B Total	0.01	327.73	0.12	45-60	S6.94
210	SB Total	0.02	5S0.21	0.26	45-60	194.10
210	SE Total	0.01	496.30	0.23	45-60	176.0S
210	SFsc.A Total	0.01	42S.10	0.27	45-60	199.94
210	SFsc.B Total	0.01	3S9.01	0.21	45-60	155.56
211	SAsc.B Total	0.01	445.19	0.21	45-60	161.91
211	7F Total	0.01	351.03	0.1S	45-60	132.25
211	7Esc.A Total	0.01	277.22	0.07	45-60	49.50

211	7Esc.B Total	0.01	505.07	0.24	45-60	179.99
211	SGsc.B Total	0.01	236.01	0.1S	45-60	132.24
211	Mag.General 4E/B Total	0.00	23.51	0.00	45-60	0.00
211	9Bsc.B Total	0.01	356.65	0.1S	45-60	133.59
211	9F Total	0.01	465.36	0.25	45-60	1SS.62
211	9Dsc.A Total	0.01	449.46	0.1S	45-60	133.21
211	12Csc.B Total	0.01	355.S5	0.19	45-60	143.40
212	12Dsc.A;12F Total	0.00	0.00	0.33	45-60	244.S2
212	12Dsc.A;B;F Total	0.04	12S4.21	0.00	45-60	0.00
212	9E Total	0.01	27S.02	0.0S	45-60	59.37
212	12H Total	0.02	5S5.45	0.35	45-60	261.42
212	11B Total	0.02	SS3.53	0.36	45-60	26S.32
212	9Asc.A Total	0.00	96.S6	0.02	45-60	17.S7
212	10Gsc.A Total	0.01	407.9S	0.22	45-60	16S.70
212	10Gsc.B Total	0.01	415.63	0.23	45-60	174.53
212	10A Total	0.01	517.92	0.30	45-60	225.21
212	10Fsc.A Total	0.01	21S.6S	0.0S	45-60	63.01
213	10Bsc.A Total	0.01	442.16	0.21	45-60	160.42
213	10Dsc.A Total	0.01	395.72	0.24	45-60	1S1.06
213	10C Total	0.01	47S.54	0.25	45-60	1S9.9S
213	10E Total	0.00	117.54	0.0S	45-60	57.3S
213	10Dsc.B Total	0.01	424.34	0.23	45-60	174.09
213	9Csc.B Total	0.01	400.21	0.11	45-60	S5.67
213	9Csc.A Total	0.01	399.41	0.22	45-60	16S.67
213	12Jsc.A Total	0.01	394.96	0.26	45-60	194.65
213	12Jsc.B Total	0.01	457.71	0.2S	45-60	212.61
213	12Csc.A Total	0.01	392.04	0.19	45-60	140.04
214	12B Total	0.01	296.37	0.25	45-60	190.04
214	12E Total	0.01	476.61	0.23	45-60	174.55
214	12A Total	0.01	307.48	0.19	45-60	146.68
214	12Isc.A Total	0.01	209.45	0.15	45-60	111.73
214	12Isc.B Total	0.01	425.96	0.20	45-60	148.05
214	9Bsc.A Total	0.01	254.53	0.27	45-60	202.94
214	9Dsc.B Total	0.01	459.62	0.15	45-60	114.83
214	mag.93 12I/B Total	0.00	34.07	0.00	45-60	0.00
214	mag.40 12I/B Total	0.00	29.62	0.00	45-60	0.00
214	tutungerie 12I/B Total	0.00	0.00	0.00	45-60	0.00
215	Farmacie bl.9B ap.22 Total	0.00	18.92	0.00	45-60	0.00
215	cab.med.bl.12B ap.3 Total	0.00	51.69	0.00	45-60	0.00
215	mag.gen.usc/Bl.12C/B Total	0.00	0.00	0.00	45-60	0.00
215	mag.Sucado 12I/A Total	0.00	0.00	0.00	45-60	0.00
215	mag.Loiality 12I/B Total	0.00	30.41	0.00	45-60	0.00
215	13Jsc.A Total	0.01	318.56	0.06	45-60	46.91
215	15H Total	0.01	479.45	0.16	45-60	119.36
215	15F Total	0.01	501.06	0.15	45-60	113.47
215	14E Total	0.02	820.25	0.23	45-60	174.05
215	15Asc.B Total	0.01	253.98	0.07	45-60	53.48
216	15C Total	0.01	349.02	0.18	45-60	136.95
216	15Isc.B Total	0.01	196.67	0.07	45-60	50.94
216	18H1 Total	0.01	437.19	0.18	45-60	135.24
216	16A Total	0.03	959.48	0.38	45-60	288.01
216	16Csc.B Total	0.01	465.50	0.16	45-60	119.47
216	16B Total	0.01	348.66	0.13	45-60	99.19
216	15B Total	0.01	315.17	0.12	45-60	91.63
216	14I Total	0.01	397.80	0.23	45-60	169.48
216	16D Total	0.01	271.18	0.07	45-60	53.28
216	14F Total	0.01	383.10	0.10	45-60	77.83
217	14B Total	0.01	514.11	0.27	45-60	201.11

217	14A Total	0.03	942.15	0.31	45-60	234.30
217	15E Total	0.01	245.17	0.08	45-60	59.71
217	15Dsc.B Total	0.01	535.18	0.22	45-60	166.35
217	14C Total	0.02	778.49	0.33	45-60	250.27
217	14Gsc.A Total	0.01	449.87	0.18	45-60	138.50
217	16Csc.A Total	0.01	477.37	0.20	45-60	147.10
217	15A1 Total	0.01	372.26	0.16	45-60	118.69
217	14H Total	0.01	390.67	0.13	45-60	100.83
217	14Gsc.B Total	0.01	296.83	0.04	45-60	31.84
218	15Isc.A Total	0.01	523.21	0.17	45-60	130.68
218	15Gsc.B Total	0.01	326.96	0.11	45-60	85.81
218	15Gsc.A Total	0.01	244.40	0.07	45-60	53.00
218	18I Total	0.01	324.08	0.09	45-60	65.03
218	14D Total	0.02	548.57	0.22	45-60	165.34
218	18H2 Total	0.01	306.78	0.18	45-60	132.90
218	18H3 Total	0.01	391.51	0.14	45-60	103.38
218	18G Total	0.01	254.31	0.12	45-60	90.82
218	15Dsc.A Total	0.01	219.02	0.08	45-60	62.79
218	108sc.A;B Total	0.03	923.86	0.37	45-60	276.13
219	109sc.A;B Total	0.02	871.52	0.42	45-60	315.20
219	110sc.A;B Total	0.02	660.89	0.39	45-60	290.96
219	111sc.A Total	0.01	318.37	0.24	45-60	183.00
219	111sc.B Total	0.01	404.08	0.24	45-60	178.85
219	112Asc.A Total	0.01	374.91	0.12	45-60	87.47
219	112Bsc.A Total	0.01	347.38	0.21	45-60	154.65
219	112Bsc.B Total	0.01	346.24	0.18	45-60	134.08
219	113sc.A Total	0.01	372.35	0.12	45-60	89.73
219	114sc.A Total	0.01	355.33	0.15	45-60	112.81
219	115sc.A;B;C;D Total	0.04	1455.48	0.80	45-60	602.08
220	116sc.A;B;C;D Total	0.04	1293.06	0.59	45-60	446.85
220	120sc.A;B;C;D Total	0.04	1524.12	0.84	45-60	629.83
220	121 Total	0.03	1108.89	0.95	45-60	715.16
220	122sc.A;B;C;D Total	0.04	1348.34	0.67	45-60	505.25
220	123 Total	0.03	984.09	0.79	45-60	592.46
220	124sc.A Total	0.01	369.87	0.20	45-60	148.78
220	124Asc.A Total	0.01	329.51	0.19	45-60	146.75
220	126 Total	0.04	1366.83	0.79	45-60	597.59
220	176Asc.A Total	0.01	338.85	0.16	45-60	117.25
220	176Bsc.B Total	0.01	320.27	0.23	45-60	173.89
221	177A;B Total	0.00	0.00	0.95	45-60	715.44
221	177C Total	0.03	981.39	0.48	45-60	365.02
221	176Bsc.A Total	0.01	341.47	0.25	45-60	185.03
221	112Asc.B Total	0.01	352.83	0.19	45-60	141.91
221	113sc.C Total	0.01	309.10	0.17	45-60	125.39
221	114sc.C Total	0.01	355.84	0.14	45-60	107.03
221	114sc.B Total	0.01	335.99	0.24	45-60	182.18
221	114sc.D Total	0.01	328.47	0.17	45-60	130.18
221	C T A Vest Total	0.01	440.95	0.01	45-60	9.58
221	117Bsc.A Total	0.03	970.54	0.39	45-60	294.11
222	117Bsc.B Total	0.02	885.81	0.40	45-60	301.76
222	117sc.C Total	0.02	808.12	0.34	45-60	256.18
222	117sc.D Total	0.02	903.65	0.40	45-60	302.91
222	118sc.A;B Total	0.05	1913.17	1.06	45-60	797.43
222	119 Total	0.04	1546.94	1.01	45-60	757.50
222	130sc.A;B Total	0.03	949.42	0.43	45-60	326.69
222	134 Total	0.02	786.26	0.41	45-60	307.17
222	135 Total	0.02	830.71	0.38	45-60	284.12
222	136sc.B Total	0.03	941.17	0.45	45-60	336.09

222	137 Total	0.02	825.76	0.43	45-60	325.30
223	138 Total	0.03	982.38	0.46	45-60	343.20
223	140sc.A;B Total	0.02	613.80	0.51	45-60	384.24
223	141sc.A;B Total	0.03	921.73	0.32	45-60	241.94
223	Sc.Postliceeala part Total	0.00	0.00	0.04	45-60	28.13
223	143sc.A;B Total	0.02	789.78	0.33	45-60	251.36
223	Univ.M.Viteazu et.1 Total	0.00	0.00	0.04	45-60	28.13
223	142sc.A;B Total	0.02	871.28	0.56	45-60	418.69
223	144sc.A;B;C Total	0.03	986.72	0.60	45-60	451.75
223	145 Total	0.04	1330.21	0.55	45-60	412.26
223	151sc.A Total	0.02	855.24	0.45	45-60	338.65
224	151sc.D Total	0.03	944.89	0.63	45-60	473.51
224	152A Total	0.01	419.22	0.18	45-60	132.28
224	153sc.D Total	0.01	310.92	0.24	45-60	184.37
224	153sc.A Total	0.01	449.40	0.30	45-60	227.84
224	153sc.B Total	0.01	337.94	0.14	45-60	102.92
224	153sc.C Total	0.01	423.90	0.18	45-60	134.64
224	155sc.A;B;C;D Total	0.03	926.66	0.92	45-60	691.23
224	156sc.A Total	0.01	442.13	0.32	45-60	240.51
224	175 Total	0.04	1510.44	1.09	45-60	822.09
224	152C Total	0.01	490.27	0.28	45-60	213.47
225	136sc.C Total	0.02	788.58	0.44	45-60	332.66
225	136sc.A Total	0.03	1042.10	0.90	45-60	674.97
225	156sc.B Total	0.01	339.41	0.20	45-60	154.24
225	156sc.D Total	0.01	428.30	0.30	45-60	222.60
225	156sc.C Total	0.01	336.09	0.29	45-60	215.16
225	spatiu liber bl.135 Total	0.00	17.48	0.00	45-60	0.00
225	Zarand Serv Com 134 Total	0.00	12.05	0.00	45-60	0.00
225	Spatiu Liber Total	0.00	0.00	0.00	45-60	0.00
225	Bital Com mag.203/bl.138 Total	0.00	24.41	0.00	45-60	3.33
225	47 Autoservire Total	0.01	198.57	0.00	45-60	0.00
226	unit.croitorie bl.135 Total	0.00	18.03	0.00	45-60	0.00
226	Gradinita nr.50 Total	0.02	555.21	0.00	45-60	0.00
226	Scoala nr.29 Total	0.03	1214.80	0.00	45-60	0.00
226	Ag.C.E.C.Vest Total	0.00	0.00	0.00	45-60	0.00
226	Unit.nr.4 137 Total	0.00	0.00	0.00	45-60	0.00
226	Cofet.Silemi bl.138 Total	0.00	0.00	0.00	45-60	0.00
226	49 Rame Geam 135 Total	0.00	0.00	0.00	45-60	0.00
226	cofetarie 137 Total	0.00	0.00	0.00	45-60	0.00
226	Frizerie+coafor bl.137 Total	0.00	8.24	0.00	45-60	1.16
226	127Asc.A Total	0.01	331.15	0.22	45-60	167.38
227	127Asc.B Total	0.01	288.32	0.18	45-60	136.93
227	127Bsc.B Total	0.01	330.12	0.24	45-60	179.73
227	128sc.A Total	0.01	384.29	0.20	45-60	148.65
227	133A Total	0.01	367.23	0.23	45-60	173.50
227	169sc.B Total	0.01	324.43	0.22	45-60	166.11
227	173 Total	0.02	830.80	0.47	45-60	354.67
227	174 Total	0.02	742.47	0.49	45-60	367.18
227	129sc.A;B;C Total	0.03	1164.34	0.59	45-60	445.91
227	131sc.A;B;C;D Total	0.04	1406.59	0.76	45-60	574.26
227	132sc.A;B;C;D Total	0.04	1398.68	1.10	45-60	828.97
228	139 Total	0.02	836.53	0.45	45-60	340.38
228	167sc.A Total	0.01	295.52	0.28	45-60	207.69
228	170sc.A;B;C;D Total	0.04	1298.75	1.17	45-60	883.95
228	172 Total	0.03	1120.55	0.73	45-60	550.09
228	179Csc.A Total	0.00	0.00	0.00	45-60	0.00
228	180Asc.A Total	0.00	0.00	0.00	45-60	0.00
228	181Asc.B Total	0.01	480.03	0.16	45-60	122.38

228	181Bsc.A Total	0.01	402.62	0.23	45-60	175.77
228	181Csc.C Total	0.01	402.19	0.25	45-60	186.02
228	171sc.A;B;C Total	0.03	1195.16	0.64	45-60	482.22
229	133sc.C Total	0.01	297.50	0.19	45-60	143.12
229	133sc.D Total	0.01	402.33	0.20	45-60	149.67
229	168sc.A;B;C;D Total	0.04	1458.10	1.02	45-60	768.48
229	133sc.B Total	0.01	304.27	0.16	45-60	123.52
229	127sc.A Total	0.01	360.69	0.17	45-60	130.54
229	127sc.B Total	0.01	386.28	0.22	45-60	165.74
229	180Bsc.A Total	0.01	244.51	0.09	45-60	66.48
229	180Bsc.B Total	0.01	445.17	0.22	45-60	162.83
229	169sc.A Total	0.01	363.98	0.19	45-60	142.19
229	179Csc.B Total	0.01	322.31	0.12	45-60	91.00
230	167sc.B1 Total	0.01	332.02	0.30	45-60	223.25
230	167sc.C Total	0.01	333.38	0.26	45-60	197.36
230	180Asc.B Total	0.01	293.06	0.14	45-60	108.01
230	127Bsc.A Total	0.01	343.47	0.25	45-60	190.30
230	167sc.D Total	0.01	346.50	0.36	45-60	272.72
230	Gradinita nr.19 Total	0.00	153.71	0.00	45-60	0.00
230	Gradinita nr.47 Total	0.03	1069.55	0.14	45-60	104.50
230	birou bl.168 ap.6 Total	0.00	0.00	0.00	45-60	0.00
230	cab.med.bl.168 ap.62 Total	0.00	17.38	0.00	45-60	0.00
230	182Csc.E Total	0.01	419.21	0.24	45-60	184.47
231	161sc.A;B;C Total	0.03	1218.65	0.69	45-60	516.12
231	146 Total	0.04	1397.45	0.88	45-60	659.49
231	147sc.A;B Total	0.05	1802.96	0.87	45-60	657.19
231	148sc.A;B Total	0.04	1579.55	0.93	45-60	698.98
231	149sc.B Total	0.03	946.84	0.50	45-60	373.47
231	150 Total	0.05	1755.21	1.26	45-60	951.23
231	154Asc.A Total	0.01	365.33	0.23	45-60	173.23
231	154Bsc.B Total	0.01	450.33	0.20	45-60	153.28
231	157 Total	0.01	464.01	0.18	45-60	134.93
231	157A sc.A+B Total	0.01	306.40	0.71	45-60	537.64
232	158Bsc.A Total	0.01	309.05	0.23	45-60	175.18
232	159sc.A;B;C;D Total	0.05	1780.32	0.84	45-60	630.49
232	160Asc.A Total	0.01	365.87	0.26	45-60	198.87
232	162sc.C+D Total	0.04	1348.24	1.17	45-60	881.53
232	182Asc.A Total	0.01	352.66	0.21	45-60	155.16
232	163A Total	0.03	1067.92	0.46	45-60	345.46
232	163B Total	0.03	1031.09	0.34	45-60	253.56
232	163C Total	0.03	940.58	0.31	45-60	230.36
232	163E Total	0.03	922.02	0.46	45-60	344.49
232	163F Total	0.03	1011.50	0.44	45-60	333.09
233	162sc.A+B Total	0.03	1270.16	0.94	45-60	704.95
233	163G Total	0.01	412.86	0.19	45-60	139.94
233	182Csc.F Total	0.01	464.84	0.21	45-60	159.52
233	182Bsc.C Total	0.01	478.22	0.28	45-60	210.06
233	149sc.D Total	0.03	1008.63	0.49	45-60	371.42
233	182Bsc.D Total	0.01	441.21	0.24	45-60	184.15
233	149sc.C Total	0.02	825.05	0.48	45-60	359.87
233	149sc.A Total	0.00	0.00	0.54	45-60	405.32
233	154Bsc.A Total	0.02	652.13	0.25	45-60	186.17
233	182Asc.B Total	0.00	0.00	0.00	45-60	0.00
234	163D Total	0.02	722.93	0.45	45-60	340.45
234	158Asc.A Total	0.01	354.09	0.21	45-60	158.08
234	158Asc.B Total	0.01	315.25	0.24	45-60	181.94
234	158Bsc.B Total	0.01	360.56	0.23	45-60	173.06
234	16 Librarie 162/B Total	0.00	0.00	0.00	45-60	0.00

234	Mag.nr.6 bl.162/C Total	0.00	12.77	0.00	45-60	0.00
234	magazin bloc 162sc.C Total	0.00	1.76	0.00	45-60	0.00
234	mag.piese auto 162D Total	0.00	21.03	0.00	45-60	0.00
234	casa amanet bl.162D Total	0.00	11.21	0.00	45-60	0.00
234	61 Friz.Vio-Val 162D Total	0.00	0.00	0.00	45-60	0.00
235	Sediu banca bl.162 sc.D Total	0.00	16.00	0.00	45-60	0.00
235	fost cab.obs.bl.162/A Total	0.00	0.00	0.00	45-60	0.00
235	Unit.29-20 162/B Total	0.00	21.82	0.00	45-60	0.00
235	Farm.OLI-RA bl.162/A Total	0.00	0.00	0.00	45-60	0.00
235	Farm.OLI-RA 162/A Total	0.00	0.00	0.00	45-60	0.00
235	mag.gen ap.83/182C/E Total	0.00	0.00	0.00	45-60	0.00
235	cab.med.ad.bl.163C/1 Total	0.00	55.18	0.00	45-60	0.15
235	spatiu soc.bl.162C Total	0.00	78.87	0.00	45-60	0.00
235	4 Total	0.01	262.93	0.21	45-60	156.88
235	5 Total	0.01	406.45	0.19	45-60	145.90
236	4 Total	0.02	694.00	0.31	45-60	231.79
2sa	2 Total	0.02	B02.51	o.sa	45-ao	270.41
2Sa	Ssc.AB Total	0.02	B7S.S0	0.40	45-ao	298.21
2sa	Ssc.C Total	0.01	5SB.20	0.24	45-ao	1B1.04
2Sa	5sc.A Total	0.01	Sa4.44	0.19	45-ao	144.aa
2Sa	5sc.C Total	0.01	277.45	0.20	45-ao	151.20
2sa	7sc.A Total	0.01	4SB.20	0.22	45-ao	1aa.5S
2Sa	7sc.C Total	0.01	417.1a	0.1B	45-ao	1S7.4a
2Sa	1asc.A Total	0.01	SB9.50	0.1a	45-ao	122.59
2sa	1asc.B Total	0.01	SB7.10	0.14	45-ao	101.92
2S7	17sc.A Total	0.01	422.00	0.14	45-ao	10S.71
2S7	17sc.B Total	0.01	2ao.so	0.19	45-ao	14a.0B
2S7	17sc.EF Total	0.02	751.B0	0.SB	45-ao	2B4.07
2S7	19sc.A Total	0.01	4S7.90	0.20	45-ao	147.a0
2S7	19sc.B Total	0.01	SS0.10	0.11	45-ao	79.74
2S7	19sc.C Total	0.01	S92.Ba	0.1B	45-ao	1S2.04
2S7	15sc.A Total	0.01	S27.70	0.15	45-ao	112.sa
2S7	24sc.A Total	0.01	S4B.20	0.1B	45-ao	1S7.7B
2S7	24sc.B Total	0.01	4S2.90	0.19	45-ao	140.20
2S7	29sc.C Total	0.01	21S.7B	0.01	45-ao	10.S7
2SB	21sc.A Total	0.01	297.70	0.12	45-ao	90.09
2SB	2Ssc.B Total	0.01	S52.14	0.1B	45-ao	1S4.7a
2SB	2Ssc.A Total	0.01	412.59	0.20	45-ao	147.BB
2SB	21sc.B Total	0.01	4aB.S1	0.17	45-ao	124.a1
2SB	22sc.A Total	0.01	414.70	0.1B	45-ao	1S4.Ba
2SB	22sc.B Total	0.01	S97.40	0.22	45-ao	1aa.4S
2SB	2Bsc.A Total	0.01	SB4.50	0.2B	45-ao	209.B1
2SB	2Bsc.C Total	0.01	S5B.10	0.1a	45-ao	120.5B
2SB	2Bsc.D Total	0.01	29S.a0	0.1a	45-ao	121.29
2SB	27sc.A Total	0.01	292.1S	0.14	45-ao	10B.Ba
2S9	27sc.B Total	0.01	249.7a	0.1B	45-ao	1SS.19
2S9	27sc.C Total	0.01	274.72	0.19	45-ao	140.aa
2S9	27sc.D Total	0.01	29B.S0	0.1B	45-ao	1S2.SS
2S9	27sc.E Total	0.01	25S.19	0.22	45-ao	1a2.79
2S9	27sc.F Total	0.01	S10.10	0.19	45-ao	145.00
2S9	29sc.D Total	0.01	264.B9	0.1a	45-ao	122.7B
2sg	15sc.C Total	0.01	205.a0	0.14	45-ao	10B.S2
2S9	15sc.D Total	0.01	479.10	0.1B	45-ao	1S7.51
2S9	15sc.B Total	0.01	2S9.90	0.1a	45-ao	121.aB
2sg	19sc.D Total	0.01	4S1.ag	0.17	45-ao	127.45
240	14sc.B Total	0.01	SS0.74	0.19	45-ao	145.5S
240	14sc.C Total	0.01	274.B0	0.12	45-ao	91.44
240	1asc.D Total	0.01	425.90	0.29	45-ao	217.14

240	24sc.C Total	0.01	414.90	0.17	45-ao	129.2a
240	24sc.D Total	0.01	4S2.10	0.1B	45-ao	1S4.0B
240	1asc.C Total	0.01	429.S0	0.17	45-ao	127.7a
240	17sc.C Total	0.01	S57.50	0.1S	45-ao	9B.11
240	17sc.D Total	0.01	427.70	0.1S	45-ao	99.20
240	2Bsc.F Total	0.01	S09.45	0.2S	45-ao	17S.71
240	25sc.C Total	0.01	40B.50	0.14	45-ao	107.B5
241	2Bsc.E Total	0.01	sag.45	0.17	45-ao	127.0S
241	1 Total	o.os	9S1.aB	0.45	45-ao	SS5.2B
241	a Total	0.01	S94.90	0.27	45-ao	205.27
241	B Total	0.02	790.a1	0.44	45-ao	S2B.02
241	29sc.A Total	0.01	447.95	0.19	45-ao	14a.41
241	29sc.E Total	0.01	S45.00	0.19	45-ao	145.40
241	29sc.F Total	0.01	390.90	0.14	45-60	104.90
241	29sc.B Total	0.01	356.55	0.18	45-60	132.14
241	18sc.AB Total	0.02	803.80	0.00	45-60	0.00
241	18sc.C Total	0.01	372.60	0.11	45-60	86.58
242	18sc.D Total	0.01	362.10	0.16	45-60	119.08
242	18sc.E Total	0.01	445.00	0.13	45-60	101.27
242	18sc.F Total	0.01	396.20	0.18	45-60	134.04
242	20sc.A Total	0.01	421.60	0.19	45-60	143.99
242	20sc.B Total	0.01	433.30	0.21	45-60	154.85
242	20sc.C Total	0.01	367.60	0.16	45-60	119.66
242	20sc.D Total	0.01	487.20	0.20	45-60	149.18
242	25sc.A Total	0.01	401.36	0.21	45-60	160.83
242	25sc.B Total	0.01	423.60	0.18	45-60	134.95
242	25sc.D Total	0.01	339.32	0.17	45-60	131.35
243	28sc.B Total	0.01	419.10	0.16	45-60	120.52
243	7sc.B Total	0.01	325.84	0.20	45-60	147.89
243	CEC Malu Rosu bl.1 Total	0.00	37.02	0.00	45-60	0.00
243	Magazin BL.2 Total	0.00	98.72	0.00	45-60	0.00
243	Cofetarie Deltei bl.1 Total	0.00	0.00	0.00	45-60	0.00
243	Unit.Nr.2 bl.2 Total	0.00	0.00	0.00	45-60	0.00
243	Capital Comprest Total	0.00	0.00	0.00	45-60	1.09
243	Centrul prim.ingr.Ciresarii Total	0.01	364.98	0.02	45-60	16.09
243	Magazin, bl.2 Total	0.00	26.49	0.00	45-60	0.00
243	fost 215 Piine bl.1 Total	0.00	0.00	0.00	45-60	0.00
244	Gradinita nr.10 Total	0.02	653.08	0.07	45-60	53.64
244	12AB Total	0.02	664.00	0.33	45-60	249.52
244	13Asc.A Total	0.01	325.30	0.18	45-60	132.11
244	13Asc.B Total	0.01	360.30	0.15	45-60	109.96
244	13Bsc.A Total	0.01	404.20	0.20	45-60	152.34
244	13Bsc.B Total	0.01	366.40	0.19	45-60	145.05
244	13C Total	0.01	324.20	0.13	45-60	100.23
244	25C Total	0.02	751.20	0.40	45-60	300.48
244	31B Total	0.01	463.47	0.37	45-60	281.14
244	33sc.A Total	0.02	652.70	0.49	45-60	371.31
245	33sc.B Total	0.02	565.70	0.37	45-60	279.46
245	33sc.C Total	0.02	695.80	0.42	45-60	313.42
245	33sc.D Total	0.01	529.30	0.51	45-60	385.26
245	34A Total	0.01	463.30	0.11	45-60	83.50
245	34B Total	0.01	392.73	0.14	45-60	108.82
245	34Csc.A Total	0.01	373.80	0.22	45-60	165.23
245	34Csc.B Total	0.01	380.10	0.19	45-60	146.09
245	34D Total	0.02	761.10	0.32	45-60	244.27
245	37A sc.A Total	0.01	344.20	0.08	45-60	60.65
245	37sc.C Total	0.01	469.70	0.22	45-60	166.23

246	38 Total	0.02	855.90	0.33	45-60	251.12
246	39 Total	0.02	725.90	0.39	45-60	296.89
246	41sc.A Total	0.01	483.60	0.16	45-60	119.42
246	41sc.B Total	0.01	338.30	0.14	45-60	107.77
246	41sc.CD Total	0.01	514.50	0.28	45-60	214.62
246	47sc.A Total	0.01	346.50	0.17	45-60	131.18
246	47sc.BC Total	0.02	817.12	0.44	45-60	332.73
246	48sc.A Total	0.01	382.80	0.13	45-60	95.86
246	48sc.BC Total	0.02	833.40	0.46	45-60	345.84
246	49sc.A Total	0.01	374.20	0.21	45-60	161.27
247	49sc.B Total	0.01	333.80	0.17	45-60	129.53
247	49sc.C Total	0.01	379.70	0.20	45-60	153.89
247	62Dsc.C Total	0.01	266.97	0.14	45-60	105.75
247	62Dsc.D Total	0.01	325.75	0.11	45-60	84.43
247	31Gsc.AB Total	0.02	593.90	0.41	45-60	311.42
247	153sc.F Total	0.01	294.04	0.23	45-60	173.04
247	32sc.D Total	0.01	304.41	0.13	45-60	98.98
247	31A Total	0.02	576.47	0.43	45-60	320.57
247	37sc.B Total	0.01	367.10	0.14	45-60	108.16
247	62C Total	0.01	541.84	0.20	45-60	150.73
248	32sc.A Total	0.01	277.40	0.13	45-60	101.62
248	32sc.B Total	0.01	304.53	0.17	45-60	128.19
248	32sc.C Total	0.01	265.28	0.12	45-60	89.07
248	26 Librarie Bl.31B Total	0.00	27.92	0.00	45-60	0.00
248	72 Rep.RadTV BL.34A Total	0.00	33.53	0.00	45-60	0.00
248	Rides bl.34B Total	0.00	40.81	0.00	45-60	0.00
248	Birouri+Magazie 16B2 Total	0.00	0.00	0.00	45-60	0.00
248	220 Tricotaje Total	0.00	148.44	0.00	45-60	0.00
248	Peter(unit.28)Bl.34B Total	0.00	0.00	0.00	45-60	0.00
248	SC OMONYAN Bl.34A Total	0.00	9.14	0.00	45-60	0.00
249	SC SERCOM Bl.34A Total	0.00	18.29	0.00	45-60	0.00
249	unit.20 Bl.34A Total	0.00	12.19	0.00	45-60	0.00
249	SC Greta Bl.34B Total	0.00	44.51	0.00	45-60	0.00
249	Statia pompe M.R. Total	0.00	0.00	0.00	45-60	0.00
249	Farmacia Calypso Total	0.00	80.86	0.00	45-60	0.00
249	Farmec Lili Total	0.00	0.00	0.00	45-60	0.00
249	Frizerie Bl.34A Total	0.00	9.14	0.00	45-60	0.33
249	Gradinita nr.21 scA Total	0.00	97.90	0.02	45-60	11.48
249	Gradinita nr.21 scB Total	0.00	123.07	0.03	45-60	21.49
249	Gradinita nr.21 scC Total	0.00	103.72	0.00	45-60	0.53
250	Gradinita nr.21 scD Total	0.00	103.59	0.01	45-60	10.68
250	Magazin bloc 34B Total	0.00	20.95	0.00	45-60	0.00
250	Magazin Alimentar Total	0.00	32.09	0.00	45-60	0.00
250	Magazin Bl.31 B Total	0.00	0.00	0.00	45-60	0.00
250	Magazin bl.47 Total	0.00	6.38	0.00	45-60	0.00
250	Sc.Nr.28 Total	0.04	1448.90	0.00	45-60	2.31
250	34E Total	0.01	477.00	0.24	45-60	184.21
250	37D Total	0.02	864.09	0.32	45-60	244.40
250	37E Total	0.01	511.54	0.18	45-60	134.58
250	37F Total	0.01	522.95	0.22	45-60	162.38
251	37G Total	0.01	363.55	0.16	45-60	123.90
251	51Dsc.A Total	0.00	0.00	0.16	45-60	118.83
251	51Esc.B Total	0.01	375.31	0.23	45-60	173.38
251	55Dsc.A Total	0.01	372.41	0.23	45-60	169.66
251	56sc.A;B Total	0.02	838.68	0.60	45-60	452.68
251	60sc.AB Total	0.02	789.17	0.37	45-60	277.78
251	50sc.A Total	0.01	414.61	0.23	45-60	176.63
251	51Asc.A Total	0.01	386.74	0.20	45-60	149.04

251	50C Total	0.03	1010.82	0.48	45-60	359.57
251	54B Total	0.01	411.64	0.22	45-60	164.77
252	55AB Total	0.02	634.35	0.10	45-60	74.76
252	55A(B) Total	0.01	186.08	0.23	45-60	172.80
252	55A Total	0.00	0.00	0.00	45-60	0.00
252	55E Total	0.01	479.57	0.30	45-60	225.22
252	57sc.E Total	0.01	405.78	0.25	45-60	185.42
252	52 Total	0.02	792.22	0.49	45-60	369.79
252	58sc.A Total	0.01	390.70	0.18	45-60	136.53
252	59 Total	0.02	657.81	0.37	45-60	279.77
252	53B Total	0.01	425.16	0.21	45-60	154.57
252	53C Total	0.01	436.62	0.17	45-60	124.82
253	62Bsc.C Total	0.01	383.23	0.18	45-60	138.18
253	54CD Total	0.02	799.12	0.42	45-60	319.91
253	53D Total	0.01	490.20	0.24	45-60	182.05
253	54F Total	0.01	386.29	0.17	45-60	129.41
253	62sc.A Total	0.01	439.05	0.25	45-60	189.56
253	53F Total	0.01	438.38	0.17	45-60	126.86
253	53E Total	0.01	474.23	0.24	45-60	180.31
253	54E Total	0.01	381.55	0.20	45-60	148.46
253	54A Total	0.01	369.00	0.21	45-60	160.68
253	51sc.B Total	0.01	427.25	0.19	45-60	142.54
254	50sc.C Total	0.01	372.29	0.19	45-60	142.77
254	50sc.D Total	0.01	379.97	0.25	45-60	185.61
254	53A Total	0.01	469.50	0.18	45-60	137.68
254	57sc.A Total	0.01	369.15	0.15	45-60	113.90
254	57sc.F Total	0.01	400.71	0.21	45-60	157.14
254	57sc.B Total	0.01	405.86	0.22	45-60	163.33
254	57sc.C Total	0.01	403.65	0.20	45-60	149.12
254	57sc.D Total	0.01	411.47	0.23	45-60	176.27
254	55C Total	0.01	491.80	0.26	45-60	195.28
254	51sc.C Total	0.01	354.62	0.23	45-60	169.95
255	62Asc.B Total	0.01	366.74	0.22	45-60	164.24
255	62Bsc.D Total	0.01	371.69	0.19	45-60	146.48
255	Friz.PF IONITA C-TA Total	0.00	0.00	0.00	45-60	2.85
255	SC FAROMI SERV SRL 1 Total	0.00	0.00	0.00	45-60	0.00
255	Unit.nr.21 Total	0.00	0.00	0.00	45-60	0.00
255	SC FAROMI SERV SRL 2 Total	0.00	0.00	0.00	45-60	3.15
255	Gradinita nr.23 Total	0.02	718.48	0.27	45-60	204.84
255	cresa nr.23 Total	0.01	407.52	0.00	45-60	0.00
255	Magazin alimentar Total	0.00	0.00	0.00	45-60	0.00
255	Magazin Alimentar bl.62B Total	0.00	0.00	0.00	45-60	0.00
256	Magazin BL.50C Total	0.00	27.04	0.00	45-60	0.00
256	35A+B Total	0.01	324.44	0.33	45-60	249.73
256	35C Total	0.01	321.82	0.20	45-60	150.55
256	35D+E Total	0.01	391.34	0.39	45-60	293.17
256	35F+G Total	0.01	363.40	0.44	45-60	331.76
256	35H Total	0.01	316.97	0.16	45-60	118.57
256	35I+J Total	0.01	331.55	0.38	45-60	289.61
256	56DE Total	0.01	253.91	0.05	45-60	35.30
256	56E(D) Total	0.00	120.38	0.18	45-60	132.17
256	61E1,E2 Total	0.01	293.91	0.05	45-60	36.65
257	61E1(E2) Total	0.00	161.34	0.19	45-60	142.48
257	D3sc.E ap73-74 Total	0.01	229.04	0.00	45-60	0.00
257	61sc.H2 Total	0.01	259.48	0.20	45-60	147.92
257	141A1,A2 Total	0.01	472.42	0.04	45-60	28.00
257	141A2 Total	0.01	284.31	0.18	45-60	138.58
257	141F Total	0.01	236.06	0.11	45-60	79.12

257	141E Total	0.02	738.25	0.54	45-60	405.53
257	141Hsc.A Total	0.01	375.87	0.23	45-60	173.73
257	141Isc.A Total	0.02	584.06	0.23	45-60	174.33
257	141B Total	0.02	573.42	0.24	45-60	178.88
258	141C1,C2 Total	0.01	317.43	0.04	45-60	32.93
25S	141C1 Total	0.01	251.36	0.16	45-60	124.20
25S	A6sc.D Total	0.01	375.6S	0.16	45-60	120.S3
25S	141D Total	0.01	517.31	0.24	45-60	177.76
25S	141Gsc.A Total	0.02	696.01	0.19	45-60	143.2S
25S	61H1 Total	0.01	331.29	0.20	45-60	150.29
25S	61sc.G Total	0.01	431.60	0.29	45-60	220.53
25S	141Hsc.B Total	0.01	367.13	0.14	45-60	105.65
25S	Anexa Sc.Pr.N.Sim. Total	0.01	492.31	0.11	45-60	79.91
25S	Sala Sport N.Simache Total	0.01	409.53	0.00	45-60	0.00
259	Sc.Pr.N.SIMACHE Total	0.02	596.S7	0.00	45-60	0.00
259	42Bsc.B Total	0.01	324.90	0.1S	45-60	13S.40
259	42Csc.A Total	0.01	299.60	0.17	45-60	125.97
259	10E Total	0.01	429.S9	0.40	45-60	303.51
259	11A Total	0.01	379.S0	0.15	45-60	109.S5
259	iiBsc.A Total	0.01	425.90	0.17	45-60	126.0S
259	iiBsc.B Total	0.01	227.00	0.15	45-60	116.24
259	11C Total	0.02	S60.20	0.3S	45-60	2S7.03
259	43Bsc.A Total	0.01	436.00	0.20	45-60	147.13
259	44Asc.AB Total	0.02	5S2.60	0.37	45-60	277.S0
260	44Bsc.AB Total	0.02	551.52	0.33	45-60	249.70
260	44Csc.A Total	0.01	291.00	0.1S	45-60	136.76
260	44Csc.B Total	0.01	417.40	0.1S	45-60	132.64
260	45Asc.A Total	0.01	316.60	0.19	45-60	140.43
260	45Asc.B Total	0.01	417.30	0.14	45-60	104.S7
260	45Bsc.A Total	0.01	424.60	0.17	45-60	125.9S
260	45Bsc.B Total	0.01	456.00	0.24	45-60	1S2.73
260	45Csc.AB Total	0.02	656.00	0.47	45-60	353.39
260	46Asc.AB Total	0.02	5S2.00	0.37	45-60	2S0.14
260	46Bsc.A Total	0.01	267.70	0.1S	45-60	13S.94
261	46Bsc.B Total	0.01	290.00	0.19	45-60	141.95
261	46Csc.A Total	0.01	424.90	0.21	45-60	159.09
261	46Csc.B Total	0.01	43S.S0	0.21	45-60	157.S9
261	30sc.AB Total	0.02	763.40	0.34	45-60	257.51
261	30sc.CD Total	0.02	570.90	0.2S	45-60	207.50
261	30sc.EF Total	0.02	S26.S0	0.30	45-60	222.35
261	43Asc.A Total	0.01	405.65	0.16	45-60	120.6S
261	43Bsc.B Total	0.01	421.00	0.21	45-60	154.S4
261	43Csc.A Total	0.01	410.65	0.17	45-60	126.4S
261	117A Total	0.01	319.30	0.14	45-60	103.16
262	117B Total	0.01	372.1S	0.21	45-60	15S.S2
262	43Asc.B Total	0.01	334.60	0.17	45-60	12S.50
262	9sc.AB Total	0.02	649.90	0.35	45-60	266.S2
262	9sc.CD Total	0.01	542.00	0.31	45-60	235.S4
262	10sc.A Total	0.02	699.60	0.56	45-60	425.25
262	10sc.B Total	0.02	5S0.60	0.52	45-60	391.37
262	10sc.C Total	0.02	791.10	0.42	45-60	319.4S
262	10sc.D Total	0.03	939.60	0.43	45-60	326.S7
262	42Asc.A Total	0.01	3S6.00	0.14	45-60	107.36
262	43Csc.B Total	0.01	470.05	0.17	45-60	129.52
263	42Bsc.A Total	0.01	399.00	0.19	45-60	145.41
263	42Csc.B Total	0.01	437.S0	0.1S	45-60	136.21
263	42Asc.B Total	0.01	315.90	0.16	45-60	123.S4
263	40sc.B Total	0.01	406.14	0.24	45-60	17S.79

263	10F Total	0.01	219.04	0.29	45-60	221.35
263	10G Total	0.02	550.00	0.37	45-60	2S1.9S
263	40sc.A Total	0.01	476.56	0.21	45-60	158.61
263	40sc.C Total	0.01	410.70	0.18	45-60	133.59
263	40sc.D Total	0.01	445.00	0.20	45-60	152.51
263	Filiala Pl. Bl.117A Total	0.00	0.00	0.00	45-60	0.00
264	Filiala Pl. Bl.117B Total	0.00	29.92	0.00	45-60	0.00
264	Filiala Pl. anexa Total	0.00	0.00	0.00	45-60	0.00
264	Mg.348 Ofelia bl.10E Total	0.00	51.60	0.00	45-60	0.54
264	131 Tutun Bl.10F Total	0.00	3.56	0.00	45-60	0.00
264	Mag.alimentar Bl.10G Total	0.00	0.00	0.00	45-60	0.00
264	Magazin Bl.10G Total	0.00	0.00	0.00	45-60	0.00
264	212 Galanterie bl10E Total	0.00	103.97	0.00	45-60	0.00
264	213 Menaj Bl.10F Total	0.00	0.00	0.00	45-60	0.00
264	Magazin Bl.10F Total	0.00	14.61	0.00	45-60	0.00
264	8A Total	0.02	636.10	0.59	45-60	444.97
265	8B Total	0.02	568.67	0.38	45-60	288.62
265	8C1 Total	0.02	566.70	0.41	45-60	310.64
265	8C2 Total	0.03	999.69	0.42	45-60	314.24
265	8D Total	0.02	738.31	0.49	45-60	368.57
265	8E Total	0.02	712.90	0.55	45-60	411.59
265	9B1 Total	0.01	438.80	0.16	45-60	120.81
265	9B2 Total	0.01	372.50	0.14	45-60	107.46
265	9C Total	0.02	799.60	0.50	45-60	374.85
265	9D1 Total	0.02	708.78	0.33	45-60	251.06
265	9D2 Total	0.03	978.41	0.44	45-60	333.61
266	10D Total	0.03	923.83	0.47	45-60	353.02
266	10F Total	0.02	904.80	0.58	45-60	437.66
266	10I Total	0.02	878.40	0.48	45-60	362.91
266	10G1 Total	0.02	838.89	0.43	45-60	325.73
266	10B Total	0.01	459.70	0.18	45-60	132.64
266	9G Total	0.01	355.00	0.17	45-60	128.95
266	9H1 Total	0.01	322.30	0.13	45-60	94.30
266	9H2 Total	0.01	341.30	0.13	45-60	96.71
266	10E Total	0.01	426.60	0.16	45-60	120.26
266	12E Total	0.02	819.70	0.37	45-60	276.45
267	13Esc.A Total	0.01	447.60	0.17	45-60	128.29
267	8G Total	0.01	432.09	0.19	45-60	140.28
267	9F Total	0.01	468.80	0.15	45-60	111.98
267	10C1 Total	0.01	418.20	0.17	45-60	129.39
267	10G2 Total	0.02	865.60	0.42	45-60	319.40
267	13D Total	0.01	456.00	0.18	45-60	135.02
267	9A Total	0.01	461.22	0.20	45-60	153.34
267	10C2 Total	0.01	477.00	0.28	45-60	213.08
267	9E Total	0.02	690.57	0.42	45-60	316.53
267	10G3 Total	0.02	712.59	0.25	45-60	185.68
268	10A Total	0.01	467.70	0.10	45-60	78.77
268	13 Croit.Barbati 8C1 Total	0.00	67.16	0.00	45-60	0.00
268	SC Andiro SRL Bl.8C1 Total	0.00	0.00	0.00	45-60	0.00
268	SC Confectia Euroimpex Bl.8C1 Total	0.00	18.65	0.00	45-60	0.00
268	SC Fir De Aur SRL Bl.8C1 Total	0.00	5.70	0.00	45-60	0.00
268	SC Marina Bl.8C2 Total	0.00	0.00	0.00	45-60	0.00
268	SC Midex Bl.8C1 Total	0.00	0.00	0.00	45-60	0.00
268	71 Diamantul Bl.10D Total	0.00	26.71	0.00	45-60	0.00
268	Unit.29-33 Bl.9E Total	0.00	11.55	0.00	45-60	0.00
268	Unit.22avicolaBl.9D1 Total	0.00	0.00	0.00	45-60	0.00
269	Mag.350 Bl.9D2 Total	0.00	51.64	0.00	45-60	0.00
269	Vinzari teh.calcul Bl.8D Total	0.00	2.98	0.00	45-60	0.00

269	MARA LUX Bl.10F Total	0.00	0.00	0.00	45-60	0.00
269	AURELIA Bl.10G3 Total	0.00	22.42	0.00	45-60	0.00
269	SIMBOL VESEL Bl.8B Total	0.00	0.00	0.00	45-60	0.00
269	UNIVERSAL FLORA8D Total	0.00	0.00	0.00	45-60	0.00
269	ASTRAL Bl.9C Total	0.00	0.00	0.00	45-60	0.00
269	Sediu Bl.9B1 ap.5 Total	0.00	0.00	0.00	45-60	0.00
269	SIM-GAB Bl.9C Total	0.00	0.00	0.00	45-60	0.00
269	IGUANA Bl.9C Total	0.00	0.00	0.00	45-60	0.00
270	SPLENDID Bl.8B Total	0.00	0.00	0.00	45-60	0.00
270	Cofet.Liliacul Bl.8B Total	0.00	0.00	0.00	45-60	0.00
270	ELECTRICE Bl.10G3 Total	0.00	0.00	0.00	45-60	0.00
270	Mag.Caminul Bl.10E Total	0.01	292.38	0.00	45-60	0.00
270	Magazin gen Bl.10D Total	0.00	0.00	0.00	45-60	0.00
270	mag."Foto"bl.9D1 Total	0.00	14.27	0.00	45-60	0.00
270	Noua Generatie 10G1 Total	0.00	45.21	0.00	45-60	0.00
270	Magazin Bl.8D Total	0.00	0.00	0.00	45-60	0.00
270	Magazin Auto BL.8B Total	0.00	13.73	0.00	45-60	0.00
270	fost 24 Consig.Bl8C2 Total	0.00	0.00	0.00	45-60	0.00
271	Croit.barbati Bl.8C2 Total	0.00	12.84	0.00	45-60	0.00
271	Magazin Bl.8C2 Total	0.00	4.17	0.00	45-60	0.00
271	Magazin Bl.8C2 Total	0.00	6.09	0.00	45-60	0.00
271	Sediu Banca Bl 10G2 Total	0.00	0.00	0.00	45-60	0.00
271	Sediu Banca Bl 10G1 Total	0.00	0.00	0.00	45-60	0.00
271	Mag.Piese Auto Bl.9E Total	0.00	14.85	0.00	45-60	0.00
271	SC Oana Comimpex 9C Total	0.00	4.70	0.00	45-60	0.00
271	Fost Ele Sil Bl.9D2 Total	0.00	13.01	0.00	45-60	0.00
271	Magazin+casa schimb val.Bl.9D2 Total	0.00	8.64	0.00	45-60	0.00
271	Magazin Bl.10F Total	0.00	0.00	0.00	45-60	0.00
272	Magazin Bl.9E Total	0.00	0.00	0.00	45-60	0.00
272	magazin bl.10D Total	0.00	28.36	0.00	45-60	0.00
272	Unitatea 62 Bl.9E Total	0.00	0.00	0.00	45-60	0.00
272	1sc.A Total	0.01	417.81	0.10	45-60	74.60
272	2sc.A Total	0.01	422.70	0.19	45-60	142.05
272	2sc.B Total	0.01	425.00	0.13	45-60	96.01
272	3sc.A Total	0.01	407.00	0.19	45-60	144.88
272	3sc.B Total	0.01	441.20	0.17	45-60	125.02
272	4sc.A Total	0.01	406.80	0.20	45-60	153.78
272	4sc.B Total	0.01	435.30	0.23	45-60	172.74
273	5sc.A Total	0.01	448.60	0.22	45-60	166.02
273	5sc.B Total	0.01	457.50	0.24	45-60	179.15
273	6sc.A Total	0.01	434.30	0.22	45-60	165.28
273	6sc.B Total	0.01	457.70	0.20	45-60	150.67
273	7sc.A Total	0.01	440.80	0.21	45-60	158.89
273	7sc.B Total	0.01	451.40	0.19	45-60	141.03
273	8sc.A Total	0.01	465.26	0.20	45-60	148.55
273	14Csc.A Total	0.01	282.72	0.14	45-60	105.07
273	14D Total	0.01	284.70	0.21	45-60	159.80
273	14E1 Total	0.01	221.90	0.25	45-60	190.39
274	14E2 Total	0.01	244.90	0.17	45-60	127.04
274	14Csc.B Total	0.01	261.27	0.24	45-60	183.53
274	8sc.B Total	0.01	246.14	0.14	45-60	106.25
274	1A1 Total	0.02	652.80	0.44	45-60	327.67
274	1A2 Total	0.02	627.80	0.42	45-60	319.21
274	2A1 Total	0.03	914.70	0.38	45-60	285.09
274	2A2 Total	0.03	944.10	0.51	45-60	3S2.42
274	6B Total	0.01	465.51	0.34	45-60	255.S2
274	4A Total	0.02	S45.00	0.57	45-60	430.55
274	4B1 Total	0.02	672.10	0.51	45-60	3S6.60

275	482 Total	0.02	571.95	0.5S	45-60	435.S5
275	4C2 Total	0.02	790.S0	0.50	45-60	373.10
275	3B1 Total	0.02	635.60	0.35	45-60	261.22
275	3B2 Total	0.02	690.30	0.49	45-60	369.SS
275	3C Total	0.02	S71.10	0.53	45-60	397.23
275	4C1 Total	0.02	745.20	0.3S	45-60	2S4.3S
275	4D1 Total	0.02	733.30	0.52	45-60	391.32
275	4D2 Total	0.03	1035.20	0.50	45-60	379.10
275	3A Total	0.02	S19.70	0.4S	45-60	35S.7S
275	6A Total	0.02	695.55	0.53	45-60	396.S4
276	4E Total	0.03	1213.00	0.44	45-60	332.1S
276	Icus Farm Bl.6B Total	0.00	40.26	0.00	45-60	0.00
276	Magic CO SRL Bl.6A Total	0.00	15.32	0.00	45-60	0.00
276	SC Birotech Bl.6B Total	0.00	74.01	0.00	45-60	0.00
276	SC Boarn SRL Bl.6A Total	0.00	0.00	0.00	45-60	0.00
276	27 Geam,Oglinzi 6B Total	0.00	13.52	0.00	45-60	0.00
276	Cab. stomat. Bl.4B2 Total	0.00	20.05	0.00	45-60	2.61
276	BIROTECH Bl.6A Total	0.00	45.33	0.00	45-60	0.00
276	2SA Total	0.01	349.70	0.19	45-60	142.39
276	26B Total	0.01	4S9.65	0.30	45-60	225.S3
277	26C Total	0.02	627.70	0.2S	45-60	209.96
277	26D Total	0.03	1076.20	0.36	45-60	274.34
277	26E Total	0.03	1034.62	0.39	45-60	290.S5
277	26G Total	0.01	540.10	0.19	45-60	141.51
277	26H Total	0.01	526.20	0.15	45-60	111.9S
277	27G Total	0.02	5S4.50	0.22	45-60	16S.S9
277	2SI Total	0.01	235.60	0.0S	45-60	57.00
277	2SKsc.A Total	0.01	437.40	0.16	45-60	120.90
277	2SKsc.B Total	0.01	3S4.60	0.15	45-60	113.71
277	26M Total	0.01	3S6.60	0.1S	45-60	13S.51
27S	26Nsc.A Total	0.00	1S1.50	0.0S	45-60	61.71
27S	26Nsc.B Total	0.01	273.30	0.14	45-60	101.93
27S	27A Total	0.01	400.S6	0.07	45-60	49.54
27S	27B Total	0.03	912.20	0.26	45-60	193.62
27S	27F Total	0.03	969.S0	0.3S	45-60	2S3.03
27S	27I Total	0.02	S15.00	0.24	45-60	179.10
27S	2SB Total	0.02	724.63	0.31	45-60	231.04
27S	2SC Total	0.02	596.34	0.22	45-60	163.4S
27S	2SD Total	0.02	S99.90	0.27	45-60	201.34
27S	2SE Total	0.01	533.90	0.21	45-60	15S.97
279	26A Total	0.02	54S.35	0.31	45-60	236.31
279	27C Total	0.02	695.00	0.24	45-60	1S3.07
279	27D1 Total	0.02	S52.20	0.22	45-60	165.39
279	27E Total	0.02	S3S.16	0.27	45-60	200.97
279	27D2 Total	0.02	775.75	0.23	45-60	175.59
279	26F Total	0.02	67S.S6	0.2S	45-60	213.47
279	26P Total	0.01	339.30	0.12	45-60	91.34
279	Farmacia Bratu 26B Total	0.00	44.09	0.00	45-60	0.00
279	Ifac-Mocanu Bl.26C Total	0.00	0.00	0.00	45-60	0.00
279	SC Balexim SRL Bl.26A Total	0.00	27.25	0.00	45-60	0.00
2S0	Asoc.Pro-Vita Bl.26A Total	0.00	7.S9	0.00	45-60	0.00
280	Cabinet indiv.Bl.26B Total	0.00	14.73	0.00	45-60	0.00
280	10 Frizerie Bl.26C Total	0.00	25.32	0.01	45-60	7.79
280	Sala Internet bl.26E Total	0.00	20.06	0.00	45-60	0.00
280	Vanicos Bl.27D1 Total	0.00	0.00	0.00	45-60	0.00
280	5 Bijuterie BL.26B Total	0.00	13.37	0.00	45-60	0.00
280	AMIGO Bl.26E Total	0.00	21.76	0.00	45-60	0.00
280	magazin, bloc 26E Total	0.00	10.53	0.00	45-60	0.00

280	SANEX Bl.26F Total	0.00	0.00	0.00	45-60	0.00
280	COM-VLAD Bl.26E Total	0.00	31.53	0.00	45-60	0.00
281	UTIL Bl.26D Total	0.00	0.00	0.00	45-60	0.00
281	SC Diada SRL Bl.28C Total	0.00	28.06	0.02	45-60	15.23
281	QUEEN Bl.26D Total	0.00	0.00	0.00	45-60	0.00
281	15 FOTO Bl.26C Total	0.00	37.96	0.00	45-60	0.00
281	42 Coafor Bl.26B Total	0.00	107.28	0.04	45-60	31.67
281	SC Marcado Bl.26A Total	0.00	35.58	0.00	45-60	0.00
281	Atelier+Magazin 26B Total	0.00	9.32	0.00	45-60	2.33
281	Banca credit Bl.28B Total	0.00	48.55	0.00	45-60	0.00
281	Magazin Bl.26A Total	0.00	12.75	0.00	45-60	0.00
281	Mag.tesaturi T1 26B Total	0.00	25.80	0.00	45-60	0.00
282	Mag.tesaturi T2 26B Total	0.00	17.27	0.00	45-60	0.00
282	Sediu Bl.27E Total	0.00	129.14	0.00	45-60	0.00
282	Nike Pharm Bl.27D2 Total	0.00	39.35	0.00	45-60	0.00
282	Micropoliclin.27I/21 Total	0.00	0.00	0.00	45-60	0.00
282	Micropoliclin.27I/22 Total	0.00	0.00	0.00	45-60	0.00
282	Magazin Orange Bl26F Total	0.00	24.69	0.00	45-60	0.00
282	Magazin Bl.27C Total	0.00	0.00	0.00	45-60	0.00
282	Magazin Bl.28C Total	0.00	0.00	0.00	45-60	0.00
282	Aparatura med1 .Bl27E Total	0.00	0.00	0.00	45-60	0.00
282	Aparatura med2.Bl27E Total	0.00	0.00	0.00	45-60	0.00
283	Magazin alim. Bl.26F Total	0.00	22.74	0.00	45-60	0.00
283	Magazin Bl.26F Total	0.00	4.42	0.00	45-60	0.00
283	101A;B Total	0.02	651.80	0.08	45-60	63.62
283	101A Total	0.02	727.58	0.35	45-60	265.91
283	101C;D Total	0.02	712.62	0.09	45-60	69.96
283	101D Total	0.02	833.29	0.43	45-60	320.19
283	102A Total	0.02	745.02	0.40	45-60	303.35
283	102C Total	0.02	666.97	0.52	45-60	395.18
283	103A;B Total	0.03	935.12	0.88	45-60	664.63
283	102B Total	0.02	708.88	0.30	45-60	223.34
284	11 Rame Geam 101A Total	0.00	36.06	0.00	45-60	0.00
284	30 Frizerie 101B Total	0.00	31.55	0.00	45-60	0.83
284	SC Rosimac SRL 101A Total	0.00	22.54	0.00	45-60	0.29
284	SC Rosimatic SRL 101A Total	0.00	0.00	0.00	45-60	0.00
284	fost Minerva SRL 101A Total	0.00	0.00	0.00	45-60	0.00
284	54 Rep.Frigidere101B Total	0.00	33.81	0.00	45-60	2.70
284	40 Coafor 101B Total	0.00	0.00	0.00	45-60	0.00
284	mag.alimentar 102B/B Total	0.00	0.00	0.00	45-60	0.00
284	A Total	0.02	851.56	0.20	45-60	149.82
284	B Total	0.02	827.05	0.28	45-60	213.71
285	58 Total	0.02	561.59	0.14	45-60	104.35
285	56 Total	0.02	616.05	0.13	45-60	100.65
285	62 Total	0.01	502.55	0.06	45-60	46.92
285	57C Total	0.01	473.07	0.20	45-60	147.53
285	106A1 Total	0.01	341.70	0.19	45-60	146.20
285	114A Total	0.01	426.70	0.19	45-60	142.77
285	101A1 Total	0.01	512.10	0.17	45-60	128.29
285	106D Total	0.01	369.20	0.12	45-60	91.01
285	106Fsc.A Total	0.01	372.60	0.14	45-60	104.83
285	106Fsc.B Total	0.01	458.80	0.19	45-60	140.27
286	101B1 Total	0.01	377.06	0.20	45-60	152.94
286	101B2 Total	0.01	363.60	0.15	45-60	114.20
286	101D1 Total	0.01	391.21	0.17	45-60	130.81
286	101D2 Total	0.01	350.47	0.19	45-60	145.28
286	101E1 Total	0.01	356.50	0.30	45-60	227.21
286	102A Total	0.01	363.80	0.20	45-60	151.95

286	102D Total	0.01	448.40	0.22	45-60	161.97
286	102E Total	0.01	323.30	0.20	45-60	153.43
286	103sc.A Total	0.01	371.93	0.19	45-60	142.60
286	103sc.B Total	0.01	306.70	0.14	45-60	103.48
287	104 Total	0.01	438.90	0.27	45-60	206.60
287	108Asc.A Total	0.01	388.20	0.17	45-60	131.59
287	108B Total	0.02	694.00	0.46	45-60	342.96
287	102C Total	0.00	0.00	0.00	45-60	0.00
287	105A1 Total	0.00	160.00	0.08	45-60	59.19
287	105B1 Total	0.01	224.90	0.09	45-60	64.07
287	105A2 Total	0.01	452.18	0.20	45-60	148.70
287	105B2 Total	0.01	331.28	0.14	45-60	108.44
287	105B3 Total	0.01	206.30	0.08	45-60	57.61
287	105Dsc.A Total	0.01	417.75	0.33	45-60	248.07
288	107sc.B Total	0.01	369.65	0.25	45-60	189.25
288	110A Total	0.01	450.30	0.26	45-60	194.78
288	111sc.A Total	0.01	456.20	0.20	45-60	152.75
288	115B Total	0.02	697.97	0.35	45-60	264.31
288	106Csc.A Total	0.01	439.74	0.18	45-60	138.45
288	109Asc.A Total	0.01	324.54	0.22	45-60	164.66
288	110B Total	0.01	374.40	0.28	45-60	214.10
288	111sc.B Total	0.01	416.60	0.21	45-60	161.07
288	112sc.A Total	0.01	314.80	0.24	45-60	179.23
288	109Asc.B Total	0.01	443.50	0.25	45-60	185.34
289	112sc.B Total	0.01	484.80	0.16	45-60	120.95
289	109B Total	0.00	157.30	0.06	45-60	43.43
289	109C Total	0.01	410.60	0.19	45-60	141.11
289	109D Total	0.01	383.90	0.29	45-60	215.34
289	109E Total	0.01	398.50	0.17	45-60	126.70
289	113A Total	0.01	399.00	0.19	45-60	143.62
289	113B Total	0.01	420.70	0.19	45-60	140.23
289	115D Total	0.01	256.40	0.10	45-60	73.32
289	114B Total	0.01	411.40	0.19	45-60	143.33
289	101C1 Total	0.01	318.89	0.19	45-60	144.84
290	101C2 Total	0.01	442.20	0.16	45-60	119.45
290	107sc.A Total	0.01	437.18	0.23	45-60	173.06
290	106B Total	0.02	676.70	0.38	45-60	287.88
290	108Asc.B Total	0.01	417.50	0.13	45-60	100.81
290	105Dsc.B Total	0.01	430.30	0.14	45-60	105.97
290	Of.nr.12 101D2 Total	0.00	104.84	0.00	45-60	0.00
290	Bar Selena Total	0.00	0.00	0.00	45-60	0.00
290	SC Meremi SRL (patis Total	0.00	0.00	0.00	45-60	0.00
290	Mag.Alimentar Total	0.00	0.00	0.00	45-60	1.50
290	Unit.nr.29 Total	0.00	0.00	0.00	45-60	0.00
291	SINCOM Total	0.00	0.00	0.00	45-60	0.00
291	A.F Afiliu Total	0.00	0.00	0.00	45-60	0.00
291	Cofet.Muntenia Total	0.00	0.00	0.00	45-60	0.00
291	Cab.Stomat.bl.101D2 Total	0.00	11.98	0.01	45-60	8.02
291	fost 42 Teh-Sanitare Total	0.00	0.00	0.00	45-60	0.00
291	Mag.99 menaj Total	0.00	0.00	0.00	45-60	0.00
291	Restaurant Total	0.00	0.00	0.00	45-60	0.00
291	Fl. Malu Rosu 101D1 Total	0.00	26.08	0.00	45-60	0.00
291	Mag.alimentar 101C1 Total	0.00	8.91	0.03	45-60	20.52
291	cabinet oftalmologie Total	0.00	0.00	0.00	45-60	0.00
292	cab.med.ad.107/22 Total	0.00	22.54	0.00	45-60	0.42
292	cab.med.ped.107/21 Total	0.00	18.03	0.00	45-60	1.19
292	120A Total	0.01	343.40	0.18	45-60	137.89
292	120B Total	0.01	291.20	0.19	45-60	142.53

292	120Fsc.A Total	0.01	459.35	0.19	45-60	145.54
292	118A Total	0.02	626.10	0.47	45-60	351.90
292	118Bsc.A Total	0.01	211.20	0.09	45-60	65.38
292	118Bsc.B Total	0.01	213.00	0.15	45-60	116.64
292	118C Total	0.01	477.60	0.29	45-60	220.43
292	120Dsc.A;B Total	0.02	583.50	0.32	45-60	242.75
293	119A Total	0.02	722.50	0.39	45-60	294.67
293	119Bsc.A Total	0.01	397.80	0.16	45-60	120.05
293	119Bsc.B Total	0.01	348.20	0.25	45-60	188.61
293	119Csc.A Total	0.01	336.24	0.22	45-60	162.69
293	119Csc.B Total	0.01	405.50	0.19	45-60	141.58
293	120Esc.A Total	0.01	404.40	0.22	45-60	163.28
293	120Esc.B Total	0.01	443.90	0.19	45-60	140.95
293	120Fsc.B Total	0.01	326.65	0.23	45-60	175.67
293	121A Total	0.01	307.60	0.22	45-60	163.79
293	121Bsc.A Total	0.01	354.00	0.23	45-60	169.52
294	121Bsc.B Total	0.01	376.50	0.22	45-60	163.25
294	121C2 Total	0.01	389.60	0.28	45-60	210.26
294	122B Total	0.01	501.30	0.16	45-60	121.63
294	121Esc.A Total	0.01	262.80	0.17	45-60	128.64
294	122A Total	0.01	276.22	0.15	45-60	115.35
294	125Csc.A Total	0.01	248.10	0.14	45-60	108.79
294	125Csc.B Total	0.00	141.00	0.04	45-60	32.50
294	122Dsc.A Total	0.01	228.90	0.22	45-60	162.69
294	122Dsc.B Total	0.01	326.80	0.18	45-60	134.54
294	123Csc.A Total	0.01	370.50	0.18	45-60	135.88
295	123Dsc.A Total	0.01	339.20	0.19	45-60	139.45
295	123Dsc.B Total	0.01	376.60	0.18	45-60	138.78
295	123E Total	0.02	747.30	0.35	45-60	266.65
295	122Esc.A Total	0.01	299.06	0.14	45-60	107.70
295	124A Total	0.02	709.95	0.37	45-60	282.18
295	124Bsc.A Total	0.01	399.22	0.24	45-60	179.42
295	124F Total	0.02	679.30	0.31	45-60	231.11
295	125F Total	0.01	410.40	0.22	45-60	165.00
295	126Asc.A Total	0.01	413.10	0.26	45-60	195.12
295	126Asc.B Total	0.01	387.69	0.22	45-60	168.25
296	126Bsc.A Total	0.01	433.50	0.15	45-60	113.20
296	126Bsc.B Total	0.01	289.20	0.14	45-60	101.81
296	126C Total	0.01	442.30	0.20	45-60	151.97
296	122C1;C2 Total	0.01	239.10	0.06	45-60	46.28
296	87sc.B Total	0.01	304.34	0.17	45-60	124.84
296	121C1sc.A Total	0.01	377.00	0.20	45-60	149.81
296	125E Total	0.01	454.00	0.28	45-60	209.45
296	122F Total	0.02	583.20	0.32	45-60	242.68
296	119D Total	0.02	747.90	0.40	45-60	303.41
296	122Esc.B Total	0.01	197.54	0.14	45-60	103.30
297	120C Total	0.02	598.50	0.32	45-60	242.86
297	121D Total	0.01	345.90	0.20	45-60	147.59
297	124C Total	0.01	525.20	0.25	45-60	191.40
297	121Esc.B Total	0.01	238.73	0.20	45-60	151.05
297	121C1sc.B Total	0.01	319.00	0.13	45-60	98.00
297	123Csc.B Total	0.01	446.70	0.21	45-60	155.24
297	farmacie ap.2 bl.120A Total	0.00	0.00	0.00	45-60	0.00
297	Mag.Gen.Bl.121C2ap.3 Total	0.00	0.00	0.00	45-60	0.00
297	128Esc.A Total	0.01	234.10	0.18	45-60	139.12
297	128B Total	0.02	564.90	0.28	45-60	211.84
298	130A Total	0.02	797.30	0.38	45-60	288.80
298	130B Total	0.01	403.13	0.20	45-60	149.47

298	130Csc.A Total	0.01	206.00	0.13	45-60	97.39
298	130Csc.B Total	0.00	110.33	0.07	45-60	55.70
298	130E Total	0.01	323.90	0.16	45-60	122.37
298	131C1 Total	0.01	284.50	0.16	45-60	116.78
298	131Dsc.A Total	0.01	291.60	0.22	45-60	161.97
298	131Dsc.B Total	0.01	267.20	0.17	45-60	125.10
298	131E Total	0.01	329.25	0.17	45-60	129.95
298	132A Total	0.02	666.60	0.44	45-60	333.78
299	132B Total	0.02	605.00	0.42	45-60	314.70
299	132C Total	0.01	527.00	0.43	45-60	326.53
299	133Asc.A Total	0.01	407.90	0.19	45-60	143.36
299	133Asc.B Total	0.01	485.90	0.20	45-60	150.03
299	133B Total	0.01	498.00	0.22	45-60	162.04
299	134A Total	0.02	849.30	0.38	45-60	287.34
299	134D Total	0.02	812.70	0.42	45-60	317.65
299	128A Total	0.01	471.70	0.25	45-60	191.67
299	129Csc.A Total	0.01	459.20	0.16	45-60	123.45
299	129Csc.B Total	0.02	557.60	0.20	45-60	153.70
300	130D Total	0.01	330.56	0.19	45-60	143.68
300	129Fsc.A Total	0.01	264.70	0.15	45-60	112.94
300	129Fsc.B Total	0.01	287.80	0.17	45-60	126.60
300	131A Total	0.01	286.50	0.18	45-60	137.75
300	131B1 Total	0.01	246.10	0.18	45-60	132.75
300	131B2 Total	0.00	49.50	0.01	45-60	8.65
300	129E Total	0.01	531.70	0.24	45-60	178.23
300	129Dsc.A Total	0.01	301.47	0.13	45-60	99.34
300	128Esc.B Total	0.01	349.70	0.26	45-60	194.02
300	134C Total	0.02	620.90	0.36	45-60	272.54
301	128D Total	0.01	497.30	0.22	45-60	166.26
301	129Dsc.B Total	0.01	426.60	0.21	45-60	157.25
301	12 Librarie bl.130C Total	0.00	44.86	0.00	45-60	0.00
301	Anexa sticle nr.3/130E Total	0.00	0.00	0.00	45-60	0.00
301	bloc 128F Total	0.01	423.59	0.85	45-60	637.08
301	bloc 129A Total	0.01	538.17	0.35	45-60	265.63
301	cantina Total	0.01	187.97	0.00	45-60	0.00
301	Unit.nr.27 Total	0.00	0.00	0.00	45-60	0.00
301	Safir Total	0.00	0.00	0.00	45-60	0.00
301	At.rep.TV 130B ap.1 Total	0.00	14.77	0.00	45-60	1.78
302	At.rep.TV 130B ap.3 Total	0.00	4.70	0.00	45-60	0.00
302	At.vinz.TV 131A/2,3 Total	0.00	0.00	0.00	45-60	0.00
302	bl.134A ap.1 Total	0.00	0.00	0.00	45-60	0.00
302	bl.134A ap.3 Total	0.00	0.00	0.00	45-60	0.00
302	mag.prod.nealim.130E Total	0.00	0.00	0.00	45-60	0.00
302	Mag.second hand 130C Total	0.00	0.00	0.00	45-60	0.00
302	cofetarie bl.130D Total	0.00	25.08	0.02	45-60	11.56
302	mag.mez.bl.131B2 ap1 Total	0.00	0.00	0.00	45-60	0.00
302	mag.Sucado 130C/B Total	0.00	0.00	0.00	45-60	0.00
302	Doly Supermarket bl.130D Total	0.00	10.26	0.00	45-60	0.00
303	139K Total	0.01	466.60	0.19	45-60	142.49
303	133C Total	0.03	1002.50	0.37	45-60	280.42
303	133D Total	0.02	548.80	0.15	45-60	115.90
303	137Gsc.A Total	0.01	504.60	0.19	45-60	145.35
303	137Gsc.B Total	0.01	479.09	0.17	45-60	125.59
303	135G Total	0.01	428.00	0.19	45-60	144.78
303	135B Total	0.01	516.40	0.17	45-60	127.44
303	135Csc.B Total	0.01	432.40	0.17	45-60	131.49
303	135D Total	0.02	909.10	0.39	45-60	296.59
303	135E Total	0.02	658.80	0.39	45-60	292.03

304	135F Total	0.02	739.00	0.29	45-60	220.77
304	137Fsc.A Total	0.01	241.65	0.10	45-60	74.41
304	138F Total	0.01	405.50	0.21	45-60	160.77
304	138Gsc.A Total	0.01	434.90	0.21	45-60	161.74
304	138Gsc.B Total	0.01	444.30	0.23	45-60	175.63
304	139Asc.A Total	0.01	422.30	0.20	45-60	149.64
304	139Asc.B Total	0.01	391.00	0.20	45-60	150.99
304	139E Total	0.00	165.88	0.16	45-60	122.02
304	139D Total	0.02	701.80	0.29	45-60	215.91
304	139Fsc.A Total	0.01	394.10	0.18	45-60	136.42
305	139H sc.A Total	0.01	234.68	0.29	45-60	219.83
305	139J Total	0.02	858.20	0.40	45-60	297.52
305	140A Total	0.02	554.20	0.22	45-60	163.09
305	140B Total	0.01	239.10	0.19	45-60	141.98
305	140C Total	0.02	566.70	0.23	45-60	169.98
305	140D Total	0.01	404.00	0.23	45-60	175.90
305	140E Total	0.01	371.00	0.20	45-60	149.79
305	140Fsc.A Total	0.01	287.70	0.17	45-60	129.09
305	140Fsc.B Total	0.00	152.10	0.13	45-60	95.93
305	140G Total	0.01	261.40	0.20	45-60	147.66
306	140Hsc.A Total	0.01	197.20	0.14	45-60	103.92
306	140Hsc.B Total	0.01	286.20	0.16	45-60	122.13
306	135Asc.A Total	0.01	254.70	0.16	45-60	121.41
306	133F Total	0.02	601.40	0.27	45-60	200.22
306	137A Total	0.02	753.32	0.36	45-60	269.62
306	133Hsc.A Total	0.01	332.30	0.09	45-60	66.65
306	133Hsc.B Total	0.01	409.30	0.20	45-60	147.14
306	133I Total	0.01	235.87	0.07	45-60	52.19
306	135Asc.B Total	0.01	315.20	0.22	45-60	164.24
306	138B1 Total	0.01	482.03	0.17	45-60	129.66
307	138B2 Total	0.01	509.70	0.16	45-60	117.79
307	138Csc.A Total	0.01	319.80	0.14	45-60	102.68
307	138Csc.B Total	0.01	394.81	0.15	45-60	112.80
307	138Esc.A Total	0.01	418.80	0.21	45-60	157.47
307	138Esc.B Total	0.01	449.50	0.23	45-60	170.24
307	138A Total	0.02	703.60	0.26	45-60	198.57
307	138Dsc.A Total	0.01	449.20	0.18	45-60	138.24
307	138Dsc.B Total	0.00	166.40	0.07	45-60	53.93
307	139Fsc.B Total	0.01	381.80	0.21	45-60	157.88
307	139Bsc.B Total	0.01	222.02	0.08	45-60	63.89
308	139C Total	0.01	372.20	0.20	45-60	153.37
308	135Csc.A Total	0.01	253.72	0.08	45-60	60.82
308	139I Total	0.01	486.50	0.21	45-60	155.17
308	139Bsc.A Total	0.01	421.58	0.19	45-60	143.99
308	139G Total	0.02	708.70	0.42	45-60	313.74
308	2A1 Total	0.01	341.09	0.16	45-60	118.34
308	2B Total	0.00	140.25	0.02	45-60	18.42
308	2C Total	0.02	893.90	0.37	45-60	275.92
308	3H2 Total	0.01	357.48	0.07	45-60	54.53
308	1F1 Total	0.01	377.05	0.11	45-60	81.48
309	1F2 Total	0.01	417.25	0.15	45-60	116.15
309	1J1 Total	0.01	546.78	0.16	45-60	120.65
309	1J2 Total	0.01	277.01	0.15	45-60	111.80
309	10C Total	0.03	1063.04	0.34	45-60	258.08
309	10D Total	0.03	1000.49	0.36	45-60	267.58
309	10E1 Total	0.02	654.53	0.12	45-60	91.89
309	10E2 Total	0.01	341.59	0.09	45-60	71.40
309	3D1 Total	0.03	1071.27	0.30	45-60	228.78

309	3C1 Total	0.01	535.62	0.13	45-60	100.09
309	3C2 Total	0.03	916.51	0.36	45-60	273.29
310	3B Total	0.01	508.76	0.25	45-60	187.75
310	3D2 Total	0.03	933.62	0.27	45-60	202.91
310	1A Total	0.02	727.03	0.25	45-60	184.55
310	1B Total	0.02	817.32	0.37	45-60	282.21
310	2E1 Total	0.01	481.17	0.11	45-60	83.94
310	2E2 Total	0.01	526.43	0.15	45-60	116.27
310	2H1 Total	0.01	344.11	0.08	45-60	59.57
310	3G Total	0.00	179.56	0.08	45-60	60.04
310	3K Total	0.00	98.96	0.05	45-60	39.40
310	3H1 Total	0.01	373.94	0.11	45-60	83.92
311	3A Total	0.01	199.40	0.02	45-60	12.78
311	2A2 Total	0.01	237.36	0.12	45-60	90.07
311	1E Total	0.02	896.56	0.28	45-60	214.28
311	1C Total	0.01	470.08	0.14	45-60	102.95
311	1D Total	0.02	662.76	0.27	45-60	204.87
311	1G Total	0.01	380.13	0.12	45-60	90.00
311	2D Total	0.01	510.53	0.30	45-60	228.91
311	3J Total	0.01	310.22	0.15	45-60	109.91
311	casa part.Traian 1 bis Total	0.00	0.00	0.01	45-60	6.69
311	Bloc 2C ap.2 Total	0.00	22.24	0.00	45-60	1.32
312	Bloc 2C ap.3 Total	0.00	41.70	0.00	45-60	0.34
312	4A Total	0.02	752.16	0.43	45-60	326.55
312	4B Total	0.01	373.48	0.27	45-60	201.57
312	4C Total	0.01	496.60	0.27	45-60	206.86
312	4Dsc.A Total	0.01	328.06	0.21	45-60	156.77
312	4E Total	0.01	288.48	0.26	45-60	192.93
312	4F Total	0.01	366.58	0.21	45-60	155.75
312	4H Total	0.01	362.30	0.13	45-60	97.53
312	4I Total	0.01	266.38	0.22	45-60	162.21
312	4J Total	0.01	391.82	0.30	45-60	225.96
313	cab.med.bl.4F/3 Total	0.00	0.00	0.00	45-60	0.00
313	cab.med.ad.bl.4B ap.3 Total	0.00	23.72	0.00	45-60	2.34
313	sediu bl.4C ap.2 Total	0.00	0.00	0.00	45-60	0.00
313	150A Total	0.02	617.31	0.35	45-60	264.66
313	150B Total	0.01	472.80	0.23	45-60	172.27
313	150C Total	0.01	327.50	0.29	45-60	220.36
313	150D Total	0.01	273.20	0.15	45-60	110.68
313	150E Total	0.03	1075.90	0.44	45-60	328.25
313	150F Total	0.02	556.90	0.27	45-60	201.05
313	150G Total	0.01	339.69	0.11	45-60	86.09
314	150H Total	0.01	529.00	0.21	45-60	161.36
314	150J Total	0.01	495.60	0.19	45-60	143.70
314	150K Total	0.01	288.10	0.23	45-60	173.14
314	150L Total	0.01	382.46	0.25	45-60	189.33
314	151Bsc.A Total	0.01	211.00	0.14	45-60	107.85
314	152Asc.A Total	0.01	357.88	0.24	45-60	179.98
314	152G Total	0.02	603.50	0.44	45-60	328.70
314	152F Total	0.01	390.99	0.19	45-60	145.99
314	152H Total	0.01	519.40	0.23	45-60	176.47
314	152I Total	0.01	341.30	0.26	45-60	195.41
315	152J Total	0.01	430.70	0.23	45-60	174.58
315	153B Total	0.01	345.23	0.17	45-60	128.05
315	156B Total	0.01	418.80	0.21	45-60	161.43
315	156C Total	0.01	243.77	0.07	45-60	53.30
315	156D Total	0.01	539.80	0.21	45-60	160.83
315	156Esc.A Total	0.01	433.30	0.23	45-60	176.62

315	156Esc.B Total	0.01	422.60	0.19	45-60	144.21
315	156F Total	0.01	342.10	0.08	45-60	57.97
315	156G Total	0.01	508.70	0.18	45-60	132.63
315	156H Total	0.01	444.60	0.26	45-60	198.56
316	156J Total	0.01	461.70	0.25	45-60	190.99
316	152E Total	0.02	569.14	0.25	45-60	187.43
316	152C Total	0.01	512.28	0.29	45-60	217.07
316	152K Total	0.01	432.00	0.22	45-60	164.34
316	151A Total	0.02	671.81	0.27	45-60	202.01
316	153Asc.A Total	0.01	241.30	0.09	45-60	71.10
316	153Asc.B Total	0.01	372.10	0.18	45-60	132.88
316	152B Total	0.01	343.90	0.16	45-60	118.68
316	154Hsc.A+B Total	0.03	1204.40	0.41	45-60	306.61
316	156Isc.A Total	0.01	456.20	0.17	45-60	127.20
317	156Isc.B Total	0.01	377.00	0.20	45-60	151.96
317	156A Total	0.02	548.40	0.22	45-60	162.11
317	154A Total	0.01	440.72	0.27	45-60	200.51
317	154C Total	0.01	382.56	0.13	45-60	100.34
317	151Bsc.B Total	0.01	429.60	0.18	45-60	139.04
317	151D Total	0.03	926.50	0.37	45-60	280.76
317	151C Total	0.03	989.00	0.43	45-60	325.17
317	154B Total	0.01	492.99	0.22	45-60	166.18
317	155A Total	0.01	458.00	0.23	45-60	173.02
317	155B Total	0.01	438.50	0.16	45-60	120.64
318	154Gsc.B Total	0.01	450.62	0.17	45-60	130.17
318	153Csc.B Total	0.01	318.48	0.10	45-60	74.59
318	154Fsc.B Total	0.02	592.24	0.22	45-60	169.38
318	154E Total	0.01	525.17	0.18	45-60	137.98
318	154Gsc.A Total	0.01	319.18	0.10	45-60	74.80
318	154D Total	0.01	475.83	0.19	45-60	142.01
318	153Csc.A Total	0.01	354.33	0.14	45-60	109.11
318	155C Total	0.00	138.60	0.11	45-60	82.51
318	154Fsc.A Total	0.01	313.86	0.13	45-60	100.22
318	152D Total	0.01	434.52	0.23	45-60	172.33
319	176Asc.B Total	0.01	377.43	0.23	45-60	169.63
319	cab.med.ad.bl.156C/1 Total	0.00	29.55	0.00	45-60	0.04
319	cab.med.ped.156C/2 Total	0.00	34.47	0.00	45-60	0.64
319	Anexe,Sala sport Total	0.00	0.00	0.01	45-60	5.60
319	Camin B.part,et.1,2 Total	0.00	0.00	0.07	45-60	56.26
319	Camin Fete Total	0.00	0.00	0.37	45-60	280.51
319	Cantina Total	0.00	0.00	0.11	45-60	83.92
319	Liceu Total	0.00	0.00	0.00	45-60	0.76
319	Camin Baieti 2 Total	0.00	0.00	0.00	45-60	0.00
319	Camin Fete 1 Total	0.00	0.00	0.43	45-60	322.49
320	Liceul nr.5 Total	0.00	0.00	0.00	45-60	0.00
320	Minerva Moda Lux et2 Total	0.00	0.00	0.00	45-60	0.00
320	Centru Rec. Singe Total	0.01	418.45	0.04	45-60	30.45
320	Sediu serv.ambulanta Total	0.02	902.41	0.21	45-60	154.92
320	Gradinita nr.51 2 Total	0.00	0.00	0.01	45-60	7.62
320	13Esc.B Total	0.01	407.10	0.20	45-60	151.05
320	A6sc.C Total	0.01	279.04	0.13	45-60	95.69
320	6Asc.B Total	0.01	522.86	0.28	45-60	210.44
320	6Bsc.B Total	0.01	339.39	0.10	45-60	73.79
320	cab.endocrinologie Total	0.00	0.00	0.00	45-60	0.00
321	Magazin Bl.8D Total	0.00	38.48	0.00	45-60	0.00
321	SC LI-GI SRL Bl.15C Total	0.00	55.22	0.00	45-60	0.00
321	Magazin Bl.10G3 Total	0.00	32.39	0.00	45-60	0.00
321	51Esc.A Total	0.01	342.91	0.20	45-60	150.60

321	160Asc.B Total	0.01	375.56	0.21	45-60	158.77
321	160Bsc.A Total	0.01	394.46	0.18	45-60	136.01
321	160Bsc.B Total	0.01	411.78	0.17	45-60	129.48
321	50sc.B Total	0.01	423.68	0.21	45-60	155.78
321	40sc.CDE Total	0.03	1260.84	0.58	45-60	436.93
321	1 Picadily sc.B Total	0.01	369.79	0.11	45-60	84.52
322	46Asc.CD Total	0.02	786.06	0.31	45-60	236.10
322	37sc.ABC Total	0.03	1160.45	0.45	45-60	337.91
322	120sc.CD Total	0.03	1065.53	0.39	45-60	297.12
322	122sc.EFG Total	0.03	1137.16	0.49	45-60	370.81
322	7sc.C Total	0.01	352.31	0.21	45-60	154.62
322	7sc.B Total	0.01	408.38	0.12	45-60	90.03
322	67B Total	0.01	285.79	0.20	45-60	147.24
322	132sc.CD Total	0.02	860.25	0.27	45-60	202.44
322	117sc.CDE Total	0.03	992.18	0.39	45-60	294.01
322	mag.22(State)bl.4B Total	0.00	27.78	0.00	45-60	0.00
323	41sc.B Total	0.01	269.59	0.21	45-60	157.41
323	22sc.B Total	0.01	277.94	0.22	45-60	168.45
323	58sc.B Total	0.01	281.86	0.17	45-60	129.30
323	7Gsc.B Total	0.01	479.73	0.17	45-60	131.78
323	113sc.B Total	0.01	382.93	0.18	45-60	132.06
323	113sc.D Total	0.01	318.18	0.16	45-60	119.18
323	124sc.B Total	0.01	334.85	0.20	45-60	152.16
323	124Asc.B Total	0.01	310.50	0.19	45-60	146.75
323	169sc.C Total	0.01	260.49	0.17	45-60	129.22
323	169sc.D Total	0.01	274.70	0.21	45-60	157.46
324	cab.med.ad.bl.4B/3 Total	0.00	0.00	0.00	45-60	1.75
324	10Fsc.B Total	0.01	340.63	0.21	45-60	158.37
324	sala curs Total	0.00	0.00	0.00	45-60	0.00
324	Arhiva palat culturii Total	0.01	283.79	0.01	45-60	6.66
324	Sali de judecata P.Culturii Total	0.05	1796.21	0.00	45-60	0.00
324	40sc.B Total	0.01	331.30	0.25	45-60	191.70
324	71sc.B Total	0.01	351.36	0.12	45-60	86.75
324	magazin desf. Total	0.00	6.44	0.00	45-60	0.79
324	Complex Nord Etaj 1 Total	0.00	0.00	0.00	45-60	0.00
324	A2sc.B Total	0.01	315.19	0.14	45-60	109.05
325	A2sc.C Total	0.01	328.46	0.09	45-60	71.47
325	A2sc.D Total	0.01	366.99	0.17	45-60	131.56
325	Policlinica Cina Corp B Total	0.01	432.43	0.04	45-60	28.87
325	11Fsc.B Total	0.01	296.65	0.16	45-60	121.54
325	12Dsc.B Total	0.01	426.91	0.19	45-60	146.83
325	G12sc.B Total	0.02	547.83	0.18	45-60	135.97
325	G14sc.B Total	0.01	414.37	0.21	45-60	157.33
325	G14sc.CD Total	0.02	861.35	0.34	45-60	254.21
325	G16sc.B Total	0.01	434.49	0.18	45-60	133.01
325	A6sc.B Total	0.01	290.96	0.13	45-60	95.83
326	14sc.A Total	0.01	275.74	0.23	45-60	172.75
326	5sc.B Total	0.01	346.85	0.19	45-60	141.88
326	153sc.G Total	0.01	276.63	0.34	45-60	256.19
326	A2sc.E Total	0.01	219.22	0.17	45-60	125.89
326	A2sc.F Total	0.01	439.06	0.16	45-60	123.03
326	16Esc.B Total	0.01	350.36	0.18	45-60	136.10
326	21A2 Total	0.01	377.84	0.24	45-60	178.10
326	21B2 Total	0.01	439.96	0.23	45-60	169.57
326	Unit.9 Dalia Total	0.00	0.00	0.00	45-60	0.00
326	4Dsc.B Total	0.01	226.79	0.11	45-60	86.43
327	4D sc.B Total	0.00	90.80	0.07	45-60	51.60
327	Bloc 2D ap.3 Total	0.00	27.67	0.00	45-60	1.74

327	87sc.B Total	0.01	509.22	0.25	45-60	190.75
327	Mag.Conf.bl.5C2 Total	0.00	0.00	0.00	45-60	0.00
327	82sc.B Total	0.01	378.25	0.22	45-60	165.94
327	84sc.B Total	0.01	421.24	0.26	45-60	196.09
327	89sc.B Total	0.01	414.59	0.23	45-60	172.09
327	17sc.B Total	0.01	316.13	0.18	45-60	138.56
327	23sc.B Total	0.01	425.85	0.27	45-60	204.66
327	45sc.B Total	0.01	325.54	0.19	45-60	143.35
328	39sc.B Total	0.02	636.54	0.40	45-60	301.68
328	154Asc.B Total	0.01	321.61	0.22	45-60	162.20
328	5Ksc.B Total	0.01	225.20	0.18	45-60	138.14
328	5Lsc.B Total	0.01	347.71	0.22	45-60	164.86
328	5Msc.B Total	0.01	302.45	0.21	45-60	155.17
328	7A1sc.B Total	0.01	503.64	0.17	45-60	128.35
328	7Bsc.B Total	0.01	493.00	0.24	45-60	182.93
328	7Csc.B Total	0.01	451.90	0.12	45-60	88.59
328	86 Total	0.02	888.76	0.49	45-60	365.95
328	sediu camin 2 Total	0.00	0.00	0.01	45-60	10.80
329	F4sc.B Total	0.02	710.18	0.51	45-60	380.35
329	102D Total	0.02	614.73	0.43	45-60	322.65
329	137Fsc.B Total	0.01	301.43	0.18	45-60	133.86
329	9Asc.B Total	0.01	408.62	0.15	45-60	115.78
329	12Dsc.B Total	0.00	0.00	0.18	45-60	138.01
329	47sc.B Total	0.01	369.31	0.16	45-60	120.05
329	48sc.B Total	0.01	336.09	0.16	45-60	122.66
329	55sc.B Total	0.01	319.25	0.23	45-60	169.61
329	56sc.B Total	0.01	354.55	0.21	45-60	156.91
329	57sc.B Total	0.01	316.46	0.21	45-60	157.06
330	65sc.B Total	0.01	373.16	0.19	45-60	145.77
330	68sc.B Total	0.01	360.45	0.16	45-60	122.94
330	mag.al.bl.152A/B/22 Total	0.00	12.52	0.00	45-60	0.83
330	58sc.B Total	0.01	264.05	0.15	45-60	112.10
330	55Dsc.B Total	0.01	319.86	0.18	45-60	134.14
330	Magazin Bl.31A Total	0.00	20.87	0.00	45-60	0.00
330	Magazin Bl.31 B Total	0.00	0.00	0.00	45-60	1.51
330	153sc.E Total	0.01	293.19	0.21	45-60	159.96
330	Sediu bl.1/39 Total	0.00	0.00	0.00	45-60	0.58
330	B2sc.C Total	0.01	347.29	0.14	45-60	102.88
331	B1sc.B Total	0.01	391.92	0.12	45-60	87.65
331	B1sc.C Total	0.01	288.35	0.09	45-60	68.91
331	B1sc.D Total	0.01	303.75	0.09	45-60	65.60
331	B1sc.E Total	0.01	354.61	0.12	45-60	93.84
331	B1sc.F Total	0.01	341.07	0.11	45-60	82.36
331	B1sc.G Total	0.01	338.15	0.21	45-60	161.55
331	B1sc.H Total	0.01	343.48	0.11	45-60	85.87
331	B3sc.B Total	0.01	322.40	0.13	45-60	100.52
331	C1sc.B Total	0.01	273.86	0.12	45-60	92.04
331	C1sc.C Total	0.01	284.34	0.09	45-60	71.13
332	C1sc.D Total	0.01	314.90	0.12	45-60	87.45
332	C2sc.B Total	0.01	296.33	0.11	45-60	79.73
332	C2sc.C Total	0.01	251.30	0.10	45-60	72.29
332	C2sc.D Total	0.01	347.12	0.16	45-60	118.12
332	C3sc.B Total	0.01	236.98	0.17	45-60	128.97
332	C3sc.C Total	0.01	258.34	0.10	45-60	77.22
332	C3sc.D Total	0.01	358.59	0.11	45-60	85.59
332	D3sc.B Total	0.01	385.60	0.14	45-60	102.10
332	D3sc.C Total	0.01	303.83	0.17	45-60	128.64
332	D3sc.D Total	0.01	398.91	0.15	45-60	114.02

333	D3sc.E ap71-72 Total	0.01	222.14	0.18	45-60	136.87
333	D3sc.F Total	0.01	350.01	0.12	45-60	93.26
333	D3sc.G Total	0.01	302.58	0.16	45-60	121.39
333	D3sc.H Total	0.01	259.77	0.13	45-60	96.77
333	D3sc.I Total	0.01	245.99	0.14	45-60	107.16
333	D3sc.J Total	0.01	301.59	0.10	45-60	72.48
333	D3sc.K Total	0.01	314.72	0.15	45-60	110.85
333	18 Duroflex stanga Total	0.00	0.00	0.00	45-60	0.00
333	Omnia Junior racord separat Total	0.00	50.77	0.00	45-60	3.02
333	152B Total	0.01	382.29	0.15	45-60	115.88
334	181Bsc.B Total	0.01	411.17	0.23	45-60	170.71
334	sediu partid Total	0.00	0.00	0.00	45-60	1.12
334	202Asc.ABCD Total	0.04	1278.01	0.59	45-60	447.49
334	8Csc.B Total	0.01	516.83	0.19	45-60	146.51
334	205Bsc.CD Total	0.02	629.72	0.19	45-60	142.38
334	205Csc.EF Total	0.01	530.84	0.24	45-60	181.58
334	biblioteca 150L ap.3 Total	0.00	21.73	0.00	45-60	0.00
334	cab.med.bl.12B ap.3 Total	0.00	0.00	0.00	45-60	0.00
334	Farmacie bl.5/A/1 Total	0.00	0.00	0.00	45-60	0.00
334	2H2 Total	0.01	330.88	0.10	45-60	74.19
335	cab.med.ped.107/21 Total	0.00	0.00	0.00	45-60	2.07
335	mag.al.152A/B/22 Total	0.00	0.00	0.00	45-60	0.98
335	Cab. stomat. Bl.4B2 Total	0.00	0.00	0.00	45-60	1.50
335	Adelfos bir. J5 ap.3 Total	0.00	0.00	0.00	45-60	0.00
335	Igiena 1 Lido Total	0.00	0.00	0.00	45-60	0.00
335	As.Vanat.Pescari Total	0.00	0.00	0.00	45-60	0.40
335	cab.med.ad.107/22 Total	0.00	0.00	0.00	45-60	0.50
335	farmacie ap.2 bl.120A Total	0.00	0.00	0.00	45-60	0.00
335	birou bl.150A ap.34 Total	0.00	0.00	0.00	45-60	2.58
335	cab.med.ad.bl.156C/1 Total	0.00	0.00	0.00	45-60	0.75
336	Bloc 2C ap.2 Total	0.00	0.00	0.00	45-60	2.15
336	sediu bl.3B ap.1 Total	0.00	0.00	0.00	45-60	0.95
336	cab.med.bl.12B ap.3 Total	0.00	0.00	0.00	45-60	0.00
336	cab.med.ad.bl.163C/1 Total	0.00	0.00	0.00	45-60	0.84
336	152Asc.B Total	0.01	363.60	0.21	45-60	158.48
336	Disp.med.bl.112/1 Total	0.00	0.00	0.00	45-60	0.33
336	Farmacie bl.118/14 Total	0.00	0.00	0.00	45-60	0.04
336	S.I.F.Muntenia 33G Total	0.00	0.00	0.01	45-60	3.98
336	S.I.F.Muntenia 33H Total	0.00	0.00	0.00	45-60	0.00
336	85sc.D Total	0.01	309.80	0.10	45-60	74.56
337	At.rep.TV 130B ap.3 Total	0.00	0.00	0.00	45-60	0.00
337	SC Victor Uleia SRL Total	0.00	26.35	0.00	45-60	0.00
337	SC Roster SRL Total	0.00	23.72	0.00	45-60	0.00
337	scoala 10 corp B Total	0.01	374.96	0.00	45-60	0.00
337	55F Total	0.01	422.91	0.23	45-60	172.38
337	55G Total	0.01	466.02	0.29	45-60	219.41
337	56F Total	0.01	417.95	0.20	45-60	152.17
337	cab.med.ad.bl.E8/2 Total	0.00	0.00	0.00	45-60	1.09
337	Restaurant Bl.17A Total	0.00	0.00	0.00	45-60	2.50
337	85 Total	0.02	708.48	0.54	45-60	409.48
338	202Bsc.EFG Total	0.03	1122.60	0.44	45-60	329.45
338	birou tehnic Bl.7/11 Total	0.00	0.00	0.00	45-60	0.36
338	43sc.B Total	0.01	392.61	0.21	45-60	154.48
338	102sc.CD Total	0.03	973.33	0.47	45-60	354.20
338	cab.med.bl.34A1 ap.1 Total	0.00	0.00	0.00	45-60	1.34
338	1sc.B Total	0.01	437.59	0.11	45-60	84.59
338	21sc.A Total	0.01	482.03	0.16	45-60	120.79
338	21sc.B Total	0.01	461.70	0.17	45-60	128.94

338	magazin bloc D6 parter Total	0.00	23.34	0.00	45-60	0.00
338	Magazin bl.34D2/2 1rc Total	0.00	0.00	0.00	45-60	0.66
339	A7sc.B Total	0.01	273.47	0.13	45-60	99.91
339	A7sc.C Total	0.01	291.21	0.14	45-60	101.84
339	A7sc.D Total	0.01	347.99	0.13	45-60	101.30
339	A9sc.B Total	0.01	361.14	0.19	45-60	141.88
339	A9sc.C Total	0.01	342.67	0.15	45-60	112.78
339	A9sc.D Total	0.01	381.14	0.14	45-60	107.89
339	A10sc.C Total	0.01	324.72	0.17	45-60	126.94
339	A10sc.D Total	0.01	416.04	0.17	45-60	129.70
339	sediu 103B ap.48 Total	0.00	0.00	0.00	45-60	0.00
339	sediu bl.131 C1 ap.2 Total	0.00	0.00	0.00	45-60	0.00
340	sediu bl.131 E ap.1 Total	0.00	0.00	0.00	45-60	0.00
340	casa amanet bl.9sc.A Total	0.00	25.07	0.00	45-60	0.20
340	Sediu bl.1 ap.39 Total	0.00	0.00	0.00	45-60	0.66
340	Sp.com.parter K9 Total	0.00	0.00	0.00	45-60	0.00
340	J4 Total	0.02	691.00	0.37	45-60	275.72
340	Dir Telecom Oficiul 9 K10 Total	0.00	63.43	0.00	45-60	0.00
340	RADEF PATRIA CCVest DE Total	0.00	0.00	0.00	45-60	0.00
340	Dispensar bl.202 ap4 Total	0.00	0.00	0.00	45-60	1.38
340	12F sc.B Total	0.01	322.84	0.21	45-60	157.25
340	Bl.Garsoniere Total	0.03	921.54	0.85	45-60	642.07
341	Bloc 2 sc.B ap.80 Total	0.00	10.05	0.00	45-60	0.00
341	4Dsc.B Total	0.01	358.93	0.13	45-60	95.53
341	Corp A 55 Total	0.00	34.25	0.00	45-60	0.00
341	Cab.Med.bl.35A1 ap.3 Total	0.00	48.18	0.00	45-60	0.00
341	A18scB Total	0.01	345.67	0.10	45-60	78.11
341	D Pasaj cs Total	0.00	13.71	0.00	45-60	0.00
341	sediu sucursala Total	0.00	90.20	0.01	45-60	5.45
341	CN.Unit.29-35 A7sc.A Total	0.00	63.35	0.00	45-60	0.00
341	Igiena 2 Frizerie A7sc.A Total	0.00	6.90	0.00	45-60	0.00
341	CEC.Ploiesti B1 Total	0.00	0.00	0.00	45-60	2.50
342	Bloc 2 Total	0.02	794.27	0.00	45-60	0.00
342	142scA Total	0.01	367.95	0.11	45-60	80.47
342	Fost Lab.STUPII Total	0.00	33.49	0.00	45-60	0.00
342	SC A.C.I. XXI SA Total	0.00	0.00	0.00	45-60	0.00
342	Bloc gars.CONSTIL Total	0.00	159.69	0.00	45-60	0.00
342	Bloc Garsoniere Total	0.02	581.97	0.41	45-60	306.29
342	camin UZUC ag.ec. Total	0.00	39.38	0.00	45-60	0.00
342	camin nr.1 UZUC Total	0.02	873.59	1.33	45-60	1004.77
342	sp.com.racord separat Total	0.00	58.70	0.00	45-60	0.81
342	Parohia Total	0.00	0.00	0.00	45-60	0.00
343	Cab.Med.bl.35A1 ap.3 Total	0.00	0.00	0.01	45-60	4.22
343	sediu bl.26 ap.25 Total	0.00	23.37	0.00	45-60	0.00
343	mag.confectii bl.15B1 Total	0.00	52.80	0.00	45-60	0.00
343	128sc.B Total	0.01	391.93	0.26	45-60	196.64
343	Oficiul nr.3 fara co Total	0.02	724.69	0.00	45-60	0.00
343	frizerie bl.8D Total	0.00	0.00	0.00	45-60	0.00
343	Pct.lucru bl.27A/4 Total	0.00	16.10	0.00	45-60	0.00
343	Mercur AMRO UnireaE Total	0.00	0.00	0.00	45-60	2.60
343	Modern 39 Coafor K4 sc.B Total	0.00	10.94	0.02	45-60	14.01
343	39 Coafor Total	0.00	0.00	0.00	45-60	1.53
344	cab.coafor bl.H7 ap.1 Total	0.00	9.08	0.00	45-60	3.56
344	mag.Giamico-Fl.bl.4B Total	0.00	11.11	0.00	45-60	0.00
344	mag.part.bl.4A Total	0.00	5.49	0.00	45-60	0.00
344	SC Magnolia SRL bl.16A Total	0.00	9.62	0.00	45-60	0.00
344	SC ANDIRO SRL bl.16B2 Total	0.00	0.00	0.00	45-60	0.00
344	cab.coafor bl.H7 ap.1 Total	0.00	0.00	0.00	45-60	0.95

344	155 Autoservire 37G Total	0.00	0.00	0.00	45-60	0.00
344	181Asc.A Total	0.01	302.24	0.14	45-60	108.83
344	Bl.45F1,Ap.20 Total	0.00	19.81	0.00	45-60	0.00
344	21sc.D Total	0.01	537.25	0.26	45-60	193.86
345	141Gsc.B Total	0.00	0.00	0.19	45-60	144.85
345	181Bsc.D Total	0.01	303.77	0.18	45-60	136.67
345	cabinet Total	0.00	0.00	0.00	45-60	0.00
345	magazin Total	0.00	0.00	0.00	45-60	0.00
345	casa schimb valutar Total	0.00	11.39	0.00	45-60	2.27
345	lab.cof.-patis.87/B Total	0.00	0.00	0.03	45-60	21.71
345	124Bsc.B Total	0.01	382.91	0.20	45-60	149.38
345	Dunarea Leasing ap.15 A7Etaje Total	0.00	0.00	0.00	45-60	0.99
345	cab.med.ad.bl.4B/3 Total	0.00	0.00	0.00	45-60	1.67
345	Teleprec 80 Mec.Fina PicadiliB Total	0.00	0.00	0.00	45-60	0.87
346	34F ap.14 protocol Total	0.00	0.00	0.00	45-60	0.00
346	lab.cof.-patis.87/ B Total	0.00	0.00	0.06	45-60	48.69
346	Mag.Alim.bl.21/B/30 Total	0.00	9.86	0.05	45-60	35.29
346	Comisiile Total	0.00	109.66	0.00	45-60	0.00
346	Garaj Total	0.00	82.19	0.00	45-60	0.00
346	Sala 500 locuri Total	0.01	192.63	0.00	45-60	0.00
346	Sala 200 locuri Total	0.00	120.73	0.00	45-60	0.00
346	10B Total	0.01	300.46	0.00	45-60	0.00
346	PROP.SC PANIMAR- CONS. Total	0.00	0.00	0.00	45-60	0.00
346	MAGAZIN BL.23 AP.24 Total	0.00	18.51	0.00	45-60	1.11
347	Mag.Alim.bl.21/B/30 Total	0.00	0.00	0.05	45-60	38.90
347	Ag.Imobiliara bl.60,ap.6 Total	0.00	0.00	0.00	45-60	0.00
347	Magazin bl.17B Total	0.00	33.67	0.00	45-60	0.00
347	151sc.C Total	0.02	896.52	0.36	45-60	274.79
347	Bl.45F1,F2-Etaj 1 Total	0.01	269.94	0.00	45-60	0.00
347	Magazin parter bloc B1 Total	0.00	14.63	0.00	45-60	0.00
347	ap.32,bl.BEst sc C Total	0.00	0.00	0.00	45-60	2.09
347	ap.32bl.CCVest/B acc.cont.2r Total	0.00	27.85	0.00	45-60	0.00
347	Aeroterma sala 500 Total	0.00	0.00	0.00	45-60	0.00
347	Artem racord separat Total	0.01	207.98	0.00	45-60	0.00
348	72 Corp B (Pharma I.) Total	0.00	42.39	0.00	45-60	0.00
348	102sc.B Total	0.01	281.70	0.20	45-60	148.06
348	Bloc M3 Total	0.00	114.98	0.00	45-60	0.00
348	Bloc M4 Total	0.00	151.41	0.00	45-60	0.00
348	magazin parter bloc L1 Total	0.00	51.92	0.00	45-60	0.00
348	AP.32bl.CCVest/B acc.cont.2r Total	0.00	0.00	0.00	45-60	0.00
348	Bloc M1 Total	0.00	82.64	0.00	45-60	0.00
348	Gradinita 12 Bl.M1 parter Total	0.00	48.34	0.00	45-60	0.00
348	AP.95 BL.B Est Total	0.00	0.00	0.00	45-60	0.00
348	sp.com.BL.L1 parter Total	0.00	0.00	0.00	45-60	0.00
349	cabinet dentar bl.Romana Total	0.00	21.12	0.00	45-60	1.86
349	ap.3 Bl Teatru Total	0.00	25.32	0.00	45-60	0.13
349	51Dsc.AB Total	0.02	601.01	0.00	45-60	0.00
349	Mag.covoare Bl.10G2 Total	0.00	0.00	0.00	45-60	0.00
349	ap.32,bl.BEst sc C Total	0.00	0.00	0.01	45-60	5.23
349	AP.95 BL.B Est Total	0.00	0.00	0.00	45-60	0.00
349	sediu bl.14C ap.2 Total	0.00	40.30	0.00	45-60	0.00
349	Ap.101 bloc BEst sc.G Total	0.00	38.19	0.00	45-60	0.82
349	Magazin 16 bl.12C Total	0.00	44.77	0.00	45-60	2.37
349	Bloc M3 Total	0.01	222.02	0.19	45-60	145.39
350	Bloc M4 Total	0.01	328.92	0.21	45-60	157.12
350	Ap.101 bloc BEst sc.G Total	0.00	0.00	0.00	45-60	1.41
350	clinica oftalmologie 131E/2;3 Total	0.00	34.95	0.00	45-60	0.33
350	ap.5 bloc Teatru Total	0.00	20.58	0.00	45-60	0.13

350	4Esc.B Total	0.01	458.49	0.17	45-60	128.95
350	4Esc.A Total	0.01	405.59	0.16	45-60	120.16
350	27A Nichita Stanescu Total	0.04	1584.82	1.19	45-60	897.48
350	Unit.Optica Medicala Total	0.00	5.65	0.00	45-60	0.00
350	T1 Total	0.00	140.62	0.05	45-60	40.08
350	T2 Total	0.00	147.25	0.07	45-60	51.59
351	birouri bl.4/B/54 Total	0.00	0.00	0.00	45-60	0.76
351	birouri bloc B,sc.B,ap.53 Total	0.00	0.00	0.00	45-60	0.65
351	Bloc M1 Total	0.01	279.58	0.18	45-60	132.80
351	birou ap. 4 Total	0.00	0.00	0.00	45-60	0.00
351	T3 Total	0.00	154.87	0.08	45-60	60.49
351	clinica oftalmologie 131E/2;3 Total	0.00	0.00	0.00	45-60	0.61
351	7Tache Ionescu Total	0.02	576.68	0.09	45-60	69.00
351	10 Total	0.01	218.90	0.06	45-60	47.25
351	9sc.A+B Total	0.01	428.95	0.19	45-60	144.72
351	10Asc A+B Total	0.02	805.80	0.42	45-60	318.02
352	Magazin Total	0.00	17.74	0.00	45-60	0.00
352	SC Imomaris SRL bl.138 Total	0.00	9.15	0.00	45-60	0.00
352	Cabina portar Total	0.00	0.00	0.00	45-60	0.00
352	Garaj masini ambulanta Total	0.00	0.00	0.03	45-60	20.86
352	Sala intrare BL.15C Total	0.00	0.45	0.00	45-60	1.46
352	Birou 2 BL.15C Total	0.00	9.73	0.00	45-60	0.00
352	Birou 3 BL.15C Total	0.00	4.61	0.00	45-60	0.00
352	151sc.B Total	0.01	521.86	0.55	45-60	412.64
352	PF Radu Florica Elena Total	0.00	6.31	0.00	45-60	0.00
352	18sc.A Total	0.00	0.00	0.15	45-60	113.75
353	18sc.B Total	0.00	0.00	0.21	45-60	157.42
353	Micropoliclinica Bl.5A/13 Total	0.00	36.15	0.00	45-60	1.05
353	magazin Total	0.00	26.35	0.00	45-60	0.00
353	Rap Tv.Cablu racord A3 Total	0.00	34.99	0.00	45-60	0.00
353	Rap Tv.Cablu racord A4 Total	0.00	45.84	0.00	45-60	0.00
353	Sp.com.parter L2 Total	0.00	17.31	0.00	45-60	0.00
353	bloc M5 Total	0.01	385.43	0.16	45-60	120.57
353	bloc M5A Total	0.01	351.09	0.12	45-60	90.82
353	SC ROM TEAM SOLUTION SRL Total	0.00	61.74	0.00	45-60	0.00
353	Micropoliclinica Bl.5A/13 Total	0.00	0.00	0.00	45-60	3.70
354	SC Smith & Smith SRL Total	0.00	29.59	0.00	45-60	0.00
354	6Gsc.B Total	0.01	332.89	0.07	45-60	55.19
354	T4 Total	0.01	268.01	0.05	45-60	35.81
354	T5 Total	0.01	259.91	0.06	45-60	45.12
354	T6 Total	0.01	244.45	0.08	45-60	61.18
354	T7 Total	0.01	249.02	0.06	45-60	47.72
354	birouri alimentara Total	0.00	27.08	0.02	45-60	12.91
354	sediu asociatie Total	0.00	13.77	0.00	45-60	0.00
354	Birouri bL.15A Total	0.00	40.97	0.00	45-60	3.31
354	Bl.45F1 ET.2 Ap1.2 Total	0.00	0.00	0.00	45-60	0.00
355	Mag.gen.bl.130C Total	0.00	1.59	0.00	45-60	0.00
355	PF Bica Radulescu Total	0.00	12.57	0.00	45-60	0.00
355	Parter Bl.33I-K str.Valeni Total	0.00	0.00	0.00	45-60	0.67
355	birouri alimentara Total	0.00	0.00	0.01	45-60	6.40
355	Birouri bL.10F Total	0.00	123.79	0.00	45-60	0.00
355	birou bl.34D2 ap.6 Total	0.00	31.41	0.00	45-60	1.05
355	Cab.Senat.Teodor Melescanu Total	0.00	44.41	0.00	45-60	0.00
355	SC HIDRO SA PRAHOVA Total	0.00	77.84	0.00	45-60	0.00
355	SC HIDRO PRAHOVA SA Total	0.00	59.42	0.00	45-60	0.00
355	1 Picadily sc.B rac.sc.A Total	0.00	28.27	0.00	45-60	0.00
356	39Csc.A;B Total	0.02	773.47	0.00	45-60	0.00
356	RA Tudor H4 ap.3 Total	0.00	24.44	0.00	45-60	3.02

356	B.R.D. Total	0.00	0.00	0.00	45-60	0.00
356	33U2 Total	0.03	964.80	0.28	45-60	207.23
356	JOCURI MECANICE Total	0.00	4.69	0.00	45-60	0.00
356	sp.com.parter bl.H Total	0.00	8.70	0.00	45-60	0.00
356	Vlasceanu El.Viorica ap.1 Total	0.00	46.80	0.00	45-60	0.00
356	Salon Coafura bl.11B2 Total	0.00	48.04	0.00	45-60	0.00
356	bloc garsoniere Total	0.01	394.45	0.02	45-60	14.73
356	Mindrutiu Emil Ghe.casa scarii Total	0.00	12.35	0.00	45-60	0.00
357	Vlasceanu El.V.casa scarii Total	0.00	6.69	0.00	45-60	0.00
357	farm.parter bl.33S2 Total	0.00	0.00	0.00	45-60	1.06
357	sp.com.compl. Galerii Com. Total	0.00	38.91	0.00	45-60	0.00
357	MAG.DESGACERE Total	0.00	163.90	0.00	45-60	2.04
357	sali de clasa inv.particular Total	0.00	112.00	0.00	45-60	0.00
357	Dumitru Stefan Catalin Total	0.00	8.37	0.01	45-60	5.33
357	139H sc.B Total	0.01	489.00	0.00	45-60	0.00
357	birouri Total	0.00	37.18	0.00	45-60	0.00
357	bloc 5C ap.2 Total	0.00	55.63	0.00	45-60	0.00
357	MAGAZIN BL.9D1 Total	0.00	35.02	0.00	45-60	0.03
358	MAGAZIN Total	0.00	34.87	0.00	45-60	0.00
358	Magazin in afara bl.134-135 Total	0.00	30.99	0.03	45-60	19.58
358	Birouri bl.15A,usc. Total	0.00	13.09	0.00	45-60	0.00
358	Sediu Pl.Bl.Romana ap.21,27 Total	0.00	63.62	0.00	45-60	0.00
358	subsol +usc bloc Romana Total	0.00	5.40	0.00	45-60	0.00
358	bloc 5C ap.2 Total	0.00	0.00	0.00	45-60	0.66
358	birouri 32D et.I Total	0.00	2.18	0.00	45-60	0.00
358	12B Total	0.01	368.52	0.10	45-60	78.00
358	Bl.D8B ap.26 Total	0.00	38.16	0.00	45-60	0.00
358	Pimex City Bank Total	0.00	0.00	0.00	45-60	1.94
359	177A sc.C Total	0.01	446.13	0.00	45-60	0.00
359	177A sc.D Total	0.01	331.91	0.00	45-60	0.00
359	177B sc.A Total	0.01	389.44	0.00	45-60	0.00
359	177B sc.B Total	0.01	354.87	0.00	45-60	0.00
359	Cab.stomatologic bl.49,ap.42 Total	0.00	18.37	0.00	45-60	3.20
359	Magazin teh.calcul bl.8D Total	0.00	3.16	0.00	45-60	0.00
359	Magazin bl.8D Total	0.00	2.26	0.00	45-60	0.00
359	sediu ap.39 bl.Romana Total	0.00	6.29	0.00	45-60	0.00
359	cab.med.bl.12F sc.B ap.40 Total	0.00	3.40	0.00	45-60	0.20
359	Magazin bl.12C Total	0.00	17.21	0.00	45-60	0.00
360	fost.CITIBANK Total	0.00	0.00	0.00	45-60	0.00
360	sp.com.parter bl.101D1 Total	0.00	20.31	0.00	45-60	0.00
360	PARTER BL.A7ETAJE Total	0.00	28.28	0.00	45-60	0.00
360	cab. stomatologic Total	0.00	0.00	0.00	45-60	0.00
360	CAB.AV. Total	0.00	0.00	0.00	45-60	0.38
360	16B sc.A Total	0.01	220.49	0.00	45-60	0.00
360	55B Total	0.00	150.61	0.17	45-60	130.35
360	61E2 Total	0.00	125.49	0.17	45-60	130.59
360	56D Total	0.00	165.02	0.18	45-60	138.44
360	35A Total	0.00	139.52	0.00	45-60	0.00
361	35B Total	0.01	230.48	0.00	45-60	0.00
361	35D Total	0.01	220.81	0.00	45-60	0.00
361	35E Total	0.01	229.14	0.00	45-60	0.00
361	35F Total	0.01	193.91	0.00	45-60	0.00
361	35G Total	0.01	201.09	0.00	45-60	0.00
361	35I Total	0.00	154.43	0.00	45-60	0.00
361	35J Total	0.01	220.57	0.00	45-60	0.00
361	141A1 Total	0.01	222.69	0.12	45-60	88.97
361	141C2 Total	0.00	157.27	0.18	45-60	138.85
361	101B Total	0.00	0.00	0.37	45-60	278.15

362	101C Total	0.00	0.00	0.41	45-60	311.74
362	19BIS Total	0.01	490.66	0.27	45-60	203.81
362	cab.med.bl.12F sc.B ap.40 Total	0.00	0.00	0.00	45-60	0.43
362	157B sc.A+B Total	0.01	307.99	0.00	45-60	0.00
362	Magazin Crina Republicii Total	0.00	0.41	0.00	45-60	0.00
362	C1B Total	0.01	384.40	0.21	45-60	159.57
362	fost GATrading bl 32B Total	0.00	1.91	0.00	45-60	0.00
362	magazin bl.32B Total	0.00	12.56	0.00	45-60	2.94
362	SC Nicool Pet. bl.31C1 Total	0.00	11.28	0.00	45-60	0.00
362	pct lucru bl 27A,ap.4 Total	0.00	7.74	0.00	45-60	0.17
363	55AB Total	0.02	586.44	0.52	45-60	392.99
363	CAR CONSENSUS Total	0.00	3.60	0.00	45-60	0.00
363	birou senator Antonie Iorgovan Total	0.00	7.11	0.00	45-60	0.00
363	Fost bir.parlam. Apostolache Total	0.00	0.65	0.00	45-60	0.00
363	Fost bir.dep.Branza cam.66 Total	0.00	6.54	0.00	45-60	0.00
363	sp.com.bl.33C parter Total	0.00	7.17	0.00	45-60	0.00
363	fost Braserie Continental Total	0.00	0.00	0.02	45-60	12.90
363	sediu Palat Administ.etajVI Total	0.00	41.83	0.00	45-60	0.00
363	Brou parter Bl.33B2 Total	0.00	7.18	0.00	45-60	0.00
363	T8 Total	0.00	25.02	0.01	45-60	6.76
364	T9 Total	0.00	25.49	0.01	45-60	10.22
364	partial cab.med.143/3 Total	0.00	0.00	0.00	45-60	0.00
364	Sp.comercial bloc 14C parter Total	0.00	8.45	0.00	45-60	0.00
364	Dep.Branza Gabriel Total	0.00	0.42	0.00	45-60	0.00
364	Dep.Branza Gabriel cam.15 Total	0.00	10.06	0.00	45-60	0.00
364	etaj I bl. 26B Total	0.00	25.10	0.00	45-60	0.00
364	sediu Filiala Prahova Total	0.00	1.18	0.00	45-60	0.00
364	Ap.1 Bloc 138B1 Total	0.00	21.57	0.00	45-60	0.19
364	Dormitor 1 Ap.4/bl.M7 Total	0.00	1.56	0.00	45-60	0.00
364	Sediu Sindicat Total	0.00	0.00	0.00	45-60	0.00
365	bir.av.Minea 33N1 spatiu B Total	0.00	10.19	0.00	45-60	0.00
365	CHIRIASI - CASA DE MODA Total	0.00	10.16	0.00	45-60	0.00
365	SC KAS EXPERT SRL Total	0.00	1.29	0.00	45-60	0.00
365	SC LINK MARK SOFT SRL Total	0.00	1.94	0.00	45-60	0.00
365	SPITALUL DE BOLI INF. Total	0.00	161.97	0.02	45-60	11.33
365	CN MIHAI VITEAZUL PLOIESTI Total	0.04	1325.95	0.01	45-60	4.01
365	41sc.AB Total	0.00	0.00	0.08	45-60	57.95
365	Sediu Anton Pann Total	0.00	109.61	0.00	45-60	0.00
365	Magazin Bl.31 B Total	0.00	1.35	0.00	45-60	0.00
365	87sc.AB Total	0.00	131.34	0.00	45-60	0.00

ANEXA NR. 1

TABEL NR. 10_1

Art. Art. 28 şi Art. 29, alin. (1) din Caietul de Sarcini

CONSUMATORI INDUSTRIALI - AN 2020

Nr. Crt.	Denumire punct de consum	Proprietar	Constanta
1	PT 2 Republicii	Electrica	1
2	CT 23 August (CT Gh.Gr.Cantacuzino)	Electrica	1
3	PT 5 Nord	Electrica	1
4	PT 6 Nord	Electrica	1
5	PT 8 Nord	Electrica	1
6	PT 4 Centru	Electrica	1
7	PT 7 Nord	Electrica	40
8	PT 10 Nord	Electrica	30
9	PT 1 Nord	Electrica	40
10	PT 8 Centru (CT 7 Etaje)	Electrica	40
11	Creuzot PT 194	Electrica	10
12	PT 12 Republicii	Electrica	1
13	PT 7 Republicii	Electrica	1
14	Camin golire Bl. M15 (F33)	Electrica	1
15	PT 8 Republicii	Electrica	1
16	PT 6 Republicii	Electrica	1
17	PT 11 Republicii	Electrica	1
18	Camin golire langa bl. 53	Electrica	20
19	PT 16 M. Rosu	Electrica	1
20	Camin golire PT415 Bahluiului	Electrica	15
21	Camin golire langa bl. 119	Electrica	15
22	PT 9 Nord	Electrica	10
23	PT 18 M.Rosu	Electrica	1
24	PT 4 Nord	Electrica	40
25	Magistrala 6+Depou PT 193	Electrica	1
26	PT 12 Centru (CC Sud)	Electrica	1
27	PT 17 M.Rosu	Electrica	1
28	PT 2 Vest	Electrica	1
29	PT 11 M. Rosu	Electrica	1
30	PT 8 Vest	Electrica	1
31	PT 15 Cring	Electrica	1
32	PT BL. 50C	Electrica	1
33	PT 9 Vest	Electrica	1
34	PT 14 Vest	Electrica	1
35	PT 2 - 9 Mai	Electrica	1
36	PT 4 - 9 Mai	Electrica	1
37	PT 5 M. Bravu	Electrica	1
38	PT 13 Democratiei	Electrica	1
39	PT 12-23 August	Electrica	1
40	PT 3 Centru	Electrica	1
41	PT 1-23 August	Electrica	1
42	PT 113 Cablul Rominesc	Electrica	1
43	PT Spital Movila	Electrica	1

44	PT 1 M. Bravu	Electrica	1
45	PT 4 Republicii	Electrica	1
46	CT Muzicanti (18 Democratiei)	Electrica	1
47	PT 8 P. Inalt (PT 8 - 23 August)	Electrica	1
48	PT 1 M. Rosu	Electrica	1
49	PT 5 Democratiei	Electrica	1
50	PT 5 - 9 Mai	Electrica	1
51	PT 2 M. Bravu	Electrica	1
52	PT 3 M. Bravu	Electrica	1
53	PT 5 Sud	Electrica	1
54	PT 5 Vest	Electrica	1
55	PT 17 Vest	Electrica	1
56	PT 15 Vest	Electrica	1
57	CT Jianu (14 Democratiei)	Electrica	1
58	PT 3 Vest	Electrica	1
59	PT 2 M. Rosu	Electrica	1
60	PT 8 M. Rosu	Electrica	1
61	PT 4 M. Rosu	Electrica	1
62	PT 17 Centru	Electrica	1
63	PT 11 Vest	Electrica	1
64	PT 2-23 August	Electrica	1
65	Camin golire Gh. Cantacuzino	Electrica	1
66	CT Bucov	Electrica	1
67	Camin golire PT 460 Republicii	Electrica	1
68	Camin golire PT 557 Deltei	Electrica	10
69	Camin golire bl. 13	Electrica	40
70	Camin golire PT 55	Electrica	40
71	PT 10 Vest	Electrica	40
72	PT 12 Vest	Electrica	1
73	PT 1 C.Bucuresti	Electrica	1
74	PT 2 C.Bucuresti	Electrica	1
75	PT 7 Democratiei	Electrica	1
76	PT 16 Democratiei	Electrica	1
77	PT 1 Vest	Electrica	1
78	Golire camin termoficare Democratiei	Electrica	1
79	PT 1 - 9 Mai	Electrica	1
80	PT 3 - 9 Mai	Electrica	1
81	PT 9 Centru	Electrica	1
82	PT 5 I. Vacarescu	Electrica	1
83	PT 10 I. Vacarescu	Electrica	1
84	PT 6 I. Vacarescu	Electrica	1
85	PT 7 I. Vacarescu	Electrica	1
86	PT 4 Vest	Electrica	1
87	PT 6- 9 Mai	Electrica	1
88	PT 3 Sud	Electrica	1
89	PT Uzuc	Electrica	1
90	PT 5 Republicii	Electrica	1
91	PT 2 Centru	Electrica	20
92	PT 22 Vest	Electrica	1
93	PT 13 Centru (CC Vest)	Electrica	1

94	PT 6 Vest	Electrica	1
95	PT 7 Vest	Electrica	1
96	PT 16 Vest	Electrica	1
97	PT 3 M. Rosu	Electrica	1
98	PT 1 Centru	Electrica	1
99	Dispecerat Nord	Electrica	1
100	PT 2 Nord	Electrica	15
101	PT 11 Centru (CC Est)	Electrica	1
102	PT Locomotiva	Electrica	1
103	Masura energie F33Sud	Electrica	1
104	PT 7 Centru	Veolia	1
105	PT 12 Cring	Veolia	1

TABEL NR. 12

Art. 30, lit. a) din Caietul de Sarcini

VARIATIA PUTERII TERMICE AFERENTE CONSUMATORILOR DECONECTATI IN ULTIMII 5 ANI

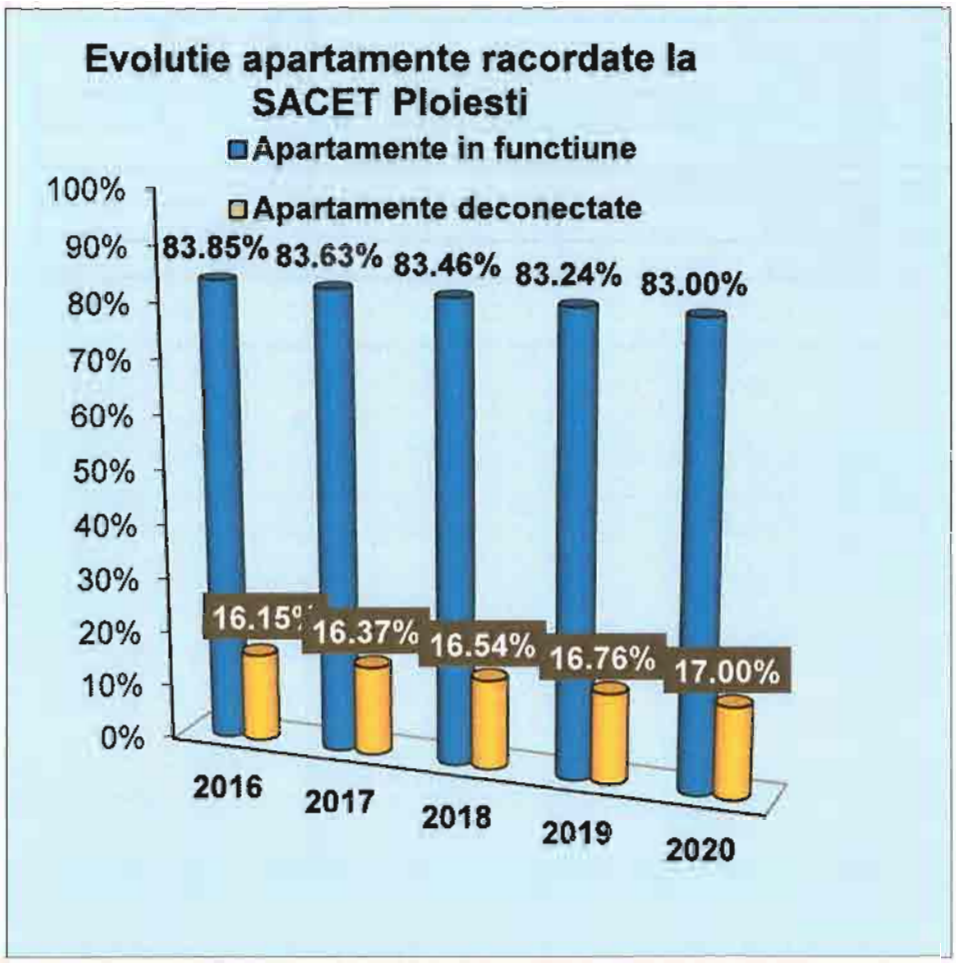

AN	Nr. Total de apartamente	Total apartamente deconectate	Nr. apartamente in functiune	Apartamente deconectate	Apartamente in functiune
	[nr]	[nr]	[nr]	[%]	[%]
2016	65248	10538	54710	16.15%	83.85%
2017	65248	10681	54567	16.37%	83.63%
2018	65248	10793	54455	16.54%	83.46%
2019	65248	10933	54315	16.76%	83.24%
2020	65333	11105	54228	17.00%	83.00%

TABEL NR. 12

Art. 30, lit. a) din Caietul de Sarcini

VARIATIA PUTERII TERMICE AFERENTE CONSUMATORILOR DECONECTATI IN ULTIMII 5 ANI

(continuare)

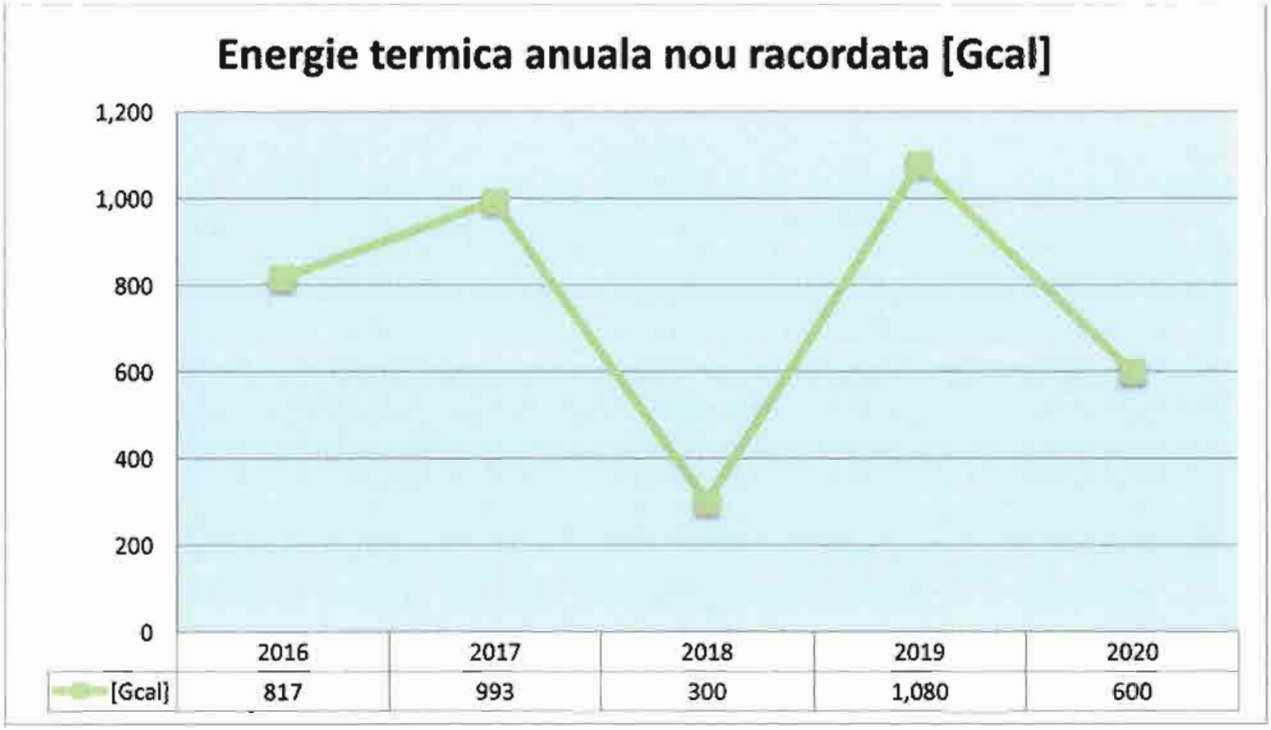

ANEXA NR.3

TABEL NR. 3

Art. 12 din Caietul de Sarcini

CARACTERISTICILE PRINCIPALE ALE SCHIMBATOARELOR DE CĂLDURĂ CET Brazi

Parametrii	Bb1-TA5	Bb2-TA5	Bb1-TA6	Bb2-TA6	BV2	BV3
Tip schimbator	Apa-abur	Apa-abur	Apa-abur	Apa-abur	Apa-abur	Apa-abur
Anul punerii în functiune	1973	1973	1974	1974	1967	1967
Anul ultimei reparatii capitale	2019	-	2003	-	2017	2018
Debit nominal	5000 t/h	5000 t/h	5000 t/h	5000 t/h	2000 t/h	2000 t/h
Suprafată schimb caldură	2380 mp	2380 mp	2380 mp	2380 mp	640 mp	640 mp
Temperatura nominală a agentului termic	200°C	250°C	200°C	250°C	280°C	280°C
Temperatura intrare apă	45°C	80°C	45°C	80°C	45°C	45°C
Presiune nominală agent termic	8bar	8bar	8bar	8bar	2.79 bar	2.79 bar
Capacitate termica de proiect	80 Gcal	80 Gcal	80 Gcal	80 Gcal	55 Gcal	55 Gcal
Capacitate termica reală	-	-	-	-	-	-
Mod de operare (bază, vârf)	bază	bază	bază	bază	bază/varf	bază/varf

TABEL NR. 13

Art. 16, alin. a) din Caietul de Sarcini

PRINCIPALELE CARACTERISTICI ALE AGREGATELOR AUXILIARE

DATE TEHNICE ALE GENERATOARELOR

Generatoarele nr. 5 și nr. 6

Tip :	TVF – 120 – 2
Putere aparenta – nominal	125000 kVA
Putere activa - nominal	100000 kW
Factor de putere	0,8
Tensiune nominala	10,5 kV
Curent nominal	6875 A
Frecventa	50 Hz
Turatie	3000 rot/min
Randament	98,4

Generator TAG:

Tip:	T 180-180 Y 3
Putere aparenta – nominala	32,1 MVA
Putere active – nominala	26,0 MW
Factor de putere	0,8
Tensiune nominala	11 kV
Curent nominal	1685 A
Frecventa	50Hz
Turatie	3000 rot/min

Generator TA 4:

Tip:	SPW 560
Putere aparenta – nominala	2625 kVA
Putere active – nominala	2100 kW
Factor de putere	0,8
Tensiune nominala	6,3kV
Curent nominal	240 A
Frecventa	50Hz
Turatie	1500 rot/min

Generator MAG:

Tip:	G3561
Putere aparenta – nominala	1109 kVA
Putere active – nominala	1031kW
Factor de putere	0,93
Tensiune nominala	400 V
Curent nominal	1600 A
Frecventa	50Hz
Turatie	1500 rot/min

TABEL NR. 13

Art. 16, alin. a) din Caietul de Sarcini

PRINCIPALELE CARACTERISTICI ALE AGREGATELOR AUXILIARE

(continuare)

DATE TEHNICE ALE MOTOARELOR ELECTRICE 6 KV

Nr. crt.	Agregatul antrenat	Tip motor	Putere (kW)	Curent Nominal (A)	Turatie (rpm)	cos φ	Fabrica constructoare
0	1	2	3	4	5	10	11
2	**EPA 6**	AC 4000/6000	4000	440	2985	0,91	Rusia
3	**EPA 7**	AC 4000/6000	4000	440	2985	0,91	Rusia
4	**EPA 8**	AC 4000/6000	4000	440	2985	0,91	Rusia
5	**EPA 9**	4A3M-3150/6000	3150	346	2976	0,9	Rusia
6	**Excit. rezerva**	DA 3-1810-6	4000	532	974	0,87	Rusia
9	**EPT 5**	A–114-6	200	24,5	985	0,87	Rusia
10	**EPT 6**	A–114–6M	200	23,6	985	0,885	Rusia
11	**EPC 5A**	MIB 2X - 560	500	59,5	743	0,8	Romania
12	**EPC 5B**	MIB 2X - 560	500	59,5	743	0,8	Romania
13	**EPC 5C**	MIB 2X - 560	500	59,5	743	0,8	Romania
14	**EPC 6A**	MIB 2X - 560	500	59,5	743	0,8	Romania
15	**EPC 6B**	MIB 2X - 560	500	59,5	743	0,8	Romania
16	**EPC 6C**	MIB 3 - 450	500	62	742	0,82	Romania
17	**EPR 1 tr.I**	QR 234e (MC)	840	93,5	1488	0,90	Brown Boveri
18	**EPR 2 tr.I**	QR 234e (MC)	840	93,5	1488	0,90	Brown Boveri
19	**EPR 3 tr.I**	MIB En 710 V	1000	115	1489	0,9	Romania
20	**EPR 4 tr.I**	QR 234e (MC)	840	93,5	1488	0,90	Brown Boveri
21	**EPR 5 tr.I**	MIB 360	1000	114	990	0,89	Romania
22	**EPR 6 tr.I**	MIB En 800 - L	1250	145	992	0,89	Romania
23	**EPR 1 tr.II**	QR 250 (MC)	1050	119	992	0,88	Brown Boveri
24	**EPR 2 tr.II**	QR 250 (MC)	1050	119	992	0,88	Brown Boveri
25	**EPR 3 tr.II**	QR 250 (MC)	1050	119	992	0,88	Brown Boveri
26	**EPR 4 tr.II**	QR 250 (MC)	1050	119	992	0,88	Brown Boveri
27	**EPR 5 tr.II**	MIB En 800 - L	1250	145	992	0,89	Romania
28	**VA 5A vit.I**	MIB En	250	31,2	595	0,82	Romania
29	**VA 5A vit. II**	MIB En	500	59,5	744	0,85	Romania
30	**VA 5B Vit. I**	MIB 2X	250	35	595	0,77	Romania
31	**VA 5B Vit. II**	MIB 2X	500	66	744	0,85	Romania
32	**VG 5A Vit. I**	MIB 2X	400	55	595	0,77	Romania
33	**VG 5A vit. II**	MIB 2X	800	98	743	0,85	Romania
34	**VG 5B Vit. I**	MIB 2X	400	55	595	0,77	Romania
35	**VG 5B Vit. II**	MIB 2X	800	98	743	0,85	Romania
36	**VA 6A Vit. I**	MIB En 630 L	250	31.2	595	0,82	Romania/Electroputere

37	**VA 6A Vit. II**	MIB En 630 L	500	59.5	744	0,85	Romania/Electroputere
38	**VA 6B Vit. I**	MIB En 630 L	250	31.2	595	0,78	Romania/Electroputere
39	**VA 6B Vit. II**	MIB En 630 L	500	59.5	744	0,85	Romania/Electroputere
40	**VG 6A Vit. I**	MIB En - 630	400	48,5	595	0,84	Romania
41	**VG 6A Vit. II**	MIB En - 630	800	94,6	745	0,86	Romania
42	**VG 6B Vit. I**	MIB En - 630	400	48,5	595	0,84	Romania
43	**VG 6B Vit. II**	MIB En - 630	800	94,6	745	0,86	Romania
43	**EPCoBz 5A**	A04-355X-4YXП31M3011	250	29	1480	0,88	Rusia
44	**EPCoBz 5B**	AB 113 – 4M	250	28,7	1480	0,9	Rusia
45	**EPUP 5**	114 – 4M	320	36,7	1480	0,9	Rusia
46	**EPGo Bb1 5A**	A04-355X-4YXП31M3011	250	29	1480	0,88	Rusia
47	**EPGo Bb1 5B**	AB 113 – 4M	250	28,7	1480	0,9	Rusia
48	**EPCoBz 6A**	AB 113 – 4M	250	28,7	1480	0,9	Rusia
49	**EPCoBz 6B**	AB 113 – 4M	250	29	1480	0,88	Rusia
50	**EPUP 6**	114 – 4M	320	36,7	1480	0,9	Rusia
51	**EPGo Bb1 6A**	AB 113 – 4M	250	28,7	1480	0,9	Rusia
52	**EPGo Bb165B**	AB 113 – 4M	250	29	1480	0,88	Rusia

Legenda :
EPA – electropompa de alimentare(apa alimentare cazan)
EPR – electropompa de retea(circuit termoficare oras)
EPT – electropompa de transvazare(transvazare apa alimentare cazan din degazor de 1,2 ata in degazor 6 ata)
EPC – electropompa de circulatie(circuit racire TA5, 6, 7)
VA – ventilator aer cazan
VG – ventilator gaze cazan
EPCoBz – electropompa condens baza TA5, 6
EPGoBb1 – electropompa golire boyler baza 1- TA 5, 6
EPUP – electropompa ulei pornire TA 5, 6

TABEL NR. 14

Art. 16, lit. b) din Caietul de Sarcini

RANDAMENT CAZANE

Nr crt	Agregat	Randament [%]	Observatii
1	Cazane 420t/h	86 - 90	Randamentul variaza functie de sarcina, mixtul de combustibil si de schema de functionare
2	CAF 2	83 - 90	Randamentul variaza functie de sarcina, mixtul de combustibil si de schema de functionare

ANEXA NR.2

TABEL NR. 2
(Art. 11 din Caietul de Sarcini)

CARACTERISTICILE PRINCIPALE ALE CAZANELOR CAF / CAI din cadrul CET Brazi

Parametrii	C.A.F. nr. 2	C.A.I. nr. 1	C.A.I. nr. 2
Tip cazan	Vulcan	AC 6-8	AC 6-12
Anul punerii în functiune	1971	2006	2007
Anul ultimei reparatii capitale	2008	-	-
Anul si luna ultimei reparatii curente	2018	-	-
Debit nominal (regim varf/baza)	2140 / 1240t/h	6 t/h	6 t/h
Debit minim tehnologic (regim varf/baza)	1700 / 1000t/h	2,1 t/h	2,1 t/h
Temperatura nominală a agentului termic	150°C (la iesire,val. max.)	Temp.de saturatie	Temp.de saturatie
Temperatura apa intrare	104 / 70°C (regim varf/baza)	40 - 100 °C	40 - 100 °C
Presiune nominală agent termic	-	8 bar	12 bar
Tip combustibil	Gaz natural/Pacura	Gaz natural	Gaz natural
Putere calorifică inferioară(conform proiect)	-	8500 kcal/Nm^3	8500 kcal/Nm^3
Debitul nominal de combustibil	12.700Nm^3/1000kg/h	440,9 Nm^3/h	448,5 Nm^3/h
Debitul de combustibil minim tehnologic	-	-	-
Randament de proiect	89 – 93% functie de sarcina	90%	89%
Tip apa de adaos	Apa dedurizata	Apa demineralizata	Apa demineralizata

TABEL NR. 2
(Art. 11 din Caietul de Sarcini)
- continuare -

CARACTERISTICILE PRINCIPALE ALE CAZANELOR PENTRU PRODUCEREA ENERGIEI TERMICE pe amplasamentul UAT Ploiești

	CT 23 August					CT Bucov		
Parametrii	**Centrala 1**	**Centrala 2**	**Centrala 3**	**Centrala 4**	**Cazan 5**	**Cazan 1**	**Cazan 2**	**Cazan 3**
Tip cazan/centrala	BUDERUS	BUDERUS	BUDERUS	BUDERUS	ARIZONA	ARIZONA	ARIZONA	VIESSMANN
Data fabricație	2022	2022	2022	2022	2000	2000	2000	2017
Anul punerii in funcțiune	2023	2023	2023	2023	2000	2000	2000	2017
Anul ultimei expertize	Echipament nou	Echipament nou	Echipament nou	Echipament nou	2023	2023	2023	2021
Anul viitoarei expertize/verificare	2025	2025	2025	2025	2027	2027	2027	2024
Putere cazan/centrala (KW)	100	100	100	100	580	1400	1400	500
Debit nominal [m^3/h]	4.15	4.15	4.15	4.15	25	60	60	22
Debit minim tehnologic	0.8	0.8	0.8	0.8	11.1	26.7	26.7	9.8
Temperatura nominală a agentului termic	90	90	90	90	110	110	110	110
Temperatura intrare apă	60	60	60	60	70	70	70	70
Presiune nominală agent termic	5	5	5	5	5	5	5	5
Tip combustibil	Gaze naturale	Gaze naturale	Gaze naturale	Gaze naturale	Gaze naturale	Gaze naturale	Gaze naturale	Gaze naturale
Putere calorică conform proiectului								
Debitul nominal de combustibil [m^3/h]	10.24	10.24	10.24	10.24	62.3	150.3	150.3	53.6
Debitul de combustibil minim tehnologic								
Randament de proiect	>=90%	>=90%	>=90%	>=90%	>=90%	>=90%	>=90%	>=90%
Randament conform ultimului bilant	101.6	101.6	101.6	101.6	95.4	94.2	94.2	97.3
Tip apă de adaos (condens, apă brută, ect.)	apă tratată	apă tratată	apă tratată	apă tratată	apă tratată	apă tratată	apă tratată	apă tratată

TABEL NR. 5
(Art. 19 din Caietul de Sarcini)

PRINCIPALELE CARACTERISTICI ALE AGENTULUI TERMIC TRANSPORTAT
- 2020 -

Nr crt	Denumire tronson	Tip agent	Putere maximă [GJ/h]	Energie anuala dupa reteaua de transport [GJ]	Debit maxim Orar [t/h]	Cantitate anuală [t]	Pierderi masice anuale [t] / %	Pierderi anuale energie [GJ] / %
1	Retea primara	Apa fierbinte	833	1,694,044	4,200	13,569,070	559,370 / 4.1 %	595,122 / 31.1%

TABEL NR. 7

(Art. xx din Caietul de Sarcini)

LISTA PUNCTELOR TERMICE DE DISTRIBUŢIE A ENERGIEI TERMICE

NOTA: Cantitatile de energie electrica si termica sunt calculate pentru anul 2020

NR. CRT	PUNCT TERMIC	ADRESA PUNCT TERMIC	ANUL P.I.F		PUTERE INSTAL	ENERGIE TERMICA ANUALA LIVRATA	ENERGIE EL ANUALA
			INITIAL	MODER	[MW/h]	[Gj]	[Kwhe]
1	1 NORD	Soseaua Nordului	1969	2001	7.55	25922.28	70092.00
2	2 NORD	Cameliei bloc 45	1969	2001	8.23	16900.19	46993.50
3	Centrul Militar Zonal	Soseaua Vestului	2007		0.78	1882.80	0.00
4	4 NORD	Cameliei bloc 38	1969	2001	10.25	33899.96	96977.00
5	5 NORD	Cameliei bloc 25 B	1968	2001	5.70	17091.28	38335.70
6	6 NORD	Gageni bloc 110	1969	2001	7.33	21382.74	66480.90
7	15 CRANG	Sos.Vestului	1979		0.87	1070.79	3234.60
8	7 NORD	Brumarelelor nr.3	1968	2001	10.18	31864.05	94512.00
9	8 NORD	Rapsodiei bloc 141	1969	2001	5.77	14551.72	28111.40
10	9 NORD	Catinei bloc 37 D	1969	2001	5.44	15780.74	47401.00
11	10 NORD	Cameliei bloc26	1968	2001	5.58	14943.05	48648.00
12	Modul 50C MR	Ghe Mateescu	2002	2002	0.45	865.00	1128.00
13	2 REPUBLICII	Ternavei nr.1	1971	2002	10.50	30457.67	84778.00
14	Modul Spitalul Movila	B-dul Republicii	2006		0.47	1167.83	3047.40
15	4 REPUBLICII	Nucetului bloc R5	1970		1.97	6087.29	17280.70
16	5 REPUBLICII	Gageni nr.111	1973	2003	4.45	15736.65	46629.20
17	6 REPUBLICII	B-dul Republicii nr.122	1979		4.84	15594.18	31425.60
18	7 REPUBLICII	Gloriei nr.5	1979	2003	10.82	32199.48	89264.80
19	8 REPUBLICII	Ghe.Doja bloc 37 H	1982		4.45	12527.55	31076.10
20	11 REPUBLICII	Ghe.Doja bloc 34H	1988		5.70	15980.58	40068.90
21	12 REPUBLICII	Soseaua Nordului	1969		4.50	13072.78	43524.40
22	1 VEST	Subi.Moldoveanu Marian	1969	2000	7.21	27921.63	56309.20
23	2 VEST	Subi.Moldoveanu Marian	1969	1999	7.27	26461.50	66006.40
24	3 VEST	Lacul Balea	1970	2000	5.52	17850.88	41057.10
25	4 VEST	G-ral Eremia Grigorescu	1972	2000	5.58	23375.93	49243.50
26	5 VEST	Minerva	1972	2000	6.75	20362.83	57764.10
27	6 VEST	Anotimpului	1971	2000	4.94	24223.28	63283.20
28	7 VEST	Anotimpului	1972	1999	6.11	24314.34	62917.10
29	16 VEST	Anotimpului 0. bl. 40A	2000	2000	2.35		
30	14 VEST	Aleea Strejnic nr.1	1978	1999	5.00	18395.81	49146.30
31	15 VEST	Erou Arhip Nicolae	1978	1999	3.37	13269.11	31687.90
32	17 VEST	Erou Arhip Nicolae	1981	1999	3.49	12933.69	31614.30
33	1-9 MAI	Libertatii	1979	1979	3.52	12266.22	49883.70
34	2-9 MAI	Aleea Prislop nr.2	1980	1980	6.69	22979.58	60580.60
35	3-9 MAI	Aleea Arnautii nr.2	1979	1979	7.25	31998.96	51995.40
36	4-9 MAI	Frasinet	1983	1983	8.13	32267.70	77089.00
37	5-9 MAI	Sondelor	1984	1984	4.34	17275.21	44161.40
38	6-9 MAI	Eroilor	1990	1990	5.88	10282.17	64323.50
39	8 VEST	Aleea Godeanu	1973	2002	6.34	27927.98	72261.50
40	9 VEST	Strelului	1974	2002	8.83	36754.99	113649.50
41	10 VEST	Aleea Iezerului bloc 132	1974	2002	8.37	32281.45	87920.00
42	11 VEST	Aleea Bahluiului	1976	2002	8.98	34008.66	107939.30
43	12 VEST	Soseaua Vestului nr.20	1976	2002	2.52	7521.81	20556.20
44	5 MALU ROSU	Aviatorilor	1980		6.69	22607.89	49573.90
45	6 MALU ROSU	Vitejilor	1981		6.83	27056.15	81290.40
46	7 MALU ROSU	Aviatorilor	1982		5.58	17521.87	50464.80
47	10 MALU ROSU	Zimbrului nr.1	1983		7.99	26968.23	54369.30
48	2-23 AUGUST	Panduri	1988		6.09	14131.23	53020.40
49	8-23 AUGUST	Podul Inalt	1985		1.54	5324.92	18614.00
50	22 VEST	Cristianul	1986		8.04	26785.08	50092.20
51	1 MALU ROSU	Magurii bloc33 D	1974	2003	10.58	38504.11	93586.60
52	2 MALU ROSU	Ghe Mateescu	1976	2003	6.87	24397.16	57706.90
53	3 MALU ROSU	Rasnovenilor bloc 55	1976	2002	8.13	28676.30	81357.30
54	4 MALU ROSU	Malu Rosu bloc 35 A	1981	2002	3.97	14699.18	29231.00
55	8 MALU ROSU	Aleea Scolii	1975	2003	8.02	26471.33	64446.00
56	16 MALU ROSU	Zidari 14	1978		6.99	24175.19	48777.50
57	17 MALU ROSU	Aleea Viasiei nr.1	1976		1.85	7144.89	17701.40

NR. CRT	PUNCT TERMIC	ADRESA PUNCT TERMIC	ANUL P.I.P		PUTERE INSTAL	ENERGIE TERMICA ANUALA LIVRATA	ENERGIE EL ANUALA
58	18 MALU ROSU	8 Martie bloc 4 A	1975		5.01	16675.04	50866.80
59	1-23 AUGUST	Intrarea Caminelor	1981		6.08	20745.45	60037.00
60	1 MIHAI BRAVU	Sabinelor nr.2	1976		6.76	21773.77	52115.10
61	2 MIHAI BRAVU	Sabinelor nr.4	1979		5.23	13999.72	32583.10
62	3 MIHAI BRAVU	Petrochimistilor	1977		6.58	22276.09	52571.70
63	5 MIHAI BRAVU	Aleea Chimiei nr.2	1987		1.02	2116.88	6021.40
64	5 DEMOCRATIEI	Ariesului	1986		3.84	12618.45	20929.40
65	7 DEMOCRATIEI	Glinka nr.3	1985		3.40	10927.97	19885.50
66	13 DEMOCRATIEI	Democratiei nr.37	1989		1.87	5014.73	13618.20
67	16 DEMOCRATIEI	Cumpatului	1985		6.63	11244.96	38479.30
68	LOCOMOTIVA	Locomotivei	1975	2000	1.22	2211.06	9004.60
69	18 DEMOCRATIEI	Muzicanti	1963	1999	6.51	22021.60	44670.10
70	1 CENTRU	C.D.Gherea	1980		6.51	12298.54	24248.40
71	2 CENTRU	Alexandru Ioan Cuza bloc 82	1983	1999	10.54	19202.73	36584.00
72	3 CENTRU	B-dul Republicii.bl 33F	1988		4.68	15245.05	38122.40
73	4 CENTRU	Romana 15	1987		5.54	15546.01	39013.10
74	13 CENTRU	P-ta Victoriei	1963		3.42	9907.67	48762.50
75	17 CENTRU	Maramures	1984		0.92		
76	12-23 AUGUST	Elena Doamna	1985		6.99	24108.54	67324.70
77	8 CENTRU	Vasile Milea	1964	2001	1.98	6755.70	15684.00
78	9 CENTRU	Emil Zolla blocB1	1963	1999	1.40	4797.99	4180.10
79	7 CENTRU	B-dul Republicii	1972	2001	5.47	8810.34	27228.10
80	1 CALEA BUCURESTI	B-dul Bucuresti24 B	1977	2000	6.45	26443.49	55971.70
81	2 CALEA BUCURESTI	B-dul Bucuresti bloc 5D	1978	2000	8.14	37781.84	71624.10
82	UZUC	Fratiei	1978		1.73	3906.15	10350.50
83	3 SUD	Fat Frumos	1974		4.66	10847.34	34321.40
84	Serviciul Public Finante Locale	B-dul Republicii	2007		0.25	372.57	0.00
85	5 SUD	Mihai Eminescu 22	1966	1995	6.27	16284.44	38599.60
86	12 CRANG	Sos.Vestului	1981		0.23	1279.94	2920.00
87	14 DEMOCRATIEI	Jianu bloc8-9	1964	1999	3.93	17570.76	31605.70
88	11 CENTRU	Piata Victoriei	1963		4.20	10409.54	19737.60
89	11 MALU ROSU	Sos Vestului	1968		3.01	6226.61	20369.30
90	Modul Liceu Mihai Viteazul	Maramures	2006		1.55	2317.79	0.00
91	Unit. Primiri Urgente	Gageni 100	2006		0.55	1003.85	0.00
92	SPITALUL DE PEDIATRIE PLOIESTI policlinica	B-dul Republicii			0.24	351.51	0.00
93	12 CENTRU	Piata Victoriei	1962	2001	1.54	1911.19	6418.40
94	A.D.P.P.				0.27	348.75	0.00
95	Inspectoratul Teritorial de Munca Prahova				0.21	376.62	0.00
96	Liceul Teoretic Alexandru I.Cuza				0.72	1182.25	0.00
97	Baza Sportiva Conpet II Ploiesti		2007		0.54	460.26	0.00
98	SCOALA 14 - Sf Vasile	B-dul Republicii	2006		0.44	934.46	0.00
99	S.C.M. Confectia		2007		0.41	404.76	0.00
100	SPIT.PEDIATRIE PL				0.84	1461.92	0.00
101	Liceul de Arta				1.78	1952.76	0.00
102	C.N.I.L.Caragiale				1.25	2707.89	0.00
103	Camin fete Virgil Magearu				0.49	800.34	0.00
104	Gradinita cu Program Normal „Cral Nou"				0.19	137.53	0.00
105	Bloc Urban				0.79	1276.18	0.00
106	Bloc 32D	Libertatii, nr. 5, bl.32 D	2011		0.34	532.58	0.00
107	Bloc 32E	Libertatii, nr. 5, bl.32 E	2011		0.34	497.46	0.00
108	Bloc 32C	Libertatii, nr. 5, bl.32 C	2011		0.34	445.17	0.00
109	Bloc 32B	Libertatii, nr. 5, bl.32 B	2011		0.34	304.44	0.00
110	Bloc 30A	Libertatii, nr. 5, bl.30 A	2011		0.34	590.78	0.00
111	Bloc 30B	Libertatii, nr. 5, bl.30 B	2013		0.34	530.44	0.00
112	Bloc 30C	Libertatii, nr. 5, bl.30 C	2013		0.34	558.09	0.00
113	Bloc 30D	Libertatii, nr. 5, bl.30 D	2013		0.34	484.67	0.00
114	Bloc 30E	Libertatii, nr. 5, bl.30 E	2013		0.34	509.89	0.00
115	Bloc CFR Vest	Libertatii, nr. 5, bl.32 C	2013		0.26	574.84	0.00
116	Bloc 30F	Libertatii, nr. 5, bl.30 F	2013		0.34	618.18	0.00
117	Bloc 30G	Libertatii, nr. 5, bl.30 G	2013		0.34	618.49	0.00
118	Bloc 32A	Libertatii, nr. 5, bl.32 A	2013		0.34	501.16	0.00
119	Modul Radu Stanian				0.38	505.06	0.00
120	Modul Cantacuzino nr.26				0.38	565.39	0.00
121	Modul Scoala Ienachita Vacarescu		2015		0.18	403.85	0.00
122	Modul Confectia Vest		2015		0.17	198.85	0.00
123	Modul ASSC				2.10	3612.00	0.00
124	Modul Casa Sindicatelor				0.75	414.89	0.00

NR. CRT	PUNCT TERMIC	ADRESA PUNCT TERMIC	ANUL P.I.F		PUTERE INSTAL	ENERGIE TERMICA ANUALA LIVRATA	ENERGIE EL ANUALA
125	Modul SPFL Arhiva				0.02	88.21	0.00
126	Modul Calarasi 5A		2017		0.35	197.26	0.00
127	Modul UPG				3.60	2507.27	0.00
128	Bloc 31A	Libertatii, nr. 5, bl.31 A	2020		0.34	29.11	0.00
129	Bloc 31E	Libertatii, nr. 5, bl.31 E	2020		0.34	61.89	0.00
130	Bloc 31F	Libertatii, nr. 5, bl.31 F	2020		0.34	55.45	0.00

ANEXA NR. 1

TABEL NR. 1
(Art. 10 din Caietul de Sarcini)

LISTA UNITĂŢILOR DE PRODUCERE A ENERGIEI TERMICE

Nr. Crt.	Denumire centrală termică	Adresa	Anul punerii in functiune	Energia termica anuală livrata în 2020 [GJ]		Putere termică de vârf [MW]	Putere termica instalata [MW]	
				Încălzire	Apă caldă		Încălzire	Apă caldă
1	C.E.T. BRAZI	Brazi, str Trandafirilor, nr. 89	1973	1.694.044,00		334	559.5	
2	C.T. BUCOV	Ploiesti, str. Postei, nr. 71, Bl. C1-C2	1972	5.589,59	2.573,01		1.627	1
3	C.T. 23 AUGUST	Ploiesti, Str. Gh.Gr. Cantacuzino, nr.58	1960	3.119,67	543,76		0,5784	0,5816

TABEL NR. 4

(Art. 18 din Caietul de Sarcini)
LISTA REŢELELOR DE TRANSPORT ENERGIE TERMICA

Nr. Crt	Denumire Magistrala	Tip tronson	Diametru nominal(mm)	Material	Anul punerii in functiune	Tip agent termic	Lungime conducta (m)
1	Magistrala CET - F 25	Aerian/Subteran	Dn 700 - Dn 1000	Otel (clasic)	1968 - 1993	apa fierbinte	16516
2	Magistrala I Vest	Aerian/Subteran	Dn 25 - Dn 900	Otel (clasic/preizolat)	1968 - 2015	apa fierbinte	37873
3	Magistrala II Sud	Aerian/Subteran	Dn 50 - Dn 900	Otel (clasic/preizolat)	1974 - 2019	apa fierbinte	26878
4	Magistrala III Vest	Aerian/Subteran	Dn 25 - Dn 600	Otel (clasic/ preizolat)	1968 - 2019	apa fierbinte	28084
5	Magistrala IV Centru	Aerian/Subteran	Dn 25 - Dn 600	Otel (clasic/preizolat)	1980 - 2021	apa fierbinte	27236
6	Magistrala V MihaiBravu	Aerian/Subteran	Dn 25 - Dn 500	Otel (clasic/preizolat)	1985 - 2021	apa fierbinte	8008
7	Magistrala VI Vest	Aerian/Subteran	Dn 32 - Dn 600	Otel (clasic/preizolat)	1988 - 2012	apa fierbinte	7134

TABEL NR. 4

(Art. 18 din Caietul de Sarcini)

LISTA REȚELELOR DE TRANSPORT ENERGIE TERMICA

(continuare)

A	Aerian
C	In canal termic
I	Ingropat in sol

Nr. Crt.	Magistrala	Denumire tronson	An PIF initial	Anul ultimei reparatii capitale	Diametru (mm) Conducta apa fierbinte	Lungimea conductei (m)	Tip agent	Material	Tip montaj conducta
1	Magistrala I Vest	CET-BRAZI - F25 (TUR 1)	1968	1968	700	4129	apa f	Clasica	A
2	Magistrala I Vest	CET-BRAZI - F25 (TUR 2)	1993	1993	1000	4129	apa f	Clasica	A
3	Magistrala I Vest	CET-BRAZI - F25 (RETUR 1)	1974	1974	900	4129	apa f	Clasica	A
4	Magistrala I Vest	CET-BRAZI - F25 (RETUR 2)	1968	1968	700	4129	apa f	Clasica	A
5	Magistrala I Vest	F25-F33 TUR 1	1968	1968	700	1200	apa f	Clasica	A
6	Magistrala I Vest	F25-F33 TUR 2	1968	1968	700	1200	apa f	Clasica	A
7	Magistrala I Vest	F25-F33 RETUR	1968	1968	900	1200	apa f	Clasica	A
8	Magistrala I Vest	F25-F33 TUR 1	1968	1968	700	50	apa f	Clasica	C
9	Magistrala I Vest	F25-F33 TUR 2	1968	1968	700	50	apa f	Clasica	C
10	Magistrala I Vest	F25-F33 RETUR	1968	1968	900	50	apa f	Clasica	C
11	Magistrala I Vest	F33 CV - Imobil Aleea Raicu, Soseaua Vestului, nr. 1 - West MallTUR	2012	2012	80	175	apa f	Preizolata	I
12	Magistrala I Vest	RETUR	2012	2012	80	175	apa f	Preizolata	I
13	Magistrala I Vest	F33-F35 TUR	1968	1968	700	350	apa f	Clasica	A
14	Magistrala I Vest	RETUR	1968	1968	700	350	apa f	Clasica	A
15	Magistrala I Vest	F35 - F38 TUR	1968	1968	700	430	apa f	Clasica	A
16	Magistrala I Vest	RETUR	1968	1968	700	430	apa f	Clasica	A
17	Magistrala I Vest	F 38 - F41 TUR	1968	1968	700	400	apa f	Clasica	A
18	Magistrala I Vest	RETUR	1968	1968	700	400	apa f	Clasica	A
19	Magistrala I Vest	F 41 - F42 TUR	1968	1968	700	200	apa f	Clasica	A
20	Magistrala I Vest	RETUR	1968	1968	700	200	apa f	Clasica	A
21	Magistrala I Vest	F42-F43 TUR	1968	1968	600	91	apa f	Clasica	A
22	Magistrala I Vest	RETUR	1968	1968	600	91	apa f	Clasica	A
23	Magistrala I Vest	F43 - 350 TUR	1968	1968	600	52	apa f	Clasica	A
24	Magistrala I Vest	RETUR	1968	1968	600	52	apa f	Clasica	A
25	Magistrala I Vest	350 - F44 TUR	1968	1968	600	100	apa f	Clasica	A

26	Magistrala I Vest	RETUR	1968	1968	600	100	apa f	Clasica	A
27	Magistrala I Vest	F44 - F53 TUR	1968	1968	600	1323	apa f	Clasica	A
28	Magistrala I Vest	RETUR	1968	1968	600	1323	apa f	Clasica	A
29	Magistrala I Vest	F53 - F56 TUR	1968	1968	600	326	apa f	Clasica	A
30	Magistrala I Vest	RETUR	1968	1968	600	326	apa f	Clasica	A
31	Magistrala I Vest	F56 (225) -F58(230) TUR	1968	1968	500	424	apa f	Clasica	A
32	Magistrala I Vest	RETUR	1968	1968	500	424	apa f	Clasica	A
33	Magistrala I Vest	F58(230) - Cs1(232) TUR	1968	1968	500	203	apa f	Clasica	C
34	Magistrala I Vest	RETUR	1968	1968	500	203	apa f	Clasica	C
35	Magistrala I Vest	Cs1 - C3 TUR	1968	1968	500	312	apa f	Clasica	C
36	Magistrala I Vest	RETUR	1968	1968	500	312	apa f	Clasica	C
37	Magistrala I Vest	C3 -C2 TUR 1	1969	1969	350	176	apa f	Clasica	C
38	Magistrala I Vest	C3 -C2 TUR 2	1969	1969	350	176	apa f	Clasica	C
39	Magistrala I Vest	RETUR	1969	1969	400	176	apa f	Clasica	C
40	Magistrala I Vest	C'5 (Cs1-232) -Cs 2 TUR 1	1984	1984	250	227	apa f	Clasica	C
41	Magistrala I Vest	TUR 2	1984	1984	250	227	apa f	Clasica	C
42	Magistrala I Vest	RETUR	1984	1984	400	227	apa f	Clasica	C
43	Magistrala I Vest	Cs2 - Fs5 TUR 1	1984	1984	250	348	apa f	Clasica	A
44	Magistrala I Vest	TUR 2	1984	1984	250	348	apa f	Clasica	A
45	Magistrala I Vest	RETUR	1984	1984	400	348	apa f	Clasica	A
46	Magistrala I Vest	Fs5 - F7Y TUR 1	1984	1984	200	247	apa f	Clasica	A
47	Magistrala I Vest	TUR 2	1984	1984	200	247	apa f	Clasica	A
48	Magistrala I Vest	RETUR	1984	1984	400	247	apa f	Clasica	A
49	Magistrala I Vest	F7Y - F11Z TUR 1	1984	1984	200	424	apa f	Clasica	A
50	Magistrala I Vest	TUR 2	1984	1984	200	424	apa f	Clasica	A
51	Magistrala I Vest	RETUR	1984	1984	300	424	apa f	Clasica	A
52	Magistrala I Vest	F35 - F1 TUR	1971	1971	250	24	apa f	Clasica	A
53	Magistrala I Vest	RETUR	1971	1971	250	24	apa f	Clasica	A
54	Magistrala I Vest	F1 - C1 F2 TUR	1971	1971	250	119	apa f	Clasica	C
55	Magistrala I Vest	RETUR	1971	1971	250	119	apa f	Clasica	C
56	Magistrala I Vest	F1 - PT17 VEST TUR	1971	1971	150	15	apa f	Clasica	C
57	Magistrala I Vest	RETUR	1971	1971	150	15	apa f	Clasica	C
58	Magistrala I Vest	PT 7 VEST TUR	1972	1972	150	200	apa f	Clasica	C
59	Magistrala I Vest	RETUR	1972	1972	150	200	apa f	Clasica	C

60	Magistrala I Vest	207(C1 - F2) - PT 6 VEST TUR ANULAT 2015	1971	1971	200	500	apa f	Clasica	C
61	Magistrala I Vest	RETUR - ANULAT 2015	1971	1971	200	500	apa f	Clasica	C
62	Magistrala I Vest	F38 - C2 TUR	1972	1972	250	74	apa f	Clasica	C
63	Magistrala I Vest	RETUR	1972	1972	250	74	apa f	Clasica	C
64	Magistrala I Vest	PT 4 VEST TUR	1972	1972	200	20	apa f	Clasica	C
65	Magistrala I Vest	RETUR	1972	1972	200	20	apa f	Clasica	C
66	Magistrala I Vest	C2 - PT 5 VEST TUR	1972	1972	200	363	apa f	Clasica	C
67	Magistrala I Vest	RETUR	1972	1972	200	363	apa f	Clasica	C
68	Magistrala I Vest	210.1. (F41) - PT 3 VEST (46) TUR	1970	1970	200	130	apa f	Clasica	C
69	Magistrala I Vest	RETUR	1970	1970	200	130	apa f	Clasica	C
70	Magistrala I Vest	210((F41) - 210.1. (F41) (3 VEST TUR)	1970	1970	200	30	apa f	Clasica	A
71	Magistrala I Vest	RETUR	1970	1970	200	30	apa f	Clasica	A
72	Magistrala I Vest	F42-CB TUR	1968	1968	500	150	apa f	Clasica	C
73	Magistrala I Vest	RETUR	1968	1968	500	150	apa f	Clasica	C
74	Magistrala I Vest	CB (212) - C2F1 (213) TUR	1968	1968	500	56	apa f	Clasica	C
75	Magistrala I Vest	RETUR	1968	1968	500	56	apa f	Clasica	C
76	Magistrala I Vest	C2F1 (213) - C3(214) TUR	1968	1968	500	270	apa f	Clasica	C
77	Magistrala I Vest	RETUR	1968	1968	500	270	apa f	Clasica	C
78	Magistrala I Vest	C3 - C4 TUR (PT 1 Vest - PT 2 Vest)	1968	1968	500	175	apa f	Clasica	C
79	Magistrala I Vest	RETUR	1968	1968	500	175	apa f	Clasica	C
80	Magistrala I Vest	C4 - F8 TUR	1982	1982	300	527	apa f	Clasica	C
81	Magistrala I Vest	RETUR	1982	1982	300	527	apa f	Clasica	C
82	Magistrala I Vest	F8 (CV OGA)- C16-4 (CV 7 MR)TUR	1982	1982	300	273	apa f	Clasica	C
83	Magistrala I Vest	RETUR	1982	1982	300	273	apa f	Clasica	C
84	Magistrala I Vest	C16-4(CV 7 MR) - 353 (CV 22 PC)TUR	1982	1982	300	80	apa f	Clasica	C
85	Magistrala I Vest	RETUR	1982	1982	300	80	apa f	Clasica	C
86	Magistrala I Vest	353 (CV 22 PC) - C16-4' (CV (8PI+10 MR)TUR	1986	1986	200	240	apa f	Clasica	C
87	Magistrala I Vest	RETUR	1986	1986	200	240	apa f	Clasica	C
88	Magistrala I Vest	F8 - PT OGA TUR	1982	1982	100	30	apa f	Clasica	C
89	Magistrala I Vest	RETUR	1982	1982	100	30	apa f	Clasica	C
90	Magistrala I Vest	C16-4 - PT 7 MR TUR	1982	1982	150	92	apa f	Clasica	C
91	Magistrala I Vest	RETUR	1982	1982	150	92	apa f	Clasica	C
92	Magistrala I Vest	C16 - 4' - PT 10 MR TUR	1983	1983	200	49	apa f	Clasica	C

93	Magistrala I Vest	RETUR	1983	1983	200	49	apa f	Clasica	C
94	Magistrala I Vest	C4 - PT 1 VEST TUR	1969	1969	200	150	apa f	Clasica	C
95	Magistrala I Vest	RETUR	1969	1969	200	150	apa f	Clasica	C
96	Magistrala I Vest	214(C3) - PT 2 VEST TUR	1969	2001	200	200	apa f	Clasica	C
97	Magistrala I Vest	RETUR	1969	2001	200	200	apa f	Clasica	C
98	Magistrala I Vest	214.1(C3) - Sala Sport Tel George (MT)	2013	2013	100	115	apa f	Preizolata	I
99	Magistrala I Vest	RETUR	2013	2013	100	115	apa f	Preizolata	I
100	Magistrala I Vest	CB - PT 14 VEST TUR	1978	1978	150	120	apa f	Clasica	C
101	Magistrala I Vest	RETUR	1978	1978	150	120	apa f	Clasica	C
102	Magistrala I Vest	213(C2F1) - 213.1(C2F1) - PT Tromet	1969	1969	150	195	apa f	Clasica	C
103	Magistrala I Vest	RETUR	1969	1969	150	195	apa f	Clasica	C
104	Magistrala I Vest	213.1(C2F1) - SCM Confectia Vest (MT)	2014	2014	50	45	apa f	Preizolata	I
105	Magistrala I Vest	RETUR	2014	2014	50	45	apa f	Preizolata	I
106	Magistrala I Vest	353 - 353.1. TUR	1986	1986	200	200	apa f	Clasica	C
107	Magistrala I Vest	RETUR	1986	1986	200	200	apa f	Clasica	C
108	Magistrala I Vest	353.1 - PT 22 PENES-CURCANUL TUR	1986	1986	200	200	apa f	Clasica	C
109	Magistrala I Vest	RETUR	1986	1986	200	200	apa f	Clasica	C
110	Magistrala I Vest	353.1. - Imobil Calarasi, nr. 5 - TUR	2015	2015	40	15	apa f	Preizolata	I
111	Magistrala I Vest	RETUR	2015	2015	40	15	apa f	Preizolata	I
112	Magistrala I Vest	219(C16-4`) - 219.1(C16 - 4`) 8PI TUR	1985	2010	150	76	apa f	Preizolata	C
113	Magistrala I Vest	RETUR	1985	2010	150	76	apa f	Preizolata	C
114	Magistrala I Vest	219.1.(C16-4`) - 219.2(C16 - 4`) 8PI TUR	1985	1985	150	266	apa f	Clasica	C
115	Magistrala I Vest	RETUR	1985	1985	150	266	apa f	Clasica	C
116	Magistrala I Vest	219(C16-4`) - Scoala gen. nr. 2 TUR	2013	2013	50	195	apa f	Preizolata	I
117	Magistrala I Vest	Retur	2013	2013	50	195	apa f	Preizolata	I
118	Magistrala I Vest	219,2 (C16 - 4`) - PT 8 PI TUR	1985	2004	150	108	apa f	Preizolata	C
119	Magistrala I Vest	RETUR	1985	2004	150	108	apa f	Preizolata	C
120	Magistrala I Vest	219.2 (C16 - 4`) - 284(QG-VI) mag 6	2014	2014	150	235	apa f	Preizolata	I
121	Magistrala I Vest	Retur	2014	2014	150	235	apa f	Preizolata	I
122	Magistrala I Vest	219.2(Voinţa) - Imobil ``Inapoi la munca``(MT)	2012	2012	50	10	apa f	Preizolata	I
123	Magistrala I Vest	RETUR	2012	2012	50	10	apa f	Preizolata	I
124	Magistrala I Vest	F56 - F17 TUR - retea predata la Consiliul Judetean	1970	1970	250	0	apa f	Clasica	A
125	Magistrala I Vest	RETUR	1970	1970	250	0	apa f	Clasica	A

126	Magistrala I Vest	PT ICERP TUR - retea predata la Consiliul judetean	1970	1970	200	0	apa f	Clasica	A
127	Magistrala I Vest	RETUR - retea predata la consiliul judetean	1970	1970	200	0	apa f	Clasica	A
128	Magistrala I Vest	C'5-C6 TUR	1968	1968	200	246	apa f	Clasica	C
129	Magistrala I Vest	RETUR	1968	1968	200	246	apa f	Clasica	C
130	Magistrala I Vest	PT 4 N TUR	1969	1969	150	144	apa f	Clasica	C
131	Magistrala I Vest	RETUR	1969	1969	150	144	apa f	Clasica	C
132	Magistrala I Vest	C2-C7 (NORD) TUR	1968	1968	300	545	apa f	Clasica	C
133	Magistrala I Vest	RETUR	1968	1968	300	545	apa f	Clasica	C
134	Magistrala I Vest	PT 2 N TUR	1969	1969	150	16	apa f	Clasica	C
135	Magistrala I Vest	RETUR	1999	1999	150	16	apa f	Clasica	C
136	Magistrala I Vest	PT 1 N TUR	1969	1969	150	80	apa f	Clasica	C
137	Magistrala I Vest	RETUR	1969	1969	150	80	apa f	Clasica	C
138	Magistrala I Vest	C7 - C8 TUR	1968	1968	200	163	apa f	Clasica	C
139	Magistrala I Vest	RETUR	1968	1968	200	163	apa f	Clasica	C
140	Magistrala I Vest	237(C8) - PT 5 N TUR	1968	1968	150	150	apa f	Clasica	C
141	Magistrala I Vest	RETUR	1968	1968	150	150	apa f	Clasica	C
142	Magistrala I Vest	C7-C9 TUR	1968	1968	250	341	apa f	Clasica	C
143	Magistrala I Vest	RETUR	1968	1968	250	341	apa f	Clasica	C
144	Magistrala I Vest	PT 8 N TUR	1969	1969	150	10	apa f	Clasica	C
145	Magistrala I Vest	RETUR	1969	1969	150	10	apa f	Clasica	C
146	Magistrala I Vest	C9-C10 TUR	1968	1968	200	50	apa f	Clasica	C
147	Magistrala I Vest	RETUR	1968	1968	200	50	apa f	Clasica	C
148	Magistrala I Vest	PT 6 N TUR 1	1968	1968	150	333	apa f	Clasica	C
149	Magistrala I Vest	PT 6 N TUR 2	1968	1968	150	333	apa f	Clasica	C
150	Magistrala I Vest	RETUR	1968	1968	200	333	apa f	Clasica	C
151	Magistrala I Vest	242.1.(F7Y) - 243(CQ)TUR	1968	1968	300	121	apa f	Clasica	C
152	Magistrala I Vest	RETUR	1968	1968	300	121	apa f	Clasica	C
153	Magistrala I Vest	242(F7Y) - 242.1.(F7Y) TUR	1968	1968	300	7	apa f	Clasica	A
154	Magistrala I Vest	RETUR	1968	1968	300	7	apa f	Clasica	A
155	Magistrala I Vest	243(CQ) - PT 10 N TUR	1968	1968	150	28	apa f	Clasica	C
156	Magistrala I Vest	RETUR	1968	1968	150	28	apa f	Clasica	C
157	Magistrala I Vest	C8 - PT 9 N TUR	1969	1969	150	67	apa f	Clasica	C
158	Magistrala I Vest	RETUR	1969	1969	150	67	apa f	Clasica	C
159	Magistrala I Vest	243(CQ) - PT 9 NORD	1969	1969	150	200	apa f	Clasica	C

160	Magistrala I Vest	RETUR	1969	1969	150	200	apa f	Clasica	C
161	Magistrala I Vest	245(F11Z) - 245.1.(F11Z)(SP.JUD.)TUR	1969	1969	200	493	apa f	Clasica	A
162	Magistrala I Vest	RETUR	1969	1969	200	493	apa f	Clasica	A
163	Magistrala I Vest	245.1.(F11Z) - 352(SP.JUD)TUR	1969	1969	200	150	apa f	Clasica	C
164	Magistrala I Vest	RETUR	1969	1969	200	150	apa f	Clasica	C
165	Magistrala I Vest	PT 7 N TUR	1984	1984	150	15	apa f	Clasica	A
166	Magistrala I Vest	RETUR	1984	1984	150	15	apa f	Clasica	A
167	Magistrala I Vest	PT 7 N TUR	1984	1984	150	220	apa f	Clasica	C
168	Magistrala I Vest	RETUR	1984	1984	150	220	apa f	Clasica	C
169	Magistrala I Vest	PT APA NOVA NORD TUR	1996	1996	25	50	apa f	Clasica	A
170	Magistrala I Vest	RETUR	1996	1996	25	50	apa f	Clasica	A
171	Magistrala I Vest	352 - PT UPU TUR	2007	2007	65	100	apa f	Preizolata	I
172	Magistrala I Vest	RETUR	2007	2007	65	100	apa f	Preizolata	I
173	Magistrala I Vest	352 - PT 11 - N(19) Spitalul Judetean	1969	1969	200	80	apa f	Clasica	C
174	Magistrala I Vest	RETUR	1969	1969	200	80	apa f	Clasica	C
175	Magistrala I Vest	F44 - PT APA NOVA VEST TUR	1990	1990	25	150	apa f	Clasica	A
176	Magistrala I Vest	RETUR	1990	1990	25	150	apa f	Clasica	A
177	Magistrala I Vest	PT AS.BLOC 86 TUR - racord desfiintat	1980	1980	80	220	apa f	Clasica	A
178	Magistrala I Vest	RETUR	1980	1980	80	220	apa f	Clasica	A
179	Magistrala I Vest	PT AS.BLOC 86 TUR	2000	2000	80	179	apa f	Preizolata	A
180	Magistrala I Vest	RETUR	2000	2000	80	179	apa f	Preizolata	A
181	Magistrala I Vest	F53 - PT INCAF TUR	1981	1981	150	500	apa f	Clasica	A
182	Magistrala I Vest	RETUR	1981	1981	150	500	apa f	Clasica	A
183	Magistrala I Vest	350 - PT CONSPROIECT TUR	1982	1982	80	30	apa f	Clasica	A
184	Magistrala I Vest	RETUR	1982	1982	80	30	apa f	Clasica	A
185	Magistrala I Vest	219.1 - Racord Strand VOINTA(Conpet) TUR	2008	2008	65	100	apa f	Preizolata	I
186	Magistrala I Vest	RETUR	2008	2008	65	100	apa f	Preizolata	I
187	Magistrala I Vest	Racord Showroom Autokat Lada (MT)	2009	2009	40	41	apa f	Preizolata	I
188	Magistrala I Vest	RETUR	2009	2009	40	41	apa f	Preizolata	I
189	Magistrala II Sud	F25-NS(203) - F7(272) TUR I	1975	1975	700	634	apa f	Clasica	A
190	Magistrala II Sud	F25-NS(203) - F7(272) TUR II	1975	1975	700	634	apa f	Clasica	A
191	Magistrala II Sud	RETUR	1975	1975	900	634	apa f	Clasica	A
192	Magistrala II Sud	F7(272) - F20 (278)TUR I	1975	1975	600	1560	apa f	Clasica	A
193	Magistrala II Sud	F7(272) - F20 (278)TUR II	1975	1975	600	1560	apa f	Clasica	A
194	Magistrala II Sud	RETUR	1975	1975	800	1560	apa f	Clasica	A

195	Magistrala II Sud	F20(278) - F29(291)TUR 1	1976	1976	500	1113	apa f	Clasica	A
196	Magistrala II Sud	F20(278) - F29(291)TUR 2	1976	1976	500	1113	apa f	Clasica	A
197	Magistrala II Sud	RETUR	1976	1976	700	1113	apa f	Clasica	A
198	Magistrala II Sud	F29 (291) - F33 SUD (292)TUR 1	1976	1976	500	485	apa f	Clasica	A
199	Magistrala II Sud	F29 (291) - F33 SUD (292)TUR 2	1976	1976	500	485	apa f	Clasica	A
200	Magistrala II Sud	RETUR	1976	1976	700	485	apa f	Clasica	A
201	Magistrala II Sud	272(F7) - 272.1 (F7)TUR	1979	1979	400	370	apa f	Clasica	A
202	Magistrala II Sud	RETUR	1979	1979	400	370	apa f	Clasica	A
203	Magistrala II Sud	272.1.(F7) - 355 TUR	1979	1979	400	124	apa f	Clasica	C
204	Magistrala II Sud	RETUR	1979	1979	400	124	apa f	Clasica	C
205	Magistrala II Sud	355 - 273(C2 - F8) TUR	1979	1979	400	6	apa f	Clasica	C
206	Magistrala II Sud	RETUR	1979	1979	400	6	apa f	Clasica	C
207	Magistrala II Sud	355 - PT SPIT CFR (129)TUR	1982	1982	100	50	apa f	Clasica	C
208	Magistrala II Sud	RETUR	1982	1982	100	50	apa f	Clasica	C
209	Magistrala II Sud	273 (C2 - F8) - PT 1-9MAI (64)TUR	1979	1979	200	15	apa f	Clasica	C
210	Magistrala II Sud	RETUR	1979	1979	200	15	apa f	Clasica	C
211	Magistrala II Sud	273(C2-F8) - 274(C4-F10) TUR	1979	1979	400	177	apa f	Clasica	C
212	Magistrala II Sud	RETUR	1979	1979	400	177	apa f	Clasica	C
213	Magistrala II Sud	274(C4-F10) - PT 2 - 9MAI (65)TUR	1980	1998	200	225	apa f	Clasica	C
214	Magistrala II Sud	RETUR	1980	1998	200	225	apa f	Clasica	C
215	Magistrala II Sud	274(C4-F10) - 275(C5F) TUR	1979	1979	300	287	apa f	Clasica	C
216	Magistrala II Sud	RETUR	1979	1979	300	287	apa f	Clasica	C
217	Magistrala II Sud	275(C5F) - 276(F15) TUR	1979	1979	300	123	apa f	Clasica	C
218	Magistrala II Sud	RETUR	1979	1979	300	123	apa f	Clasica	C
219	Magistrala II Sud	275(C5F) - PT 3-9MAI (66)TUR	1979	2008	200	56	apa f	Preizolata	C
220	Magistrala II Sud	RETUR	1979	2008	200	56	apa f	Preizolata	C
221	Magistrala II Sud	276(F15) - PT 4-9MAI (67)TUR	1983	1983	200	375	apa f	Clasica	C
222	Magistrala II Sud	RETUR	1983	1983	200	375	apa f	Clasica	C
223	Magistrala II Sud	276(F15) - PT 5-9MAI (69)TUR	1983	1983	150	258	apa f	Clasica	C
224	Magistrala II Sud	RETUR	1983	1983	150	258	apa f	Clasica	C
225	Magistrala II Sud	276.1.(F15) - Imobil Sondelor, nr. 62ATUR	2017	2017	50	120	apa f	Preizolata	I
226	Magistrala II Sud	RETUR	2017	2017	50	120	apa f	Preizolata	I
227	Magistrala II Sud	272(F7) - PT GARA DE VEST TUR	1976	1976	80	90	apa f	Clasica	A
228	Magistrala II Sud	RETUR	1976	1976	80	90	apa f	Clasica	A
229	Magistrala II Sud	277(F17) - PT LOCOMOTIVA TUR	2003	2003	80	100	apa f	Clasica	A

230	Magistrala II Sud	RETUR	2003	2003	80	100	apa f	Clasica	A
231	Magistrala II Sud	292 (F33 SUD) - 292.1. (F33 SUD) TUR	1976	1976	400	74	apa f	Clasica	A
232	Magistrala II Sud	RETUR	1976	1976	400	74	apa f	Clasica	A
233	Magistrala II Sud	292.1. (F33 SUD) - 356TUR	1976	1976	400	200	apa f	Clasica	C
234	Magistrala II Sud	RETUR	1976	1976	400	200	apa f	Clasica	C
235	Magistrala II Sud	356 - 295(C2 - F8) TUR	1976	1976	400	143	apa f	Clasica	C
236	Magistrala II Sud	RETUR	1976	1976	400	143	apa f	Clasica	C
237	Magistrala II Sud	295(C2-F8) - 295.1.(C3-F11)TUR	1976	1992	300	100	apa f	Clasica	C
238	Magistrala II Sud	RETUR	1976	1992	300	100	apa f	Clasica	C
239	Magistrala II Sud	295.1.(C2-F8) - 296(C3-F11)TUR	1976	2017	300	185	apa f	Preizolata	I
240	Magistrala II Sud	RETUR	1976	2017	300	185	apa f	Preizolata	I
241	Magistrala II Sud	296(C3-F11) - 296.1. (C3 - F11)TUR	1976	2003	250	200	apa f	Preizolata	I
242	Magistrala II Sud	RETUR	1976	2003	250	200	apa f	Preizolata	I
243	Magistrala II Sud	296.1. (C3 - F11) - 369 ``A``TUR	1976	2003	250	130	apa f	Preizolata	A
244	Magistrala II Sud	RETUR	1976	2003	250	130	apa f	Preizolata	A
245	Magistrala II Sud	369("A") - 370("B") TUR	1976	2003	150	290	apa f	Preizolata	C
246	Magistrala II Sud	RETUR	1976	2003	150	290	apa f	Preizolata	C
247	Magistrala II Sud	294(C1 -F7) - PT 2 C.BUC (82)TUR	1984	1984	150	37	apa f	Clasica	C
248	Magistrala II Sud	RETUR	1984	1984	150	37	apa f	Clasica	C
249	Magistrala II Sud	296(C3-F11) - PT 1 C.BUC (81)TUR	1977	1977	150	80	apa f	Clasica	C
250	Magistrala II Sud	RETUR	1977	1977	150	80	apa f	Clasica	C
251	Magistrala II Sud	356 - 357 TUR	1977	1977	100	60	apa f	Preizolata	I
252	Magistrala II Sud	RETUR modificat iunie 2020	1977	1977	100	60	apa f	Preizolata	I
253	Magistrala II Sud	357 - PT OGA SUD TUR (132)	1982	1982	100	40	apa f	Clasica	A
254	Magistrala II Sud	RETUR	1976	1976	100	40	apa f	Clasica	A
255	Magistrala II Sud	358 - PT METROLOGIE (133) TUR	2000	2000	65	70	apa f	Clasica	C
256	Magistrala II Sud	RETUR	2000	2000	65	70	apa f	Clasica	C
257	Magistrala II Sud	369``A`` - PT Liceu 1 Mai (146)TUR	2003	2003	125	285	apa f	Preizolata	C
258	Magistrala II Sud	RETUR	2003	2003	125	285	apa f	Preizolata	C
259	Magistrala II Sud	370(``B``) - PT Liceu "Chimie" TUR	2003	2003	125	175	apa f	Preizolata	C
260	Magistrala II Sud	RETUR	2003	2003	125	175	apa f	Preizolata	C
261	Magistrala II Sud	370.1.(``B``) - PT Liceu Politie TUR	2003	2003	125	235	apa f	Preizolata	C
262	Magistrala II Sud	RETUR	2003	2003	125	235	apa f	Preizolata	C
263	Magistrala II Sud	370(``B``) - 370.1.(``B``)TUR	2003	2003	125	250	apa f	Preizolata	I
264	Magistrala II Sud	RETUR	2003	2003	125	250	apa f	Preizolata	I

265	Magistrala II Sud	370.1(``B``) - 370.2(``B``) CV UPGTUR	2003	2016	100	65	apa f	Clasica	C
266	Magistrala II Sud	RETUR	2003	2016	100	65	apa f	Clasica	C
267	Magistrala II Sud	370.2(``B``) CV UPG - 370.3(``B``) CV HipodromTUR	2003	2016	250	515	apa f	Clasica	C
268	Magistrala II Sud	RETUR	2003	2016	250	515	apa f	Clasica	C
269	Magistrala II Sud	370.3(``B``)CV Hipodrom - 370.4(``B``)TUR	2003	2016	150	360	apa f	Clasica	C
270	Magistrala II Sud	RETUR	2003	2016	150	360	apa f	Clasica	C
271	Magistrala II Sud	370.4(``B``) - Imobil HipodromTUR	2003	2016	150	170	apa f	Preizolata	I
272	Magistrala II Sud	RETUR	2003	2016	150	170	apa f	Preizolata	I
273	Magistrala II Sud	370.5(``B``) - MT UPG CAMPUS 2	2003	2019	100	150	apa f	Clasica	C
274	Magistrala II Sud	RETUR	2003	2019	100	150	apa f	Clasica	C
275	Magistrala II Sud	292(F33 SUD) - PT UPETROM TUR	1976	1976	500	490	apa f	Clasica	A
276	Magistrala II Sud	RETUR	1976	1976	500	490	apa f	Clasica	A
277	Magistrala II Sud	292(F33 SUD) - PT TIMKEN (131)TUR	1974	1974	300	160	apa f	Clasica	A
278	Magistrala II Sud	RETUR	1974	1974	300	160	apa f	Clasica	A
279	Magistrala II Sud	PT MICROPRODUCTIE TUR	2006	2006	50	120	apa f	Clasica	A
280	Magistrala II Sud	RETUR	2006	2006	50	120	apa f	Clasica	A
281	Magistrala II Sud	272.2(F7) - BLOC CFR (MT)	2012	2012	50	105	apa f	Preizolata	I
282	Magistrala II Sud	RETUR	2012	2012	50	105	apa f	Preizolata	I
283	Magistrala II Sud	272.2 (F7) - ELECTRIFICARE CFR S.A (MT)	2012	2012	50	40	apa f	Preizolata	I
284	Magistrala II Sud	RETUR	2012	2012	50	40	apa f	Preizolata	I
285	Magistrala II Sud	272.2(F7) - C.N. CF CFR S.A. -STATIA CFR PLOIESTI VEST (MT)	2012	2012	80	90	apa f	Preizolata	I
286	Magistrala II Sud	RETUR	2012	2012	80	90	apa f	Preizolata	I
287	Magistrala II Sud	274.1(CF15 - 2) - BLOC 30 A(MT)	2012	2012	50	7	apa f	Preizolata	I
288	Magistrala II Sud	RETUR	2012	2012	50	7	apa f	Preizolata	I
289	Magistrala II Sud	274.1(CF15 - 3) - BLOC 30 B(MT)	2012	2012	50	7	apa f	Preizolata	I
290	Magistrala II Sud	RETUR	2012	2012	50	7	apa f	Preizolata	I
291	Magistrala II Sud	274.1(CF15 - 3) - BLOC 30 C(MT)	2012	2012	50	20	apa f	Preizolata	I
292	Magistrala II Sud	RETUR	2012	2012	50	20	apa f	Preizolata	I
293	Magistrala II Sud	274.1(CF15 - 6) - BLOC 30 D(MT)	2012	2012	50	20	apa f	Preizolata	I
294	Magistrala II Sud	RETUR	2012	2012	50	20	apa f	Preizolata	I
295	Magistrala II Sud	274.1(CF15 - 6) - BLOC 30 E(MT)	2012	2012	50	7	apa f	Preizolata	I
296	Magistrala II Sud	RETUR	2012	2012	50	7	apa f	Preizolata	I

297	Magistrala II Sud	274.1(CF15 - 7) - BLOC 30 F(MT)	2012	2012	50	20	apa f	Preizolata	I
298	Magistrala II Sud	RETUR	2012	2012	50	20	apa f	Preizolata	I
299	Magistrala II Sud	274.1(CF15 - 7) - BLOC 30 G(MT)	2012	2012	50	7	apa f	Preizolata	I
300	Magistrala II Sud	RETUR	2012	2012	50	7	apa f	Preizolata	I
301	Magistrala II Sud	274.1(CF15 - 16) - BLOC 32 A	2012	2012	50	7	apa f	Preizolata	I
302	Magistrala II Sud	RETUR	2012	2012	50	7	apa f	Preizolata	I
303	Magistrala II Sud	274.1 (CF15 - 17) - BLOC 32 B	2012	2012	50	7	apa f	Preizolata	I
304	Magistrala II Sud	RETUR	2012	2012	50	7	apa f	Preizolata	I
305	Magistrala II Sud	274.1(CF15 - 17) - BLOC 32 C	2012	2012	50	20	apa f	Preizolata	I
306	Magistrala II Sud	RETUR	2012	2012	50	20	apa f	Preizolata	I
307	Magistrala II Sud	274.1(CF15 - 15) - BLOC 32 D	2012	2012	50	20	apa f	Preizolata	I
308	Magistrala II Sud	RETUR	2012	2012	50	20	apa f	Preizolata	I
309	Magistrala II Sud	CF15(15) - BLOC 32 E	2012	2012	50	7	apa f	Preizolata	I
310	Magistrala II Sud	RETUR	2012	2012	50	7	apa f	Preizolata	I
311	Magistrala II Sud	PT LICEU 1 MAI - POLICLINICA MAI (MT)	2012	2012	65	148	apa f	Preizolata	I
312	Magistrala II Sud	RETUR	2012	2012	65	148	apa f	Preizolata	I
313	Magistrala II Sud	274.1(CF15) - 274.1(CF15 - 4)	2012	2012	125	67	apa f	Preizolata	I
314	Magistrala II Sud	RETUR	2012	2012	125	67	apa f	Preizolata	I
315	Magistrala II Sud	274.1(CF15 - 4) - 274.1(CF15 - 8)	2012	2012	100	95	apa f	Preizolata	I
316	Magistrala II Sud	RETUR	2012	2012	100	95	apa f	Preizolata	I
317	Magistrala II Sud	274.1(CF15 - 8) - 274.1(CF15 - 10)	2012	2012	80	97	apa f	Preizolata	I
318	Magistrala II Sud	RETUR	2012	2012	80	97	apa f	Preizolata	I
319	Magistrala III Vest	F33(204) - CB(246) TUR	1974	1974	600	82	apa f	Clasica	A
320	Magistrala III Vest	RETUR	1974	1974	600	82	apa f	Clasica	A
321	Magistrala III Vest	CB(246) - CA (247)TUR	1974	1974	600	250	apa f	Clasica	C
322	Magistrala III Vest	RETUR	1974	1974	600	250	apa f	Clasica	C
323	Magistrala III Vest	CA(247) - C11 (249)TUR	1974	2001	600	350	apa f	Clasica	C
324	Magistrala III Vest	RETUR	1974	2001	600	350	apa f	Clasica	C
325	Magistrala III Vest	C11(249) - CF24 (252)TUR	1974	2000	600	280	apa f	Clasica	C
326	Magistrala III Vest	RETUR	1974	2000	600	280	apa f	Clasica	C
327	Magistrala III Vest	CF24 (252) - C13 (254) TUR	1974	2000	600	100	apa f	Clasica	C
328	Magistrala III Vest	RETUR	1974	2000	600	100	apa f	Clasica	C
329	Magistrala III Vest	C13(254) - C14(255) TUR	1975	1975	500	878	apa f	Clasica	C
330	Magistrala III Vest	RETUR	1975	1975	500	878	apa f	Clasica	C
331	Magistrala III Vest	C14(255) - C15(257) TUR	1975	1975	500	231	apa f	Clasica	C

332	Magistrala III Vest	RETUR	1975	1975	500	231	apa f	Clasica	C
333	Magistrala III Vest	C15 (257) - G'29 (261) TUR	1975	1975	500	307	apa f	Clasica	C
334	Magistrala III Vest	RETUR	1975	1975	500	307	apa f	Clasica	C
335	Magistrala III Vest	G'29 (261) - CG1 (262)TUR	1975	1975	500	296	apa f	Clasica	C
336	Magistrala III Vest	RETUR	1975	1975	500	296	apa f	Clasica	C
337	Magistrala III Vest	262(CG1) - 262.1 (CG1) TUR	1975	1975	500	30	apa f	Clasica	C
338	Magistrala III Vest	RETUR	1975	1975	500	30	apa f	Clasica	C
339	Magistrala III Vest	262.1.(CG1) - 263(F5) TUR	1975	1975	500	97	apa f	Clasica	A
340	Magistrala III Vest	RETUR	1975	1975	500	97	apa f	Clasica	A
341	Magistrala III Vest	F5 (263) - G'40 (265)TUR	1975	1975	500	290	apa f	Clasica	A
342	Magistrala III Vest	RETUR	1975	1975	500	290	apa f	Clasica	A
343	Magistrala III Vest	G'40 (256) - C4 (266)TUR	1975	1975	500	176	apa f	Clasica	C
344	Magistrala III Vest	RETUR	1975	1975	500	176	apa f	Clasica	C
345	Magistrala III Vest	266(C4) - 267(CB) TUR	1975	2000	500	180	apa f	Clasica	C
346	Magistrala III Vest	RETUR	1975	2000	500	180	apa f	Clasica	C
347	Magistrala III Vest	267(CB) - 268(C5) TUR	1975	2000	500	340	apa f	Clasica	C
348	Magistrala III Vest	RETUR	1975	2000	500	340	apa f	Clasica	C
349	Magistrala III Vest	268(C5) - 327(CA-S) TUR	1975	2000	500	125	apa f	Clasica	C
350	Magistrala III Vest	RETUR	1975	2000	500	125	apa f	Clasica	C
351	Magistrala III Vest	327(CA-S) - 326(F-CD) TUR	1975	2000	400	225	apa f	Clasica	C
352	Magistrala III Vest	RETUR	1975	2000	400	225	apa f	Clasica	C
353	Magistrala III Vest	327(CA-S) - 327.2.(CA-S') TUR	1975	2014	150	45	apa f	Clasica	C
354	Magistrala III Vest	RETUR	1975	2014	150	45	apa f	Clasica	C
355	Magistrala III Vest	327.2.(CA-S) - 327.1.(CA-S') TUR	1975	1975	300	55	apa f	Clasica	C
356	Magistrala III Vest	RETUR	1975	1975	300	55	apa f	Clasica	C
357	Magistrala III Vest	327.1.(CA-S`) - PT 16 MR (39)TUR	1975	1975	150	42	apa f	Clasica	C
358	Magistrala III Vest	RETUR	1975	1975	150	42	apa f	Clasica	C
359	Magistrala III Vest	C11(249) - C4F3(250)TUR	1973	2008	250	130	apa f	Preizolata	C
360	Magistrala III Vest	RETUR	1973	2008	250	130	apa f	Preizolata	C
361	Magistrala III Vest	250(C4F3) - C5(251) TUR	1973	2008	200	149	apa f	Preizolata	C
362	Magistrala III Vest	RETUR	1973	2008	200	149	apa f	Preizolata	C
363	Magistrala III Vest	250(C4F3) - PT 8 Vest (51)TUR	1973	2008	150	95	apa f	Preizolata	C
364	Magistrala III Vest	RETUR	1973	2008	150	95	apa f	Preizolata	C
365	Magistrala III Vest	251(C5) - PT 9 VEST (52) TUR	1974	2008	150	100	apa f	Preizolata	C
366	Magistrala III Vest	RETUR	1974	2008	150	100	apa f	Preizolata	C

367	Magistrala III Vest	251(C5) - PT 10 VEST (53) TUR	1974	1974	150	250	apa f	Clasica	C
368	Magistrala III Vest	RETUR	1974	1974	150	250	apa f	Clasica	C
369	Magistrala III Vest	247(CA) - PT 11 VEST(54)TUR	1974	2000	150	975	apa f	Preizolata	C
370	Magistrala III Vest	RETUR	1974	2000	150	975	apa f	Preizolata	C
371	Magistrala III Vest	246(CB) - PT 15 VEST TUR (58)	1978	1995	125	148	apa f	Clasica	C
372	Magistrala III Vest	RETUR	1978	1995	125	148	apa f	Clasica	C
373	Magistrala III Vest	252(CF24) - 253(F6) TUR	1974	1974	200	305	apa f	Clasica	C
374	Magistrala III Vest	RETUR	1974	1974	200	305	apa f	Clasica	C
375	Magistrala III Vest	253(F6) - PT UM 0756 (61)TUR	1974	1974	150	140	apa f	Clasica	A
376	Magistrala III Vest	RETUR	1974	1974	150	140	apa f	Clasica	A
377	Magistrala III Vest	253(F6) - 253.1 (F6) TUR	1974	1974	150	450	apa f	Clasica	A
378	Magistrala III Vest	RETUR	1974	1974	150	450	apa f	Clasica	A
379	Magistrala III Vest	253.1(F6) - PT UM 01566(63) TUR	1974	1974	150	240	apa f	Clasica	C
380	Magistrala III Vest	RETUR	1974	1974	150	240	apa f	Clasica	C
381	Magistrala III Vest	253(F6) - PT UM 01375 (62)TUR	1974	1974	125	180	apa f	Clasica	C
382	Magistrala III Vest	RETUR	1974	1974	125	180	apa f	Clasica	C
383	Magistrala III Vest	249(C11) - 249.1.(C11) (127) 6 VEST TUR	1971	2014	150	50	apa f	Preizolata	C
384	Magistrala III Vest	RETUR	1971	2014	150	50	apa f	Preizolata	C
385	Magistrala III Vest	249.1.(C11) - PT 16 VEST (127)TUR	1975	1975	150	200	apa f	Clasica	C
386	Magistrala III Vest	RETUR	1975	1975	150	200	apa f	Clasica	C
387	Magistrala III Vest	249.1.(C11) - PT 6 VEST TUR	1971	2015	150	150	apa f	Preizolata	I
388	Magistrala III Vest	RETUR	1971	2015	150	150	apa f	Preizolata	I
389	Magistrala III Vest	254(C13) - PT 12 VEST (55) TUR	1976	2000	125	140	apa f	Preizolata	I
390	Magistrala III Vest	RETUR	1976	2000	125	140	apa f	Preizolata	I
391	Magistrala III Vest	253.2.(F6) - MT Camin Batrani TUR	2016	2016	80	120	apa f	Preizolata	I
392	Magistrala III Vest	RETUR	2016	2016	80	120	apa f	Preizolata	I
393	Magistrala III Vest	255(C 14) -256(CII) TUR	1975	1975	250	50	apa f	Clasica	C
394	Magistrala III Vest	RETUR	1975	1975	250	50	apa f	Clasica	C
395	Magistrala III Vest	256(CII) - PT8 MR (36)TUR	1975	1975	200	20	apa f	Clasica	C
396	Magistrala III Vest	RETUR	1975	1975	200	20	apa f	Clasica	C
397	Magistrala III Vest	256(CII) - PT2 MR (31)TUR - ANULAT 2015	1976	1976	200	410	apa f	Clasica	C
398	Magistrala III Vest	RETUR - ANULAT 2015	1976	1976	200	410	apa f	Clasica	C
399	Magistrala III Vest	259.1(C2) - PT 2 Malu Rosu TUR	1976	2015	150	120	apa f	Preizolata	I
400	Magistrala III Vest	RETUR	1976	2015	150	120	apa f	Preizolata	I
401	Magistrala III Vest	257(C 15) - 258 TUR	1975	1975	150	42	apa f	Clasica	C

402	Magistrala III Vest	RETUR	1975	1975	150	42	apa f	Clasica	C
403	Magistrala III Vest	258 - PT 15 CR (106)TUR	1970	2008	80	150	apa f	Preizolata	I
404	Magistrala III Vest	RETUR	1970	2008	80	150	apa f	Preizolata	I
405	Magistrala III Vest	255(C14) -259(C2) TUR	1981	1981	300	290	apa f	Clasica	C
406	Magistrala III Vest	RETUR	1981	1981	300	290	apa f	Clasica	C
407	Magistrala III Vest	259(C2) - PT 4 MR (32)TUR	1981	2003	150	521	apa f	Preizolata	C
408	Magistrala III Vest	RETUR	1981	2003	150	521	apa f	Preizolata	C
409	Magistrala III Vest	259(C 2) -260 (C3) MR TUR	1980	1980	250	120	apa f	Clasica	C
410	Magistrala III Vest	RETUR	1980	1980	250	120	apa f	Clasica	C
411	Magistrala III Vest	260 (C3) - PT 5 MR(33)TUR	1980	1980	200	180	apa f	Clasica	C
412	Magistrala III Vest	RETUR	1980	1980	200	180	apa f	Clasica	C
413	Magistrala III Vest	260 (C3) - PT 6 MR(34)TUR	1981	1981	200	300	apa f	Clasica	C
414	Magistrala III Vest	RETUR	1981	1981	200	300	apa f	Clasica	C
415	Magistrala III Vest	261(G`29) - PT 1 MR (30) TUR	1974	2001	200	70	apa f	Preizolata	I
416	Magistrala III Vest	RETUR	1974	2001	200	70	apa f	Preizolata	I
417	Magistrala III Vest	262(GC1) - 262.1 (GC1)TUR	1974	1999	200	570	apa f	Clasica	C
418	Magistrala III Vest	RETUR	1974	1999	200	570	apa f	Clasica	C
419	Magistrala III Vest	262.1.(GC1) - PT 3 MR (42)TUR	1976	2019	200	265	apa f	Preizolata	C
420	Magistrala III Vest	RETUR	1976	2019	200	265	apa f	Preizolata	C
421	Magistrala III Vest	262.1(CMB50C) - MT bloc 50C	2002	2002	65	15	apa f	Preizolata	I
422	Magistrala III Vest	RETUR	2002	2002	65	15	apa f	Preizolata	I
423	Magistrala III Vest	263(F5) - PT 17 MR (40)TUR	1978	1978	150	52	apa f	Clasica	C
424	Magistrala III Vest	RETUR	1978	1978	150	52	apa f	Clasica	C
425	Magistrala III Vest	265 (G`40) - PT 18 MR (41)TUR	1975	2006	200	225	apa f	Preizolata	C
426	Magistrala III Vest	RETUR	1975	2006	200	225	apa f	Preizolata	C
427	Magistrala III Vest	266 (C4) - PT 12 Rep (29) TUR	1970	1970	150	50	apa f	Clasica	C
428	Magistrala III Vest	RETUR	1970	1970	150	50	apa f	Clasica	C
429	Magistrala III Vest	267(CB) - PT 6 R (25)TUR	1979	1979	150	26	apa f	Clasica	C
430	Magistrala III Vest	RETUR	1979	1979	150	26	apa f	Clasica	C
431	Magistrala III Vest	268(C5) - PT 7 Rep (26)TUR	1979	1979	150	20	apa f	Clasica	C
432	Magistrala III Vest	RETUR	1979	1979	150	20	apa f	Clasica	C
433	Magistrala III Vest	268(C 5) - 271(C2G) TUR	1971	2007	250	494	apa f	Preizolata	C
434	Magistrala III Vest	RETUR	1971	2007	250	494	apa f	Preizolata	C
435	Magistrala III Vest	270(C1G) - PT 2 R (21)TUR	1971	1971	150	30	apa f	Clasica	C
436	Magistrala III Vest	RETUR	1971	1971	150	30	apa f	Clasica	C

437	Magistrala III Vest	271(C2G) - PT 4 R (23)TUR	1970	2001	150	398	apa f	Clasica	C
438	Magistrala III Vest	RETUR	1970	2001	150	398	apa f	Clasica	C
439	Magistrala III Vest	271(C2G) - PT 5 R (24)TUR	1973	2001	150	658	apa f	Preizolata	I
440	Magistrala III Vest	RETUR	1973	2001	150	658	apa f	Preizolata	I
441	Magistrala III Vest	271.1. - BISERICA SF.ANDREI TUR	2002	2002	25	25	apa f	Preizolata	I
442	Magistrala III Vest	RETUR	2002	2002	25	25	apa f	Preizolata	I
443	Magistrala III Vest	254.2. (F6 -4/CPAS) - 221(A) (12CR, PAS) TUR	1970	2005	100	65	apa f	Preizolata	I
444	Magistrala III Vest	RETUR	1970	2005	100	65	apa f	Preizolata	I
445	Magistrala III Vest	RAC. GEN PT 12CR + PAS(221.1(A)-221.2(A) TUR	1970	1971	250	130	apa f	Clasica	C
446	Magistrala III Vest	RETUR	1970	1971	250	130	apa f	Clasica	C
447	Magistrala III Vest	221(A) - PT12 CR (95)TUR	1970	2000	125	50	apa f	Preizolata	I
448	Magistrala III Vest	RETUR	1970	2000	125	50	apa f	Preizolata	I
449	Magistrala III Vest	221(A) - PT PAS (87)TUR	1969	1969	150	250	apa f	Clasica	C
450	Magistrala III Vest	RETUR	1969	1969	150	250	apa f	Clasica	C
451	Magistrala III Vest	249.1(CMZ) - MT CMZ TUR	2007	2007	65	85	apa f	Preizolata	I
452	Magistrala III Vest	RETUR	2007	2007	65	85	apa f	Preizolata	I
453	Magistrala III Vest	263.1(SM) - PT SP.MOVILA TUR	2006	2006	50	10	apa f	Preizolata	A
454	Magistrala III Vest	RETUR	2006	2006	50	10	apa f	Preizolata	A
455	Magistrala III Vest	254.1(F5-4/C11MR)-PT 11MR(38)TUR	1968	2005	150	150	apa f	Preizolata	I
456	Magistrala III Vest	RETUR	1968	2005	150	150	apa f	Preizolata	I
457	Magistrala IV Centru	292(F33SUD) - 297(F1) - 366TUR	1980	1980	600	290	apa f	Clasica	A
458	Magistrala IV Centru	RETUR - Emanuel iunie 2020 Dn 600	1980	1980	600	290	apa f	Clasica	A
459	Magistrala IV Centru	366 - 366.1. TUR	1980	1980	600	20	apa f	Clasica	A
460	Magistrala IV Centru	RETUR - Emanuel iunie 2020 Dn 600	1980	1980	600	20	apa f	Clasica	A
461	Magistrala IV Centru	366.1. - 298(C2-4) TUR	1980	1980	600	70	apa f	Clasica	C
462	Magistrala IV Centru	RETUR - Emanuel iunie 2020 Dn 600	1980	1980	600	70	apa f	Clasica	C
463	Magistrala IV Centru	298(C2-4) - 302(F6-4) C3 - 4TUR	1980	2000	600	316	apa f	Clasica	C
464	Magistrala IV Centru	RETUR - Emanuel iunie 2020 Dn 600	1980	2000	600	316	apa f	Clasica	C
465	Magistrala IV Centru	302(C3 - 4)F6-4 - 305(F9-4) TUR	1980	2000	500	289	apa f	Clasica	C
466	Magistrala IV Centru	RETUR	1980	2000	500	289	apa f	Clasica	C
467	Magistrala IV Centru	305(F9-4) - 306(F11-4) TUR	1980	1980	500	121	apa f	Clasica	C
468	Magistrala IV Centru	RETUR	1980	1980	500	121	apa f	Clasica	C
469	Magistrala IV Centru	306(F11-4) - 309(C5-4)(F16-4) TUR	1980	1980	500	698	apa f	Clasica	C

470	Magistrala IV Centru	RETUR	1980	1980	500	698	apa f	Clasica	C
471	Magistrala IV Centru	309(F16-4)(C5-4) - 313(F17-4)(C6-4) TUR	1980	1980	500	160	apa f	Clasica	C
472	Magistrala IV Centru	RETUR	1980	1980	500	160	apa f	Clasica	C
473	Magistrala IV Centru	313(F17-4)(C6-4) - 313.1.(F17-4)(C6-4) -	1980	1980	400	82	apa f	Clasica	C
474	Magistrala IV Centru	RETUR	1980	1980	400	82	apa f	Clasica	C
475	Magistrala IV Centru	313.1.(F17-4)(C6-4) - 316(C10-4) TUR	1980	2011	400	136	apa f	Preizolata	C
476	Magistrala IV Centru	RETUR	1980	2011	400	136	apa f	Preizolata	C
477	Magistrala IV Centru	316(C10-4) - 359 TUR	1980	2011	400	210	apa f	Preizolata	C
478	Magistrala IV Centru	RETUR	1980	2011	400	210	apa f	Preizolata	C
479	Magistrala IV Centru	359 - 317(C11-4) TUR	1980	2011	400	46	apa f	Preizolata	C
480	Magistrala IV Centru	RETUR	1980	2011	400	46	apa f	Preizolata	C
481	Magistrala IV Centru	317(C11-4) - 318(F2-4) TUR	1980	1980	400	175	apa f	Clasica	C
482	Magistrala IV Centru	RETUR	1980	1980	400	175	apa f	Clasica	C
483	Magistrala IV Centru	318(F2-4) -362(F5) TUR	1980	1980	400	105	apa f	Clasica	C
484	Magistrala IV Centru	RETUR	1980	1980	400	105	apa f	Clasica	C
485	Magistrala IV Centru	362(F5) - 363(F8-KN)TUR	1980	1980	400	340	apa f	Clasica	C
486	Magistrala IV Centru	RETUR	1980	1980	400	340	apa f	Clasica	C
487	Magistrala IV Centru	363(F8KN) - 324(F10-KN) TUR	1980	1980	400	290	apa f	Clasica	C
488	Magistrala IV Centru	RETUR	1980	1980	400	290	apa f	Clasica	C
489	Magistrala IV Centru	324(F10-KN) - 325(F4-N-CE) TUR	1980	1980	400	231	apa f	Clasica	C
490	Magistrala IV Centru	RETUR	1980	1980	400	231	apa f	Clasica	C
491	Magistrala IV Centru	325(F4-N-CE) - 326(F-CD) TUR	1980	1980	400	220	apa f	Clasica	C
492	Magistrala IV Centru	RETUR	1980	1980	400	220	apa f	Clasica	C
493	Magistrala IV Centru	298(C2-4) -300(CI-2) TUR	1987	1987	300	106	apa f	Clasica	C
494	Magistrala IV Centru	RETUR	1987	1987	300	106	apa f	Clasica	C
495	Magistrala IV Centru	300(CI-2) - 301(CI-3) TUR	1987	1987	250	303	apa f	Clasica	C
496	Magistrala IV Centru	RETUR	1987	1987	250	303	apa f	Clasica	C
497	Magistrala IV Centru	301(CI-3) - 360(CI-4) TUR	1987	1987	200	85	apa f	Clasica	C
498	Magistrala IV Centru	RETUR	1987	1987	200	85	apa f	Clasica	C
499	Magistrala IV Centru	360(CI-4) - 361(CI-5) TUR	1987	1987	200	130	apa f	Clasica	C
500	Magistrala IV Centru	RETUR	1987	1987	200	130	apa f	Clasica	C
501	Magistrala IV Centru	PT 3SUD TUR	1987	1987	200	5	apa f	Clasica	C
502	Magistrala IV Centru	RETUR	1987	1987	200	5	apa f	Clasica	C
503	Magistrala IV Centru	361(CI - 5) - PT 5SUD (139)TUR	1987	1987	200	169	apa f	Preizolata	C
504	Magistrala IV Centru	RETUR	1987	1987	200	169	apa f	Preizolata	C

505	Magistrala IV Centru	361(CI - 5) - PT Spiru Haret (140)TUR	1999	1999	150	400	apa f	Preizolata	C
506	Magistrala IV Centru	RETUR	1999	1999	150	400	apa f	Preizolata	C
507	Magistrala IV Centru	PT Garsoniere UZUC TUR	2002	2002	80	217	apa f	Preizolata	C
508	Magistrala IV Centru	RETUR	2002	2002	80	217	apa f	Preizolata	C
509	Magistrala IV Centru	366 - 367 TUR	1990	1990	80	5	apa f	Clasica	A
510	Magistrala IV Centru	RETUR	1990	1990	80	5	apa f	Clasica	A
511	Magistrala IV Centru	367 - PT Politie SUD(134)TUR	2001	2001	50	60	apa f	Clasica	A
512	Magistrala IV Centru	RETUR	2001	2001	50	60	apa f	Clasica	A
513	Magistrala IV Centru	367 - PT IPCUP (135)TUR	1987	1987	50	105	apa f	Clasica	A
514	Magistrala IV Centru	RETUR	1987	1987	50	105	apa f	Clasica	A
515	Magistrala IV Centru	302(F6-4) (C3 - 4) - 303 (C1) TUR	1980	2005	150	103	apa f	Clasica	C
516	Magistrala IV Centru	RETUR	1980	2005	150	103	apa f	Clasica	C
517	Magistrala IV Centru	303(C1) - PT 18 DEM. (78)TUR	1980	1980	150	70	apa f	Clasica	C
518	Magistrala IV Centru	RETUR	1980	1980	150	70	apa f	Clasica	C
519	Magistrala IV Centru	299(CI - 1) PT 14 DEM.(136) TUR	1980	1980	150	40	apa f	Clasica	C
520	Magistrala IV Centru	RETUR	1980	1980	150	40	apa f	Clasica	C
521	Magistrala IV Centru	305 (F9 - 4) - PT 16 DEM.(77) TUR	1985	1985	200	100	apa f	Clasica	C
522	Magistrala IV Centru	RETUR	1985	1985	200	100	apa f	Clasica	C
523	Magistrala IV Centru	306(F11- 4) - 307 TUR	1985	1985	200	100	apa f	Clasica	C
524	Magistrala IV Centru	RETUR	1985	1985	200	100	apa f	Clasica	C
525	Magistrala IV Centru	307 - PT 13 DEM. TUR	1985	1985	150	50	apa f	Clasica	C
526	Magistrala IV Centru	RETUR	1985	1985	150	50	apa f	Clasica	C
527	Magistrala IV Centru	309(C5 -4)(F16-4) - 310(NF1) TUR	1985	2002	300	85	apa f	Clasica	C
528	Magistrala IV Centru	RETUR	1985	2002	300	85	apa f	Clasica	C
529	Magistrala IV Centru	309.1.(C5 -4)(f16-4) - Imobil Dr. Bagdazar, nr. 4	2013	2013	32	25	apa f	Preizolata	I
530	Magistrala IV Centru	RETUR	2013	2013	32	25	apa f	Preizolata	I
531	Magistrala IV Centru	310(NF1) - 311(NF6) TUR	1981	2002	250	293	apa f	Clasica	C
532	Magistrala IV Centru	RETUR	1981	2002	250	293	apa f	Clasica	C
533	Magistrala IV Centru	310(NF1) - PT RASP TUR	2001	2001	50	60	apa f	Preizolata	I
534	Magistrala IV Centru	RETUR	2001	2001	50	60	apa f	Preizolata	I
535	Magistrala IV Centru	310.1.(NF1) - Muzeul de Arta (MT)	2013	2013	50	61	apa f	Preizolata	I
536	Magistrala IV Centru	RETUR	2013	2013	50	61	apa f	Preizolata	I
537	Magistrala IV Centru	310(NF1) - PT 12 Centru(137) TUR	1981	2001	100	120	apa f	Preizolata	I
538	Magistrala IV Centru	RETUR	1981	2001	100	120	apa f	Preizolata	I

539	Magistrala IV Centru	311(NF6) - PT 17 Centru TUR	1984	1984	100	80	apa f	Clasica	C
540	Magistrala IV Centru	RETUR	1984	1984	100	80	apa f	Clasica	C
541	Magistrala IV Centru	359 - PT 7 Centru (138)TUR	1984	2011	150	35	apa f	Preizolata	C
542	Magistrala IV Centru	RETUR	1984	2011	150	35	apa f	Preizolata	C
543	Magistrala IV Centru	315(C9-4) - PT 11 Centru (5) TUR	1984	2004	150	69	apa f	Preizolata	C
544	Magistrala IV Centru	RETUR	1984	2004	150	69	apa f	Preizolata	C
545	Magistrala IV Centru	316(C10-4) - 316.2(C10-4)TUR	1984	2012	200	20	apa f	Preizolata	C
546	Magistrala IV Centru	RETUR	1984	2012	200	20	apa f	Preizolata	C
547	Magistrala IV Centru	316.2 (C10-4) - PT 13 Centru (6)TUR	1981	2019	150	75	apa f	Preizolata	C
548	Magistrala IV Centru	RETUR	1981	2019	150	75	apa f	Preizolata	C
549	Magistrala IV Centru	316(C10-4) - 316.1.(C10-4) (1)TUR	1981	2017	150	255	apa f	Preizolata	C
550	Magistrala IV Centru	RETUR	1981	2017	150	255	apa f	Preizolata	C
551	Magistrala IV Centru	316.1.(C10-4) - PT 1 Centru (1)TUR	1980	1980	200	65	apa f	Clasica	C
552	Magistrala IV Centru	RETUR	1980	1980	200	65	apa f	Clasica	C
553	Magistrala IV Centru	317(C11-4) - PT 2 Centru TUR	1983	1983	200	204	apa f	Clasica	C
554	Magistrala IV Centru	RETUR	1983	1983	200	204	apa f	Clasica	C
555	Magistrala IV Centru	PT 2 Centru (R2) - R2.1 (PT 2CENTRU)	1983	1999	200	54	apa f	Preizolata	I
556	Magistrala IV Centru	RETUR	1983	1999	200	54	apa f	Preizolata	I
557	Magistrala IV Centru	R2.1(PT 2 Centru) - R2.2 (PT 2 CENTRU)	1983	1999	200	130	apa f	Preizolata	I
558	Magistrala IV Centru	RETUR	1983	1999	200	130	apa f	Preizolata	I
559	Magistrala IV Centru	R2.2(PT 2 CENTRU) - R2.3(PT 2 CENTRU)	1983	1999	200	40	apa f	Preizolata	I
560	Magistrala IV Centru	RETUR	1983	1999	200	40	apa f	Preizolata	I
561	Magistrala IV Centru	R2.1(PT 2 CENTRU) - BLOC CANTACUZINO, NR. 26 (MT)	2012	2012	50	112	apa f	Preizolata	I
562	Magistrala IV Centru	RETUR	2012	2012	50	112	apa f	Preizolata	I
563	Magistrala IV Centru	R2.2(PT 2 CENTRU - COFETARIA ACAPULCO (MT)	2013	2013	50	5	apa f	Preizolata	I
564	Magistrala IV Centru	RETUR	2013	2013	50	5	apa f	Preizolata	I
565	Magistrala IV Centru	R2.3(PT 2 CENTRU - OMNIA WINMARKT (MT)	1983	2014	125	15	apa f	Preizolata	I
566	Magistrala IV Centru	RETUR	1983	2014	125	15	apa f	Preizolata	I
567	Magistrala IV Centru	318(F2-4) - 319(F2-4B) TUR	1987	1987	250	150	apa f	Clasica	C
568	Magistrala IV Centru	RETUR	1987	1987	250	150	apa f	Clasica	C
569	Magistrala IV Centru	319(F2-4B) - PT 9 CENTRU (141)TUR	1999	1999	125	100	apa f	Preizolata	C
570	Magistrala IV Centru	RETUR	1999	1999	125	100	apa f	Preizolata	C

571	Magistrala IV Centru	319(F2-4B) - 320(F1) TUR	1987	1987	250	220	apa f	Clasica	C
572	Magistrala IV Centru	RETUR	1987	1987	250	220	apa f	Clasica	C
573	Magistrala IV Centru	319.1.(F2-4B) - Halele Centrale TUR	2011	2011	125	30	apa f	Preizolata	I
574	Magistrala IV Centru	RETUR	2011	2011	125	30	apa f	Preizolata	I
575	Magistrala IV Centru	320(F1) - PT 4 CENTRU (4) TUR	1987	1987	200	350	apa f	Clasica	C
576	Magistrala IV Centru	RETUR	1987	1987	200	350	apa f	Clasica	C
577	Magistrala IV Centru	362(F5) - PT 8 CENTRU (142)TUR	1987	2000	125	125	apa f	Preizolata	C
578	Magistrala IV Centru	RETUR	1987	2000	125	125	apa f	Preizolata	C
579	Magistrala IV Centru	362.1(F5) - 362.2.(F5)	2017	2017	125	124	apa f	Preizolata	I
580	Magistrala IV Centru	RETUR	2017	2017	125	124	apa f	Preizolata	I
581	Magistrala IV Centru	362.2(F5) - MT Sediu ASSCTUR	2017	2017	125	25	apa f	Preizolata	A
582	Magistrala IV Centru	RETUR	2017	2017	125	25	apa f	Preizolata	A
583	Magistrala IV Centru	362.2(F5) - 362.3 (F5)	2017	2017	65	30	apa f	Clasica	A
584	Magistrala IV Centru	RETUR	2017	2017	65	30	apa f	Clasica	A
585	Magistrala IV Centru	362.3(F5) - MT Casa Sindicatelor TUR	2017	2017	65	22	apa f	Preizolata	I
586	Magistrala IV Centru	RETUR	2017	2017	65	22	apa f	Preizolata	I
587	Magistrala IV Centru	363(F8-KN) - 323(C1-ZC) TUR	1988	1988	250	161	apa f	Clasica	C
588	Magistrala IV Centru	RETUR	1988	1988	250	161	apa f	Clasica	C
589	Magistrala IV Centru	323(C1 - ZC) - PT 3 CENTRU (3)TUR	1988	1988	150	110	apa f	Clasica	C
590	Magistrala IV Centru	RETUR	1988	1988	150	110	apa f	Clasica	C
591	Magistrala IV Centru	323(C1-ZC) - 364 TUR	1988	1988	200	240	apa f	Clasica	C
592	Magistrala IV Centru	RETUR	1988	1988	200	240	apa f	Clasica	C
593	Magistrala IV Centru	364 - 365 TUR	1988	1988	100	50	apa f	Clasica	C
594	Magistrala IV Centru	RETUR	1988	1988	100	50	apa f	Clasica	C
595	Magistrala IV Centru	365 - PT BCR (144)TUR	1995	1995	80	70	apa f	Clasica	C
596	Magistrala IV Centru	RETUR	1995	1995	80	70	apa f	Clasica	C
597	Magistrala IV Centru	365 - PT PECO (143)TUR	1995	1995	100	70	apa f	Clasica	C
598	Magistrala IV Centru	RETUR	1995	1995	100	70	apa f	Clasica	C
599	Magistrala IV Centru	322(F8) - PT 12-23AUG. TUR	1984	1984	200	150	apa f	Clasica	C
600	Magistrala IV Centru	RETUR	1984	1984	200	150	apa f	Clasica	C
601	Magistrala IV Centru	324(F10 - KN) - 324.2 TUR	1988	1988	250	330	apa f	Clasica	C
602	Magistrala IV Centru	RETUR	1988	1988	250	330	apa f	Clasica	C
603	Magistrala IV Centru	324.2. - PT 11 REP.TUR	1988	1988	150	41	apa f	Clasica	C
604	Magistrala IV Centru	RETUR	1988	1988	150	41	apa f	Clasica	C
605	Magistrala IV Centru	325(F4-N-CE) - PT 1-23AUG.(70)TUR	1981	1981	200	114	apa f	Clasica	C

606	Magistrala IV Centru	RETUR	1981	1981	200	114	apa f	Clasica	C
607	Magistrala IV Centru	326(F-CD) - PT 8 REP(27)TUR	1982	1982	200	52	apa f	Clasica	C
608	Magistrala IV Centru	RETUR	1982	1982	200	52	apa f	Clasica	C
609	Magistrala IV Centru	311(NF6) - PT DGFP TUR (MT)	1998	1998	100	250	apa f	Clasica	I
610	Magistrala IV Centru	RETUR	1998	1998	100	250	apa f	Clasica	I
611	Magistrala IV Centru	311(NF6)n - PT LMV TUR	2007	2007	100	78	apa f	Preizolata	C
612	Magistrala IV Centru	RETUR	2007	2007	100	78	apa f	Preizolata	C
613	Magistrala IV Centru	310.2(NF1) - 310.7(NF1).(cv biserica - punct racord arhiva SPFL) B-dul Independentei.TUR	2007	2007	100	185	apa f	Preizolata	I
614	Magistrala IV Centru	RETUR	2007	2007	100	185	apa f	Preizolata	I
615	Magistrala IV Centru	310.7(NF1) - MT Arhiva SPFL unct racord arhiva SPFL - MT Arhiva SPFL).TUR	2017	2017	25	70	apa f	Preizolata	I
616	Magistrala IV Centru	RETUR	2017	2017	25	70	apa f	Preizolata	I
617	Magistrala IV Centru	310.3 (NF1) - 310.8 (NF1) TUR	2016	2016	50	42	apa f	Preizolata	I
618	Magistrala IV Centru	RETUR	2016	2016	50	42	apa f	Preizolata	I
619	Magistrala IV Centru	310.8 - MT ITM (NF1) TUR	2016	2016	50	12	apa f	Preizolata	A
620	Magistrala IV Centru	RETUR	2016	2016	50	12	apa f	Preizolata	A
621	Magistrala IV Centru	310.8 - MT APIA (NF1) TUR	2016	2016	32	1	apa f	Preizolata	A
622	Magistrala IV Centru	RETUR	2016	2016	32	1	apa f	Preizolata	A
623	Magistrala IV Centru	310.7 (NF1) - 310.5 (NF1) Dn 100 si 80	2007	2007	100	20	apa f	Preizolata	I
624	Magistrala IV Centru	RETUR Dn 100 si 80	2007	2007	100	20	apa f	Preizolata	I
625	Magistrala IV Centru	310.5(NF1) - 310.6 (NF1 TUR)	2007	2007	80	48	apa f	Preizolata	I
626	Magistrala IV Centru	RETUR	2007	2007	80	48	apa f	Preizolata	I
627	Magistrala IV Centru	310.6(NF1) - MT ADM, FINANCIARA TUR	2007	2007	40	5	apa f	Preizolata	I
628	Magistrala IV Centru	RETUR	2007	2007	40	5	apa f	Preizolata	I
629	Magistrala IV Centru	310.6(NF1) - MT TEATRU DE PAPUSI TUR	2016	2016	40	40	apa f	Preizolata	I
630	Magistrala IV Centru	RETUR	2016	2016	40	40	apa f	Preizolata	I
631	Magistrala IV Centru	310.5(NF1) - 310.4(NF1) - MT POLICLINICA COPII TUR	2008	2008	65	70	apa f	Preizolata	I
632	Magistrala IV Centru	RETUR	2008	2008	65	70	apa f	Preizolata	I
633	Magistrala IV Centru	311.1 - MT A.VLAICU , nr. 17B TUR	2008	2008	32	20	apa f	Preizolata	I
634	Magistrala IV Centru	RETUR	2008	2008	32	20	apa f	Preizolata	I
635	Magistrala IV Centru	365 - MT Dir. Tehnica Primarie+ADPP	2008	2008	50	45	apa f	Preizolata	I
636	Magistrala IV Centru	RETUR	2008	2008	50	45	apa f	Preizolata	I

637	Magistrala IV Centru	317.1 - MT Liceu``Al. Ioan Cuza`` TUR	2008	2008	80	215	apa f	Preizolata	I
638	Magistrala IV Centru	RETUR	2008	2008	80	215	apa f	Preizolata	I
639	Magistrala IV Centru	325.1. MT Scoala ``Sf Vasile``nr.14. TUR	2008	2008	65	85	apa f	Preizolata	I
640	Magistrala IV Centru	RETUR	2008	2008	65	85	apa f	Preizolata	I
641	Magistrala IV Centru	320.1. - MT Liceu``I.L. Caragiale`` TUR	2009	2009	100	390	apa f	Preizolata	I
642	Magistrala IV Centru	RETUR	2009	2009	100	390	apa f	Preizolata	I
643	Magistrala IV Centru	320.2. - MT Directia Sanatate PH`` TUR	2011	2011	50	200	apa f	Preizolata	I
644	Magistrala IV Centru	RETUR	2011	2011	50	200	apa f	Preizolata	I
645	Magistrala IV Centru	320.2. - MT Directia Sanatate PH`` TUR	2011	2011	50	35	apa f	Preizolata	A
646	Magistrala IV Centru	RETUR	2011	2011	50	35	apa f	Preizolata	A
647	Magistrala IV Centru	Racord Spitalul de Pediatrie (MT) TUR	2008	2008	80	625	apa f	Preizolata	I
648	Magistrala IV Centru	RETUR	2008	2008	80	625	apa f	Preizolata	I
649	Magistrala IV Centru	PT 5 Sud (139) - 139.1. TUR	2009	2009	100	61	apa f	Preizolata	I
650	Magistrala IV Centru	RETUR	2009	2009	100	61	apa f	Preizolata	I
651	Magistrala IV Centru	Racord Scoala ``Radu Stanian``(MT) TUR	2009	2009	50	88	apa f	Preizolata	I
652	Magistrala IV Centru	RETUR	2009	2009	50	88	apa f	Preizolata	I
653	Magistrala IV Centru	139.1. - MT Liceu``Arta``+ Grad.44 TUR	2009	2009	100	422	apa f	Preizolata	I
654	Magistrala IV Centru	RETUR	2009	2009	100	422	apa f	Preizolata	I
655	Magistrala IV Centru	139.2 - MT``Anexa Radu Stanian+Gradinita in constructie``TUR	2009	2009	50	215	apa f	Preizolata	I
656	Magistrala IV Centru	RETUR	2009	2009	50	215	apa f	Preizolata	I
657	Magistrala IV Centru	324.1. MT - Bloc ``URBAN``	2008	2008	80	40	apa f	Preizolata	I
658	Magistrala IV Centru	RETUR	2008	2008	80	40	apa f	Preizolata	I
659	Magistrala IV Centru	323(C1 - ZC) - 323.1.TUR	2009	2009	150	31	apa f	Preizolata	I
660	Magistrala IV Centru	RETUR	2009	2009	150	31	apa f	Preizolata	I
661	Magistrala IV Centru	323.1. - MT Bl. Republicii, nr. 46TUR	2009	2009	50	61	apa f	Preizolata	I
662	Magistrala IV Centru	RETUR (bloc Mitu)	2009	2009	50	61	apa f	Preizolata	I
663	Magistrala IV Centru	310.3(NF1) - MT Imobil Conpet	2021	2021	40	50	apa f	Preizolata	I
664	Magistrala IV Centru	Retur	2021	2021	40	50	apa f	Preizolata	I
665	Magistrala V Mihai B	305(F9-4) - 401(F2-5) TUR	2002	2002	300	1475	apa f	Preizolata	I
666	Magistrala V Mihai B	RETUR	2002	2002	300	1475	apa f	Preizolata	I
667	Magistrala V Mihai B	400 - PT 7 DEM. (75)TUR	1985	1985	150	65	apa f	Clasica	C
668	Magistrala V Mihai B	RETUR	1985	1985	150	65	apa f	Clasica	C
669	Magistrala V Mihai B	417(F3-5) - 417.1.(F3-5) TUR	1985	2021	300	105	apa f	Preizolata	I
670	Magistrala V Mihai B	RETUR	1985	2021	300	105	apa f	Preizolata	I

671	Magistrala V Mihai B	417.1.(F3-5) - 402(CS1) TUR	1985	1985	300	135	apa f	Clasica	C
672	Magistrala V Mihai B	RETUR	1985	1985	300	135	apa f	Clasica	C
673	Magistrala V Mihai B	402(CS1) - 402.1.(CS1) TUR	1985	2017	200	155	apa f	Preizolata	C
674	Magistrala V Mihai B	RETUR	1985	2017	200	155	apa f	Preizolata	C
675	Magistrala V Mihai B	402.1(CS1) - 410(CI-3) TUR	1985	1985	500	240	apa f	Clasica	C
676	Magistrala V Mihai B	RETUR	1985	1985	500	240	apa f	Clasica	C
677	Magistrala V Mihai B	410(CI-3) - 412(F2-3) TUR	1986	1986	500	70	apa f	Clasica	C
678	Magistrala V Mihai B	RETUR	1986	1986	500	70	apa f	Clasica	C
679	Magistrala V Mihai B	412(F2-3) - 412.1.(FC1) TUR	1986	1986	250	50	apa f	Clasica	C
680	Magistrala V Mihai B	RETUR	1986	1986	250	50	apa f	Clasica	C
681	Magistrala V Mihai B	412.1.(F2-3) - 413(FC1) TUR	1986	2016	100	285	apa f	Preizolata	I
682	Magistrala V Mihai B	RETUR	1986	2016	100	285	apa f	Preizolata	I
683	Magistrala V Mihai B	402(CS1) - 403(CI-F4) TUR	1986	2013	200	90	apa f	Preizolata	C
684	Magistrala V Mihai B	RETUR	1986	2013	200	90	apa f	Preizolata	C
685	Magistrala V Mihai B	403(CI-F4) - 403.1(C1-F4) TUR	1986	2013	200	86	apa f	Preizolata	C
686	Magistrala V Mihai B	RETUR	1986	2013	200	86	apa f	Preizolata	C
687	Magistrala V Mihai B	403.1.(CI-F4) - 403.2(C1-F4) TUR	1986	2017	200	140	apa f	Preizolata	C
688	Magistrala V Mihai B	RETUR	1986	2017	200	140	apa f	Preizolata	C
689	Magistrala V Mihai B	403.2(CI-F4) - 404(C2-F8) TUR	1986	2013	200	67	apa f	Preizolata	C
690	Magistrala V Mihai B	RETUR	1986	2013	200	67	apa f	Preizolata	C
691	Magistrala V Mihai B	404(C2-F8) - 405(C3-F10) TUR	1986	2013	100	130	apa f	Preizolata	C
692	Magistrala V Mihai B	RETUR	1986	2013	100	130	apa f	Preizolata	C
693	Magistrala V Mihai B	404C2-F8) - PT 3 MB TUR	1987	1987	200	8	apa f	Clasica	C
694	Magistrala V Mihai B	RETUR	1987	1987	200	8	apa f	Clasica	C
695	Magistrala V Mihai B	403(C1-F4) - PT 2 MB(408) TUR	1987	1987	200	65	apa f	Clasica	C
696	Magistrala V Mihai B	RETUR	1987	1987	200	65	apa f	Clasica	C
697	Magistrala V Mihai B	410(CI-3) - PT 1 MB (411) TUR	1986	1986	150	10	apa f	Clasica	C
698	Magistrala V Mihai B	RETUR	1986	1986	150	10	apa f	Clasica	C
699	Magistrala V Mihai B	413(FCI) - PT 5 MB (414)TUR	1986	1986	150	85	apa f	Clasica	C
700	Magistrala V Mihai B	RETUR	1986	1986	150	85	apa f	Clasica	C
701	Magistrala V Mihai B	417(F3-5) - PT 5 Dem (409) TUR	1988	1988	200	27	apa f	Clasica	C
702	Magistrala V Mihai B	RETUR	1988	1988	200	27	apa f	Clasica	C
703	Magistrala V Mihai B	405(C3- F10) - PT MATERNITATE TUR	1988	1988	150	190	apa f	Clasica	C
704	Magistrala V Mihai B	RETUR	1988	1988	150	190	apa f	Clasica	C
705	Magistrala V Mihai B	405(C3)F10 - BISERICA SF.NICOLAE TUR	2000	2000	25	30	apa f	Clasica	C

706	Magistrala V Mihai B	RETUR	2000	2000	25	30	apa f	Clasica	C
707	Magistrala V Mihai B	401.1. - MT Plus Discount TUR	2009	2009	40	39	apa f	Preizolata	I
708	Magistrala V Mihai B	RETUR	2009	2009	40	39	apa f	Preizolata	I
709	Magistrala V Mihai B	400.1. - 400.2. TUR	1986	2009	50	74	apa f	Preizolata	I
710	Magistrala V Mihai B	RETUR	1986	2009	50	74	apa f	Preizolata	I
711	Magistrala V Mihai B	400.2. - MT Virgil Madgearu TUR	2009	2009	50	23	apa f	Preizolata	A
712	Magistrala V Mihai B	RETUR	2009	2009	50	23	apa f	Preizolata	A
713	Magistrala V Mihai B	400.C1-5 - MT SERE ADPP (SGU)	2010	2010	125	360	apa f	Preizolata	I
714	Magistrala V Mihai B	RETUR	2010	2010	125	360	apa f	Preizolata	I
715	Magistrala VI Vest	278(F20) - 278.1. TUR	1988	1988	500	70	apa f	Clasica	A
716	Magistrala VI Vest	RETUR	1988	1988	500	70	apa f	Clasica	A
717	Magistrala VI Vest	278.1. - 279 (C - IUC) TUR	1988	1988	500	140	apa f	Clasica	C
718	Magistrala VI Vest	RETUR	1988	1988	500	140	apa f	Clasica	C
719	Magistrala VI Vest	279(C- IUC) - 279.1. TUR	1988	1988	600	658	apa f	Clasica	C
720	Magistrala VI Vest	RETUR	1988	1988	600	658	apa f	Clasica	C
721	Magistrala VI Vest	279.1. - 279.2. (Str. Venus)TUR	1988	2006	300	170	apa f	Clasica	C
722	Magistrala VI Vest	RETUR	1988	2006	300	170	apa f	Clasica	C
723	Magistrala VI Vest	279.2. (Str. Venus) - 280(F9)TUR	1988	1988	600	89	apa f	Clasica	C
724	Magistrala VI Vest	RETUR	1988	1988	600	89	apa f	Clasica	C
725	Magistrala VI Vest	280(F9) - 280.1.(F9) TUR	1988	1988	600	234	apa f	Clasica	A
726	Magistrala VI Vest	RETUR	1988	1988	600	234	apa f	Clasica	A
727	Magistrala VI Vest	280.1 (F9) - 280.2.(F9)TUR	1988	1988	600	193	apa f	Clasica	C
728	Magistrala VI Vest	RETUR	1988	1988	600	193	apa f	Clasica	C
729	Magistrala VI Vest	280.2.(F9) - 281 (F15)TUR	1988	2006	300	109	apa f	Clasica	C
730	Magistrala VI Vest	RETUR	1988	2006	300	109	apa f	Clasica	C
731	Magistrala VI Vest	281 (F15) - 281.1.(F15) (Cioceanu)TUR	1988	2006	300	253	apa f	Clasica	C
732	Magistrala VI Vest	RETUR	1988	2006	300	253	apa f	Clasica	C
733	Magistrala VI Vest	281.1.(F15) (Cioceanu) - 281.2.(F15)TUR	1988	1988	300	20	apa f	Clasica	C
734	Magistrala VI Vest	RETUR	1988	1988	300	20	apa f	Clasica	C
735	Magistrala VI Vest	281.2.(F15) - 281.3. (F15)TUR	1988	2009	300	156	apa f	Clasica	C
736	Magistrala VI Vest	RETUR	1988	2009	300	156	apa f	Clasica	C
737	Magistrala VI Vest	281.3.(F15) - 281.4. (F15)TUR	1988	2003	300	385	apa f	Clasica	C
738	Magistrala VI Vest	RETUR	1988	2003	300	385	apa f	Clasica	C
739	Magistrala VI Vest	281.4.(F15) - 281.5. (F15)TUR	1988	2012	200	96	apa f	Preizolata	C
740	Magistrala VI Vest	RETUR	1988	2012	200	96	apa f	Preizolata	C

741	Magistrala VI Vest	281.5.(F15) - 284(QG-VI)TUR	1988	2003	300	100	apa f	Clasica	C
742	Magistrala VI Vest	RETUR	1988	2003	300	100	apa f	Clasica	C
743	Magistrala VI Vest	284(QG-VI) - 285(FVI) TUR	1988	1990	300	304	apa f	Clasica	C
744	Magistrala VI Vest	RETUR	1988	1990	300	304	apa f	Clasica	C
745	Magistrala VI Vest	281(F15) - PT 6 - 9MAI (68) TUR	1990	1990	150	250	apa f	Clasica	C
746	Magistrala VI Vest	RETUR	1990	1990	150	250	apa f	Clasica	C
747	Magistrala VI Vest	285(FVI) - PT 2 - 23AUG. (71) TUR	1988	1988	150	150	apa f	Clasica	C
748	Magistrala VI Vest	RETUR	1988	1988	150	150	apa f	Clasica	C
749	Magistrala VI Vest	283(Cioceanu) - MT Cplx. Cioceanu TUR	2009	2009	50	70	apa f	Preizolata	I
750	Magistrala VI Vest	Retur	2009	2009	50	70	apa f	Preizolata	I
751	Magistrala VI Vest	Racord MT ``Centru Sanatate Mintala``	2010	2010	32	120	apa f	Preizolata	I
752	Magistrala VI Vest	Retur	2010	2010	32	120	apa f	Preizolata	I
						151729			

Municipiul Ploiesti

LISTA MIJLOACE FIXE

Nr.crt	GESTIUNEA	NR INVENTAR	DENUMIRE MIJLOC FIX	DATA DARE FOLOSINTA	VALOARE	CANTITATE	UM
1	Domeniul public sist.termoficare preluat de la C.J.PH	1/2065	COND_APA RACIRE TA 5 -SECTIA 19-TURBINE/TERMOELECTRICA PLOIESTI	01-JUN-1973	47271	1	BUC
2	Domeniul public sist.termoficare preluat de la C.J.PH	1/2066	CANALE APA RACIRE TR8-TR9-SECTIA 19-TURBINE/TERMOELECTRICA PLOIESTI	01-JUL-1973	425714	1	BUC
3	Domeniul public sist.termoficare preluat de la C.J.PH	1/2067	COND_APA RACIRE TA 6 -SECTIA 19-TURBINE/TERMOELECTRICA PLOIESTI	01-JAN-1974	63711	1	BUC
4	Domeniul public sist.termoficare preluat de la C.J.PH	1/2068	COND_APA RACIRE TA 6 -SECTIA 19-TURBINE/TERMOELECTRICA PLOIESTI	01-JAN-1974	523561	1	BUC
5	Domeniul public sist.termoficare preluat de la C.J.PH	1/2074	COND_TERMOF_GRUP 5 SI 6 MGS-SECTIA 19-TURBINE/TERMOELECTRICA PLOIESTI	01-DEC-1980	325453	1	BUC
6	Domeniul public sist.termoficare preluat de la C.J.PH	1/2102	COND_TEHNOL_GR_6-2X105 ABURR -SECTIA 19-TURBINE/TERMOELECTRICA PLOIESTI	01-JUN-1974	15703	1	BUC
7	Domeniul public sist.termoficare preluat de la C.J.PH	1/2103	COND_ABUR DE MEDIE -SECTIA 19-TURBINE/TERMOELECTRICA PLOIESTI	01-JAN-1974	19840	1	BUC
8	Domeniul public sist.termoficare preluat de la C.J.PH	1/2105	COND_TERMOF_BOYLERE GR_5 SI 6 -SECTIA 19-TURBINE/TERMOELECTRICA PLOIESTI	01-JAN-1974	361461	1	BUC
9	Domeniul public sist.termoficare preluat de la C.J.PH	1/2111	VANE SECT_MAV 2X105 MW-SECTIA 19-TURBINE/TERMOELECTRICA PLOIESTI	01-JUN-1975	20452	1	BUC
10	Domeniul public sist.termoficare preluat de la C.J.PH	1/2116	MAG_ABUR VIU 1X50 MW-SECTIA 19-TURBINE/TERMOELECTRICA PLOIESTI	01-JUN-1976	21822	1	BUC
11	Domeniul public sist.termoficare preluat de la C.J.PH	1/2118	COND_APA SI ABUR IP LA LIMITA -SECTIA 19-TURBINE/TERMOELECTRICA PLOIESTI	01-JUN-1977	9097	1	BUC
12	Domeniul public sist.termoficare preluat de la C.J.PH	2/2178	TURBINA NR_5 -SECTIA 19-TURBINE/TERMOELECTRICA PLOIESTI	01-AUG-1973	69.464.75	1	BUC
13	Domeniul public sist.termoficare preluat de la C.J.PH	2/2179	TURBINA NR_6_ -SECTIA 19-TURBINE/TERMOELECTRICA PLOIESTI	01-JAN-1974	641.646.74	1	BUC
14	Domeniul public sist.termoficare preluat de la C.J.PH	1/1744	Cazan abur cu tevi apa nr_5/Sectia 1/CAZANE/TERMOELECTRICA PLOIESTI	01-AUG-1973	2.124.689.23	1	BUC
15	Domeniul public sist.termoficare preluat de la C.J.PH	1/1745	Cazan abur cu tevi apa nr_6/Sectia 1/CAZANE/TERMOELECTRICA PLOIESTI	01-JAN-1974	1.181.567.65	1	BUC
16	Domeniul public sist.termoficare preluat de la C.J.PH	1/1748	Instalatie de ardere Nox/Sectia 1/CAZANE/TERMOELECTRICA PLOIESTI	01-OCT-2003	5.502.600.00	1	BUC
17	Domeniul public sist.termoficare preluat de la C.J.PH	1/1749	Detector gaze -hidrogen/Sectia 1/CAZANE/TERMOELECTRICA PLOIESTI	01-DEC-1999	150.00	1	BUC
18	Domeniul public sist.termoficare preluat de la C.J.PH	1/1750	Sist_monit_emisii poluante/Sectia 1/CAZANE/TERMOELECTRICA PLOIESTI	01-OCT-2000	46.200.00	1	BUC
19	Domeniul public sist.termoficare preluat de la C.J.PH	1/1752	Inst_c-da,regl_aut_/Sectia 1/CAZANE/TERMOELECTRICA PLOIESTI	01-AUG-1973	11.325.71	1	BUC
20	Domeniul public sist.termoficare preluat de la C.J.PH	1/1753	Instalatie c-da,reglare automata/Sectia 1/CAZANE/TERMOELECTRICA PLOIESTI	01-AUG-1974	7.299.35	1	BUC
21	Domeniul public sist.termoficare preluat de la C.J.PH	1/1754	Pod rulant/Sectia 1/CAZANE/TERMOELECTRICA PLOIESTI	01-MAR-1974	183.63	1	BUC
22	Domeniul public sist.termoficare preluat de la C.J.PH	1/1756	POD RULANT PC 3670/Sectia 1/CAZANE/TERMOELECTRICA PLOIESTI	01-FEB-1993	17.849.90	1	BUC
23	Domeniul public sist.termoficare preluat de la C.J.PH	1SOFTSACET	SOFTWARE SACET - Sistem operare si componente	14-OCT-2022	428.238.89	1	BUC

47	Domeniul public sist.termoficare preluat de la C.J.PH	CJP-1/1790	INSTALATIE ILUMINAT SI FORTA/SECTIA 4-CHIMIC/TERMOELECTRICA PLOIESTI	01-SEP-1989	49593	1	BUC
48	Domeniul public sist.termoficare preluat de la C.J.PH	CJP-1/1791	CANAL EVACUARE APE UZATE/SECTIA 4-CHIMIC/TERMOELECTRICA PLOIESTI	01-JUN-1962	85590	1	BUC
49	Domeniul public sist.termoficare preluat de la C.J.PH	CJP-1/1792	CONDUCTA AER COMPRIMAT/SECTIA 4-CHIMIC/TERMOELECTRICA PLOIESTI	01-AUG-1961	811	1	BUC
50	Domeniul public sist.termoficare preluat de la C.J.PH	CJP-1/1793	STATIE TRATARE APA/SECTIA 4-CHIMIC/TERMOELECTRICA PLOIESTI	01-DEC-1968	13206,37	1	BUC
51	Domeniul public sist.termoficare preluat de la C.J.PH	CJP-1/1797	INST_TRAT_APA FINISARE 4X50 MW/SECTIA 4-CHIMIC/TERMOELECTRICA PLOIESTI	01-NOV-1989	40408	1	BUC
52	Domeniul public sist.termoficare preluat de la C.J.PH	CJP-1/1798	SUFLANTE FINISARE 4X50 MW/SECTIA 4-CHIMIC/TERMOELECTRICA PLOIESTI	01-NOV-1989	593680	1	BUC
53	Domeniul public sist.termoficare preluat de la C.J.PH	CJP-1/1799	PANOURI AMC INST_FINISARE/SECTIA 4-CHIMIC/TERMOELECTRICA PLOIESTI	01-NOV-1989	1255	1	BUC
54	Domeniul public sist.termoficare preluat de la C.J.PH	CJP-1/1809.1	Cladire auxiliara(suprafata construita = 303 mp)	01-JUL-1972	86202,46	1	BUC
55	Domeniul public sist.termoficare preluat de la C.J.PH	CJP-1/1809.2	SALA CAZANE	01-JUL-1972	68279,17	1	BUC
56	Domeniul public sist.termoficare preluat de la C.J.PH	CJP-1/1809.2	SALA CAZANE	01-JUL-1972	68279,17	1	BUC
57	Domeniul public sist.termoficare preluat de la C.J.PH	CJP-1/1811	COS FUM SI CANALE GAZE ARSE ADAPOST ALA /SECTIA 8 -S_T_M_2X200 MW/TERMOELECTRICA PLOIESTI	01-APR-1972	850253	1	BUC
58	Domeniul public sist.termoficare preluat de la C.J.PH	CJP-1/1813	DRUM IN INCINTA L= 650 m,l=5 m/Sectia 8-S_T_M_2X200 MW/TERMOELECTRICA PLOIESTI	10-OCT-2006	187900	1	BUC
59	Domeniul public sist.termoficare preluat de la C.J.PH	CJP-1/1816	DEPOZIT MAT_DEP_1/SECTIA 10-DEPOZITUL 2/TERMOELECTRICA PLOIESTI	01-SEP-1976	50493,83	1	BUC
60	Domeniul public sist.termoficare preluat de la C.J.PH	CJP-1/1817	DEPOZIT H2 si CO2/SECTIA 10-DEPOZITUL 2/TERMOELECTRICA PLOIESTI	01-JUN-1961	254,05	1	BUC
61	Domeniul public sist.termoficare preluat de la C.J.PH	CJP-1/1818	DEPOZIT MATERIALE SPECIALE/-SECTIA 10-DEPOZITUL 2/TERMOELECTRICA PLOIESTI	01-JUN-1967	84,68	1	BUC
62	Domeniul public sist.termoficare preluat de la C.J.PH	CJP-1/1819	STATIE DE OXIGEN/-SECTIA 10-DEPOZITUL 2/TERMOELECTRICA PLOIESTI	01-AUG-1967	87417,78	1	BUC
63	Domeniul public sist.termoficare preluat de la C.J.PH	CJP-1/1820	Pichet de incendiu-Sectia 11-Administrativ/Termoelectrica Ploiesti	01-FEB-1972	48545,3	1	BUC
64	Domeniul public sist.termoficare preluat de la C.J.PH	CJP-1/1821	Drum intrest_110 si 35/SECTIA 11-ADMINISTRATIV/Termoelectrica Ploiesti	01-AUG-1961	1411	1	BUC
65	Domeniul public sist.termoficare preluat de la C.J.PH	CJP-1/1822	Drum intre sosea si CET Brazi -Sectia 11-Administrativ/Termoelectrica Ploiesti	01-AUG-1961	2030	1	BUC
66	Domeniul public sist.termoficare preluat de la C.J.PH	CJP-1/1823	Drum in incinta/Sectia 11-Administrativ/Termoelectrica Ploiesti	01-AUG-1961	15274	1	BUC
67	Domeniul public sist.termoficare preluat de la C.J.PH	CJP-1/1824	Drum in incinta intreprinderii-SECTIA 11/ADMINISTRATIV -TERMOELECTRICA PLOIESTI	01-APR-1972	193986	1	BUC
68	Domeniul public sist.termoficare preluat de la C.J.PH	CJP-1/1825	DRUM IN INCINTA-SECTIA 11-ADMINISTRATIV/TERMOELECTRICA PLOIESTI	01-JUL-1973	96477	1	BUC
69	Domeniul public sist.termoficare preluat de la C.J.PH	CJP-1/1826	Drum in incinta -SECTIA 11-ADMINISTRATIV/TERMOELECTRICA PLOIESTI	01-APR-1974	30976	1	BUC
70	Domeniul public sist.termoficare preluat de la C.J.PH	CJP-1/1827	CONDUCTA PTR_CANALIZ_FARA/SECTIA 11-ADMINISTRATIV/TERMOELECTRICA PLOIESTI	01-AUG-1961	38279	1	BUC

71	Domeniul public sist.termoficare preluat de la C.J.PH	CJP-1/1828	CONDUCTA PTR_CANALIZARE FARA-SECTIA 11-ADMINISTRATIV/TERMOELECTRICA PLOIESTI	01-AUG-1961	7426	1	BUC
72	Domeniul public sist.termoficare preluat de la C.J.PH	CJP-1/1829	CONDUCTA PTR_CANALIZARE FARA-SECTIA 11-ADMINISTRATIV/TERMOELECTRICA PLOIESTI	01-AUG-1961	110857	1	BUC
73	Domeniul public sist.termoficare preluat de la C.J.PH	CJP-1/1830	CONDUCTA PTR_CANALIZARE FARA/SECTIA 11-ADMINISTRATIV/TERMOELECTRICA PLOIESTI	01-AUG-1961	160508	1	BUC
74	Domeniul public sist.termoficare preluat de la C.J.PH	CJP-1/1834	IMPREJMUIRE-SECTIA 11-ADMINISTRATIV/TERMOELECTRICA PLOIESTI	01-AUG-1961	3521	1	BUC
75	Domeniul public sist.termoficare preluat de la C.J.PH	CJP-1/1835	IMPREJMUIRE-SECTIA 11-ADMINISTRATIV/TERMOELECTRICA PLOIESTI	01-DEC-1972	1414	1	BUC
76	Domeniul public sist.termoficare preluat de la C.J.PH	CJP-1/1837	GHERETA PAZA POARTA 6/SECTIA 11-ADMINISTRATIV/TERMOELECTRICA PLOIESTI	31-MAY-1995	980	1	BUC
77	Domeniul public sist.termoficare preluat de la C.J.PH	CJP-1/1838	GHERETA PAZA POARTA 7/SECTIA 11-ADMINISTRATIV/TERMOELECTRICA PLOIESTI	10-OCT-2006	820	1	BUC
78	Domeniul public sist.termoficare preluat de la C.J.PH	CJP-1/1839	GHERETA TABLA 2X2X 2,5 M/SECTIS 11-ADMINISTRATIV/TERMOELECTRICA PLOIESTI	31-AUG-1996	820	1	BUC
79	Domeniul public sist.termoficare preluat de la C.J.PH	CJP-1/1840	CASA PORTAR/SECTIA 11-ADMINISTRATIV/TERMOELECTRICA PLOIESTI	01-AUG-1961	14591,75	1	BUC
80	Domeniul public sist.termoficare preluat de la C.J.PH	CJP-1/1840.1	CASA PORTAR/SECTIA 11-ADMINISTRATIV/TERMOELECTRICA PLOIESTI	01-AUG-1961	14591,75	1	BUC
81	Domeniul public sist.termoficare preluat de la C.J.PH	CJP-1/1840.2	ATELIER/SECTIA 11-ADMINISTRATIV/TERMOELECTRICA PLOIESTI	01-AUG-1961	9322,51	1	BUC
82	Domeniul public sist.termoficare preluat de la C.J.PH	CJP-1/1841	CLADIRE ADMINISTRATIV-SECTIA 11-ADMINISTRATIV/TERMOELECTRICA PLOIESTIStr Trandafirilor,nr 89 Brazi	01-AUG-1961	546738,03	1	BUC
83	Domeniul public sist.termoficare preluat de la C.J.PH	CJP-1/1846	RETEA SUBTERANA DE TELECOM/SECTIA 12-P R A M /TERMOELECTRICA PLOIESTI	01-AUG-1961	543	1	BUC
84	Domeniul public sist.termoficare preluat de la C.J.PH	CJP-1/1847	DEVIERE CANALIZARE TELECOM/SECTIA 12-P R A M /TERMOELECTRICA PLOIESTI	01-NOV-1977	1483	1	BUC
85	Domeniul public sist.termoficare preluat de la C.J.PH	CJP-1/1848	TELEFONIE JOASA FRECV_2X105 MW/SECTIA 12-P R A M /TERMOELECTRICA PLOIESTI	01-JAN-1974	3744	1	BUC
86	Domeniul public sist.termoficare preluat de la C.J.PH	CJP-1/1849	INST_TELECOM JOASA FRECV_/SECTIA 12/P R A M/TERMOELECTRICA PLOIESTI	01-DEC-1983	144	1	BUC
87	Domeniul public sist.termoficare preluat de la C.J.PH	CJP-1/1850	CABLE TELEFONICE-SECTIA 12-P R A M /TERMOELECTRICA PLOIESTI	30-SEP-1994	25893	1	BUC
88	Domeniul public sist.termoficare preluat de la C.J.PH	CJP-1/1851	INST_DE TELECOM SI CRT_SLABI/SECTIA 12-P R A M/TERMOELECTRICA PLOIESTI	01-SEP-1978	7366	1	BUC
89	Domeniul public sist.termoficare preluat de la C.J.PH	CJP-1/1875	CLADIRE PTR_APARATE MASURA/SECTIA 18-ELECTRIC/TERMOELECTRICA PLOIESTI	01-AUG-1961	173567,7	1	BUC
90	Domeniul public sist.termoficare preluat de la C.J.PH	CJP-1/1881	CAI FERATE TRANSA I,L=602 m/SECTIA 18-ELECTRIC/TERMOELECTRICA PLOIESTI	01-DEC-1970	135400	1	BUC
91	Domeniul public sist.termoficare preluat de la C.J.PH	CJP-1/1883	GOSPODARIE MOTORINA 2X200MW/SECTIA 18-ELECTRIC/TERMOELECTRICA PLOIESTI	01-NOV-1972	36207	1	BUC
92	Domeniul public sist.termoficare preluat de la C.J.PH	CJP-1/1884	RETEA ALIMENTARE 4X50 MW/SECTIA 18-ELECTRIC/TERMOELECTRICA PLOIESTI	01-AUG-1961	3392	1	BUC
93	Domeniul public sist.termoficare preluat de la C.J.PH	CJP-1/1885	INST_DISTRIB_CABLU 4X50 MW/SECTIA 18-ELECTRIC/TERMOELECTRICA PLOIESTI	01-AUG-1961	20848	1	BUC
94	Domeniul public sist.termoficare preluat de la C.J.PH	CJP-1/1886	RETELE ALIMENTARE/SECTIA 18-ELECTRIC /TERMOELECTRICA PLOIESTI	01-AUG-1961	131340	1	BUC

95	Domeniul public sist.termoficare preluat de la C.J.PH	CJP-1/1887	RETEA ILUMINAT INCINTA/SECTIA 18-ELECTRIC/TERMOELECTRICA PLOIESTI	01-AUG-1961	8498	1	BUC
96	Domeniul public sist.termoficare preluat de la C.J.PH	CJP-1/1888	LINII TRANSPORT ENERG_EL_4X50 MW/SECTIA 18-ELECTRIC/TERMOELECTRICA PLOIESTI	01-AUG-1977	917414	1	BUC
97	Domeniul public sist.termoficare preluat de la C.J.PH	CJP-1/1889	LINIE TRANSPORT ENERG_EL_4X50/SECTIA 18-ELECTRIC/TERMOELECTRICA PLOIESTI	01-AUG-1961	5285	1	BUC
98	Domeniul public sist.termoficare preluat de la C.J.PH	CJP-1/1890	GOSPODARIE CABLURI/SECTIA 18-ELECTRIC/TERMOELECTRICA PLOIESTI	01-JUN-1970	218961	1	BUC
99	Domeniul public sist.termoficare preluat de la C.J.PH	CJP-1/1891	INST_FORTA DE 6 KV SI 0,4 KV/SECTIA 18-ELECTRIC/TERMOELECTRICA PLOIESTI	01-NOV-1972	2634523	1	BUC
100	Domeniul public sist.termoficare preluat de la C.J.PH	CJP-1/1892	INST_FORTA/SECTIA 18-ELECTRIC - TERMOELECTRICA PLOIESTI	01-AUG-1973	2575935	1	BUC
101	Domeniul public sist.termoficare preluat de la C.J.PH	CJP-1/1893	INST_FORTA 2X105 MW/SECTIA 18-ELECTRIC/TERMOELECTRICA PLOIESTI	01-NOV-1973	16250	1	BUC
102	Domeniul public sist.termoficare preluat de la C.J.PH	CJP-1/1894	INST_FORTA-SECTIA 18-ELECTRIC/TERMOELECTRICA PLOIESTI	01-NOV-1978	66906	1	BUC
103	Domeniul public sist.termoficare preluat de la C.J.PH	CJP-1/1895	INST_FORTA-SECTIA 18-ELECTRIC/TERMOELECTRICA PLOIESTI	01-JAN-1974	1673833	1	BUC
104	Domeniul public sist.termoficare preluat de la C.J.PH	CJP-1/1896	INST_COMANDA SEMNALIZARE -SECTIA 18-ELECTRIC/TERMOELECTRICA PLOIESTI	01-DEC-1974	67546	1	BUC
105	Domeniul public sist.termoficare preluat de la C.J.PH	CJP-1/1897	INST_FORTA-SECTIA 18-ELECTRIC/TERMOELECTRICA PLOIESTI	01-DEC-1976	400030	1	BUC
106	Domeniul public sist.termoficare preluat de la C.J.PH	CJP-1/1898	INST_FORTA 2X105 MW/SECTIA 18-ELECTRIC/TERMOELECTRICA PLOIESTI	01-MAR-1977	46636	1	BUC
107	Domeniul public sist.termoficare preluat de la C.J.PH	CJP-1/1899	INST_FORTA 2X105 MW/SECTIA 18-ELECTRIC/TERMOELECTRICA PLOIESTI	01-JUN-1977	381778	1	BUC
108	Domeniul public sist.termoficare preluat de la C.J.PH	CJP-1/1901	INST_PARATRASNET 4X500MW/SECTIA 18-ELECTRIC/TERMOELECTRICA PLOIESTI	01-MAY-1991	6127	1	BUC
109	Domeniul public sist.termoficare preluat de la C.J.PH	CJP-1/1903	IMPREJMUIRE STATIE 35/SECTIA 18-ELECTRIC-TERMOELECTRICA PLOIESTI	01-AUG-1961	306,41	1	BUC
110	Domeniul public sist.termoficare preluat de la C.J.PH	CJP-1/1904	Imprejmuire statie 110 kv/Sectia 18-Electric /Termoelectrica Ploiesti	01-NOV-1974	562,3	1	BUC
111	Domeniul public sist.termoficare preluat de la C.J.PH	CJP-1/2007	SALA MASINI 2*105 -SECTIA 18-ELECTRIC/TERMOELECTRICA PLOIESTI	01-JUL-1973	1394849,83	1	BUC
112	Domeniul public sist.termoficare preluat de la C.J.PH	CJP-1/2008	SALA DEGAZORI 2X105 MW-SECTIA 19-TURBINE/TERMOELECTRICA PLOIESTI	01-JUL-1973	626001,33	1	BUC
113	Domeniul public sist.termoficare preluat de la C.J.PH	CJP-1/2011	TURN DE RACIRE NR_8-SECTIA 19-TURBINE/TERMOELECTRICA PLOIESTI	01-JUL-1973	1025636,84	1	BUC
114	Domeniul public sist.termoficare preluat de la C.J.PH	CJP-1/2012	SALA E_P_C_2X105 -SECTIA 19-TURBINE/TERMOELECTRICA PLOIESTI	01-AUG-1973	858685,7	1	BUC
115	Domeniul public sist.termoficare preluat de la C.J.PH	CJP-1/2013	TURN DE RACIRE NR_8-SECTIA 18-ELECTRIC/TERMOELECTRICA PLOIESTI	01-JAN-1974	2140260,99	1	BUC
116	Domeniul public sist.termoficare preluat de la C.J.PH	CJP-1/2014	DRUM DE ACCES PUTURI NORD	01-AUG-1961	13587	1	BUC
117	Domeniul public sist.termoficare preluat de la C.J.PH	CJP-1/2017	REZERVOR TAMPON NR_1-SECTIA 18-ELECTRIC/TERMOELECTRICA PLOIESTI	01-AUG-1961	18520	1	BUC
118	Domeniul public sist.termoficare preluat de la C.J.PH	CJP-1/2018	REZERVOR TAMPON NR_2-SECTIA 18-ELECTRIC/TERMOELECTRICA PLOIESTI	01-AUG-1961	17892	1	BUC
119	Domeniul public sist.termoficare preluat de la C.J.PH	CJP-1/2022.1/Conventi	SALA MASINI / CONVENTIA Nr_ 1600/29_08_2022	06-SEP-2022	36373,54	1	BUC

120	Domeniul public sist.termoficare preluat de la C.J.PH	CJP-1/2022.2/Conventi	SALA MASINI / CONVENTIA Nr_ 1500/29_08_2022	06-SEP-2022	51105,74	1	BUC
121	Domeniul public sist.termoficare preluat de la C.J.PH	CJP-1/2022.3/Conventi	CLADIRE CANAL GAZE ARSE / CONVENTIA Nr_ 1500/29_08_2022	06-SEP-2022	9631,86	1	BUC
122	Domeniul public sist.termoficare preluat de la C.J.PH	CJP-1/2022.4/Conventi	PASARELA / CONVENTIA Nr_1500/29_08_2022	06-SEP-2022	6399,82	1	BUC
123	Domeniul public sist.termoficare preluat de la C.J.PH	CJP-1/2022/Conventie	SALA MASINI / CONVENTIA Nr_ 1500/ 29_08_2022	06-SEP-2022	83935,46	1	BUC
124	Domeniul public sist.termoficare preluat de la C.J.PH	CJP-1/2069	COND_APA LA HIDRANTI -SECTIA 19-TURBINE/TERMOELECTRICA PLOIESTI	01-APR-1974	2014	1	BUC
125	Domeniul public sist.termoficare preluat de la C.J.PH	CJP-1/2070	CANAL APE REZID_GIP -SECTIA 19-TURBINE/TERMOELECTRICA PLOIESTI	01-DEC-1974	127989	1	BUC
126	Domeniul public sist.termoficare preluat de la C.J.PH	CJP-1/2071	CANALIZ_APE TEHN_ SI DE PLOAIE -SECTIA 19-TURBINE/TERMOELECTRICA PLOIESTI	01-NOV-1975	7535	1	BUC
127	Domeniul public sist.termoficare preluat de la C.J.PH	CJP-1/2073	COND_APA INCENDIU C7 -SECTIA 19-TURBINE/TERMOELECTRICA PLOIESTI	01-JUN-1975	867	1	BUC
128	Domeniul public sist.termoficare preluat de la C.J.PH	CJP-1/2075	RACORD TERMOF_PT 22 V Penes-SECTIA 19-TURBINE/TERMOELECTRICA PLOIESTI	01-JUN-1986	356754	1	BUC
129	Domeniul public sist.termoficare preluat de la C.J.PH	CJP-1/2076	CONDUCTA DE TERMOFICARE INTERNA-SECTIA 19-TURBINE/TERMOELECTRICA PLOIESTI	01-AUG-1961	684	1	BUC
130	Domeniul public sist.termoficare preluat de la C.J.PH	CJP-1/2081	COND_APA CALDA F1-F25 -SECTIA 19-TURBINE/TERMOELECTRICA PLOIESTI	01-MAR-1971	154701	1	BUC
131	Domeniul public sist.termoficare preluat de la C.J.PH	CJP-1/2082	COND_APA CALDA F25-F42 -SECTIA 19-TURBINE/TERMOELECTRICA PLOIESTI	01-MAR-1971	44695,17	1	BUC
132	Domeniul public sist.termoficare preluat de la C.J.PH	CJP-1/2082.1	CONDUCTA APA CALDA F25-F42 - SECTIA 19-TURBINE/ TERMOELECTRICA PLOIESTI	08-SEP-2022	21192,91	1	BUC
133	Domeniul public sist.termoficare preluat de la C.J.PH	CJP-1/2083	COND_APA CALDA F42-C4 CRANG -SECTIA 19-TURBINE/TERMOELECTRICA PLOIESTI	01-MAR-1971	36667	1	BUC
134	Domeniul public sist.termoficare preluat de la C.J.PH	CJP-1/2085	RACORD TERMOF_SC PASS-SECTIA 19-TURBINE/TERMOELECTRICA PLOIESTI	01-MAR-1971	34104	1	BUC
135	Domeniul public sist.termoficare preluat de la C.J.PH	CJP-1/2088	COND_TERMOF_CRANG-PR1 SI PR2 -SECTIA 19-TURBINE/TERMOELECTRICA PLOIESTI	01-MAR-1971	68891	1	BUC
136	Domeniul public sist.termoficare preluat de la C.J.PH	CJP-1/2089	COND_TERMOF_CRANG-INCAF/SECTIA 19-TURBINE/TERMOELECTRICA PLOIESTI	01-MAR-1971	22261	1	BUC
137	Domeniul public sist.termoficare preluat de la C.J.PH	CJP-1/2090	RAC_TERMOF_PT1,2,,4,5,6,7,8-SECTIA 19-TURBINE/TERMOELECTRICA PLOIESTI	01-MAR-1971	140986	1	BUC
138	Domeniul public sist.termoficare preluat de la C.J.PH	CJP-1/2091	MAG_PT_PT3,4,7,9,10-ZONA NORD-SECTIA 19-TURBINE/TERMOELECTRICA PLOIESTI	01-MAR-1971	28622	1	BUC
139	Domeniul public sist.termoficare preluat de la C.J.PH	CJP-1/2092	MAG_PT_PT1,2,5,6,8 ZONA NORD-SECTIA 19-TURBINE/TERMOELECTRICA PLOIESTI	01-MAR-1971	31659	1	BUC
140	Domeniul public sist.termoficare preluat de la C.J.PH	CJP-1/2093	COND_TERMOF_INTRE CAF SI EPR-SECTIA 19-TURBINE/TERMOELECTRICA PLOIESTI	01-JUN-1970	42054	1	BUC
141	Domeniul public sist.termoficare preluat de la C.J.PH	CJP-1/2094	COND_TERMOF_INTRE CAF SI EPR-SECTIA 19-TURBINE/TERMOELECTRICA PLOIESTI	01-JUN-1972	148414	1	BUC
142	Domeniul public sist.termoficare preluat de la C.J.PH	CJP-1/2095	COND_TERMOF_EXTER_INCINTA-SECTIA 19-TURBINE/TERMOELECTRICA PLOIESTI	01-DEC-1962	1180	1	BUC
143	Domeniul public sist.termoficare preluat de la C.J.PH	CJP-1/2097	COND_TEHN_APA SI ABUR IP -SECTIA 19-TURBINE/TERMOELECTRICA PLOIESTI	01-JUN-1973	19153	1	BUC
144	Domeniul public sist.termoficare preluat de la C.J.PH	CJP-1/2098	COND_TEHN_DIN LIM_GR5-2X105-SECTIA 19-TURBINE/TERMOELECTRICA PLOIESTI	01-JUL-1973	11222	1	BUC

145	Domeniul public sist.termoficare preluat de la C.J.PH	CJP-1/2099	RACORD TERMOF_PT 5R/GAGENI-PLOIESTI-SECTIA 19-TURBINE/TERMOELECTRICA PLOIESTI	01-NOV-1973	21344	1	BUC
146	Domeniul public sist.termoficare preluat de la C.J.PH	CJP-1/2100	RACORD TERMOF_PT 4R-SECTIA 19-TURBINE/TERMOELECTRICA PLOIESTI	01-NOV-1973	14129	1	BUC
147	Domeniul public sist.termoficare preluat de la C.J.PH	CJP-1/2101	RACORD TERMOF_PT 8V-SECTIA 19-TURBINE/TERMOELECTRICA PLOIESTI	01-NOV-1973	8582	1	BUC
148	Domeniul public sist.termoficare preluat de la C.J.PH	CJP-1/2104	MAG_SPITAL JUDETEAN NORD-SECTIA 19-TURBINE/TERMOELECTRICA PLOIESTI	01-JAN-1974	505887	1	BUC
149	Domeniul public sist.termoficare preluat de la C.J.PH	CJP-1/2106	COND_APA CALDA CET-F25(R1) -SECTIA 19-TURBINE/TERMOELECTRICA PLOIESTI	01-DEC-1974	221420,87	1	BUC
150	Domeniul public sist.termoficare preluat de la C.J.PH	CJP-1/2106.1	CONDUCTA APA CALDA CET - F25 (R1) SECTIA 19 TURBINE/TERMOELECTRICA	08-SEP-2022	3603,78	1	BUC
151	Domeniul public sist.termoficare preluat de la C.J.PH	CJP-1/2106.2	CONDUCTA APA CALDA CET - F 25 (R1) - SECTIA 19 TURBINE/ TERMOELECTRICA PLOIESTI	08-SEP-2022	65668,88	1	BUC
152	Domeniul public sist.termoficare preluat de la C.J.PH	CJP-1/2106.3	CONDUCTA APA CALDA CET - F 25 (R 1) - SECTIA 19 TURBINE/TERMOELECTRICA PLOIESTI	08-SEP-2022	123529,57	1	BUC
153	Domeniul public sist.termoficare preluat de la C.J.PH	CJP-1/2106.4	CONDUCTA APA CALDA CET - F 25(R1) - SECTIA 19 TURBINE/TERMOELECTRICA PLOIESTI	08-SEP-2022	43045,15	1	BUC
154	Domeniul public sist.termoficare preluat de la C.J.PH	CJP-1/2106.5	CONDUCTA APA CALDA CET - F 25 (R1)- SECTIA 19 TURBINE/TERMOELECTRICA PLOIESTI	08-SEP-2022	134340,9	1	BUC
155	Domeniul public sist.termoficare preluat de la C.J.PH	CJP-1/2106.6	CONDUCTA DE APA CALDA CET - F25(R1) - SECTIA 19 TURBINE/TERMOELECTRICA PLOIESTI	08-SEP-2022	100905,84	1	BUC
156	Domeniul public sist.termoficare preluat de la C.J.PH	CJP-1/2107	COND_APA CALDA C4-C6-SECTIA 19-TURBINE/TERMOELECTRICA PLOIESTI	01-DEC-1974	44525	1	BUC
157	Domeniul public sist.termoficare preluat de la C.J.PH	CJP-1/2108	MAG_III MR INTRE F33 SI C11-SECTIA 19-TURBINE/TERMOELECTRICA PLOIESTI	01-DEC-1974	46316	1	BUC
158	Domeniul public sist.termoficare preluat de la C.J.PH	CJP-1/2109	RACORD TERMOF_LA PT9 -SECTIA 19-TURBINE/TERMOELECTRICA PLOIESTI	01-DEC-1974	12433	1	BUC
159	Domeniul public sist.termoficare preluat de la C.J.PH	CJP-1/2110	RAC_TERMOF_LA PT1 MR SI PT11 R-SECTIA 19-TURBINE/TERMOELECTRICA PLOIESTI	01-JUN-1975	28333	1	BUC
160	Domeniul public sist.termoficare preluat de la C.J.PH	CJP-1/2112	RACORD TERMOF_LA PT11 V-SECTIA 19-TURBINE/TERMOELECTRICA PLOIESTI	01-DEC-1975	148188	1	BUC
161	Domeniul public sist.termoficare preluat de la C.J.PH	CJP-1/2114	MAG_III MR INTRE C11 SI G29 -SECTIA 19-TURBINE/TERMOELECTRICA PLOIESTI	01-JUN-1976	31472	1	BUC
162	Domeniul public sist.termoficare preluat de la C.J.PH	CJP-1/2115	RAC_TERMOF_LA PT 12 R SI PT 3MR-SECTIA 19-TURBINE/TERMOELECTRICA PLOIESTI	01-JUL-1976	19897	1	BUC
163	Domeniul public sist.termoficare preluat de la C.J.PH	CJP-1/2119	MAG_II SUD INTRE F25 SI F33-SECTIA 19-TURBINE/TERMOELECTRICA PLOIESTI	01-DEC-1977	1240454	1	BUC
164	Domeniul public sist.termoficare preluat de la C.J.PH	CJP-1/2120	MAGISTRALA CALEA BUCURESTI-SECTIA 19-TURBINE/TERMOELECTRICA PLOIESTI	01-DEC-1977	79866	1	BUC
165	Domeniul public sist.termoficare preluat de la C.J.PH	CJP-1/2122	MAGISTRALA II SUD-SECTIA 19-TURBINE/TERMOELECTRICA PLOIESTI	01-AUG-1978	19468	1	BUC
166	Domeniul public sist.termoficare preluat de la C.J.PH	CJP-1/2123	RACORD TERMOF_PT 14 V SI 15 V-SECTIA 19-TURBINE/TERMOELECTRICA PLOIESTI	01-DEC-1978	18437	1	BUC
167	Domeniul public sist.termoficare preluat de la C.J.PH	CJP-1/2124	RAC_TERMOF_LA PT 7 MR-SECTIA 19-TURBINE/TERMOELECTRICA PLOIESTI	01-DEC-1978	41531	1	BUC
168	Domeniul public sist.termoficare preluat de la C.J.PH	CJP-1/2126	RAC_TERMOF_PT3-9 MAI-SECTIA 19-TURBINE/TERMOELECTRICA PLOIESTI	01-APR-1980	215645	1	BUC
169	Domeniul public sist.termoficare preluat de la C.J.PH	CJP-1/2127	RAC_TERMOF_PT1 9 MAI -SECTIA 19-TURBINE/TERMOELECTRICA PLOIESTI	01-JUN-1980	706766	1	BUC

170	Domeniul public sist.termoficare preluat de la C.J.PH	CJP-1/2128	MAG_IVC F33-A-SECTIA 19-TURBINE/TERMOELECTRICA PLOIESTI	01-SEP-1981	1123661	1	BUC
171	Domeniul public sist.termoficare preluat de la C.J.PH	CJP-1/2129	MAG_IVC-A-J SI RAC_TF_PT1 C,2 C-SECTIA 19-TURBINE/TERMOELECTRICA PLOIESTI	01-SEP-1981	527425	1	BUC
172	Domeniul public sist.termoficare preluat de la C.J.PH	CJP-1/2130	RACORD TERMOF_PT 13 CENTRU-SECTIA 19-TURBINE/TERMOELECTRICA PLOIESTI	01-SEP-1981	123763	1	BUC
173	Domeniul public sist.termoficare preluat de la C.J.PH	CJP-1/2131	RAC_TERMOF_PT 11 CENTRU-SECTIA 19-TURBINE/TERMOELECTRICA PLOIESTI	01-SEP-1981	51190	1	BUC
174	Domeniul public sist.termoficare preluat de la C.J.PH	CJP-1/2132	RAC_TERMOF_PT 6 MALU ROSU-SECTIA 19-TURBINE/TERMOELECTRICA PLOIESTI	01-JUN-1981	172919	1	BUC
175	Domeniul public sist.termoficare preluat de la C.J.PH	CJP-1/2133	RAC_TERMOF_PT 4 MR SI PT 5 MR-SECTIA 19-TURBINE/TERMOELECTRICA PLOIESTI	01-JUN-1981	542857	1	BUC
176	Domeniul public sist.termoficare preluat de la C.J.PH	CJP-1/2134	MAG_IVC INTRE F6 K SI F10 K-SECTIA 19-TURBINE/TERMOELECTRICA PLOIESTI	01-JUN-1982	457223	1	BUC
177	Domeniul public sist.termoficare preluat de la C.J.PH	CJP-1/2135	MAG_IVC INTRE F10 K SI FC-D-SECTIA 19-TURBINE/TERMOELECTRICA PLOIESTI	01-JUN-1982	553857	1	BUC
178	Domeniul public sist.termoficare preluat de la C.J.PH	CJP-1/2136	RAC_TERMOF_PT17 CENTRU-SECTIA 19-TURBINE/TERMOELECTRICA PLOIESTI	01-JUN-1982	328508	1	BUC
179	Domeniul public sist.termoficare preluat de la C.J.PH	CJP-1/2137	RAC_TERMOF_INTRE C4 VEST SI PT7 MR-SECTIA 19-TURBINE/TERMOELECTRICA PLOIESTI	20-OCT-2006	58753,6	1	BUC
180	Domeniul public sist.termoficare preluat de la C.J.PH	CJP-1/2138	RAC_TERMOF_LA PT17 VEST-SECTIA 19-TURBINE/TERMOELECTRICA PLOIESTI	20-OCT-2006	2698,4	1	BUC
181	Domeniul public sist.termoficare preluat de la C.J.PH	CJP-1/2139	MAG_IVC INTRE PCTK-M -SECTIA 19-TURBINE/TERMOELECTRICA PLOIESTI	01-JUN-1983	1429356	1	BUC
182	Domeniul public sist.termoficare preluat de la C.J.PH	CJP-1/2140	RAC_TERMOF_PT10 MR-SECTIA 19-TURBINE/TERMOELECTRICA PLOIESTI	01-JUN-1983	439662	1	BUC
183	Domeniul public sist.termoficare preluat de la C.J.PH	CJP-1/2141	RAC_TERMOF_ PT14 JIANU-SECTIA 19-TURBINE/TERMOELECTRICA PLOIESTI	01-JUN-1983	214878	1	BUC
184	Domeniul public sist.termoficare preluat de la C.J.PH	CJP-1/2143	RAC_TERMOF_PT 3 CB -SECTIA 19-TURBINE/TERMOELECTRICA PLOIESTI	01-JUN-1983	80787	1	BUC
185	Domeniul public sist.termoficare preluat de la C.J.PH	CJP-1/2144	RAC_TERMOF_PT4-9MAI -SECTIA 19-TURBINE/TERMOELECTRICA PLOIESTI	01-JUN-1983	367688	1	BUC
186	Domeniul public sist.termoficare preluat de la C.J.PH	CJP-1/2145	RAC_TERMOF_PT5 9MAI -SECTIA 19-TURBINE/TERMOELECTRICA PLOIESTI	01-JUN-1984	258456	1	BUC
187	Domeniul public sist.termoficare preluat de la C.J.PH	CJP-1/2146	TRIPLARE RAC_LA PT 6 NORD_ -SECTIA 19-TURBINE/TERMOELECTRICA PLOIESTI	01-JUN-1984	1338354	1	BUC
188	Domeniul public sist.termoficare preluat de la C.J.PH	CJP-1/2147	RAC_TERMOF_ LA PT8 PI-SECTIA 19-TURBINE/TERMOELECTRICA PLOIESTI	01-JUN-1985	287547	1	BUC
189	Domeniul public sist.termoficare preluat de la C.J.PH	CJP-1/2148	RAC_TERMOF_LA PT12 -SECTIA 19-TURBINE/TERMOELECTRICA PLOIESTI	01-JUN-1984	134105	1	BUC
190	Domeniul public sist.termoficare preluat de la C.J.PH	CJP-1/2149	RAC_TERMOF_LA PT16 D -SECTIA 19-TURBINE/TERMOELECTRICA PLOIESTI	01-JUN-1984	136968	1	BUC
191	Domeniul public sist.termoficare preluat de la C.J.PH	CJP-1/2152	RACORD -SECTIA 19-TURBINE/TERMOELECTRICA PLOIESTI	01-JUN-1984	20401	1	BUC
192	Domeniul public sist.termoficare preluat de la C.J.PH	CJP-1/2153	RAC_TERMOF_PT16 D -SECTIA 19-TURBINE/TERMOELECTRICA PLOIESTI	01-JUN-1986	239300	1	BUC
193	Domeniul public sist.termoficare preluat de la C.J.PH	CJP-1/2154	RAC_TERMOF_PT7 D -SECTIA 19-TURBINE/TERMOELECTRICA PLOIESTI	01-JUN-1986	158361	1	BUC
194	Domeniul public sist.termoficare preluat de la C.J.PH	CJP-1/2155	RAC_TERMOFIC_PT4 BASARABI -SECTIA 19-TURBINE/TERMOELECTRICA PLOIESTI	01-JUN-1986	566415	1	BUC

195	Domeniul public sist.termoficare preluat de la C.J.PH	CJP-1/2158	RAC_TERMOF_ PT16 VEST-SECTIA 19-TURBINE/TERMOELECTRICA PLOIESTI	01-JUN-1987	102479	1	BUC
196	Domeniul public sist.termoficare preluat de la C.J.PH	CJP-1/2159	RACORDURI M_BRAVU_ -SECTIA 19-TURBINE/TERMOELECTRICA PLOIESTI	01-NOV-1987	302491	1	BUC
197	Domeniul public sist.termoficare preluat de la C.J.PH	CJP-1/2160	LUCRARI LA MAG_DE TERMOF_ -SECTIA 19-TURBINE/TERMOELECTRICA PLOIESTI	01-OCT-1990	13591	1	BUC
198	Domeniul public sist.termoficare preluat de la C.J.PH	CJP-1/2161	RACORDURI TERMOF_PT11 R -SECTIA 19-TURBINE/TERMOELECTRICA PLOIESTI	01-FEB-1988	536439	1	BUC
199	Domeniul public sist.termoficare preluat de la C.J.PH	CJP-1/2162	RAC_TERMOF_PT3 C -SECTIA 19-TURBINE/TERMOELECTRICA PLOIESTI	01-MAY-1988	185732	1	BUC
200	Domeniul public sist.termoficare preluat de la C.J.PH	CJP-1/2163	MAG_VI VEST INTRE F20 SI F15_ -SECTIA 19-TURBINE/TERMOELECTRICA PLOIESTI	01-MAY-1988	271988	1	BUC
201	Domeniul public sist.termoficare preluat de la C.J.PH	CJP-1/2164	MAG_VI VEST INTRE F15 SI PT2_ -SECTIA 19-TURBINE/TERMOELECTRICA PLOIESTI	01-NOV-1988	1939366	1	BUC
202	Domeniul public sist.termoficare preluat de la C.J.PH	CJP-1/2165	TRIPLARE MAG_II SUD_ -SECTIA 19-TURBINE/TERMOELECTRICA PLOIESTI	01-DEC-1985	491358	1	BUC
203	Domeniul public sist.termoficare preluat de la C.J.PH	CJP-1/2166	RAC_TERMOFICARE PT13 D -SECTIA 19-TURBINE/TERMOELECTRICA PLOIESTI	01-JUN-1989	84817	1	BUC
204	Domeniul public sist.termoficare preluat de la C.J.PH	CJP-1/2167	RAC_TERMOF_PT6 9 MAI -SECTIA 19-TURBINE/TERMOELECTRICA PLOIESTI	01-NOV-1989	224213	1	BUC
205	Domeniul public sist.termoficare preluat de la C.J.PH	CJP-1/2168	MARIRE CAP_TRANSP_INTRE CET SI DN1_ -SECTIA 19-TURBINE/TERMOELECTRICA PLOIESTI	01-JUL-1993	827908	1	BUC
206	Domeniul public sist.termoficare preluat de la C.J.PH	CJP-1/2169	MARIRE CAP_TRANSP INTRE DN1,F25_ -SECTIA 19-TURBINE/TERMOELECTRICA PLOIESTI	01-SEP-1993	1061400	1	BUC
207	Domeniul public sist.termoficare preluat de la C.J.PH	CJP-1/2170	COLECTOR REFULARE TR_II-A_ -SECTIA 19-TURBINE/TERMOELECTRICA PLOIESTI	30-DEC-1993	165820	1	BUC
208	Domeniul public sist.termoficare preluat de la C.J.PH	CJP-1/2171	RAC_TERMOF_ PT1 VALENI-SECTIA 19-TURBINE/TERMOELECTRICA PLOIESTI	31-OCT-1995	33084	1	BUC
209	Domeniul public sist.termoficare preluat de la C.J.PH	CJP-1/2172	COND_DE TERMOF_ ZONA MIHAI-SECTIA 19-TURBINE/TERMOELECTRICA PLOIESTI	30-JUN-2003	680572,8	1	BUC
210	Domeniul public sist.termoficare preluat de la C.J.PH	CJP-1/2173	COND_TERMOF_INTREGIRE RETEA -SECTIA 19-TURBINE/TERMOELECTRICA PLOIESTI	31-JAN-2004	477876	1	BUC
211	Domeniul public sist.termoficare preluat de la C.J.PH	CJP-1/2223	ATELIER INTRETINERE AUTO -SECTIA 20-TRANSPORTURI/TERMOELECTRICA PLOIESTI	01-DEC-1968	7297,46	1	BUC
212	**Domeniul public sist.termoficare preluat de la C.J.PH**	**CJP-1/2224**	**GARAJ -SECTIA 20-TRANSPORTURI/TERMOELECTRICA PLOIESTI**	**30-SEP-1999**	**21500**	1	BUC
213	Domeniul public sist.termoficare preluat de la C.J.PH	CJP-2/1751	ANALIZOR DE UMIDITATE AMETEK	29-MAR-2002	11.800,00	1	BUC
214	Domeniul public sist.termoficare preluat de la C.J.PH	CJP-2/1780	GOSPODARIE DE PACURA	01-MAR-1979	982,58	1	BUC
215	Domeniul public sist.termoficare preluat de la C.J.PH	CJP-2/1805	CONVERTOR RS 232 TCP-IP/ SECTIA 4-	30-JUN-2003	1.329,28	1	BUC
216	Domeniul public sist.termoficare preluat de la C.J.PH	CJP-2/1806	INST_COMANDA REGLARE AUTOMATA	01-MAR-1977	7.234,27	1	BUC
217	Domeniul public sist.termoficare preluat de la C.J.PH	CJP-2/1831	HIDRANT EXT_INGROPAT IN NISA	01-NOV-1962	10,29	1	BUC
218	Domeniul public sist.termoficare preluat de la C.J.PH	CJP-2/1832	HIDRANT EXT_ ÎNGROPAT IN NISA	01-NOV-1962	10,29	1	BUC
219	Domeniul public sist.termoficare preluat de la C.J.PH	CJP-2/1833	HIDRANT EXT_INGROPAT IN NISA	01-NOV-1962	10,29	1	BUC

220	Domeniul public sist.termoficare preluat de la C.J.PH	CJP-2/1842	AUTOPOM PA CISTERNA	01-DEC-1979	995,56	1	BUC
221	Domeniul public sist.termoficare preluat de la C.J.PH	CJP-2/1844	SWITCH LAYER3 FAST ETHERNET	31-MAR-2004	6.200,00	1	BUC
222	Domeniul public sist.termoficare preluat de la C.J.PH	CJP-2/1852	SISTEM PROTECTIE GENERATOR	30-SEP-2001	210,00	1	BUC
223	Domeniul public sist.termoficare preluat de la C.J.PH	CJP-2/1853	CONTOR ELECTRIC TRIFAZAT	28-FEB-2001	110,00	1	BUC
224	Domeniul public sist.termoficare preluat de la C.J.PH	CJP-2/1854	CONTOR ELECTRIC TRIFAZAT	28-FEB-2001	110,00	1	BUC
225	Domeniul public sist.termoficare preluat de la C.J.PH	CJP-2/1855	CONTOR ELECTRIC	28-FEB-2001	110,00	1	BUC
226	Domeniul public sist.termoficare preluat de la C.J.PH	CJP-2/1856	CONTOR ELECTRIC TRIFAZAT AIN500	28-FEB-2001	110,00	1	BUC
227	Domeniul public sist.termoficare preluat de la C.J.PH	CJP-2/1857	CONTOR ELECTRIC TRIFAZAT AIN 500	28-FEB-2001	110,00	1	BUC
228	Domeniul public sist.termoficare preluat de la C.J.PH	CJP-2/1858	CONTOR ELECTRIC TRIFAZAT AIN 500	28-FEB-2001	110,00	1	BUC
229	Domeniul public sist.termoficare preluat de la C.J.PH	CJP-2/1859	CONTOR ELECTRIC	28-FEB-2001	110,00	1	BUC
230	Domeniul public sist.termoficare preluat de la C.J.PH	CJP-2/1860	CONTOR ELECTRIC TRIFAZAT AIN 500	28-FEB-2001	110,00	1	BUC
231	Domeniul public sist.termoficare preluat de la C.J.PH	CJP-2/1861	CONTOR ELECTRIC	28-FEB-2001	110,00	1	BUC
232	Domeniul public sist.termoficare preluat de la C.J.PH	CJP-2/1862	CONTOR ELECTRIC	28-FEB-2001	110,00	1	BUC
233	Domeniul public sist.termoficare preluat de la C.J.PH	CJP-2/1863	CONTOR ELECTRIC	28-FEB-2001	110,00	1	BUC
234	Domeniul public sist.termoficare preluat de la C.J.PH	CJP-2/1864	CONTOR ELECTRIC	28-FEB-2001	110,00	1	BUC
235	Domeniul public sist.termoficare preluat de la C.J.PH	CJP-2/1865	CONTOR ELECTRIC	28-FEB-2001	110,00	1	BUC
236	Domeniul public sist.termoficare preluat de la C.J.PH	CJP-2/1866	CONTOR ELECTRIC	28-FEB-2001	110,00	1	BUC
237	Domeniul public sist.termoficare preluat de la C.J.PH	CJP-2/1867	CONTOR ELECTRIC	28-FEB-2001	110,00	1	BUC
238	Domeniul public sist.termoficare preluat de la C.J.PH	CJP-2/1868	CONTOR ELECTRIC	28-FEB-2001	110,00	1	BUC
239	Domeniul public sist.termoficare preluat de la C.J.PH	CJP-2/1869	CONTOR ELECTRIC	28-FEB-2001	110,00	1	BUC
240	Domeniul public sist.termoficare preluat de la C.J.PH	CJP-2/1870	CONTOR ELECTRIC	28-FEB-2001	110,00	1	BUC
241	Domeniul public sist.termoficare preluat de la C.J.PH	CJP-2/1871	CONTOR ELECTRIC TRIFAZAT AIN 500	28-FEB-2001	110,00	1	BUC
242	Domeniul public sist.termoficare preluat de la C.J.PH	CJP-2/1872	CONTOR ELECTRIC	28-FEB-2001	110,00	1	BUC
243	Domeniul public sist.termoficare preluat de la C.J.PH	CJP-2/1906	GRUP ELECTROGENATOR	01-NOV-1972	7.013,77	1	BUC
244	Domeniul public sist.termoficare preluat de la C.J.PH	CJP-2/1908	TRANSF_EVACUARE 25 MVA/SECTIA	01-DEC-1965	2.837,60	1	BUC

245	Domeniul public sist.termoficare preluat de la C.J.PH	CJP-2/1909	TRANSF_TRIFAZAT ULEI-SECTIA 18-	01-APR-1972	3.626,87	1	BUC
246	Domeniul public sist.termoficare preluat de la C.J.PH	CJP-2/1910	TRANSF_TRIFAZAT ULEI-SECTIA 18-	01-APR-1972	2.488,41	1	BUC
247	Domeniul public sist.termoficare preluat de la C.J.PH	CJP-2/1911	TRANSF_TRIFAZAT ULEI-SECTIA 18-	01-APR-1972	2.488,41	1	BUC
248	Domeniul public sist.termoficare preluat de la C.J.PH	CJP-2/1912	TRANSF_TRIFAZAT ULEI-SECTIA 18-	01-APR-1972	2.488,41	1	BUC
249	Domeniul public sist.termoficare preluat de la C.J.PH	CJP-2/1913	TRANSF_TRIFAZAT ULEI-SECTIA 18-	01-APR-1972	2.488,41	1	BUC
250	Domeniul public sist.termoficare preluat de la C.J.PH	CJP-2/1917	TRANSF_TRIFAZAT4X50 MW-SECTIA	01-DEC-1973	1.753,29	1	BUC
251	Domeniul public sist.termoficare preluat de la C.J.PH	CJP-2/1918	TRANSF_TRIFAZAT I-SECTIA 18-ELECTRIC/TERMOELECTRICA PLOIESTI	01-JUL-1973	12.583,83	1	BUC
252	Domeniul public sist.termoficare preluat de la C.J.PH	CJP-2/1919	TRANSF_TRIFAZAT -SECTIA 18-ELECTRIC/TERMOELECTRICA PLOIESTI	01-JUL-1973	12.583,78	1	BUC
253	Domeniul public sist.termoficare preluat de la C.J.PH	CJP-2/1920	TRANSF_TRIFAZAT-SECTIA 18-ELECTRIC/TERMOELECTRICA PLOIESTI	01-JAN-1974	17.481,06	1	BUC
254	Domeniul public sist.termoficare preluat de la C.J.PH	CJP-2/1921	TRANSF_TRIFAZAT -SECTIA 18-ELECTRIC/TERMOELECTRICA PLOIESTI	01-JAN-1974	18.166,43	1	BUC
255	Domeniul public sist.termoficare preluat de la C.J.PH	CJP-2/1922	TRANSF_TRIFAZAT 2X105 MW-SECTIA 18-ELECTRIC/TERMOELECTRICA PLOIESTI	01-NOV-1976	79.369,72	1	BUC
256	Domeniul public sist.termoficare preluat de la C.J.PH	CJP-2/1923	TRANSF_TRIFAZAT 2 X105 MW-SECTIA 18-ELECTRIC/TERMOELECTRICA PLOIESTI	01-NOV-1976	79.370,02	1	BUC
257	Domeniul public sist.termoficare preluat de la C.J.PH	CJP-2/1925	TRANSF_PUTERE S:58079,4X50MW-SECTIA 18-ELECTRIC/TERMOELECTRICA PLOIESTI	01-OCT-1968	6.927,03	1	BUC
258	Domeniul public sist.termoficare preluat de la C.J.PH	CJP-2/1926	TRANSF_PUTERE S:143005-SECTIA 18-ELECTRIC/TERMOELECTRICA PLOIESTI	01-OCT-1990	308.792,91	1	BUC
259	Domeniul public sist.termoficare preluat de la C.J.PH	CJP-2/1931	INTR_AUTOMAT TRIPOLAR-SECTIA 18-ELECTRIC/TERMOELECTRICA PLOIESTI	01-DEC-1967	14.443,11	1	BUC
260	Domeniul public sist.termoficare preluat de la C.J.PH	CJP-2/1932	INTR_AUTOMAT TRIPOLAR-SECTIA 18-ELECTRIC/TERMOELECTRICA PLOIESTI	01-DEC-1967	14.443,11	1	BUC
261	Domeniul public sist.termoficare preluat de la C.J.PH	CJP-2/1934	INTR_AUTOMAT TRIPOLAR-SECTIA 18-ELECTRIC/TERMOELECTRICA PLOIESTI	01-DEC-1967	14.443,11	1	BUC
262	Domeniul public sist.termoficare preluat de la C.J.PH	CJP-2/1943	INTR_AUTOMAT TRIPOLAR-SECTIA 18-ELECTRIC/TERMOELECTRICA PLOIESTI	01-DEC-1967	14.443,11	1	BUC
263	Domeniul public sist.termoficare preluat de la C.J.PH	CJP-2/1944	INTR_AUTOMAT TRIPOLAR-SECTIA 18-ELECTRIC/TERMOELECTRICA PLOIESTI	01-DEC-1967	14.443,11	1	BUC
264	Domeniul public sist.termoficare preluat de la C.J.PH	CJP-2/1945	INTR_AUTOMAT TRIPOLAR-SECTIA 18-ELECTRIC/TERMOELECTRICA PLOIESTI	01-DEC-1967	14.443,11	1	BUC
265	Domeniul public sist.termoficare preluat de la C.J.PH	CJP-2/1948	INTR_AUTOMAT TRIPOLAR-SECTIA 18-ELECTRIC/TERMOELECTRICA PLOIESTI	01-DEC-1967	14.443,11	1	BUC
266	Domeniul public sist.termoficare preluat de la C.J.PH	CJP-2/1949	CELULE DE INALTA TENSIUNE-SECTIA 18-ELECTRIC/TERMOELECTRICA PLOIESTI	01-NOV-1964	10.324,85	1	BUC
267	Domeniul public sist.termoficare preluat de la C.J.PH	CJP-2/1950	CELULE PREFABRICATE 4X50 MW-SECTIA 18-ELECTRIC/TERMOELECTRICA PLOIESTI	01-AUG-1961	1.711,85	1	BUC
268	Domeniul public sist.termoficare preluat de la C.J.PH	CJP-2/1951	CELULE PREFABRICATE-SECTIA 18-ELECTRIC/TERMOELECTRICA PLOIESTI	01-AUG-1961	1.589,13	1	BUC
269	Domeniul public sist.termoficare preluat de la C.J.PH	CJP-2/1956	PANOURI COMANDA-SECTIA 18-ELECTRIC/TERMOELECTRICA PLOIESTI	01-AUG-1961	83.824,04	1	BUC

270	Domeniul public sist.termoficare preluat de la C.J.PH	CJP-2/1957	SERVICII DE 6KV SI 0,4 PT_CAF-SECTIA 18-ELECTRIC/TERMOELECTRICA PLOIESTI	01-MAR-1969	14.738,05	1	BUC
271	Domeniul public sist.termoficare preluat de la C.J.PH	CJP-2/1959	STATIE DE CRT_ALTERNATIV-SECTIA 18-ELECTRIC/TERMOELECTRICA PLOIESTI	01-APR-1972	250.231,04	1	BUC
272	Domeniul public sist.termoficare preluat de la C.J.PH	CJP-2/1960	CAMERA COMANDA ELECTRICA -SECTIA 18-ELECTRIC/TERMOELECTRICA PLOIESTI	01-APR-1972	8.820,03	1	BUC
273	Domeniul public sist.termoficare preluat de la C.J.PH	CJP-2/1961	STATIE CONEXIUNI-SECTIA 18-ELECTRIC/TERMOELECTRICA PLOIESTI	01-JUN-1970	25.000,85	1	BUC
274	Domeniul public sist.termoficare preluat de la C.J.PH	CJP-2/1962	STATIE DE CONEXIUNI 0,4 KV-SECTIA 18-ELECTRIC/TERMOELECTRICA PLOIESTI	01-JUN-1972	14.880,32	1	BUC
275	Domeniul public sist.termoficare preluat de la C.J.PH	CJP-2/1964	CELULE DE EXTERIOR DE 110 KV-SECTIA 18-ELECTRIC/TERMOELECTRICA PLOIESTI	01-DEC-1973	24.643,18	1	BUC
276	Domeniul public sist.termoficare preluat de la C.J.PH	CJP-2/1965	BOBINE STINGERE-SECTIA 18-ELECTRIC/TERMOELECTRICA PLOIESTI	01-DEC-1973	1.954,79	1	BUC
277	Domeniul public sist.termoficare preluat de la C.J.PH	CJP-2/1966	BOBINE STINGERE-SECTIA 18-ELECTRIC/TERMOELECTRICA PLOIESTI	01-DEC-1973	1.954,70	1	BUC
278	Domeniul public sist.termoficare preluat de la C.J.PH	CJP-2/1967	CELULE I_T_EXT_110KV GR_2-SECTIA 18-ELECTRIC/TERMOELECTRICA PLOIESTI	01-JAN-1974	72.921,22	1	BUC
279	Domeniul public sist.termoficare preluat de la C.J.PH	CJP-2/1968	INTR_AUTOMATE SI SEPARATOARE-SECTIA 18-ELECTRIC/TERMOELECTRICA PLOIESTI	01-SEP-1978	5.710,84	1	BUC
280	Domeniul public sist.termoficare preluat de la C.J.PH	CJP-2/1969	INTR_AUTOMATE SI SEPARATOARE-SECTIA 18-ELECTRIC/TERMOELECTRICA PLOIESTI	01-SEP-1978	5.710,85	1	BUC
281	Domeniul public sist.termoficare preluat de la C.J.PH	CJP-2/1970	INTR_AUTOMATE SI SEPARATOARE-SECTIA 18-ELECTRIC/TERMOELECTRICA PLOIESTI	01-SEP-1978	5.710,84	1	BUC
282	Domeniul public sist.termoficare preluat de la C.J.PH	CJP-2/1971	INTR_AUTOMATE SI SEPARATOARE-SECTIA 18-ELECTRIC/TERMOELECTRICA PLOIESTI	01-SEP-1978	5.710,84	1	BUC
283	Domeniul public sist.termoficare preluat de la C.J.PH	CJP-2/1972	INTR_AUTOMATE SI SEPARATOARE-SECTIA 18-ELECTRIC/TERMOELECTRICA PLOIESTI	01-SEP-1978	5.710,84	1	BUC
284	Domeniul public sist.termoficare preluat de la C.J.PH	CJP-2/1973	INTR_AUTOMATE SI SEPARATOARE-SECTIA 18-ELECTRIC/TERMOELECTRICA PLOIESTI	01-SEP-1978	5.710,84	1	BUC
285	Domeniul public sist.termoficare preluat de la C.J.PH	CJP-2/1974	INTR_AUTOMATE SI SEPARATOARE-SECTIA 18-ELECTRIC/TERMOELECTRICA PLOIESTI	01-SEP-1978	5.710,84	1	BUC
286	Domeniul public sist.termoficare preluat de la C.J.PH	CJP-2/1975	INTR_AUTOMATE SI SEPARATOARE-SECTIA 18-ELECTRIC/TERMOELECTRICA PLOIESTI	01-SEP-1978	5.710,84	1	BUC
287	Domeniul public sist.termoficare preluat de la C.J.PH	CJP-2/1976	APARATAJ MAS_,SEM_,DISTR_-SECTIA 18-ELECTRIC/TERMOELECTRICA PLOIESTI	01-MAR-1979	2.208,50	1	BUC
288	Domeniul public sist.termoficare preluat de la C.J.PH	CJP-2/1981	INTR_TRIPOLAR L1-DRB-SECTIA 18-ELECTRIC/TERMOELECTRICA PLOIESTI	01-JUN-1985	15.952,67	1	BUC
289	Domeniul public sist.termoficare preluat de la C.J.PH	CJP-2/1982	INTR_TRIPOLAR-SECTIA 18-ELECTRIC/TERMOELECTRICA PLOIESTI	01-JUN-1985	15.952,67	1	BUC
290	Domeniul public sist.termoficare preluat de la C.J.PH	CJP-2/1986	INTR_AUTOMATE SI SEPARATOARE-SECTIA 18-ELECTRIC/TERMOELECTRICA PLOIESTI	01-DEC-1973	1.900,84	1	BUC
291	Domeniul public sist.termoficare preluat de la C.J.PH	CJP-2/2020	CABLU PT_CIRCUITE-SECTIA 18-ELECTRIC/TERMOELECTRICA PLOIESTI	01-DEC-1968	30,25	1	BUC
292	Domeniul public sist.termoficare preluat de la C.J.PH	CJP-2/2021	CABLU PT_CIRCUITE -SECTIA 18-ELECTRIC/TERMOELECTRICA PLOIESTI	01-JUN-1968	168,78	1	BUC
293	Domeniul public sist.termoficare preluat de la C.J.PH	CJP-2/2175	BOYLERE_ -SECTIA 19-TURBINE/TERMOELECTRICA PLOIESTI	01-JAN-1969	105.296,96	1	BUC
294	Domeniul public sist.termoficare preluat de la C.J.PH	CJP-2/2176	INSTALATIE TRATARE APA_ -SECTIA 19-TURBINE/TERMOELECTRICA PLOIESTI	01-DEC-1969	9.636,37	1	BUC

295	Domeniul public sist.termoficare preluat de la C.J.PH	CJP-2/2177	INSTALATIE TRATARE APA_ -SECTIA 19-TURBINE/TERMOELECTRICA PLOIESTI	01-JUN-1990	560.269,14	1	BUC
296	Domeniul public sist.termoficare preluat de la C.J.PH	CJP-2/2192	ELECTROPOMPA SUBMERSIBILA PUT-	31-OCT-2002	5.223,87	1	BUC
297	Domeniul public sist.termoficare preluat de la C.J.PH	CJP-2/2193	ELECTROPOMPA SUBMERSIBILA PUT-	31-OCT-2002	5.223,87	1	BUC
298	Domeniul public sist.termoficare preluat de la C.J.PH	CJP-2/2194	ELECTROPOMPA SUBMERSIBILA PUT- SECTIA 19-TURBINE/TERMOELECTRICA	31-OCT-2002	5.223,87	1	BUC
299	Domeniul public sist.termoficare preluat de la C.J.PH	CJP-2/2195	ELECTROPOMPA SUBMERSIBILA PUT- SECTIA 19-TURBINE/TERMOELECTRICA	31-OCT-2002	5.223,87	1	BUC
300	Domeniul public sist.termoficare preluat de la C.J.PH	CJP-2/2196	ELECTROPOMPA SUBMERSIBILA PUT-SECTIA 19-TURBINE/TERMOELECTRICA	31-OCT-2002	5.223,87	1	BUC
301	Domeniul public sist.termoficare preluat de la C.J.PH	CJP-2/2197	CONTOR APA CALDA TIP WPD- - SECTIA 19-TURBINE/TERMOELECTRICA	31-DEC-1999	315,00	1	BUC
302	Domeniul public sist.termoficare preluat de la C.J.PH	CJP-2/2214	CAMERA C-DA DISP_TERMOF_- -SECTIA 19-TURBINE/TERMOELECTRICA PLOIESTI	01-SEP-1974	21.426,70	1	BUC
303	Domeniul public sist.termoficare preluat de la C.J.PH	CJP-2/2217	INSTALATIE C-DA-SECTIA 19-TURBINE/TERMOELECTRICA PLOIESTI	01-JUN-1975	3.754,54	1	BUC
304	Domeniul public sist.termoficare preluat de la C.J.PH	CJP-2/2218	INSTALATIE C-DA-SECTIA 19-TURBINE/TERMOELECTRICA PLOIESTI	01-SEP-1975	51.588,47	1	BUC
305	Domeniul public sist.termoficare preluat de la C.J.PH	CJP-2/2219	POD RULANT 100/20 SALA MASINI-SECTIA 19-TURBINE/TERMOELECTRICA PLOIESTI	01-AUG-1961	171,86	1	BUC
306	Domeniul public sist.termoficare preluat de la C.J.PH	CJP-2/2220	POD RULANT 100/20 T-SECTIA 19-TURBINE/TERMOELECTRICA PLOIESTI	01-SEP-1971	1.149,24	1	BUC
307	Domeniul public sist.termoficare preluat de la C.J.PH	CJP-2/2241	DETECTOR PORTABIL MULTIGAZ/SECTIA CAZANE/TERMOELECTRICA	28-DEC-2001	4.708,39	1	BUC
308	Domeniul public sist.termoficare preluat de la C.J.PH	CJP-2/2242	CALIBRATOR DE LABORATOR/SECTIA	31-MAR-2004	3.940,00	1	BUC
309	Domeniul public sist.termoficare preluat de la C.J.PH	CJP-2/2243	CALIBRATOR DE LABORATOR/SECTIA 2-M_T_A_-ETAPA 4X50 MW/TRMOELECTRICA	31-MAR-2004	3.940,00	1	BUC
310	Domeniul public sist.termoficare preluat de la C.J.PH	CJP-2/2244	CALIBRATOR DE LABORATOR/SECTIA 2-M_T_A_-ET_ 4X50 MW/TERMOELECTRICA	31-MAR-2004	3.940,00	1	BUC
311	Domeniul public sist.termoficare preluat de la C.J.PH	CJP-2/2248	APARAT PORTABIL/SECTIA 2-M_T_A_- ET_ 4X50 MW/TERMOELECTRICA	31-MAR-2004	1.025,00	1	BUC
312	Domeniul public sist.termoficare preluat de la C.J.PH	CJP-2/2248	CALCULATOR HPNETSERVER/SECT1A	30-OCT-1999	14.862,30	1	BUC
313	Domeniul public sist.termoficare preluat de la C.J.PH	CJP-2/2250	STATIE LUCRU CU MONITOR LCD/SECTIA 11-ADMINISTRATIV/TERMOELECTRICA	31-AUG-2003	3.936,00	1	BUC
314	Domeniul public sist.termoficare preluat de la C.J.PH	CJP-2/2251	STATIE SECTIA 11-ADMINISTRATIV/TERMOELECTRICA PLOIESTI/HOT_103/28_10_2004/AN_1	31-AUG-2003	3.936,00	1	BUC
315	Domeniul public sist.termoficare preluat de la C.J.PH	CJP-2/2252	SPECTROFOTOMETRU GBC	30-JUN-2002	2.640,00	1	BUC
316	Domeniul public sist.termoficare preluat de la C.J.PH	CJP-2/2252	MONITOR LCD 17"	31-AUG-2003	1.700,00	1	BUC
317	Domeniul public sist.termoficare preluat de la C.J.PH	CJP-2/2253	ECHIPAMENT DE SALVARE	30-NOV-1999	1.902,36	1	BUC
318	Domeniul public sist.termoficare preluat de la C.J.PH	CJP-2/2253	SWITCH LAYER 3 FAST	31-MAR-2004	6.200,00	1	BUC

319	Domeniul public sist.termoficare preluat de la C.J.PH	CJP-2/2254	ECHIPAMENT DE SALVARE	30-NOV-1999	1.902,36	1	BUC
320	Domeniul public sist.termoficare preluat de la C.J.PH	CJP-2/2255	ECHIPAMENT DE SALVARE	30-NOV-1999	1.902,36	1	BUC
321	Domeniul public sist.termoficare preluat de la C.J.PH	CJP-2/2256	ECHIPAMENT DE SALVARE	30-NOV-1999	1.902,36	1	BUC
322	Domeniul public sist.termoficare preluat de la C.J.PH	CJP-2/2257	ECHIPAMENT DE SALVARE	30-NOV-1999	1.902,36	1	BUC
323	Domeniul public sist.termoficare preluat de la C.J.PH	CJP-2/2258	ECHIPAMENT DE SALVARE	30-NOV-1999	1.902,36	1	BUC
324	Domeniul public sist.termoficare preluat de la C.J.PH	CJP-2/2259	ECHIPAMENT DE SALVARE	30-NOV-1999	1.902,36	1	BUC
325	Domeniul public sist.termoficare preluat de la C.J.PH	CJP-2/2259	TERMOMETRU CU LASER	31-MAR-2004	760,00	1	BUC
326	Domeniul public sist.termoficare preluat de la C.J.PH	CJP-2/2260	ECHIPAMENT DE SALVARE	24-NOV-2006	535,00	1	BUC
327	Domeniul public sist.termoficare preluat de la C.J.PH	CJP-2/2261	ECHIPAMENT DE SALVARE	30-NOV-1999	1.902,36	1	BUC
328	Domeniul public sist.termoficare preluat de la C.J.PH	CJP-2/2262	SCURT CIRCUITOR 4X50 MW	31-MAR-2000	510,57	1	BUC
329	Domeniul public sist.termoficare preluat de la C J PH	CJP-2/2264	SCURT CIRCUITOR 4X50 MW	31-MAR-2000	510,57	1	BUC
330	Domeniul public sist.termoficare preluat de la C.J.PH	CJP-2/2265	SCURT CIRCUITOR 4X50 MW	31-MAR-2000	510,57	1	BUC
331	Domeniul public sist.termoficare preluat de la C.J.PH	CJP-2/2266	SCURT CIRCUITOR MSPA	31-AUG-2000	808,59	1	BUC
332	Domeniul public sist.termoficare preluat de la C.J.PH	CJP-2/2267	SCURT CIRCUITOR MSPCA	31-AUG-2000	808,59	1	BUC
333	Domeniul public sist.termoficare preluat de la C.J.PH	CJP-2/2268	SCURT CIRCUITOR MSPCA	31-AUG-2000	808,59	1	BUC
334	Domeniul public sist.termoficare preluat de la C.J.PH	CJP-2/2269	SCURT CIRCUITOR MSPCA	31-AUG-2000	808,59	1	BUC
335	Domeniul public sist.termoficare preluat de la C.J.PH	CJP-2/2270	SCURT CIRCUITOR MSPCA	31-AUG-2000	808,59	1	BUC
336	Domeniul public sist.termoficare preluat de la C.J.PH	CJP-2/2271	SCURT CIRCUITOR MSPCA	31-AUG-2000	808,59	1	BUC
337	Domeniul public sist.termoficare preluat de la C.J.PH	CJP-2/2272	SCURTCIRCUITOR MSPCA	31-AUG-2000	808,59	1	BUC
338	Domeniul public sist.termoficare preluat de la C.J.PH	CJP-2022/ Conventie	TEREN intravilan, categoria de folosinta curti, constructii, in suprafata de 153 173 mp	06-SEP-2022	7.216.666,94	153173	MP
339	Domeniul public sist.termoficare preluat de la C.J.PH	CJP-3/1843	ANTENA AU-E-NI-2-4	30.iun.03	6773,32	1	BUC
340	Domeniul public sist.termoficare preluat de la C.J.PH	CJP-3/1845	PANOU 2GC-01	01.ian.95	21526	1	BUC
341	Domeniul public sist.termoficare preluat de la C.J.PH	CJP-3/1990	INSTALATIE AER CONDITIONAT	28.iun.01	2646,14	1	BUC
342	Domeniul public sist.termoficare preluat de la C.J.PH	CJP-3/1991	INSTALATIE AER CONDITIONAT	28.iun.01	2646,14	1	BUC
343	Domeniul public sist.termoficare preluat de la C.J.PH	CJP-3/1992	INSTALATIE AER CONDITIONAT DISTR_1-220 VCC	28.iun.01	2646,14	1	BUC
344	Domeniul public sist.termoficare preluat de la C.J.PH	CJP-3/2186	INSTALATIE AER CONDITIONAT	28.iun.01	5136,29	1	BUC
345	Domeniul public sist.termoficare preluat de la C.J.PH	CJP-3/2187	INSTALATIE AER CONDITIONAT	28.iun.01	5589,83	1	BUC
346	Domeniul public sist.termoficare preluat de la C.J.PH	CJP-3/2188	INSTALATIE AER CONDITIONAT	31.iul.01	1831,25	1	BUC
347	Domeniul public sist.termoficare preluat de la C.J.PH	CJP-3/2189	INSTALATIE AER CONDITIONAT	31.iul.01	2344	1	BUC

348	Domeniul public sist.termoficare preluat de la C.J.PH	CJP-3/2190	INSTALATIE AER CONDITIONAT	31.iul.01	2344	1	BUC
349	Domeniul public sist.termoficare preluat de la C.J.PH	CJP-3/2191	INSTALATIE AER CONDITIONAT	31.iul.01	2686,81	1	BUC
350	Domeniul public sist.termoficare preluat de la C.J.PH	CJP-3/2192	INSTALATIE AER CONDITIONAT	31.iul.01	2686,81	1	BUC
351	Domeniul public sist.termoficare preluat de la C.J.PH	CJP-3/2193	STATIE PORT_ MOTOROLA	31.iul.03	300	1	BUC
352	Domeniul public sist.termoficare preluat de la C.J.PH	CJP-VEP - 1	APLICATIE INFORMATICA PTR_REALIZARE SERVICII	04-MAY-2022	27.867,73	1	BUC
353	Domeniul public sist.termoficare preluat de la C.J.PH	CJP-VEP - 2	Turbina cu Abur TAV	04-MAY-2022	126.347,72	1	BUC
354	Domeniul public sist.termoficare preluat de la C.J.PH	CJP-VEP10003	RETEA DE ALIM_TRANSPORT ENERGI E ELECTRIC	12-JAN-2004	170.287,15	1	BUC
355	Domeniul public sist.termoficare preluat de la C.J.PH	CJP-VEP10005	RACORD DE TERMOFICARE PT 18 DE MOCRATIEI	12-JAN-2005	110.839,75	1	BUC
356	Domeniul public sist.termoficare preluat de la C.J.PH	CJP-VEP10006	MAGISTRALA III DE TERMOFICARE	12-JAN-2005	754.985,57	1	BUC
357	Domeniul public sist.termoficare preluat de la C.J.PH	CJP-VEP10014	RACORD DE TERMOFICARE DIRECTIA FISCALA	02-JAN-2007	290.546,54	1	BUC
358	Domeniul public sist.termoficare preluat de la C.J.PH	CJP-VEP10018	TRASEE DE CABLURI EXTERIOARE - ETAPA I	10-JAN-2007	397.791,33	1	BUC
359	Domeniul public sist.termoficare preluat de la C.J.PH	CJP-VEP10019	RACORD RETEA PRIMARA PT 1,5,6, 8 NORD	10-JAN-2007	101.266,69	1	BUC
360	Domeniul public sist.termoficare preluat de la C.J.PH	CJP-VEP10020	REALIZARE FIZICA INCHIDERE CAN AL PISCULE	10-JAN-2007	162.166,42	1	BUC
361	Domeniul public sist.termoficare preluat de la C.J.PH	CJP-VEP10022	RAC_TERMOF_CENTRU MILITAR PLOI	30-NOV-2007	67.455,74	1	BUC
362	Domeniul public sist.termoficare preluat de la C.J.PH	CJP-VEP10023	RAC_TERMOF_SPIT_JUDETEAN_PL_	31-DEC-2007	50.582,60	1	BUC
363	Domeniul public sist.termoficare preluat de la C.J.PH	CJP-VEP10024	MAGISTRALA VI TRONS_II SI III	31-DEC-2007	808.904,40	1	BUC
364	Domeniul public sist.termoficare preluat de la C.J.PH	CJP-VEP10025	MAGISTRALA ANDREI MURESAN	31-DEC-2007	866.955,73	1	BUC
365	Domeniul public sist.termoficare preluat de la C.J.PH	CJP-VEP10027	VANE TERMOFICARE EXTERIOARA	31-DEC-2007	80.238,51	1	BUC
366	Domeniul public sist.termoficare preluat de la C.J.PH	CJP-VEP10050	RACORD PT 15 CRANG DEVIERE	31-DEC-2008	46.872,52	1	BUC
367	Domeniul public sist.termoficare preluat de la C.J.PH	CJP-VEP10062	RACORD TERMOF_MAGISTR_VI TORCA	31-AUG-2009	511.932,97	1	BUC
368	Domeniul public sist.termoficare preluat de la C.J.PH	CJP-VEP10063	RETEA PRIMARA ZONA CRANG BLOC1	31-AUG-2009	99.813,89	1	BUC
369	Domeniul public sist.termoficare preluat de la C.J.PH	CJP-VEP10064	RETEA PRIMARA RACORD PT 4R	31-AUG-2009	73.211,72	1	BUC
370	Domeniul public sist.termoficare preluat de la C.J.PH	CJP-VEP10069	HIDROIZ_ACOPERIS SALA MASINI	31-OCT-2009	83.297,00	1	BUC
371	Domeniul public sist.termoficare preluat de la C.J.PH	CJP-VEP10070	IZOLATIE TERMICA RETEA PRIMARA	31-OCT-2009	21.580,00	1	BUC
372	Domeniul public sist.termoficare preluat de la C.J.PH	CJP-VEP10071	IZOLATIE TERM_RETEA PRIMARA	31-OCT-2009	21.580,00	1	BUC
373	Domeniul public sist.termoficare preluat de la C.J.PH	CJP-VEP10072	HIDROIZ_SALA CAF2 SI CAZ_5	31-OCT-2009	42.299,75	1	BUC

374	Domeniul public sist.termoficare preluat de la C.J.PH	CJP-VEP10081	COLECT_SI REDIR_APE MENAJERE	31-OCT-2009	6.553,83	1	BUC
375	Domeniul public sist.termoficare preluat de la C.J.PH	CJP-VEP10086	RAMPA DEPOZIT BAT_BUTELII HIDR	31-OCT-2009	20.585,22	1	BUC
376	Domeniul public sist.termoficare preluat de la C.J.PH	CJP-VEP10088	RACORDARE TERMOFICARE PT 8 VES	31-DEC-2008	78.819,31	1	BUC
377	Domeniul public sist.termoficare preluat de la C.J.PH	CJP-VEP10093	RACORDARE DGFP	31-DEC-2009	9.600,93	1	BUC
378	Domeniul public sist.termoficare preluat de la C.J.PH	CJP-VEP10095	RACORD IMOBIL BRAZI PIKANORE	12-JAN-2009	91.236,00	1	BUC
379	Domeniul public sist.termoficare preluat de la C.J.PH	CJP-VEP10097	RACORD COLEGIUL VIRGIL MADGEAR	28-FEB-2009	94.813,68	1	BUC
380	Domeniul public sist.termoficare preluat de la C.J.PH	CJP-VEP10098	RACORDARE LICEU I_L_CARAGIALE	28-FEB-2009	543.416,02	1	BUC
381	Domeniul public sist.termoficare preluat de la C.J.PH	CJP-VEP10099	RACORDARE LICEU A_I_CUZA	28-FEB-2009	248.391,51	1	BUC
382	Domeniul public sist.termoficare preluat de la C.J.PH	CJP-VEP10100	RACORD SPITALUL DE PEDIATRIE	31-MAR-2009	400.186,49	1	BUC
383	Domeniul public sist.termoficare preluat de la C.J.PH	CJP-VEP10101	RACORD POLICLINICA DE COPII	30-NOV-2008	25.481,51	1	BUC
384	Domeniul public sist.termoficare preluat de la C.J.PH	CJP-VEP10102	RACORDARE SC CONPET -volnta	17-DEC-2009	94.938,20	1	BUC
385	Domeniul public sist.termoficare preluat de la C.J.PH	CJP-VEP10103	RACORDARE SCOALA RADU STANIAN	08-JAN-2009	289.494,23	1	BUC
386	Domeniul public sist.termoficare preluat de la C.J.PH	CJP-VEP10104	RACORDARE BL_URBAN - GHE_DOJA	31-DEC-2009	47.684,09	1	BUC
387	Domeniul public sist.termoficare preluat de la C.J.PH	CJP-VEP10105	RACORD SEDIUL ITM PRAHOVA	28-FEB-2009	44.681,83	1	BUC
388	Domeniul public sist termoficare preluat de la C J.PH	CJP-VEP10107	RACORD SCOALA SF_VASILE	28-FEB-2009	98.622,82	1	BUC
389	Domeniul public sist.termoficare preluat de la C.J.PH	CJP-VEP10108	RACORD SEDIU DTP+ADPP	31-DEC-2008	51.572,30	1	BUC
390	Domeniul public sist.termoficare preluat de la C.J.PH	CJP-VEP10110	RACORD SCOALA 1 + GRADINITA	31-JUL-2009	96.469,23	1	BUC
391	Domeniul public sist.termoficare preluat de la C.J.PH	CJP-VEP10111	RACORDARE COMPLEX CINA	28-FEB-2009	58.870,79	1	BUC
392	Domeniul public sist.termoficare preluat de la C.J.PH	CJP-VEP10112	AMENAJARE PT 5 SUD	31-JUL-2009	30.307,22	1	BUC
393	Domeniul public sist.termoficare preluat de la C.J.PH	CJP-VEP10115	RACORDARE BL_REPUBLICII 46	31-DEC-2009	73.427,39	1	BUC
394	Domeniul public sist.termoficare preluat de la C.J.PH	CJP-VEP10116	RACORD LICEUL DE ARTA+GRADINIT	31-JUL-2009	340.174,64	1	BUC
395	Domeniul public sist.termoficare preluat de la C.J.PH	CJP-VEP10117	RACORDARE COMPLEX CIOCEANU	02-OCT-2009	69.601,42	1	BUC
396	Domeniul public sist.termoficare preluat de la C.J.PH	CJP-VEP10121	RACORD AUTOKAT - SHOWROOM	30-APR-2010	20.939,75	1	BUC
397	Domeniul public sist.termoficare preluat de la C.J.PH	CJP-VEP10122	RACORDARE HOTEL TIARA	30-SEP-2010	3.882,37	1	BUC
398	Domeniul public sist.termoficare preluat de la C.J.PH	CJP-VEP10123	TAG UNITATE COGENERARE PRIN	30-SEP-2010	3.945.361,27	1	BUC

399	Domeniul public sist.termoficare preluat de la C.J.PH	CJP-VEP10123.1	TAG UNITATE COGENERARE	04-MAY-2022	867.921,18	1	BUC
400	Domeniul public sist.termoficare preluat de la C.J.PH	CJP-VEP10124	TAG CONDUCTE BRANSAMENTE	30-SEP-2010	6.189.538,52	1	BUC
401	Domeniul public sist.termoficare preluat de la C.J.PH	CJP-VEP10125	TAG INFRAST_DRUMURI, ALEI, STR	30-SEP-2010	343.244,04	1	BUC
402	Domeniul public sist.termoficare preluat de la C.J.PH	CJP-VEP10128	RACORDARE CTR_SANAT_MINTALA	31-DEC-2010	68.199,29	1	BUC
403	Domeniul public sist.termoficare preluat de la C.J.PH	CJP-VEP10129	COLECTOR APA PLUVIALA AXELE18-	31-DEC-2010	11.775,01	1	BUC
404	Domeniul public sist.termoficare preluat de la C.J.PH	CJP-VEP10130	PARCARE SI CALE DE ACCES UTILA	31-DEC-2010	308.846,11	1	BUC
405	Domeniul public sist.termoficare preluat de la C.J.PH	CJP-VEP10131	RACORDARE GRADINITA ESPERIA	31-DEC-2010	15.150,77	1	BUC
406	Domeniul public sist.termoficare preluat de la C.J.PH	CJP-VEP10132	RACORDARE SERE ADPP	31-DEC-2010	252.020,30	1	BUC
407	Domeniul public sist.termoficare preluat de la C.J.PH	CJP-VEP10135	RETEA ENERG_TERM_PT 16 M-R	31-MAR-2011	16.670,27	1	BUC
408	Domeniul public sist.termoficare preluat de la C.J.PH	CJP-VEP10136	RETEA ENERG_TERM_PT 1 M-BR	31-MAR-2011	37.842,38	1	BUC
409	Domeniul public sist.termoficare preluat de la C.J.PH	CJP-VEP10137	RACORDARE SALA EUROPA	31-MAR-2011	11.498,00	1	BUC
410	Domeniul public sist.termoficare preluat de la C.J.PH	CJP-VEP10139	RACORDARE DSP PRAHOVA	31-OCT-2011	156.792,41	1	BUC
411	Domeniul public sist.termoficare preluat de la C.J.PH	CJP-VEP10140	RACORDARE HALELE CENTRALE PLOI	30-NOV-2011	33.973,37	1	BUC
412	Domeniul public sist.termoficare preluat de la C.J.PH	CJP-VEP10141	MAGISTRALA IV-PALATUL CULTURII	30-NOV-2011	1.122.469,98	1	BUC
413	Domeniul public sist.termoficare preluat de la C.J.PH	CJP-VEP10142	IMPREJMUIRE BETON PARC AUTO	21-DEC-2011	22.822,56	1	BUC
414	Domeniul public sist.termoficare preluat de la C.J.PH	CJP-VEP10144	TRONSON RET_PRIMARA TORCATORI	31-MAY-2012	190.699,09	1	BUC
415	Domeniul public sist.termoficare preluat de la C.J.PH	CJP-VEP10145	PROCURARE VANE TIP FLUTURE	31-OCT-2012	148.734,12	1	BUC
416	Domeniul public sist.termoficare preluat de la C.J.PH	CJP-VEP10146	RACORDARE RAY CONSTRUCT	30-NOV-2012	109.908,66	1	BUC
417	Domeniul public sist.termoficare preluat de la C.J.PH	CJP-VEP10147	CONTAINER BUTOAIE OTEL 16 BUC_	19-MAR-2014	30.640,00	1	BUC
418	Domeniul public sist.termoficare preluat de la C.J.PH	CJP-VEP10148	RACORDARE IMOBIL VIGAFON	30-NOV-2012	78.129,18	1	BUC
419	Domeniul public sist.termoficare preluat de la C.J.PH	CJP-VEP10150	RACORDARE IMOBIL ANALYZING MAR	31-AUG-2012	45.284,35	1	BUC
420	Domeniul public sist.termoficare preluat de la C.J.PH	CJP-VEP10152	RACORDARE BIROURI INAPOI LA MU	31-DEC-2012	910,00	1	BUC
421	Domeniul public sist.termoficare preluat de la C.J.PH	CJP-VEP10154	RACORDARE IMOBIL STR_GHIMPATI	31-JAN-2013	60.439,89	1	BUC
422	Domeniul public sist.termoficare preluat de la C.J.PH	CJP-VEP10158	RENOVARE MAGISTRALA MIHAI BRAV	30-NOV-2013	717.596,08	1	BUC
423	Domeniul public sist.termoficare preluat de la C.J.PH	CJP-VEP10160	RACORDARE MUZEUL DE ARTA PLOIE	30-APR-2014	32.753,67	1	BUC

424	Domeniul public sist.termoficare preluat de la C.J.PH	CJP-VEP10161	RACORD_IMOB_GH_GR_CANTACUZINO	31-JUL-2014	39.095,12	1	BUC
425	Domeniul public sist.termoficare preluat de la C.J.PH	CJP-VEP10162	ALIMENTARE PT 2-23 AUGUST -	31-DEC-2014	340.870,11	1	BUC
426	Domeniul public sist.termoficare preluat de la C.J.PH	CJP-VEP10164	RACORDARE COMPLEX GALERIILE PL	31-DEC-2014	51.568,43	1	BUC
427	Domeniul public sist.termoficare preluat de la C.J.PH	CJP-VEP10166	MAGAZIE DEPOZITARE DESEURI	06-DEC-2014	73.669,99	1	BUC
428	Domeniul public sist.termoficare preluat de la C.J.PH	CJP-VEP10167	RACORDARE IMOB_CONFECTIA VEST	31-DEC-2014	30.454,31	1	BUC
429	Domeniul public sist.termoficare preluat de la C.J.PH	CJP-VEP10168	INLOC_RETEA PRIM_MAG_IV CENTRU	30-SEP-2014	58.370,96	1	BUC
430	Domeniul public sist.termoficare preluat de la C.J.PH	CJP-VEP10169	INLOC_RET_PRIM_MAG III VEST	31-DEC-2014	47.955,30	1	BUC
431	Domeniul public sist.termoficare preluat de la C.J.PH	CJP-VEP10170	INLOC_RET_PRIM_TRONS_CSM PL	31-DEC-2014	49.997,61	1	BUC
432	Domeniul public sist.termoficare preluat de la C.J.PH	CJP-VEP10171	ALIM_EN_TERM_BAGDASAR - IMOB_	31-DEC-2012	14.453,77	1	BUC
433	Domeniul public sist.termoficare preluat de la C.J.PH	CJP-VEP10172	PLATFORMA BETONATA DEPOZIT	23-DEC-2015	57.561,03	1	BUC
434	Domeniul public sist.termoficare preluat de la C.J.PH	CJP-VEP10173	MONTAJ VANE SFERICE - RETEA PR	31-DEC-2015	644.066,88	1	BUC
435	Domeniul public sist.termoficare preluat de la C.J.PH	CJP-VEP10174	IZOLATII COND_AERIENE TERMOFIC	31-DEC-2015	336.965,90	1	BUC
436	Domeniul public sist.termoficare preluat de la C.J.PH	CJP-VEP10177	PT 2 MALU ROSU - RACORD	31-DEC-2015	131.537,66	1	BUC
437	Domeniul public sist.termoficare preluat de la C.J.PH	CJP-VEP10178	ALIM_CU EN_TERMICA RP -6VEST	31-DEC-2015	148.238,57	1	BUC
438	Domeniul public sist.termoficare preluat de la C.J.PH	CJP-VEP10180	CONSTRUIRE CAMERA BATERII TAG	28-MAR-2016	10.165,22	1	BUC
439	Domeniul public sist.termoficare preluat de la C.J.PH	CJP-VEP10182	ALIMENTARE HIPODROM PLOIESTI	30-NOV-2016	45.445,02	1	BUC
440	Domeniul public sist.termoficare preluat de la C.J.PH	CJP-VEP10183	ALIMENTARE CAMINUL BATRANI	30-NOV-2016	57.971,00	1	BUC
441	Domeniul public sist.termoficare preluat de la C.J.PH	CJP-VEP10184	RETEA PRIMARA STR_INDUSTRIEI	31-DEC-2016	177.435,87	1	BUC
442	Domeniul public sist.termoficare preluat de la C.J.PH	CJP-VEP10185	RACORDARE IMOBIL APIA PLOIESTI	31-DEC-2016	4.518,22	1	BUC
443	Domeniul public sist.termoficare preluat de la C.J.PH	CJP-VEP10186	RACORDARE IMOBIL CALARASI 5A	31-DEC-2015	3.687,46	1	BUC
444	Domeniul public sist.termoficare preluat de la C.J.PH	CJP-VEP10187	RETEA PRIM_MAG_4 CENTRU	31-JAN-2017	57.286,81	1	BUC
445	Domeniul public sist.termoficare preluat de la C.J.PH	CJP-VEP10190	RACORD RETEA PRIMARA PT 5 MB	30-JUN-2017	208.811,88	1	BUC
446	Domeniul public sist.termoficare preluat de la C.J.PH	CJP-VEP10194	RACORD GEN_RP PT 1+5 MB	30-JUN-2017	288.435,84	1	BUC
447	Domeniul public sist.termoficare preluat de la C.J.PH	CJP-VEP10195	RACORD GEN_RP PT 3 MIHAI BRAVU	31-JUL-2017	236.504,78	1	BUC
448	Domeniul public sist.termoficare preluat de la C.J.PH	CJP-VEP10196	RETEA PRIM_ STR,INDUSTRIEI II	31-DEC-2017	614.820,45	1	BUC

449	Domeniul public sist.termoficare preluat de la C.J.PH	CJP-VEP10197	ALIMENTARE EN_TERM_ASSC PLOIES	31-DEC-2017	231.341,49	1	BUC
450	Domeniul public sist.termoficare preluat de la C.J.PH	CJP-VEP10198	ALIM_EN_ELEC_ARHIVA SPFL PLOIE	31-DEC-2017	17.271,66	1	BUC
451	Domeniul public sist.termoficare preluat de la C.J.PH	CJP-VEP10199	RACORD_CASA DE CULT_SINDICATE	31-DEC-2017	30.307,20	1	BUC
452	Domeniul public sist.termoficare preluat de la C.J.PH	CJP-VEP10200	RACORD GENERAL PT 1 CENTRU R_P	31-DEC-2017	267.174,31	1	BUC
453	Domeniul public sist.termoficare preluat de la C.J.PH	CJP-VEP10201	VANE SECTIONARE RETEA PRIMARA	30-SEP-2018	250.121,31	1	BUC
454	Domeniul public sist.termoficare preluat de la C.J.PH	CJP-VEP10202	INLOC_IZOLATIE MAG_I CET-F25	15-DEC-2017	33.467,63	1	BUC
455	Domeniul public sist.termoficare preluat de la C.J.PH	CJP-VEP10203	INLOC_IZOLATIE MAG_I-F25	15-DEC-2017	32.185,00	1	BUC
456	Domeniul public sist.termoficare preluat de la C.J.PH	CJP-VEP10204	INLOC_IZOLATIE MAG_I JUDETEAN	15-DEC-2017	37.620,97	1	BUC
457	Domeniul public sist.termoficare preluat de la C.J.PH	CJP-VEP10205	INLOC_IZOLATIE MAG_II SUD F7	15-DEC-2017	46.403,51	1	BUC
458	Domeniul public sist.termoficare preluat de la C.J.PH	CJP-VEP10206	INLOC_IZOLATIE MAG_I F33 VEST	15-DEC-2017	12.150,11	1	BUC
459	Domeniul public sist.termoficare preluat de la C.J.PH	CJP-VEP10207	INLOC_IZOLATIE MAG_I JUD_PT10N	15-DEC-2017	45.363,80	1	BUC
460	Domeniul public sist.termoficare preluat de la C.J.PH	CJP-VEP10208	INLOC_IZOLATIE MAG_I CET-F25	15-DEC-2017	26.992,80	1	BUC
461	Domeniul public sist.termoficare preluat de la C.J.PH	CJP-VEP10209	RACORDARE IMOBIL AUREL VLAICU	28-FEB-2019	15.306,42	1	BUC
462	Domeniul public sist.termoficare preluat de la C.J.PH	CJP-VEP10212	RETEA PRIMARA STR_SONDELOR62A	31-JAN-2019	91.548,97	1	BUC
463	Domeniul public sist.termoficare preluat de la C.J.PH	CJP-VEP10213	STRUCT_METALICA CF_MAG_2 G_VES	23-MAY-2019	628.956,06	1	BUC
464	Domeniul public sist.termoficare preluat de la C.J.PH	CJP-VEP10215	RACORD TERMIC PRIMAR 13 CENTRU	31-DEC-2019	235.538,15	1	BUC
465	Domeniul public sist.termoficare preluat de la C.J.PH	CJP-VEP10216	RETEA PRIMARA PT 3 MALU ROSU	31-DEC-2019	528.238,59	1	BUC
466	Domeniul public sist.termoficare preluat de la C.J.PH	CJP-VEP10232	RACORDARE LA SACET UPG-CAMP_2	31-DEC-2019	98.316,64	1	BUC
467	Domeniul public sist.termoficare preluat de la C.J.PH	CJP-VEP10232.1	RACORD UPG - CORP 1	04-MAY-2022	170.159,17	1	BUC
468	Domeniul public sist.termoficare preluat de la C.J.PH	CJP-VEP20001	HAF 600HG UI/UE (AER CONDITIONAT)	08-JAN-2004	5.700,00	1	BUC
469	Domeniul public sist.termoficare preluat de la C.J.PH	CJP-VEP20002	HAF 600 HG UI/UE (AER CONDITIONAT)	08-JAN-2004	5.700,00	1	BUC
470	Domeniul public sist.termoficare preluat de la C.J.PH	CJP-VEP20003	HAF 600 HG UI/UE (AER CONDITIONAT)	08-JAN-2004	5.700,00	1	BUC
471	Domeniul public sist.termoficare preluat de la C J.PH	CJP-VEP20004	HAF 600 HG UI/UE (AER CONDITIONAT)	08-JAN-2004	5.700,00	1	BUC
472	Domeniul public sist.termoficare preluat de la C.J.PH	CJP-VEP20005	HAS 125 HG CR UI/UE ECO (AER CONDITIONAT)	08-JAN-2004	1.600,00	1	BUC
473	Domeniul public sist.termoficare preluat de la C.J.PH	CJP-VEP20010	STRUNG SN 211*750	05-JAN-2005	12.000,00	1	BUC

474	Domeniul public sist.termoficare preluat de la C.J.PH	CJP-VEP20043	ELECTROPOMPE RETEA VARA - 2 BU C	10-JAN-2005	392.625,90	1	BUC
475	Domeniul public sist.termoficare preluat de la C.J.PH	CJP-VEP20044	DISPOZITIV DEBITAT GARNITURI	11-JAN-2005	2.700,00	1	BUC
476	Domeniul public sist.termoficare preluat de la C.J.PH	CJP-VEP20047	INST_SUPRAV_FLACARA caf nr_2	12-JAN-2005	261.951,20	1	BUC
477	Domeniul public sist.termoficare preluat de la C.J.PH	CJP-VEP20077	TRANSMISIE DATE DISPECERAT CEN TRAL	03-JAN-2006	37.620,49	1	BUC
478	Domeniul public sist.termoficare preluat de la C.J.PH	CJP-VEP20112	MONTAJ CAZANE DE ABUR TIP PIFA TTI AC 6-8	12-JAN-2006	416.024,50	1	BUC
479	Domeniul public sist.termoficare preluat de la C.J.PH	CJP-VEP20114	MONTARE COMPRESOR AER ROLLAIR	02-JAN-2007	54.550,01	1	BUC
480	Domeniul public sist.termoficare preluat de la C.J.PH	CJP-VEP20115	INSTALATIE RECIRCULATIE VARA	03-JAN-2007	672.850,96	1	BUC
481	Domeniul public sist.termoficare preluat de la C.J.PH	CJP-VEP20116	REDRESOR AUTOMAT DE TENSIUNE 220	07-JAN-2007	13.800,00	1	BUC
482	Domeniul public sist.termoficare preluat de la C.J.PH	CJP-VEP20123	REDRESOR AUTOMAT DE TENSIUNE	31-DEC-2008	26.740,89	1	BUC
483	Domeniul public sist.termoficare preluat de la C.J.PH	CJP-VEP20125	CAZ_DE ABUR TIP PIFATI AC6-12	31-DEC-2008	395.851,46	1	BUC
484	Domeniul public sist.termoficare preluat de la C.J.PH	CJP-VEP20126	BAT_ACUM_STATIONARI NR_1 220	31-DEC-2008	106.500,00	1	BUC
485	Domeniul public sist.termoficare preluat de la C.J.PH	CJP-VEP20129	TURBOCUPLAJE 1000 SVNL LA EP	31-DEC-2008	1.931.690,00	1	BUC
486	Domeniul public sist.termoficare preluat de la C.J.PH	CJP-VEP20130	TELETRANSMISIE F25SUD,F25 VEST	31-AUG-2008	88.802,01	1	BUC
487	Domeniul public sist.termoficare preluat de la C.J.PH	CJP-VEP20135	SIST_SERV_PROPRII 220 VCC	31-DEC-2008	842.910,92	1	BUC
488	Domeniul public sist.termoficare preluat de la C.J.PH	CJP-VEP20136	INTRERUPATOARE 110 kV	31-DEC-2008	329.440,25	1	BUC
489	Domeniul public sist.termoficare preluat de la C.J.PH	CJP-VEP20142	APARAT IZOLANTSI RESPIRAT	17-MAR-2009	2.535,00	1	BUC
490	Domeniul public sist.termoficare preluat de la C.J.PH	CJP-VEP20143	APARAT IZOLANT DE RESPIRAT	17-MAR-2009	2.535,00	1	BUC
491	Domeniul public sist.termoficare preluat de la C.J.PH	CJP-VEP20144	APARAT IZOLANT DE RESPIRAT	17-MAR-2009	2.535,00	1	BUC
492	Domeniul public sist.termoficare preluat de la C.J.PH	CJP-VEP20145	APARAT IZOLANT DE RESPIRAT	17-MAR-2009	2.535,00	1	BUC
493	Domeniul public sist.termoficare preluat de la C.J.PH	CJP-VEP20147	SISTEM MONITORIZARE COND_MEDIU	08-MAY-2009	1.829,70	1	BUC
494	Domeniul public sist.termoficare preluat de la C.J.PH	CJP-VEP20148	SISTEM MONITORIZARE CON_MEDIU	08-MAY-2009	1.829,70	1	BUC
495	Domeniul public sist.termoficare preluat de la C.J.PH	CJP-VEP20215	APARAT IZOLANT DE RESPIRAT	18-NOV-2008	2.535,00	1	BUC
496	Domeniul public sist.termoficare preluat de la C.J.PH	CJP-VEP20216	APARAT IZOLANT DE RESPIRAT	18-NOV-2008	2.535,00	1	BUC
497	Domeniul public sist.termoficare preluat de la C.J.PH	CJP-VEP20217	APARAT IZOLANT DE RESPIRAT	18-NOV-2008	2.535,00	1	BUC
498	Domeniul public sist.termoficare preluat de la C.J.PH	CJP-VEP20218	VIBROMETRU PORTABIL IP VIBER-A	26-JAN-2009	4.291,00	1	BUC

499	Domeniul public sist.termoficare preluat de la C.J.PH	CJP-VEP20228	ECHIPAMENT PORTABIL DE MASURA EMISII	10-JAN-2007	40.017,53	1	BUC
500	Domeniul public sist.termoficare preluat de la C.J.PH	CJP-VEP20233	CAZ_ABUR IGNITUB_AC 6-12 PIFAT	30-NOV-2007	509.938,53	1	BUC
501	Domeniul public sist.termoficare preluat de la C.J.PH	CJP-VEP20238	MODUL DOZARE SULFIT SODIU	31-DEC-2007	95.417,00	1	BUC
502	Domeniul public sist.termoficare preluat de la C.J.PH	CJP-VEP20240	BAT_ACUM_STATIONARI NR_2 220	31-DEC-2007	97.872,01	1	BUC
503	Domeniul public sist.termoficare preluat de la C.J.PH	CJP-VEP20241	BALANTA TEHNICA WPS/C/2	31-DEC-2007	2.806,24	1	BUC
504	Domeniul public sist.termoficare preluat de la C.J.PH	CJP-VEP20245	APARAT AER CONDITIONAT GREE	20-JUN-2008	2.100,84	1	BUC
505	Domeniul public sist.termoficare preluat de la C.J PH	CJP-VEP20246	APARAT AER CONDITIONAT GREE	20-JUN-2008	2.100,84	1	BUC
506	Domeniul public sist.termoficare preluat de la C.J.PH	CJP-VEP20247	APARAT DE AER CONDITIONAT	20-JUN-2008	2.100,84	1	BUC
507	Domeniul public sist.termoficare preluat de la C.J.PH	CJP-VEP20248	APARAT AER CONDITIONAT	20-JUN-2008	2.100,84	1	BUC
508	Domeniul public sist.termoficare preluat de la C.J.PH	CJP-VEP20249	APARAT AER CONDITIONAT GREE	20-JUN-2008	4.621,85	1	BUC
509	Domeniul public sist.termoficare preluat de la C.J.PH	CJP-VEP20250	APARAT IZOLANT DE RESPIRAT CU	08-MAY-2008	2.535,00	1	BUC
510	Domeniul public sist.termoficare preluat de la C.J.PH	CJP-VEP20251	APARAT IZOLANT DE RESPIRAT CU	08-MAY-2008	2.535,00	1	BUC
511	Domeniul public sist.termoficare preluat de la C.J.PH	CJP-VEP20252	APARAT IZOLANT DE RESPIRAT CU	08-MAY-2008	2.535,00	1	BUC
512	Domeniul public sist.termoficare preluat de la C.J.PH	CJP-VEP20253	APARAT IZOLANT DE REPIRAT CU	08-MAY-2008	2.535,00	1	BUC
513	Domeniul public sist.termoficare preluat de la C.J.PH	CJP-VEP20314	APARAT IZOLANT DE RESPIRAT	18-NOV-2008	2.535,00	1	BUC
514	Domeniul public sist.termoficare preluat de la C.J.PH	CJP-VEP20315	INVERTOR SUDURA CADDY ARC	02-MAR-2009	3.873,13	1	BUC
515	Domeniul public sist.termoficare preluat de la C.J.PH	CJP-VEP20317	E_P_DOZARE ACID SULFURIC	31-OCT-2009	11.589,58	1	BUC
516	Domeniul public sist.termoficare preluat de la C.J.PH	CJP-VEP20318	E_P_TRANSVAZARE ACID CLORHIDR_	31-OCT-2009	5.326,40	1	BUC
517	Domeniul public sist.termoficare preluat de la C.J.PH	CJP-VEP20319	E_P_TRANSVAZARE ACID SULFURIC	31-OCT-2009	5.326,40	1	BUC
518	Domeniul public sist.termoficare preluat de la C.J.PH	CJP-VEP20320	MONTAJ EJECTORI ACID SULFURIC	31-OCT-2009	21.305,60	1	BUC
519	Domeniul public sist.termoficare preluat de la C.J.PH	CJP-VEP20322	INST_ARDERE NOX REDUS CAF2	31-OCT-2009	354.321,48	1	BUC
520	Domeniul public sist.termoficare preluat de la C.J.PH	CJP-VEP20323	E_P_A_T_D_ DEBIT REDUS - 2 BUC	31-OCT-2009	71.446,32	1	BUC
521	Domeniul public sist termoficare preluat de la C J.PH	CJP-VEP20324	INLOCUIRE COLECTOARE CAUCIUCAT	31-OCT-2009	98.408,00	1	BUC
522	Domeniul public sist.termoficare preluat de la C.J.PH	CJP-VEP20328	RACORD SRR DE 18/7 ATA	31-DEC-2009	16.603,20	1	BUC
523	Domeniul public sist.termoficare preluat de la C.J.PH	CJP-VEP20329	COMPRESOR DE AER CU SURUB	31-DEC-2009	51.843,00	1	BUC

524	Domeniul public sist.termoficare preluat de la C.J.PH	CJP-VEP20330	RACITOR CUPLA HIDRAULICA EPR	31-DEC-2009	46.431,78	1	BUC
525	Domeniul public sist.termoficare preluat de la C.J.PH	CJP-VEP20333	SIST_CONTROL SI REGLAJ DEGAZAR	18-NOV-2008	407.000,00	1	BUC
526	Domeniul public sist.termoficare preluat de la C.J.PH	CJP-VEP20334	CELULE SI INTREP_6 KV SISTEMAT	30-NOV-2009	2.574.587,30	1	BUC
527	Domeniul public sist.termoficare preluat de la C.J.PH	CJP-VEP20335	TRASEE CABLURI EXTERIOARA	19-MAR-2009	113.097,00	1	BUC
528	Domeniul public sist.termoficare preluat de la C.J.PH	CJP-VEP20359	MULTIPLICATOR MANUAL MAX_2300	08-SEP-2010	3.822,03	1	BUC
529	Domeniul public sist.termoficare preluat de la C.J.PH	CJP-VEP20360	DUS DE URGENTA COD BR 866075	12-FEB-2010	2.345,27	1	BUC
530	Domeniul public sist.termoficare preluat de la C.J.PH	CJP-VEP20361	DUS DE URGENTA CU PROT_INGHET	12-FEB-2010	9.654,49	1	BUC
531	Domeniul public sist.termoficare preluat de la C.J.PH	CJP-VEP20362	BAZIN COLECTOR BR 818700	12-FEB-2010	3.596,94	1	BUC
532	Domeniul public sist.termoficare preluat de la C.J.PH	CJP-VEP20366	ELECTROP_DRENAJ TA5-TA6	12-FEB-2010	121.300,00	1	BUC
533	Domeniul public sist.termoficare preluat de la C.J.PH	CJP-VEP20369	ELECTR_ALIM_DEBIT REDUS EPA	12-FEB-2010	1.600.000,00	1	BUC
534	Domeniul public sist.termoficare preluat de la C.J.PH	CJP-VEP20373	INSTALATIE CLIMATIZARE DAIKIN	25-AUG-2011	12.100,00	1	BUC
535	Domeniul public sist.termoficare preluat de la C.J.PH	CJP-VEP20374	INSTALATIE CLIMATIZARE DAIKIN	25-AUG-2011	12.100,00	1	BUC
536	Domeniul public sist.termoficare preluat de la C.J.PH	CJP-VEP20384	APARAT AER CONDITIONAT DAIKINI	31-AUG-2011	2.545,00	1	BUC
537	Domeniul public sist.termoficare preluat de la C.J.PH	CJP-VEP20385	SISTEM_SERV_INTERNE 6KV-0,4KV	30-SEP-2011	573.620,83	1	BUC
538	Domeniul public sist.termoficare preluat de la C.J.PH	CJP-VEP20397	INSTALATIE DOZARE AUTOM_ACID	16-DEC-2011	31.035,00	1	BUC
539	Domeniul public sist.termoficare preluat de la C.J.PH	CJP-VEP20458	MONTAJ FASCICOL CONVEC_CAF2	21-DEC-2011	550.000,00	1	BUC
540	Domeniul public sist.termoficare preluat de la C.J.PH	CJP-VEP20460	APARAT AER CONDITIONAT NORDSTA	06-NOV-2012	1.900,00	1	BUC
541	Domeniul public sist.termoficare preluat de la C.J.PH	CJP-VEP20506	AEROTERMA SABIANA 4A63-3 BUC	11-JUN-2012	7.359,00	1	BUC
542	Domeniul public sist.termoficare preluat de la C.J.PH	CJP-VEP20507	AEROTERMA SABIANA 4A63-6 BUC	11-JUN-2012	14.718,00	1	BUC
543	Domeniul public sist.termoficare preluat de la C.J.PH	CJP-VEP20508	MOTOR TERMIC CU GAZE MAG - 1MW	11-DEC-2012	1.600.089,38	1	BUC
544	Domeniul public sist.termoficare preluat de la C.J.PH	CJP-VEP20510	MAGISTRALA DE ABUR VIU MAV -CP	25-OCT-2012	84.000,00	1	BUC
545	Domeniul public sist.termoficare preluat de la C.J.PH	CJP-VEP20522	SCHELA AL U106 2,5	24-DEC-2013	5.212,78	1	BUC
546	Domeniul public sist.termoficare preluat de la C.J.PH	CJP-VEP20523	CIRCUITE ELECTR_VANE FLUTURE	31-DEC-2013	368.556,13	1	BUC
547	Domeniul public sist.termoficare preluat de la C.J.PH	CJP-VEP20525	AUTOMATIZ_REGLAJ TEMP_SEDIU BR	31-DEC-2013	15.970,37	1	BUC
548	Domeniul public sist.termoficare preluat de la C.J.PH	CJP-VEP20526	VENTILATOR HH63T4	05-MAY-2014	57.600,00	1	BUC

549	Domeniul public sist.termoficare preluat de la C.J.PH	CJP-VEP20527	VENTILATOR HH63T4	05-MAY-2014	57.600,00	1	BUC
550	Domeniul public sist.termoficare preluat de la C.J.PH	CJP-VEP20528	MONTARE MICROTURBINA 2MW	24-APR-2014	1.693.274,91	1	BUC
551	Domeniul public sist.termoficare preluat de la C.J.PH	CJP-VEP20529	COMPRESOR AER REGLABIL MCH6	28-OCT-2014	10.260,00	1	BUC
552	Domeniul public sist.termoficare preluat de la C.J.PH	CJP-VEP20534	SISTEMATIZARE CIRCUIT ABUR	14-NOV-2014	237.700,00	1	BUC
553	Domeniul public sist.termoficare preluat de la C.J.PH	CJP-VEP20537	OVERHAUL TL TAG - TURBINA DE	17-JUN-2016	20.587.755,88	1	BUC
554	Domeniul public sist.termoficare preluat de la C.J.PH	CJP-VEP20538	GENERATOR SUDURA TW 220 DC	10-MAR-2016	5.000,00	1	BUC
555	Domeniul public sist.termoficare preluat de la C.J.PH	CJP-VEP20539	APARAT AER CONDITIONAT 24000BT	19-OCT-2016	2.820,00	1	BUC
556	Domeniul public sist.termoficare preluat de la C.J.PH	CJP-VEP20540	APARAT AER CONDITIONAT 24000BT	19-OCT-2016	2.820,00	1	BUC
557	Domeniul public sist.termoficare preluat de la C.J.PH	CJP-VEP20541	APARAT AER CONDITIONAT 24000BT	19-OCT-2016	2.820,00	1	BUC
558	Domeniul public sist.termoficare preluat de la C.J.PH	CJP-VEP20542	APARAT AER CONDITIONAT 24000BT	19-OCT-2016	2.820,00	1	BUC
559	Domeniul public sist.termoficare preluat de la C.J.PH	CJP-VEP20543	APARAT AER CONDITIONAT 24000BT	19-OCT-2016	2.820,00	1	BUC
560	Domeniul public sist.termoficare preluat de la C.J.PH	CJP-VEP20545	LOCATOR DE TRASEE SI DEFECTE	12-MAY-2016	22.200,00	1	BUC
561	Domeniul public sist.termoficare preluat de la C.J.PH	CJP-VEP20546	CAMERA DETERMOVIZIUNE	15-DEC-2016	19.000,00	1	BUC
562	Domeniul public sist.termoficare preluat de la C.J.PH	CJP-VEP20549	BV2-BV3 OPTIMIZ_RECUP_CONDENS	15-SEP-2016	40.077,00	1	BUC
563	Domeniul public sist.termoficare preluat de la C.J.PH	CJP-VEP20560	AER CONDITIONAT INVERTER TAG	07-JUN-2017	3.336,00	1	BUC
564	Domeniul public sist.termoficare preluat de la C.J.PH	CJP-VEP20561	AER CONDITIONAT INVERTER TAG	07-JUN-2017	3.336,00	1	BUC
565	Domeniul public sist.termoficare preluat de la C.J.PH	CJP-VEP20565	MOTOCOASA GRILLO HWY600 WD	09-NOV-2017	4.222,69	1	BUC
566	Domeniul public sist.termoficare preluat de la C.J.PH	CJP-VEP20566	GENERATOR ENERGY 9000 T CURENT	29-NOV-2017	5.350,46	1	BUC
567	Domeniul public sist.termoficare preluat de la C.J.PH	CJP-VEP20567	INLOCUIRE TEAVA BOILER NR_2	09-AUG-2017	152.989,00	1	BUC
568	Domeniul public sist.termoficare preluat de la C.J.PH	CJP-VEP20570	OVERHAUL MOTOR GAZE 1 MW	15-DEC-2017	369.148,38	1	BUC
569	Domeniul public sist.termoficare preluat de la C.J.PH	CJP-VEP20571	RK TA4 DE 2 MW	15-DEC-2017	240.907,00	1	BUC
570	Domeniul public sist.termoficare preluat de la C.J.PH	CJP-VEP20573	POMPA EPUISMENT COTA 3M EP1-6	12-DEC-2017	84.000,00	1	BUC
571	Domeniul public sist.termoficare preluat de la C.J.PH	CJP-VEP20574	INLOCUIRE COMPRESOR GAZ TAG	15-DEC-2017	2.255.490,10	1	BUC
572	Domeniul public sist.termoficare preluat de la C.J.PH	CJP-VEP20575	PROTECTIE ANTICOROZIVA NACAT 1	31-DEC-2017	72.552,62	1	BUC
573	Domeniul public sist.termoficare preluat de la C.J.PH	CJP-VEP20579	SUPRAINC_CONVE_TR_I SI II CAF2	01-OCT-2018	580.050,00	1	BUC

574	Domeniul public sist.termoficare preluat de la C.J.PH	CJP-VEP20581	APARAT AER CONDITIONAT REMIZA	09-APR-2018	2.989,00	1	BUC
575	Domeniul public sist.termoficare preluat de la C.J.PH	CJP-VEP20659	INLOCUIRE TEVI ALAMA BOILER TA	11-AUG-2019	1.033.375,44	1	BUC
576	Domeniul public sist.termoficare preluat de la C.J.PH	CJP-VEP20689	OVERHAUL TAG - GG - reparatie	22-APR-2020	18.555.279,32	1	BUC
577	Domeniul public sist.termoficare preluat de la C.J.PH	CJP-VEP2781748	TURBINA CU ABUR NR_4, DE 2 MW-MF PARINTE	12-OCT-2021	376.340,81	1	BUC
578	Domeniul public sist.termoficare preluat de la C.J.PH	CJP-VEP30007	INSTAL_DE CONTORIZARE A ENERGI EI ELECTRI	12-JAN-2004	38.942,42	1	BUC
579	Domeniul public sist.termoficare preluat de la C.J.PH	CJP-VEP30008	SISTEM CONTORIZARE CU ULTRASUN ETE A EN_	12-JAN-2004	87.157,80	1	BUC
580	Domeniul public sist.termoficare preluat de la C.J.PH	CJP-VEP30010	CONTORI PENTRU CONSUMATORII IN TERNI	12-JAN-2004	89.407,06	1	BUC
581	Domeniul public sist.termoficare preluat de la C.J.PH	CJP-VEP30027	STAND VERIFICARE TERMOREZ_SI C AL_EN_TERM	12-JAN-2005	82.704,87	1	BUC
582	Domeniul public sist.termoficare preluat de la C.J.PH	CJP-VEP30042	CALIBRATOR SIMULATOR ELECTR_TI P	04-JAN-2007	41.000,00	1	BUC
583	Domeniul public sist.termoficare preluat de la C.J.PH	CJP-VEP30043	SIST_MONIT_ON LINETEMP_ULEI TRAFO_ PUTERE	08-JAN-2007	42.840,00	1	BUC
584	Domeniul public sist.termoficare preluat de la C J.PH	CJP-VEP30045	SISTEM DE MONITORIZARE ON LINE MASURATORI	09-JAN-2007	423.176,71	1	BUC
585	Domeniul public sist.termoficare preluat de la C.J.PH	CJP-VEP30066	SIST_MONIT_ON LINE SERV_TEHN_S	12-JUN-2007	93.975,00	1	BUC
586	Domeniul public sist.termoficare preluat de la C.J.PH	CJP-VEP30067	SISTEM MONIT_MARIMI EL_TG NR_5	31-DEC-2007	43.981,84	1	BUC
587	Domeniul public sist.termoficare preluat de la C.J.PH	CJP-VEP30068	SIST_MONIT_TEMP_EP RETEA	31-DEC-2007	104.304,00	1	BUC
588	Domeniul public sist.termoficare preluat de la C.J.PH	CJP-VEP30069	ANALIZOR DE MASURA CO GAZE ARS	12-MAR-2007	93.282,00	1	BUC
589	Domeniul public sist.termoficare preluat de la C.J.PH	CJP-VEP30070	ANALIZOR DE MASURA CO GAZE ARS	12-MAR-2007	93.282,00	1	BUC
590	Domeniul public sist.termoficare preluat de la C.J.PH	CJP-VEP30071	ANALIZOR MASURA CO GAZE ARSE	12-MAR-2007	93.282,00	1	BUC
591	Domeniul public sist.termoficare preluat de la C.J.PH	CJP-VEP30097	MEGAOHMETRU DIGITAL5000V	11-NOV-2008	3.706,00	1	BUC
592	Domeniul public sist.termoficare preluat de la C.J.PH	CJP-VEP30098	MEGAOHMETRU DIGITAL 5000 V	11-NOV-2008	3.706,00	1	BUC
593	Domeniul public sist.termoficare preluat de la C.J.PH	CJP-VEP30099	CALCULATOR DELL E530S/TAST	23-DEC-2008	2.570,84	1	BUC
594	Domeniul public sist.termoficare preluat de la C.J.PH	CJP-VEP30106	REZ_INC_MOTOARE EPR TR_I,II,EP	31-DEC-2008	49.200,00	1	BUC
595	Domeniul public sist.termoficare preluat de la C.J.PH	CJP-VEP30107	REZISTENTE INCALZIRE DISP_MOP	31-DEC-2008	106.959,90	1	BUC
596	Domeniul public sist.termoficare preluat de la C.J.PH	CJP-VEP30108	SIST_MONITOR_STATIA 110 KV	31-DEC-2008	298.000,00	1	BUC
597	Domeniul public sist.termoficare preluat de la C.J.PH	CJP-VEP30119	REALIZ_FIBRA OPTICA INTRE 3 CL	31-MAY-2009	107.478,61	1	BUC
598	Domeniul public sist.termoficare preluat de la C.J.PH	CJP-VEP30133	NOTEBOOK HP6730B P8600/15,4"	10-SEP-2009	3.036,00	1	BUC

599	Domeniul public sist.termoficare preluat de la C.J.PH	CJP-VEP30135	AUTOMATIZARE SECTIA CHIMICA	31-OCT-2009	698.616,72	1	BUC
600	Domeniul public sist.termoficare preluat de la C.J.PH	CJP-VEP30136	INST_MONIT_CANT_APE UZATE	31-OCT-2009	62.038,00	1	BUC
601	Domeniul public sist.termoficare preluat de la C.J.PH	CJP-VEP30140	STATIE METEO PRO HEAWY WEATHER	22-MAY-2008	15.900,00	1	BUC
602	Domeniul public sist.termoficare preluat de la C.J.PH	CJP-VEP30143	MONITORIZ_SCADA A CONT_EN_ELEC	31-DEC-2009	59.600,00	1	BUC
603	Domeniul public sist.termoficare preluat de la C.J.PH	CJP-VEP30144	VENTILE AERISIRE AUTOMATA R_P_	30-NOV-2008	9.960,98	1	BUC
604	Domeniul public sist.termoficare preluat de la C.J.PH	CJP-VEP30145	FIABI UZARE SISTEM INFORMATIC	31-DEC-2009	48.160,67	1	BUC
605	Domeniul public sist.termoficare preluat de la C.J.PH	CJP-VEP30147	INST_COMANDA PORN1T-OPRIT	31-MAR-2010	76.448,00	1	BUC
606	Domeniul public sist.termoficare preluat de la C.J.PH	CJP-VEP30148	EXTINDERE BAZA DATE SCADA	04-JUN-2010	496.379,18	1	BUC
607	Domeniul public sist.termoficare preluat de la C.J.PH	CJP-VEP30149	IMPRIMANTA COLOR HP U 3525	26-APR-2010	2.689,08	1	BUC
608	Domeniul public sist.termoficare preluat de la C.J.PH	CJP-VEP30150	DETECTOR PORTABILCH4	09-JAN-2010	2.322,69	1	BUC
609	Domeniul public sist.termoficare preluat de la C.J.PH	CJP-VEP30151	PLC BUCLE REGLAJ CAZAN 7	10-JAN-2010	99.885,00	1	BUC
610	Domeniul public sist.termoficare preluat de la C.J.PH	CJP-VEP30152	INST_MASURA CALIT_APA ABUR	25-OCT-2010	359.318,00	1	BUC
611	Domeniul public sist.termoficare preluat de la C.J.PH	CJP-VEP30153	TRANSMISIE DATE STATIE PACURA	21-OCT-2010	234.822,00	1	BUC
612	Domeniul public sist.termoficare preluat de la C.J.PH	CJP-VEP30154	CALIBRATOR MULTI FRECVENTA	29-DEC-2010	9.431,17	1	BUC
613	Domeniul public sist.termoficare preluat de la C.J.PH	CJP-VEP30155	INST_PREL_CALAPA SI ABUR INI	24-DEC-2010	308.999,00	1	BUC
614	Domeniul public sist.termoficare preluat de la C.J.PH	CJP-VEP30157	ANALIZOR PORT_MASURARE PH	24-MAY-2011	10.573,00	1	BUC
615	Domeniul public sist.termoficare preluat de la C.J.PH	CJP-VEP30158	ANALIZOR PORT_MASURAE OXIGEN	24-MAY-2011	17.893,00	1	BUC
616	Domeniul public sist.termoficare preluat de la C.J.PH	CJP-VEP30159	ANALIZOR PORT_MASUR_CONDUCTIBI	24-MAY-2011	9.759,00	1	BUC
617	Domeniul public sist.termoficare preluat de la C.J.PH	CJP-VEP30160	RETEA DATE SI ECHIP_SEDIU BRAZ	16-FEB-2011	54.000,00	1	BUC
618	Domeniul public sist.termoficare preluat de la C.J.PH	CJP-VEP30164	APARAT PORT_MASURAT VIBRATII	30-NOV-2011	11.655,00	1	BUC
619	Domeniul public sist.termoficare preluat de la C.J.PH	CJP-VEP30165	SIST_MONIT_PARAM_ELG_G_5-SCAD	04-MAY-2008	20.000,00	1	BUC
620	Domeniul public sist.termoficare preluat de la C.J.PH	CJP-VEP30166	MEMOR_GERAGELMEMOSENS PLCCZ5	04-MAY-2008	8.180,78	1	BUC
621	Domeniul public sist.termoficare preluat de la C.J.PH	CJP-VEP30167	CONTORIZ_AUTOCONS_EN_ELECTR_6K	27-DEC-2009	80.000,00	1	BUC
622	Domeniul public sist.termoficare preluat de la C.J.PH	CJP-VEP30168	ACTION_ELSIBARE AER GAZEARSE	19-OCT-2009	95.352,00	1	BUC
623	Domeniul public sist.termoficare preluat de la C.J.PH	CJP-VEP30169	SISTEM CONTR_DEBIT APA ADAOS	20-DEC-2011	179.935,00	1	BUC

624	Domeniul public sist.termoficare preluat de la C.J.PH	CJP-VEP30170	CONVERT_MEDIE TENSIUNE EPR3+4	23-DEC-2011	902.100,00	1	BUC
625	Domeniul public sist.termoficare preluat de la C.J.PH	CJP-VEP30172	F25 VEST ALIM_EN_ELECTR_COMENZ	30-NOV-2011	137.417,00	1	BUC
626	Domeniul public sist.termoficare preluat de la C.J.PH	CJP-VEP30173	CC1X50 MW IN CCU SEMNALCOMENZ	28-JUL-2011	344.048,56	1	BUC
627	Domeniul public sist.termoficare preluat de la C.J.PH	CJP-VEP30174	SOFTSTARTERE POMPE APA EPA6-9	22-DEC-2011	476.200,00	1	BUC
628	Domeniul public sist.termoficare preluat de la C.J.PH	CJP-VEP30179	DATANER FORTIGATE 200B BUNDLE	07-MAY-2012	28.387,24	1	BUC
629	Domeniul public sist.termoficare preluat de la C.J.PH	CJP-VEP30180	DATACENTER FORTIANALYZER 100C	07-MAY-2012	8.349,55	1	BUC
630	Domeniul public sist.termoficare preluat de la C.J.PH	CJP-VEP30181	UPS EATON 9130 6000VA	25-OCT-2012	8.621,06	1	BUC
631	Domeniul public sist.termoficare preluat de la C.J.PH	CJP-VEP30182	UPS EATON 9130 6000VA	25-OCT-2012	8.621,06	1	BUC
632	Domeniul public sist.termoficare preluat de la C.J.PH	CJP-VEP30183	TERMINAL PRO PIN ONLY 7 BUC_	19-DEC-2012	35.673,44	1	BUC
633	Domeniul public sist.termoficare preluat de la C.J.PH	CJP-VEP30184	MODERNIZARE 3 FILTRE NACA+1	31-DEC-2012	1.094.300,00	1	BUC
634	Domeniul public sist.termoficare preluat de la C.J.PH	CJP-VEP30185	INSTALATIE BIOCIDARE AUTOMATA	31-DEC-2012	33.313,50	1	BUC
635	Domeniul public sist.termoficare preluat de la C.J.PH	CJP-VEP30195	IMPRIMANTA DATACARD SP55 PLUS	13-DEC-2013	7.792,98	1	BUC
636	Domeniul public sist.termoficare preluat de la C.J.PH	CJP-VEP30200	MODERNIZARE SENZORI INCENDIU	11-AUG-2013	35.912,21	1	BUC
637	Domeniul public sist.termoficare preluat de la C.J.PH	CJP-VEP30202	MONITORIZARE ALARMA TAG, MAG,	21-OCT-2013	183.855,02	1	BUC
638	Domeniul public sist.termoficare preluat de la C.J.PH	CJP-VEP30205	CONVERTIZOR TENSIUNE CTR_EPR5	31-DEC-2013	1.100.000,00	1	BUC
639	Domeniul public sist.termoficare preluat de la C.J.PH	CJP-VEP30208	MASA PROBE CU SCHIMB_IONIC	15-MAY-2014	24.542,40	1	BUC
640	Domeniul public sist.termoficare preluat de la C.J.PH	CJP-VEP30209	AP_MASURA SI CTR_INTEGRARE SCA	22-DEC-2013	443.150,37	1	BUC
641	Domeniul public sist.termoficare preluat de la C.J.PH	CJP-VEP30210	CELULE TREZERVA SIST_6,3KV	22-FEB-2014	228.543,77	1	BUC
642	Domeniul public sist.termoficare preluat de la C.J.PH	CJP-VEP30211	IPSIS-SIST_EVALTHNICO EC_CENT	22-JUN-2014	5.729,02	1	BUC
643	Domeniul public sist.termoficare preluat de la C.J.PH	CJP-VEP30212	LUCRARI PREGATITOARE SI LES 1+	22-JUN-2013	26.838,18	1	BUC
644	Domeniul public sist.termoficare preluat de la C.J.PH	CJP-VEP30213	ANALIZOR PURITATE H2	22-JUN-2013	55.842,00	1	BUC
645	Domeniul public sist.termoficare preluat de la C.J.PH	CJP-VEP30219	INTEG_SCADA MAS_RET_PRIM_PT	19-JAN-2015	150.000,00	1	BUC
646	Domeniul public sist.termoficare preluat de la C.J.PH	CJP-VEP30232	BATERIE STAT_NR_I, ST_110 KV	25-NOV-2016	138.000,00	1	BUC
647	Domeniul public sist.termoficare preluat de la C.J.PH	CJP-VEP30235	UPGRADE SCADA HARDWARE	23-DEC-2016	50.000,00	1	BUC
648	Domeniul public sist.termoficare preluat de la C.J.PH	CJP-VEP30240	SERVER RACKABIL HP PROLIAT DL2	17-OCT-2017	3.193,27	1	BUC

649	Domeniul public sist.termoficare preluat de la C.J.PH	CJP-VEP30242	BATERIE STATIONARA 220 VCC	15-DEC-2017	169.792,00	1	BUC
650	Domeniul public sist.termoficare preluat de la C.J.PH	CJP-VEP30243	SIST_MAS_ET MAG_2 SUD F33 SUD	31-DEC-2017	50.637,13	1	BUC
651	Domeniul public sist.termoficare preluat de la C.J.PH	CJP-VEP30244	SIST_MAS_ET MAG_2 SUD F7 9 MAI	31-DEC-2017	57.329,63	1	BUC
652	Domeniul public sist.termoficare preluat de la C.J.PH	CJP-VEP30245	SIST_MAS_ET MAG_I VEST F42CRAN	31-DEC-2017	45.225,00	1	BUC
653	Domeniul public sist.termoficare preluat de la C.J.PH	CJP-VEP30246	SIST_MAS_ET MAG_5 MB F9-4 DEM_	31-DEC-2017	45.225,00	1	BUC
654	Domeniul public sist.termoficare preluat de la C.J.PH	CJP-VEP30289	SERVER LENOVO SYSTEM X3550M5	27-MAR-2020	3.335,09	1	BUC
655	Domeniul public sist.termoficare preluat de la C.J.PH	CJP-VEP30290	SERVER LENOVO SYSTEM X3550M5	27-MAR-2020	3.335,09	1	BUC
656	Domeniul public sist.termoficare preluat de la C.J.PH	CJP-VEP30291	VMWARE VCENTER SERVER 6 STANDA	27-MAR-2020	7.238,83	1	BUC
657	Domeniul public sist.termoficare preluat de la C.J.PH	CJP-VEP30292	UNITATE STORAGE STORMWIZE	27-MAR-2020	5.534,13	1	BUC
658	Domeniul public sist.termoficare preluat de la C.J.PH	CJP-VEP30293	SYNOLOGY RACKSTATION RS2416RP	27-MAR-2020	2.618,82	1	BUC
659	Domeniul public sist.termoficare preluat de la C.J.PH	CJP-VEP30294	TERMINAL DETECTIE TERMICA - BR	19-MAY-2020	8.820,00	1	BUC
660	Domeniul public sist.termoficare preluat de la C.J.PH	CJP-VEP40016	AUTOUTILITARA GAZ 33020 (PH-07-ACZ)	05-JAN-2005	12.651,10	1	BUC
661	Domeniul public sist.termoficare preluat de la C.J.PH	CJP-VEP40020	REMORCA CISTERNA 3-6 T	05-JAN-2005	500,00	1	BUC
662	Domeniul public sist.termoficare preluat de la C.J.PH	CJP-VEP40038	MOTOSTIVUITOR DV1638-30-227	10-AUG-2009	31.875,63	1	BUC
663	Domeniul public sist.termoficare preluat de la C.J.PH	CJP-VEP40040	BULDOEXCAVATOR	30-SEP-2012	34.207,06	1	BUC
664	Domeniul public sist.termoficare preluat de la C.J.PH	CJP-VEP60002	SCARA ALUMINIU 4 M	05-JAN-2005	1.619,07	1	BUC
665	Domeniul public sist.termoficare preluat de la C.J.PH	CJP-VEP60003	SCARA ALUMINIU 6 M	05-JAN-2005	3.420,35	1	BUC
666	Domeniul public sist.termoficare preluat de la C.J.PH	CJP-VEP60011	TOALETA ECOLOGICA WECO-V CONFORT	08-JAN-2006	3.902,80	1	BUC
667	Domeniul public sist.termoficare preluat de la C.J.PH	CJP-VEP60019	ASPIRATOR NT 45/11 ECO H	06-JAN-2007	2.326,00	1	BUC
668	Domeniul public sist.termoficare preluat de la C.J.PH	CJP-VEP60020	ASPIRATOR NT 45/11 ECO H	06-JAN-2007	2.326,00	1	BUC
669	Domeniul public sist.termoficare preluat de la C.J.PH	CJP-VEP60021	ASPIRATOR NT 35/1 ECO H	06-JAN-2007	2.109,00	1	BUC
670	Domeniul public sist.termoficare preluat de la C.J.PH	CJP-VEP60022	ASPIRATOR NT 35/1 ECO H	06-JAN-2007	2.109,00	1	BUC
671	Domeniul public sist.termoficare preluat de la C.J.PH	CJP-VEP60024	EXECUTIE SI MONTAJ CABINE FONO IZOLANTE	08-JAN-2007	88.574,20	1	BUC
672	Domeniul public sist.termoficare preluat de la C.J.PH	CJP-VEP60026	CABINA FONOIZOLANTA	31-AUG-2009	27.675,00	1	BUC
673	Domeniul public sist.termoficare preluat de la C.J.PH	CJP-VEP60028	DECONTAM_PULBERI AZBEST INST_	31-OCT-2009	236.447,93	1	BUC

674	Domeniul public sist.termoficare preluat de la C.J.PH	CJP-VEP60032	CONTAINER DEPOZITARE BUTOAIE	08-DEC-2010	24.316,00	1	BUC
675	Domeniul public sist.termoficare preluat de la C.J.PH	CJP-VEP60034	CENTRALA INCENDIU SYNCRO, 4	29-OCT-2010	14.212,91	1	BUC
676	Domeniul public sist.termoficare preluat de la C.J.PH	CJP-VEP60035	CENTRALA INCENDIU SYNCRO, 4	29-OCT-2010	14.212,91	1	BUC
677	Domeniul public sist.termoficare preluat de la C.J.PH	CJP-VEP60036	REPETOR CU DISPLAY LCD PENTRU	29-OCT-2010	3.903,97	1	BUC
678	Domeniul public sist.termoficare preluat de la C.J.PH	CJP-VEP60037	REPETOR SYNCRO RESPONSE	29-OCT-2010	5.193,92	1	BUC
679	Domeniul public sist.termoficare preluat de la C.J.PH	CJP-VEP60038	REPETOR SYNCRO RESPONSE	29-OCT-2010	5.193,92	1	BUC
680	Domeniul public sist.termoficare preluat de la C.J.PH	CJP-VEP60043	BARIERA ACCES AUTO	22-DEC-2011	19.310,80	1	BUC
681	Domeniul public sist.termoficare preluat de la C.J.PH	CJP-VEP60044	SIST_IDENTIF_CONTR_ACCES EVA	30-SEP-2011	28.840,94	1	BUC
682	Domeniul public sist.termoficare preluat de la C.J.PH	CJP-VEP60053	CENTRALA TELEFONICA INCINTA BR	05-JAN-2012	29.626,32	1	BUC
683	Domeniul public sist.termoficare preluat de la C.J.PH	CJP-VEP60054	CENTRALA TELEFONICA SEDIU ADM_	03-JAN-2012	61.274,67	1	BUC
684	Domeniul public sist.termoficare preluat de la C.J.PH	CJP-VEP60061	BUTELIE 10L GAZ CALIBRARE	17-MAY-2013	2.869,00	1	BUC
685	Domeniul public sist.termoficare preluat de la C.J.PH	CJP-VEP60062	BUTELIE 10L GAZ CALIBRARE	17-MAY-2013	2.869,00	1	BUC
686	Domeniul public sist.termoficare preluat de la C.J.PH	CJP-VEP60063	STATIE PRT_MOTOROLA VHF ATEX	28-JUN-2013	7.238,60	1	BUC
687	Domeniul public sist.termoficare preluat de la C.J.PH	CJP-VEP60064	STATIE PRT_MOTOROLA VHF ATEX	28-JUN-2013	7.238,60	1	BUC
688	Domeniul public sist.termoficare preluat de la C.J.PH	CJP-VEP60065	STATIE PRT_MOTOROLA VHF ATEX	28-JUN-2013	7.238,60	1	BUC
689	Domeniul public sist.termoficare preluat de la C.J.PH	CJP-VEP60066	STATIE PORT_MOTOROLAGM360	28-JUN-2013	2.261,00	1	BUC
690	Domeniul public sist.termoficare preluat de la C.J.PH	CJP-VEP60073	ESPRESSOR IMPRESA F50 CLASSIC	08-JUN-2013	3.390,80	1	BUC
691	Domeniul public sist.termoficare preluat de la C.J.PH	CJP-VEP60074	CENTRALA ALARMA INCENDIU	09-SEP-2013	13.005,00	1	BUC
692	Domeniul public sist.termoficare preluat de la C.J.PH	CJP-VEP60078	TARGACUTIROLIANA	12-JUN-2013	14.997,08	1	BUC
693	Domeniul public sist.termoficare preluat de la C.J.PH	CJP-VEP60079	PUPITRE DE LUCRU PROFESIONALE	31-DEC-2013	77.843,56	1	BUC
694	Domeniul public sist.termoficare preluat de la C.J.PH	CJP-VEP60080	SISTEM PULVERIZARE VAPORI APA	09-JAN-2014	4.227,50	1	BUC
695	Domeniul public sist.termoficare preluat de la C.J.PH	CJP-VEP60081	CONTAINER TRANSPORT	27-NOV-2014	43.758,00	1	BUC
696	Domeniul public sist.termoficare preluat de la C.J.PH	CJP-VEP60082	SISTEM ACCES-BIROU IT	16-MAR-2017	2.696,17	1	BUC
697	Domeniul public sist.termoficare preluat de la C.J.PH	CJP-VEP60083	BIROU MANAGERIAL L2000XA1000	02-JAN-2017	2.928,28	1	BUC
698	Domeniul public sist.termoficare preluat de la C.J.PH	CJP-VEP60084	RAPORT PROTEC_INCENDIU CET BZ	01-OCT-2018	142.499,80	1	BUC

699	Domeniul public sist.termoficare preluat de la C.J.PH	CJP-VEP70001	Racord gaz metan - Transgaz	31-JUL-2007	9.030.722,63	1	BUC
700	Domeniul public sist.termoficare preluat de la C.J.PH	VEP10001	IZOLATII TERMICE RE_PACURA NR_ 3 SI 4	01-JAN-2004	81.508,10	1	BUC
701	Domeniul public sist.termoficare preluat de la C.J.PH	VEP10004	SISTEMATIZARE CIRCUITE DE DREN AJ LA CAZ_	01-JAN-2005	61.944,80	1	BUC
702	Domeniul public sist.termoficare preluat de la C.J.PH	VEP10011	CONSOLIDARE STRUCTURA DE REZIS TENTA CAZA	01-JAN-2006	90.351,07	1	BUC
703	Domeniul public sist.termoficare preluat de la C.J.PH	VEP10015	MONTARE PROTECTIE FONOIZOLANTA LA ROU	01-JAN-2007	49.183,00	1	BUC
704	Domeniul public sist.termoficare preluat de la C.J.PH	VEP10021	PROT_FONOIZOLANTA LA TA5 105MW	01-NOV-2007	38.094,24	1	BUC
705	Domeniul public sist.termoficare preluat de la C.J.PH	VEP10026	TRASEE DE CABLURI EXT_ETAPA II	01-DEC-2007	92.423,88	1	BUC
706	Domeniul public sist.termoficare preluat de la C.J.PH	VEP10051	MONTARE PROT_FON_TA6 105 MW	01-DEC-2008	51.534,00	1	BUC
707	Domeniul public sist.termoficare preluat de la C.J.PH	VEP10189	REABILITARE TURN RACIRE NR_9	01-OCT-2017	326.670,30	1	BUC
708	Domeniul public sist.termoficare preluat de la C.J.PH	VEP20042	ELECTROPOMPE GOLIRE PJP TA5	01-JAN-2005	54.569,80	1	BUC
709	Domeniul public sist.termoficare preluat de la C.J.PH	VEP20045	MODERN_INLOC_SISTEME ETASARE P AR CAZAN N	01-JAN-2005	337.629,70	1	BUC
710	Domeniul public sist.termoficare preluat de la C.J.PH	VEP20046	INSTALATIE SUPRAV_FLACARA CAZ_ NR_6	01-JAN-2005	280.170,00	1	BUC
711	Domeniul public sist.termoficare preluat de la C.J.PH	VEP20090	MODERN_PRIN INLOC_SIST_ETANSAR E PAR CAZ_	01-JAN-2006	333.273,30	1	BUC
712	Domeniul public sist.termoficare preluat de la C.J.PH	VEP20092	EXTINDERE SISTEM MONITORIZ_EMI SII POLUAN	01-JAN-2006	214.279,81	1	BUC
713	Domeniul public sist.termoficare preluat de la C.J.PH	VEP20110	ELECTROPALAN DE 8 TF - SALA EP C	01-JAN-2006	70.365,00	1	BUC
714	Domeniul public sist.termoficare preluat de la C.J.PH	VEP20117	MONTARE ELECTROPOMPE RACIRE GA Z LA TA 6	01-JAN-2007	141.916,00	1	BUC
715	Domeniul public sist.termoficare preluat de la C.J.PH	VEP20121	ACH_SI MONT_SOFTSTARTERE EP	01-DEC-2008	26.297,95	1	BUC
716	Domeniul public sist.termoficare preluat de la C.J.PH	VEP20122	ELECTROPOMPE CONDENS TA6	01-DEC-2008	490.000,00	1	BUC
717	Domeniul public sist.termoficare preluat de la C.J.PH	VEP20124	INLOCUIRE INTRER_6 kv CAZ_6	01-DEC-2008	119.198,76	1	BUC
718	Domeniul public sist.termoficare preluat de la C.J.PH	VEP20127	ECHIP_ON LINE FILTR_ULEI TBA32	01-DEC-2008	76.143,90	1	BUC
719	Domeniul public sist.termoficare preluat de la C.J.PH	VEP20128	CONDUCTA DRENAJ TA6	01-DEC-2008	319.198,88	1	BUC
720	Domeniul public sist.termoficare preluat de la C.J.PH	VEP20131	BUCLE DE SEMNAL UNIF_TA5 SI TA	01-DEC-2008	30.296,94	1	BUC
721	Domeniul public sist.termoficare preluat de la C.J.PH	VEP20133	BUCLE CU SEMNAL UNIFICAT C5 C6	01-DEC-2008	52.319,40	1	BUC
722	Domeniul public sist.termoficare preluat de la C.J.PH	VEP20134	TA6-105MW-CRESTEREA SIG_EXPL_	01-DEC-2008	1.639.124,27	1	BUC
723	Domeniul public sist.termoficare preluat de la C.J.PH	VEP20138	VENTILE REGL_COND_BB1 TA5	01-DEC-2008	258.092,08	1	BUC

724	Domeniul public sist.termoficare preluat de la C.J.PH	VEP20146	INST_PREL_SI MAS_CAN_CAZ_NR_5	01-MAY-2009	401.124,16	1	BUC
725	Domeniul public sist.termoficare preluat de la C.J.PH	VEP20219	ELECTROPOMPE RACIRE TA6	01-DEC-2008	181.217,00	1	BUC
726	Domeniul public sist.termoficare preluat de la C.J.PH	VEP20227	SISTEM PTR_DETECTIE EMISII ACC IDENTALE C	01-JAN-2007	56.200,00	1	BUC
727	Domeniul public sist.termoficare preluat de la C.J.PH	VEP20231	SIST_REGL_ELECTR_HIDR_LA TA5	01-FEB-2007	745.697,93	1	BUC
728	Domeniul public sist.termoficare preluat de la C.J.PH	VEP20232	ELECTROP_CONDENS GOLIRE TA5	01-FEB-2007	285.600,00	1	BUC
729	Domeniul public sist.termoficare preluat de la C.J.PH	VEP20234	SUPR_INC_PLAF_CAZ_5 DE 420t/h	01-FEB-2007	1.956.579,58	1	BUC
730	Domeniul public sist.termoficare preluat de la C.J.PH	VEP20236	INTRERUP_6 KV CAZ_5-9 BUC	01-DEC-2007	324.016,15	1	BUC
731	Domeniul public sist.termoficare preluat de la C.J.PH	VEP20237	SIST_DE EXCIT_STATICA TA 5	01-DEC-2007	228.950,00	1	BUC
732	Domeniul public sist.termoficare preluat de la C.J.PH	VEP20321	LIMITAREA SUP_A PARAM_FUNCT_	01-OCT-2009	44.731,00	1	BUC
733	Domeniul public sist.termoficare preluat de la C.J.PH	VEP20336	EXCITATICE STATICA TA6	01-AUG-2009	280.000,00	1	BUC
734	Domeniul public sist.termoficare preluat de la C.J.PH	VEP20395	POMPA ALIM_NR_6-ETANSARI-PE500	01-DEC-2011	129.700,00	1	BUC
735	Domeniul public sist.termoficare preluat de la C.J.PH	VEP20396	ELIM_INFILTR_AER CONDENS_TA5	01-OCT-2011	150.104,00	1	BUC
736	Domeniul public sist.termoficare preluat de la C.J.PH	VEP20512	ETANSARI MECANICE EPA 8	01-DEC-2012	119.500,00	1	BUC
737	Domeniul public sist.termoficare preluat de la C.J.PH	VEP20524	INLOCUIRE PALETE TR_25 SI 27 R	01-NOV-2013	1.660.150,70	1	BUC
738	Domeniul public sist.termoficare preluat de la C J.PH	VEP20535	MONTARE CIRCUIT APA INJECTIE	01-JUL-2015	248.856,68	1	BUC
739	Domeniul public sist.termoficare preluat de la C.J.PH	VEP20536	INLOC_TRONSOANE COND_ABUR BL_6	01-OCT-2013	110.500,00	1	BUC
740	Domeniul public sist.termoficare preluat de la C.J.PH	VEP20547	REPAR_CAPITALA TURBINA 5 T100	01-NOV-2016	1.944.394,03	1	BUC
741	Domeniul public sist.termoficare preluat de la C.J.PH	VEP20548	REVIZIE CAPITALE GENERATOR 5	01-NOV-2016	387.432,00	1	BUC
742	Domeniul public sist.termoficare preluat de la C.J.PH	VEP20551	TA6-105MW - LUCR_CRESTERE SIGU	01-NOV-2008	125.548,13	1	BUC
743	Domeniul public sist.termoficare preluat de la C.J.PH	VEP20552	INLOCUIRE CIRC_RACIRE C5,6,7	01-DEC-2009	5.781,42	1	BUC
744	Domeniul public sist.termoficare preluat de la C.J.PH	VEP20563	DEZUMIFICATOR AER TUR_TA5	01-JUN-2017	177.112,40	1	BUC
745	Domeniul public sist.termoficare preluat de la C.J.PH	VEP20568	OVERHAUL EPA NR_8-PE 500-180-2	01-OCT-2017	155.817,00	1	BUC
746	Domeniul public sist.termoficare preluat de la C.J.PH	VEP20569	RACITORUL ULEI NR_2 INLOC_TEAV	01-OCT-2017	53.100,00	1	BUC
747	Domeniul public sist.termoficare preluat de la C.J.PH	VEP20572	CONDENSATOR 1A SI 1B TA5 INLOC	01-DEC-2017	1.130.000,00	1	BUC
748	Domeniul public sist.termoficare preluat de la C.J.PH	VEP30009	SISTEM REGLAJ AUTOMAT CU PLC T A5,TA6	01-JAN-2004	158.955,69	1	BUC

749	Domeniul public sist.termoficare preluat de la C.J.PH	VEP30011	APARATURA DE MASURA DEBITE APA SI ABUR	01-JAN-2004	336.917,61	1	BUC
750	Domeniul public sist.termoficare preluat de la C.J.PH	VEP30023	ACHIZITIONARE SISTEM REGLAJ CU PLC LA SR	01-JAN-2005	160.898,79	1	BUC
751	Domeniul public sist.termoficare preluat de la C.J.PH	VEP30024	MONTARE CONTORI CIRCUITE ABUR PURJA	01-JAN-2005	112.114,69	1	BUC
752	Domeniul public sist.termoficare preluat de la C.J.PH	VEP30035	ECHIP_SUPRAV_AFISARE DEP_TEMP_ CAZ_5,6,7	01-JAN-2006	51.692,74	1	BUC
753	Domeniul public sist.termoficare preluat de la C.J.PH	VEP30109	MOD_REGL_CIRC_APA ALIM_C5 , C6	01-DEC-2008	107.539,00	1	BUC
754	Domeniul public sist.termoficare preluat de la C.J.PH	VEP30171	BUCLA REGLAJ PRES_TURBINA-CAZA	01-DEC-2011	1.150.094,82	1	BUC
755	Domeniul public sist.termoficare preluat de la C.J.PH	VEP30196	EXTINDER DCS GRUP 5	01-JUL-2013	76.400,00	1	BUC
756	Domeniul public sist.termoficare preluat de la C.J.PH	VEP30197	SISTEM MONITORIZ_AGREGATE CZ5	01-JUL-2013	145.000,00	1	BUC
757	Domeniul public sist.termoficare preluat de la C.J.PH	VEP30201	CONVERTIZOR JOASA TENSIUNE EPG	01-JUL-2013	150.000,00	1	BUC
758	Domeniul public sist.termoficare preluat de la C.J.PH	VEP30233	VANE DE REGULATION C 5,6	01-SEP-2013	80.167,20	1	BUC
759	Domeniul public sist.termoficare preluat de la C.J.PH	VEP30234	EP DOZARE HCI - AHIZITIE MONTA	01-DEC-2012	81.224,61	1	BUC
760	Sediul_Ploiesti_str.Ghe.Doja	41562 0.0.0.0.0.0.0	DISPECERIZARE PT 2 VEST	01-OCT-1999	48774,53	1	BUC
761	Subunitate : 1 / PT : 1NORD SCORUSULUI BL.15	20990	RETELE TERMICE pt 1 NORD	01-NOV-2001	1190822,03	1	BUC
762	Subunitate : 1 / PT : 1NORD SCORUSULUI BL.15	30096	INSTALATIE TERMICA	01-NOV-2001	95877,17	1	BUC
763	Subunitate : 1 / PT : 1NORD SCORUSULUI BL.15	30097	INSTALATII ELECTRICE	01-NOV-2001	1314,76	1	BUC
764	Subunitate : 1 / PT : 1NORD SCORUSULUI BL.15	30192	INSTALATIE AUTOMATIZARE	01-NOV-2001	32612,47	1	BUC
765	Subunitate : 1 / PT : 1NORD SCORUSULUI BL.15	30344	SCHIMBATOR CALDURA CU PLACI INOX PT INC_	01-NOV-2001	1193,48	1	BUC
766	Subunitate : 1 / PT : 1NORD SCORUSULUI BL.15	30345	SCHIMBATOR CALDURA CU PLACI INOX PT INC_	01-NOV-2001	1193,48	1	BUC
767	Subunitate : 1 / PT : 1NORD SCORUSULUI BL.15	30368	SCHIMBATOR CALDURA CU PLACI INOX PT ACC	01-NOV-2001	677,28	1	BUC
768	Subunitate : 1 / PT : 1NORD SCORUSULUI BL.15	30369	SCHIMBATOR CALDURA CU PLACI INOX PT ACC	01-NOV-2001	677,28	1	BUC
769	Subunitate : 1 / PT : 1NORD SCORUSULUI BL.15	30383	POMPA CIRCULATIE AGENT TERMIC INCALZIRE	01-NOV-2001	873,2	1	BUC
770	Subunitate : 1 / PT : 1NORD SCORUSULUI BL.15	30384	POMPA CIRCULATIE AGENT TERMIC INCALZIRE	01-NOV-2001	873,2	1	BUC
771	Subunitate : 1 / PT : 1NORD SCORUSULUI BL.15	30385	POMPA CIRCULATIE AGENT TERMIC INCALZIRE	01-NOV-2001	335,72	1	BUC
772	Subunitate : 1 / PT : 1NORD SCORUSULUI BL.15	30386	POMPA CIRCULATIE AGENT TERMIC INCALZIRE	01-NOV-2001	335,72	1	BUC
773	Subunitate : 1 / PT : 1NORD SCORUSULUI BL.15	30387	POMPA CIRCULATIE AGENT TERMIC INCALZIRE	01-NOV-2001	873,2	1	BUC

774	Subunitate : 1 / PT : 1NORD SCORUSULUI BL.15	30388	POMPA CIRCULATIE AGENT TERMIC INCALZIRE	01-NOV-2001	873,2	1	BUC
775	Subunitate : 1 / PT : 1NORD SCORUSULUI BL.15	30461	POMPA UMPLERE/COMPLETARE	01-NOV-2001	315,39	1	BUC
776	Subunitate : 1 / PT : 1NORD SCORUSULUI BL.15	30462	POMPA UMPLERE/COMPLETARE	01-NOV-2001	315,39	1	BUC
777	Subunitate : 1 / PT : 1NORD SCORUSULUI BL.15	30490	GRUP POMPARE RIDICARE PRESIUNE APA RECE	01-NOV-2001	6259,11	1	BUC
778	Subunitate : 1 / PT : 1NORD SCORUSULUI BL.15	30500	POMPA CIRCULATIE AGENT TERMIC INCALZIRE	01-NOV-2001	917,85	1	BUC
779	Subunitate : 1 / PT : 1NORD SCORUSULUI BL.15	30501	POMPA CIRCULATIE AGENT TERMIC INCALZIRE	01-NOV-2001	917,85	1	BUC
780	Subunitate : 1 / PT : 1NORD SCORUSULUI BL.15	30518	POMPA EPUISMENT	01-NOV-2001	224,08	1	BUC
781	Subunitate : 1 / PT : 1NORD SCORUSULUI BL.15	30527	VAS EXPANSIE INCHIS CU PERNA DE AZOT	01-NOV-2001	12635,38	1	BUC
782	Subunitate : 1 / PT : 1NORD SCORUSULUI BL.15	30528	VAS EXPANSIE INCHIS CU PERNA DE AZOT	01-NOV-2001	12635,38	1	BUC
783	Subunitate : 1 / PT : 1NORD SCORUSULUI BL.15	30547	CONTOR ENERGIE AGENT TERMIC PRIMAR WPD 150	01-NOV-2001	837,91	1	BUC
784	Subunitate : 1 / PT : 1NORD SCORUSULUI BL.15	30559	CONTOR ENERGIE AGENT TERMIC INCALZIRE WPD 250	01-NOV-2001	1187,9	1	BUC
785	Subunitate : 1 / PT : 1NORD SCORUSULUI BL.15	30572	CONTOR ENERGIE APA CALDA DE CONSUM WPD 100	01-NOV-2001	545,72	1	BUC
786	Subunitate : 1 / PT : 1NORD SCORUSULUI BL.15	30588	CONTOR APA ADAUS SPX 25	01-NOV-2001	38,67	1	BUC
787	Subunitate : 1 / PT : 1NORD SCORUSULUI BL.15	42163	CONTOR INCALZIRE 50 BL_4 A-C	01-NOV-2001	479,98	1	BUC
788	Subunitate : 1 / PT : 1NORD SCORUSULUI BL.15	42164	CONTOR INCALZIRE 40	01-NOV-2001	277,53	1	BUC
789	Subunitate : 1 / PT : 1NORD SCORUSULUI BL.15	42165	CONTOR INCALZIRE 40	01-NOV-2001	277,53	1	BUC
790	Subunitate : 1 / PT : 1NORD SCORUSULUI BL.15	42166	CONTOR INCALZIRE 40	01-NOV-2001	277,53	1	BUC
791	Subunitate : 1 / PT : 1NORD SCORUSULUI BL.15	42167	CONTOR INCALZIRE 40	01-NOV-2001	277,53	1	BUC
792	Subunitate : 1 / PT : 1NORD SCORUSULUI BL.15	42168	CONTOR INCALZIRE 65 BL 8 A B	01-NOV-2001	505,52	1	BUC
793	Subunitate : 1 / PT : 1NORD SCORUSULUI BL.15	42169	CONTOR INCALZIRE 40	01-NOV-2001	277,53	1	BUC
794	Subunitate : 1 / PT : 1NORD SCORUSULUI BL.15	42170	CONTOR INCALZIRE 40	01-NOV-2001	277,53	1	BUC
795	Subunitate : 1 / PT : 1NORD SCORUSULUI BL.15	42171	CONTOR INCALZIRE 40	01-NOV-2001	277,53	1	BUC
796	Subunitate : 1 / PT : 1NORD SCORUSULUI BL.15	42172	CONTOR INCALZIRE 50 BL_11	01-NOV-2001	479,98	1	BUC
797	Subunitate : 1 / PT : 1NORD SCORUSULUI BL.15	42173	CONTOR INCALZIRE 40	01-NOV-2001	277,53	1	BUC
798	Subunitate : 1 / PT : 1NORD SCORUSULUI BL.15	42174	CONTOR INCALZIRE 40	01-NOV-2001	277,53	1	BUC

799	Subunitate : 1 / PT : 1NORD SCORUSULUI BL.15	42175	CONTOR INCALZIRE 40	01-NOV-2001	277,53	1	BUC
800	Subunitate : 1 / PT : 1NORD SCORUSULUI BL.15	42176	CONTOR INCALZIRE 50 BL 12	01-NOV-2001	479,98	1	BUC
801	Subunitate : 1 / PT : 1NORD SCORUSULUI BL 15	42177	CONTOR INCALZIRE 40	01-NOV-2001	277,53	1	BUC
802	Subunitate : 1 / PT : 1NORD SCORUSULUI BL.15	42178	CONTOR INCALZIRE 65 BL 13 A-B	01-NOV-2001	505,52	1	BUC
803	Subunitate : 1 / PT : 1NORD SCORUSULUI BL.15	42179	CONTOR INCALZIRE 40	01-NOV-2001	277,53	1	BUC
804	Subunitate : 1 / PT : 1NORD SCORUSULUI BL.15	42180	CONTOR INCALZIRE 65 BL_15 A-B	01-NOV-2001	505,52	1	BUC
805	Subunitate : 1 / PT : 1NORD SCORUSULUI BL.15	42181	CONTOR INCALZIRE 40	01-NOV-2001	277,53	1	BUC
806	Subunitate : 1 / PT : 1NORD SCORUSULUI BL.15	42182	CONTOR INCALZIRE 40	01-NOV-2001	277,53	1	BUC
807	Subunitate : 1 / PT : 1NORD SCORUSULUI BL.15	42183	CONTOR INCALZIRE 65 BL_ 18 A- D	01-NOV-2001	505,52	1	BUC
808	Subunitate : 1 / PT : 1NORD SCORUSULUI BL.15	42184	CONTOR INCALZIRE 40	01-NOV-2001	277,53	1	BUC
809	Subunitate : 1 / PT : 1NORD SCORUSULUI BL.15	45000	CONTOR ACC	01-NOV-2001	50,33	1	BUC
810	Subunitate : 1 / PT : 1NORD SCORUSULUI BL.15	45001	CONTOR ACC	01-NOV-2001	50,33	1	BUC
811	Subunitate : 1 / PT : 1NORD SCORUSULUI BL.15	45002	CONTOR ACC	01-NOV-2001	50,33	1	BUC
812	Subunitate : 1 / PT : 1NORD SCORUSULUI BL.15	45003	CONTOR ACC	01-NOV-2001	50,33	1	BUC
813	Subunitate : 1 / PT : 1NORD SCORUSULUI BL.15	45004	CONTOR ACC	01-NOV-2001	50,33	1	BUC
814	Subunitate : 1 / PT : 1NORD SCORUSULUI BL.15	45005	CONTOR ACC 40	01-NOV-2001	80,75	1	BUC
815	Subunitate : 1 / PT : 1NORD SCORUSULUI BL.15	45006	CONTOR ACC	01-NOV-2001	50,33	1	BUC
816	Subunitate : 1 / PT : 1NORD SCORUSULUI BL.15	45007	CONTOR ACC	01-NOV-2001	50,33	1	BUC
817	Subunitate : 1 / PT : 1NORD SCORUSULUI BL.15	45008	CONTOR ACC	01-NOV-2001	50,33	1	BUC
818	Subunitate : 1 / PT : 1NORD SCORUSULUI BL.15	45009	CONTOR ACC	01-NOV-2001	50,33	1	BUC
819	Subunitate : 1 / PT : 1NORD SCORUSULUI BL.15	45010	CONTOR ACC	01-NOV-2001	50,33	1	BUC
820	Subunitate : 1 / PT : 1NORD SCORUSULUI BL.15	45011	CONTOR ACC	01-NOV-2001	50,33	1	BUC
821	Subunitate : 1 / PT : 1NORD SCORUSULUI BL.15	45012	CONTOR ACC	01-NOV-2001	50,33	1	BUC
822	Subunitate : 1 / PT : 1NORD SCORUSULUI BL.15	45013	CONTOR ACC	01-NOV-2001	50,33	1	BUC
823	Subunitate : 1 / PT : 1NORD SCORUSULUI BL.15	45014	CONTOR ACC	01-NOV-2001	50,33	1	BUC

824	Subunitate : 1 / PT : 1NORD SCORUSULUI BL.15	45015	CONTOR ACC 40	01-NOV-2001	80,75	1	BUC
825	Subunitate : 1 / PT : 1NORD SCORUSULUI BL.15	45016	CONTOR ACC	01-NOV-2001	50,33	1	BUC
826	Subunitate : 1 / PT : 1NORD SCORUSULUI BL.15	45017	CONTOR ACC 40	01-NOV-2001	80,75	1	BUC
827	Subunitate : 1 / PT : 1NORD SCORUSULUI BL.15	45018	CONTOR ACC	01-NOV-2001	50,33	1	BUC
828	Subunitate : 1 / PT : 1NORD SCORUSULUI BL.15	45019	CONTOR ACC	01-NOV-2001	50,33	1	BUC
829	Subunitate : 1 / PT : 1NORD SCORUSULUI BL.15	45020	CONTOR ACC	01-NOV-2001	50,33	1	BUC
830	Subunitate : 1 / PT : 1NORD SCORUSULUI BL.15	46907	CONTOR ACI DN65	01-NOV-2003	476,28	1	BUC
831	Subunitate : 1 / PT : 1NORD SCORUSULUI BL.15	51697	MIJLOACE DE MASURARE ENERGIE TERMICA ACC Bl 4 sc A B C	22-DEC-2005	144,81	1	BUC
832	Subunitate : 1 / PT : 1NORD SCORUSULUI BL.15	51698	MIJLOACE DE MASURARE ENERGIE TERMICA ACC Bl 4A sc A B	22-DEC-2005	144,81	1	BUC
833	Subunitate : 1 / PT : 1NORD SCORUSULUI BL.15	51699	MIJLOACE DE MASURARE ENERGIE TERMICA ACC Bl 4 B sc A B	22-DEC-2005	144,81	1	BUC
834	Subunitate : 1 / PT : 1NORD SCORUSULUI BL.15	51700	MIJLOACE DE MASURARE ENERGIE TERMICA ACC Bl 6 sc A B	22-DEC-2005	144,81	1	BUC
835	Subunitate : 1 / PT : 1NORD SCORUSULUI BL.15	51701	MIJLOACE DE MASURARE ENERGIE TERMICA ACC Bl 7 sc A B	22-DEC-2005	144,81	1	BUC
836	Subunitate : 1 / PT : 1NORD SCORUSULUI BL.15	51702	MIJLOACE DE MASURARE ENERGIE TERMICA ACC Bl 8 sc A B	22-DEC-2005	144,81	1	BUC
837	Subunitate : 1 / PT : 1NORD SCORUSULUI BL.15	51703	MIJLOACE DE MASURARE ENERGIE TERMICA ACC Bl 9 sc A B	22-DEC-2005	144,81	1	BUC
838	Subunitate : 1 / PT : 1NORD SCORUSULUI BL.15	51704	MIJLOACE DE MASURARE ENERGIE TERMICA ACC Bl 9A sc A B	22-DEC-2005	144,81	1	BUC
839	Subunitate : 1 / PT : 1NORD SCORUSULUI BL.15	51705	MIJLOACE DE MASURARE ENERGIE TERMICA ACC Bl 10 sc A B	22-DEC-2005	144,81	1	BUC
840	Subunitate : 1 / PT : 1NORD SCORUSULUI BL.15	51706	MIJLOACE DE MASURARE ENERGIE TERMICA ACC Bl 11 sc A B C	22-DEC-2005	144,81	1	BUC
841	Subunitate : 1 / PT : 1NORD SCORUSULUI BL.15	51707	MIJLOACE DE MASURARE ENERGIE TERMICA ACC Bl 11 A sc A B	22-DEC-2005	144,81	1	BUC
842	Subunitate : 1 / PT : 1NORD SCORUSULUI BL.15	51708	MIJLOACE DE MASURARE ENERGIE TERMICA ACC Bl 11 B sc A B	22-DEC-2005	144,81	1	BUC
843	Subunitate : 1 / PT : 1NORD SCORUSULUI BL.15	51709	MIJLOACE DE MASURARE ENERGIE TERMICA ACC Bl 12 sc A B C	22-DEC-2005	144,81	1	BUC
844	Subunitate : 1 / PT : 1NORD SCORUSULUI BL.15	51710	MIJLOACE DE MASURARE ENERGIE TERMICA ACC Bl 12A sc A B	22-DEC-2005	144,81	1	BUC
845	Subunitate : 1 / PT : 1NORD SCORUSULUI BL.15	51711	MIJLOACE DE MASURARE ENERGIE TERMICA ACC Bl 12B sc A B	22-DEC-2005	144,81	1	BUC
846	Subunitate : 1 / PT : 1NORD SCORUSULUI BL.15	51712	MIJLOACE DE MASURARE ENERGIE TERMICA ACC Bl 13 sc A B	22-DEC-2005	144,81	1	BUC
847	Subunitate : 1 / PT : 1NORD SCORUSULUI BL.15	51713	MIJLOACE DE MASURARE ENERGIE TERMICA ACC Bl 14 sc A B	22-DEC-2005	144,81	1	BUC
848	Subunitate : 1 / PT : 1NORD SCORUSULUI BL.15	51714	MIJLOACE DE MASURARE ENERGIE TERMICA ACC Bl 15 sc A B	22-DEC-2005	144,81	1	BUC

849	Subunitate : 1 / PT : 1NORD SCORUSULUI BL.15	51715	MIJLOACE DE MASURARE ENERGIE TERMICA ACC BI 16 sc A B	22-DEC-2005	144,81	1	BUC
850	Subunitate : 1 / PT : 1NORD SCORUSULUI BL.15	51716	MIJLOACE DE MASURARE ENERGIE TERMICA ACC BI 17 sc A B	22-DEC-2005	144,81	1	BUC
851	Subunitate : 1 / PT : 1NORD SCORUSULUI BL.15	51717	MIJLOACE DE MASURARE ENERGIE TERMICA ACC BI 18 sc A B C D	22-DEC-2005	144,81	1	BUC
852	Subunitate : 1 / PT : 1NORD SCORUSULUI BL.15	51718	MIJLOACE DE MASURARE ENERGIE TERMICA ACC BI 18A sc A B	22-DEC-2005	144,82	1	BUC
853	Subunitate : 1 / PT : 1NORD SCORUSULUI BL.15	53017	ACTIONAREA CU TURATIE VARIABILA A POMPELOR DE INCALZIRE	19-DEC-2005	7020,21	1	BUC
854	Subunitate : 1 / PT : 1NORD SCORUSULUI BL.15	10021 6 2.9.7.0 0.0	CONSTRUCTIE PT 1 NORD	01-FEB-1970	247355,29	277,2	MP
855	Subunitate : 1 / PT : 1NORD SCORUSULUI BL.15	41663 0.0.0.0.0.0.0	CONTOR A_C_ MTW ACC 40	01-NOV-2000	80,33	1	BUC
856	Subunitate : 10 / PT : 9NORD CATINEI BL.37	20997	RETELE TERMICE pt 9 NORD	01-NOV-2001	570215,49	1	BUC
857	Subunitate : 10 / PT : 9NORD CATINEI BL.37	30168	INSTALATIE TERMICA	01-NOV-2001	77078,64	1	BUC
858	Subunitate : 10 / PT : 9NORD CATINEI BL.37	30169	INSTALATII ELECTRICE	01-NOV-2001	1152,77	1	BUC
859	Subunitate : 10 / PT : 9NORD CATINEI BL.37	30199	INSTALATIE AUTOMATIZARE	01-NOV-2001	30484,7	1	BUC
860	Subunitate : 10 / PT : 9NORD CATINEI BL.37	30358	SCHIMBATOR CALDURA CU PLACI INOX PT INC_	01-NOV-2001	852,35	1	BUC
861	Subunitate : 10 / PT : 9NORD CATINEI BL.37	30359	SCHIMBATOR CALDURA CU PLACI INOX PT INC_	01-NOV-2001	852,35	1	BUC
862	Subunitate : 10 / PT : 9NORD CATINEI BL.37	30427	POMPA CIRCULATIE AGENT TERMIC INCALZIRE	01-NOV-2001	569,03	1	BUC
863	Subunitate : 10 / PT : 9NORD CATINEI BL.37	30428	POMPA CIRCULATIE AGENT TERMIC INCALZIRE	01-NOV-2001	569,03	1	BUC
864	Subunitate : 10 / PT : 9NORD CATINEI BL.37	30429	POMPA CIRCULATIE AGENT TERMIC INCALZIRE	01-NOV-2001	651,08	1	BUC
865	Subunitate : 10 / PT : 9NORD CATINEI BL.37	30430	POMPA CIRCULATIE AGENT TERMIC INCALZIRE	01-NOV-2001	651,08	1	BUC
866	Subunitate : 10 / PT : 9NORD CATINEI BL.37	30451	POMPA UMPLERE/COMPLETARE	01-NOV-2001	261,75	1	BUC
867	Subunitate : 10 / PT : 9NORD CATINEI BL.37	30452	POMPA UMPLERE/COMPLETARE	01-NOV-2001	261,75	1	BUC
868	Subunitate : 10 / PT : 9NORD CATINEI BL.37	30496	GRUP POMPARE RIDICARE PRESIUNE APA RECE	01-NOV-2001	4937,9	1	BUC
869	Subunitate : 10 / PT : 9NORD CATINEI BL.37	30514	POMPA CIRCULATIE AGENT TERMIC INCALZIRE	01-NOV-2001	898,47	1	BUC
870	Subunitate : 10 / PT : 9NORD CATINEI BL.37	30515	POMPA CIRCULATIE AGENT TERMIC INCALZIRE	01-NOV-2001	898,47	1	BUC
871	Subunitate : 10 / PT : 9NORD CATINEI BL.37	30524	POMPA EPUISMENT	01-NOV-2001	230,57	1	BUC
872	Subunitate : 10 / PT : 9NORD CATINEI BL.37	30539	VAS EXPANSIE INCHIS CU PERNA DE AZOT	01-NOV-2001	10446,91	1	BUC
873	Subunitate : 10 / PT : 9NORD CATINEI BL.37	30554	CONTOR ENERGIE AGENT TERMIC PRIMAR WPD DN 125	01-NOV-2001	584,89	1	BUC

874	Subunitate : 10 / PT : 9NORD CATINEI BL.37	30566	CONTOR ENERGIE AGENT TERMIC INCALZIRE WPD DN 200	01-NOV-2001	1016,8	1	BUC
875	Subunitate : 10 / PT : 9NORD CATINEI BL.37	30579	CONTOR ENERGIE APA CALDA DE CONSUM WPD DN 80	01-NOV-2001	550,03	1	BUC
876	Subunitate : 10 / PT : 9NORD CATINEI BL.37	30595	CONTOR APA ADAUS SPX 25	01-NOV-2001	39,79	1	BUC
877	Subunitate : 10 / PT : 9NORD CATINEI BL.37	42300	CONTOR INCALZIRE	01-NOV-2001	277,53	1	BUC
878	Subunitate : 10 / PT : 9NORD CATINEI BL.37	42301	CONTOR INCALZIRE	01-NOV-2001	277,53	1	BUC
879	Subunitate : 10 / PT : 9NORD CATINEI BL.37	42302	CONTOR INCALZIRE	01-NOV-2001	246,91	1	BUC
880	Subunitate : 10 / PT : 9NORD CATINEI BL.37	42303	CONTOR INCALZIRE	01-NOV-2001	246,91	1	BUC
881	Subunitate : 10 / PT : 9NORD CATINEI BL.37	42304	CONTOR INCALZIRE	01-NOV-2001	246,91	1	BUC
882	Subunitate : 10 / PT : 9NORD CATINEI BL.37	42305	CONTOR INCALZIRE	01-NOV-2001	246,91	1	BUC
883	Subunitate : 10 / PT : 9NORD CATINEI BL.37	42306	CONTOR INCALZIRE	01-NOV-2001	277,53	1	BUC
884	Subunitate : 10 / PT : 9NORD CATINEI BL.37	42307	CONTOR INCALZIRE	01-NOV-2001	505,52	1	BUC
885	Subunitate : 10 / PT : 9NORD CATINEI BL.37	42308	CONTOR INCALZIRE	01-NOV-2001	246,91	1	BUC
886	Subunitate : 10 / PT : 9NORD CATINEI BL.37	42309	CONTOR INCALZIRE	01-NOV-2001	479,98	1	BUC
887	Subunitate : 10 / PT : 9NORD CATINEI BL.37	42310	CONTOR INCALZIRE	01-NOV-2001	505,52	1	BUC
888	Subunitate : 10 / PT : 9NORD CATINEI BL.37	42311	CONTOR INCALZIRE	01-NOV-2001	505,52	1	BUC
889	Subunitate : 10 / PT : 9NORD CATINEI BL.37	42312	CONTOR INCALZIRE	01-NOV-2001	505,52	1	BUC
890	Subunitate : 10 / PT : 9NORD CATINEI BL.37	42313	CONTOR INCALZIRE	01-NOV-2001	505,52	1	BUC
891	Subunitate : 10 / PT : 9NORD CATINEI BL.37	42314	CONTOR INCALZIRE	01-NOV-2001	505,52	1	BUC
892	Subunitate : 10 / PT : 9NORD CATINEI BL.37	42315	CONTOR INCALZIRE	01-NOV-2001	505,52	1	BUC
893	Subunitate : 10 / PT : 9NORD CATINEI BL.37	45130	CONTOR ACC	01-NOV-2001	50,33	1	BUC
894	Subunitate : 10 / PT : 9NORD CATINEI BL.37	45131	CONTOR ACC	01-NOV-2001	50,33	1	BUC
895	Subunitate : 10 / PT : 9NORD CATINEI BL.37	45132	CONTOR ACC	01-NOV-2001	50,33	1	BUC
896	Subunitate : 10 / PT : 9NORD CATINEI BL.37	45133	CONTOR ACC	01-NOV-2001	50,33	1	BUC
897	Subunitate : 10 / PT : 9NORD CATINEI BL.37	45134	CONTOR ACC	01-NOV-2001	50,33	1	BUC
898	Subunitate : 10 / PT : 9NORD CATINEI BL.37	45135	CONTOR ACC	01-NOV-2001	50,33	1	BUC

899	Subunitate : 10 / PT : 9NORD CATINEI BL.37	45136	CONTOR ACC	01-NOV-2001	50,33	1	BUC
900	Subunitate : 10 / PT : 9NORD CATINEI BL.37	45137	CONTOR ACC	01-NOV-2001	50,49	1	BUC
901	Subunitate : 10 / PT : 9NORD CATINEI BL.37	45138	CONTOR ACC	01-NOV-2001	50,33	1	BUC
902	Subunitate : 10 / PT : 9NORD CATINEI BL.37	45139	CONTOR ACC	01-NOV-2001	50,33	1	BUC
903	Subunitate : 10 / PT : 9NORD CATINEI BL.37	45140	CONTOR ACC	01-NOV-2001	50,49	1	BUC
904	Subunitate : 10 / PT : 9NORD CATINEI BL.37	45141	CONTOR ACC	01-NOV-2001	50,49	1	BUC
905	Subunitate : 10 / PT : 9NORD CATINEI BL.37	45142	CONTOR ACC	01-NOV-2001	50,49	1	BUC
906	Subunitate : 10 / PT : 9NORD CATINEI BL.37	45144	CONTOR ACC	01-NOV-2001	50,49	1	BUC
907	Subunitate : 10 / PT : 9NORD CATINEI BL.37	45145	CONTOR ACC	01-NOV-2001	50,49	1	BUC
908	Subunitate : 10 / PT : 9NORD CATINEI BL.37	51846	MIJLOACE DE MASURARE ENERGIE TERMICA ACC BI 28A sc A B	22-DEC-2005	144,81	1	BUC
909	Subunitate : 10 / PT : 9NORD CATINEI BL.37	51847	MIJLOACE DE MASURARE ENERGIE TERMICA ACC BI 28sc A B	22-DEC-2005	144,81	1	BUC
910	Subunitate : 10 / PT : 9NORD CATINEI BL.37	51848	MIJLOACE DE MASURARE ENERGIE TERMICA ACC BI 28B sc A	22-DEC-2005	144,81	1	BUC
911	Subunitate : 10 / PT : 9NORD CATINEI BL.37	51849	MIJLOACE DE MASURARE ENERGIE TERMICA ACC BI 28B sc B	22-DEC-2005	144,81	1	BUC
912	Subunitate : 10 / PT : 9NORD CATINEI BL.37	51850	MIJLOACE DE MASURARE ENERGIE TERMICA ACC BI 28C sc A	22-DEC-2005	144,81	1	BUC
913	Subunitate : 10 / PT : 9NORD CATINEI BL.37	51851	MIJLOACE DE MASURARE ENERGIE TERMICA ACC BI 28C sc B	22-DEC-2005	144,81	1	BUC
914	Subunitate : 10 / PT : 9NORD CATINEI BL.37	51852	MIJLOACE DE MASURARE ENERGIE TERMICA ACC BI 30 sc C	22-DEC-2005	144,81	1	BUC
915	Subunitate : 10 / PT : 9NORD CATINEI BL.37	51853	MIJLOACE DE MASURARE ENERGIE TERMICA ACC BI 30 sc A B	22-DEC-2005	144,81	1	BUC
916	Subunitate : 10 / PT : 9NORD CATINEI BL.37	51854	MIJLOACE DE MASURARE ENERGIE TERMICA ACC BI 30 sc C D E	22-DEC-2005	144,81	1	BUC
917	Subunitate : 10 / PT : 9NORD CATINEI BL.37	51855	MIJLOACE DE MASURARE ENERGIE TERMICA ACC BI 37 sc A B C	22-DEC-2005	144,81	1	BUC
918	Subunitate : 10 / PT : 9NORD CATINEI BL.37	51856	MIJLOACE DE MASURARE ENERGIE TERMICA ACC BI 37A sc A B C	22-DEC-2005	144,81	1	BUC
919	Subunitate : 10 / PT : 9NORD CATINEI BL.37	51857	MIJLOACE DE MASURARE ENERGIE TERMICA ACC BI 37B sc A B C	22-DEC-2005	144,81	1	BUC
920	Subunitate : 10 / PT : 9NORD CATINEI BL.37	51858	MIJLOACE DE MASURARE ENERGIE TERMICA ACC BI 37 C	22-DEC-2005	144,81	1	BUC
921	Subunitate : 10 / PT : 9NORD CATINEI BL.37	51859	MIJLOACE DE MASURARE ENERGIE TERMICA ACC BI 37D sc A B C	22-DEC-2005	144,81	1	BUC
922	Subunitate : 10 / PT : 9NORD CATINEI BL.37	51860	MIJLOACE DE MASURARE ENERGIE TERMICA ACC BI 37E sc A B C	22-DEC-2005	144,81	1	BUC
923	Subunitate : 10 / PT : 9NORD CATINEI BL.37	51861	MIJLOACE DE MASURARE ENERGIE TERMICA ACC BI 37 F sc A B C	22-DEC-2005	144,82	1	BUC

924	Subunitate : 10 / PT : 9NORD CATINEI BL.37	53086	ACTIONAREA CU TURATIE VARIABILA A POMPELOR DE INCALZIRE	19-DEC-2005	4509,24	1	BUC
925	Subunitate : 10 / PT : 9NORD CATINEI BL.37	10029 6.2.9.7.0.0.0	CONSTRUCTIE PT 9 NORD	01-APR-1970	132310,96	162.26	MP
926	Subunitate : 10 / PT : 9NORD CATINEI BL.37	45143 0.0.0.0.0.0.0	CONTOR ACC BL 174 sc A B	01-NOV-2001	50,49	1	BUC
927	Subunitate : 11 / PT : 10NORD CAMELIEI BL.65	20998	RETELE TERMICE pt 10 NORD	01-NOV-2001	867463,36	1	BUC
928	Subunitate : 11 / PT : 10NORD CAMELIEI BL.65	30170	INSTALATIE TERMICA	01-NOV-2001	77464,48	1	BUC
929	Subunitate : 11 / PT : 10NORD CAMELIEI BL.65	30171	INSTALATII ELECTRICE	01-NOV-2001	1349,09	1	BUC
930	Subunitate : 11 / PT : 10NORD CAMELIEI BL.65	30200	INSTALATIE AUTOMATIZARE	01-NOV-2001	30327,2	1	BUC
931	Subunitate : 11 / PT : 10NORD CAMELIEI BL.65	30360	SCHIMBATOR CALDURA CU PLACI INOX PT INC_	01-NOV-2001	891,25	1	BUC
932	Subunitate : 11 / PT : 10NORD CAMELIEI BL.65	30361	SCHIMBATOR CALDURA CU PLACI INOX PT INC_	01-NOV-2001	891,25	1	BUC
933	Subunitate : 11 / PT : 10NORD CAMELIEI BL.65	30431	POMPA CIRCULATIE AGENT TERMIC INCALZIRE	01-NOV-2001	553,18	1	BUC
934	Subunitate : 11 / PT : 10NORD CAMELIEI BL.65	30432	POMPA CIRCULATIE AGENT TERMIC INCALZIRE	01-NOV-2001	553,18	1	BUC
935	Subunitate : 11 / PT : 10NORD CAMELIEI BL.65	30433	POMPA CIRCULATIE AGENT TERMIC INCALZIRE	01-NOV-2001	873,44	1	BUC
936	Subunitate : 11 / PT : 10NORD CAMELIEI BL.65	30434	POMPA CIRCULATIE AGENT TERMIC INCALZIRE	01-NOV-2001	873,44	1	BUC
937	Subunitate : 11 / PT : 10NORD CAMELIEI BL.65	30453	POMPA UMPLERE/COMPLETARE	01-NOV-2001	289,95	1	BUC
938	Subunitate : 11 / PT : 10NORD CAMELIEI BL.65	30454	POMPA UMPLERE/COMPLETARE	01-NOV-2001	289,95	1	BUC
939	Subunitate : 11 / PT : 10NORD CAMELIEI BL.65	30497	GRUP POMPARE RIDICARE PRESIUNE APA RECE	01-NOV-2001	6633,37	1	BUC
940	Subunitate : 11 / PT : 10NORD CAMELIEI BL.65	30516	POMPA CIRCULATIE AGENT TERMIC INCALZIRE	01-NOV-2001	873,44	1	BUC
941	Subunitate : 11 / PT : 10NORD CAMELIEI BL.65	30517	POMPA CIRCULATIE AGENT TERMIC INCALZIRE	01-NOV-2001	873,44	1	BUC
942	Subunitate : 11 / PT : 10NORD CAMELIEI BL.65	30525	POMPA EPUISMENT	01-NOV-2001	224,14	1	BUC
943	Subunitate : 11 / PT : 10NORD CAMELIEI BL.65	30540	VAS EXPANSIE INCHIS CU PERNA DE AZOT	01-NOV-2001	10156,03	1	BUC
944	Subunitate : 11 / PT : 10NORD CAMELIEI BL.65	30541	VAS EXPANSIE INCHIS CU PERNA DE AZOT	01-NOV-2001	10156,03	1	BUC
945	Subunitate : 11 / PT : 10NORD CAMELIEI BL.65	30555	CONTOR ENERGIE AGENT TERMIC PRIMAR WPD 125	01-NOV-2001	568,6	1	BUC
946	Subunitate : 11 / PT : 10NORD CAMELIEI BL.65	30567	CONTOR ENERGIE AGENT TERMIC INCALZIRE WPD 200	01-NOV-2001	988,47	1	BUC
947	Subunitate : 11 / PT : 10NORD CAMELIEI BL.65	30580	CONTOR ENERGIE APA CALDA DE CONSUM WPD 80	01-NOV-2001	534,71	1	BUC
948	Subunitate : 11 / PT : 10NORD CAMELIEI BL.65	30596	CONTOR APA ADAUS SPX 25	01-NOV-2001	38,68	1	BUC

949	Subunitate : 11 / PT : 10NORD CAMELIEI BL.65	42316	CONTOR INCALZIRE	01-NOV-2001	244,21	1	BUC
950	Subunitate : 11 / PT : 10NORD CAMELIEI BL.65	42317	CONTOR INCALZIRE	01-NOV-2001	422,36	1	BUC
951	Subunitate : 11 / PT : 10NORD CAMELIEI BL.65	42318	CONTOR INCALZIRE	01-NOV-2001	422,36	1	BUC
952	Subunitate : 11 / PT : 10NORD CAMELIEI BL.65	42319	CONTOR INCALZIRE	01-NOV-2001	244,21	1	BUC
953	Subunitate : 11 / PT : 10NORD CAMELIEI BL.65	42320	CONTOR INCALZIRE	01-NOV-2001	422,36	1	BUC
954	Subunitate : 11 / PT : 10NORD CAMELIEI BL.65	42321	CONTOR INCALZIRE	01-NOV-2001	244,21	1	BUC
955	Subunitate : 11 / PT : 10NORD CAMELIEI BL.65	42322	CONTOR INCALZIRE	01-NOV-2001	422,36	1	BUC
956	Subunitate : 11 / PT : 10NORD CAMELIEI BL.65	42323	CONTOR INCALZIRE	01-NOV-2001	244,21	1	BUC
957	Subunitate : 11 / PT : 10NORD CAMELIEI BL.65	42324	CONTOR INCALZIRE	01-NOV-2001	244,21	1	BUC
958	Subunitate : 11 / PT : 10NORD CAMELIEI BL.65	42325	CONTOR INCALZIRE	01-NOV-2001	244,21	1	BUC
959	Subunitate : 11 / PT : 10NORD CAMELIEI BL.65	42326	CONTOR INCALZIRE	01-NOV-2001	244,21	1	BUC
960	Subunitate : 11 / PT : 10NORD CAMELIEI BL.65	42327	CONTOR INCALZIRE	01-NOV-2001	244,21	1	BUC
961	Subunitate : 11 / PT : 10NORD CAMELIEI BL.65	42328	CONTOR INCALZIRE	01-NOV-2001	422,36	1	BUC
962	Subunitate : 11 / PT : 10NORD CAMELIEI BL.65	42329	CONTOR INCALZIRE	01-NOV-2001	244,21	1	BUC
963	Subunitate : 11 / PT : 10NORD CAMELIEI BL.65	42330	CONTOR INCALZIRE	01-NOV-2001	244,21	1	BUC
964	Subunitate : 11 / PT : 10NORD CAMELIEI BL.65	42331	CONTOR INCALZIRE	01-NOV-2001	244,21	1	BUC
965	Subunitate : 11 / PT : 10NORD CAMELIEI BL.65	42332	CONTOR INCALZIRE	01-NOV-2001	244,21	1	BUC
966	Subunitate : 11 / PT : 10NORD CAMELIEI BL.65	42333	CONTOR INCALZIRE	01-NOV-2001	244,21	1	BUC
967	Subunitate : 11 / PT : 10NORD CAMELIEI BL.65	42334	CONTOR INCALZIRE	01-NOV-2001	244,21	1	BUC
968	Subunitate : 11 / PT : 10NORD CAMELIEI BL.65	42335	CONTOR INCALZIRE	01-NOV-2001	244,21	1	BUC
969	Subunitate : 11 / PT : 10NORD CAMELIEI BL.65	45146	CONTOR ACC	01-NOV-2001	44,29	1	BUC
970	Subunitate : 11 / PT : 10NORD CAMELIEI BL.65	45147	CONTOR ACC	01-NOV-2001	44,29	1	BUC
971	Subunitate : 11 / PT : 10NORD CAMELIEI BL.65	45148	CONTOR ACC	01-NOV-2001	44,29	1	BUC
972	Subunitate : 11 / PT : 10NORD CAMELIEI BL.65	45149	CONTOR ACC	01-NOV-2001	44,29	1	BUC
973	Subunitate : 11 / PT : 10NORD CAMELIEI BL.65	45150	CONTOR ACC	01-NOV-2001	44,29	1	BUC

974	Subunitate : 11 / PT : 10NORD CAMELIEI BL.65	45151	CONTOR ACC	01-NOV-2001	44,29	1	BUC
975	Subunitate : 11 / PT : 10NORD CAMELIEI BL.65	45152	CONTOR ACC	01-NOV-2001	44,29	1	BUC
976	Subunitate : 11 / PT : 10NORD CAMELIEI BL.65	45153	CONTOR ACC	01-NOV-2001	44,29	1	BUC
977	Subunitate : 11 / PT : 10NORD CAMELIEI BL.65	45154	CONTOR ACC	01-NOV-2001	44,29	1	BUC
978	Subunitate : 11 / PT : 10NORD CAMELIEI BL.65	45155	CONTOR ACC	01-NOV-2001	44,29	1	BUC
979	Subunitate : 11 / PT : 10NORD CAMELIEI BL.65	45156	CONTOR ACC	01-NOV-2001	44,29	1	BUC
980	Subunitate : 11 / PT : 10NORD CAMELIEI BL.65	45157	CONTOR ACC	01-NOV-2001	44,29	1	BUC
981	Subunitate : 11 / PT : 10NORD CAMELIEI BL.65	45158	CONTOR ACC	01-NOV-2001	44,29	1	BUC
982	Subunitate : 11 / PT : 10NORD CAMELIEI BL.65	45159	CONTOR ACC	01-NOV-2001	44,29	1	BUC
983	Subunitate : 11 / PT : 10NORD CAMELIEI BL.65	45160	CONTOR ACC	01-NOV-2001	44,29	1	BUC
984	Subunitate : 11 / PT : 10NORD CAMELIEI BL.65	45161	CONTOR ACC	01-NOV-2001	44,29	1	BUC
985	Subunitate : 11 / PT : 10NORD CAMELIEI BL.65	45162	CONTOR ACC	01-NOV-2001	44,29	1	BUC
986	Subunitate : 11 / PT : 10NORD CAMELIEI BL.65	45163	CONTOR ACC	01-NOV-2001	44,29	1	BUC
987	Subunitate : 11 / PT : 10NORD CAMELIEI BL.65	45164	CONTOR ACC	01-NOV-2001	44,29	1	BUC
988	Subunitate : 11 / PT : 10NORD CAMELIEI BL.65	45165	CONTOR ACC	01-NOV-2001	44,29	1	BUC
989	Subunitate : 11 / PT : 10NORD CAMELIEI BL.65	51862	MIJLOACE DE MASURARE ENERGIE TERMICA ACC Bl 23 sc A B	22-DEC-2005	144,81	1	BUC
990	Subunitate : 11 / PT : 10NORD CAMELIEI BL.65	51863	MIJLOACE DE MASURARE ENERGIE TERMICA ACC Bl 24	22-DEC-2005	144,81	1	BUC
991	Subunitate : 11 / PT : 10NORD CAMELIEI BL.65	51864	MIJLOACE DE MASURARE ENERGIE TERMICA ACC Bl 26 sc A B C	22-DEC-2005	144,81	1	BUC
992	Subunitate : 11 / PT : 10NORD CAMELIEI BL.65	51865	MIJLOACE DE MASURARE ENERGIE TERMICA ACC Bl 26 sc D E	22-DEC-2005	144,81	1	BUC
993	Subunitate : 11 / PT : 10NORD CAMELIEI BL.65	51866	MIJLOACE DE MASURARE ENERGIE TERMICA ACC Bl 29	22-DEC-2005	144,81	1	BUC
994	Subunitate : 11 / PT : 10NORD CAMELIEI BL.65	51867	MIJLOACE DE MASURARE ENERGIE TERMICA ACC Bl 31 sc A B	22-DEC-2005	144,81	1	BUC
995	Subunitate : 11 / PT : 10NORD CAMELIEI BL.65	51868	MIJLOACE DE MASURARE ENERGIE TERMICA ACC Bl 31 sc C D E	22-DEC-2005	144,81	1	BUC
996	Subunitate : 11 / PT : 10NORD CAMELIEI BL.65	51869	MIJLOACE DE MASURARE ENERGIE TERMICA ACC Bl 60	22-DEC-2005	144,81	1	BUC
997	Subunitate : 11 / PT : 10NORD CAMELIEI BL.65	51870	MIJLOACE DE MASURARE ENERGIE TERMICA ACC Bl 61	22-DEC-2005	144,81	1	BUC
998	Subunitate : 11 / PT : 10NORD CAMELIEI BL.65	51871	MIJLOACE DE MASURARE ENERGIE TERMICA ACC Bl 62	22-DEC-2005	144,81	1	BUC

999	Subunitate : 11 / PT : 10NORD CAMELIEI BL.65	51872	MIJLOACE DE MASURARE ENERGIE TERMICA ACC Bl 63	22-DEC-2005	144,81	1	BUC
1000	Subunitate : 11 / PT : 10NORD CAMELIEI BL.65	51873	MIJLOACE DE MASURARE ENERGIE TERMICA ACC Bl 64	22-DEC-2005	144,81	1	BUC
1001	Subunitate : 11 / PT : 10NORD CAMELIEI BL.65	51874	MIJLOACE DE MASURARE ENERGIE TERMICA ACC Bl 65	22-DEC-2005	144,81	1	BUC
1002	Subunitate : 11 / PT : 10NORD CAMELIEI BL.65	51875	MIJLOACE DE MASURARE ENERGIE TERMICA ACC Bl 66	22-DEC-2005	144,81	1	BUC
1003	Subunitate : 11 / PT : 10NORD CAMELIEI BL.65	51876	MIJLOACE DE MASURARE ENERGIE TERMICA ACC Bl 67	22-DEC-2005	144,81	1	BUC
1004	Subunitate : 11 / PT : 10NORD CAMELIEI BL.65	51877	MIJLOACE DE MASURARE ENERGIE TERMICA ACC Bl 68	22-DEC-2005	144,81	1	BUC
1005	Subunitate : 11 / PT : 10NORD CAMELIEI BL.65	51878	MIJLOACE DE MASURARE ENERGIE TERMICA ACC Bl 69	22-DEC-2005	144,81	1	BUC
1006	Subunitate : 11 / PT : 10NORD CAMELIEI BL.65	51879	MIJLOACE DE MASURARE ENERGIE TERMICA ACC Bl 70	22-DEC-2005	144,81	1	BUC
1007	Subunitate : 11 / PT : 10NORD CAMELIEI BL.65	51880	MIJLOACE DE MASURARE ENERGIE TERMICA ACC Bl 71	22-DEC-2005	144,81	1	BUC
1008	Subunitate : 11 / PT : 10NORD CAMELIEI BL.65	51881	MIJLOACE DE MASURARE ENERGIE TERMICA ACC Bl 134 sc A BC	22-DEC-2005	144,82	1	BUC
1009	Subunitate : 11 / PT : 10NORD CAMELIEI BL.65	53019	ACTIONAREA CU TURATIE VARIABILA A POMPELOR DE INCALZIRE	19-DEC-2005	4951,55	1	BUC
1010	Subunitate : 11 / PT : 10NORD CAMELIEI BL.65	10031 6.2.9.7.0.0.0	CONSTRUCTIE PT 10 NORD	01-APR-1970	134177,21	164.7	MP
1011	Subunitate : 119 / PT 15 Crang	47084	Contor ACI Kamstrup DN 25 Bl 4 garsoniere	31-DEC-2006	651,73	1	BUC
1012	Subunitate : 119 / PT 15 Crang	52937	MIJLOACE DE MASURARE ENERGIE TERMICA ACC Bl 4 garsoniere	22-DEC-2005	144,81	1	BUC
1013	Subunitate : 119 / PT 15 Crang	52938	MIJLOACE DE MASURARE ENERGIE TERMICA ACC Bl 5 garsoniere	22-DEC-2005	144,81	1	BUC
1014	Subunitate : 119 / PT 15 Crang	53034	ACTIONAREA CU TURATIE VARIABILA A POMPELOR DE INCALZIRE	19-DEC-2005	2367,51	1	BUC
1015	Subunitate : 119 / PT 15 Crang	41950 0.0.0.0.0.0.0	CONTOR A_C_ MTW DN 32	01-NOV-2000	52,69	1	BUC
1016	Subunitate : 119 / PT 15 Crang	42346 0.0.0.0.0.0.0	CONTOR APA CALDA DE CONSUM DN 20	01-NOV-2001	20,85	1	BUC
1017	Subunitate : 119 / PT 15 Crang	42419 0.0.0.0.0.0.0	CONTOR APA CALDA DE CONSUM DN 25/6	01-NOV-2001	29,19	1	BUC
1018	Subunitate : 119 / PT 15 Crang	42970 0.0.0.0.0.0.0	CONTOR APA CALDA DE CONSUM DN 25/6	01-NOV-2001	29,19	1	BUC
1019	Subunitate : 119 / PT 15 Crang	46460 0.0.0.0.0.0.0	CONTOR ACI DN25	01-NOV-2002	329,36	1	BUC
1020	Subunitate : 120 / PT : UZUC	45613	CONTOR APA CALDA MTW DN40	01-NOV-2002	83,94	1	BUC
1021	Subunitate : 120 / PT : UZUC	46423	CONTOR ACI MTW DN40 PT-UZUC	01-NOV-2002	230,11	1	BUC
1022	Subunitate : 120 / PT : UZUC	46424	CONTOR ACI MTW DN40 PT-UZUC	01-NOV-2002	230,11	1	BUC
1023	Subunitate : 120 / PT : UZUC	46425	CONTOR ACI MTW DN40 PT-UZUC	01-NOV-2002	230,11	1	BUC

1024	Subunitate : 120 / PT : UZUC	52295	MIJLOACE DE MASURARE ENERGIE TERMICA ACC Bl Constil III	22-DEC-2005	144,81	1	BUC
1025	Subunitate : 120 / PT : UZUC	52296	MIJLOACE DE MASURARE ENERGIE TERMICA ACC Bl Garsonie	22-DEC-2005	144,81	1	BUC
1026	Subunitate : 120 / PT : UZUC	53088	ACTIONAREA CU TURATIE VARIABILA A POMPELOR DE INCALZIRE	19-DEC-2005	2390,25	1	BUC
1027	Subunitate : 121 / Rezerva Nord PT 17 Malu Rosu	46914	CONTOR ACC DN 25	01-NOV-2003	23,49	1	BUC
1028	Subunitate : 121 / Rezerva Nord PT 17 Malu Rosu	47023	CONTOR ACC DN 25	01-NOV-2003	27,41	1	BUC
1029	Subunitate : 121 / Rezerva Nord PT 17 Malu Rosu	47043	CONTOR ACC DN 25	01-NOV-2003	27,41	1	BUC
1030	Subunitate : 121 / Rezerva Nord PT 17 Malu Rosu	47046	CONTOR ACC DN 25	01-NOV-2003	27,41	1	BUC
1031	Subunitate : 121 / Rezerva Nord PT 17 Malu Rosu	47050	CONTOR ACC DN 25	01-NOV-2003	27,41	1	BUC
1032	Subunitate : 121 / Rezerva Nord PT 17 Malu Rosu	47051	CONTOR ACC DN 25	01-NOV-2003	27,41	1	BUC
1033	Subunitate : 121 / Rezerva Nord PT 17 Malu Rosu	47053	CONTOR ACC DN 25	01-NOV-2003	27,41	1	BUC
1034	Subunitate : 121 / Rezerva Nord PT 17 Malu Rosu	47082	CONTOR ACC DN 25	01-NOV-2003	27,41	1	BUC
1035	Subunitate : 121 / Rezerva Nord PT 17 Malu Rosu	47083	CONTOR ACC DN 25	01-NOV-2003	27,41	1	BUC
1036	Subunitate : 121 / Rezerva Nord PT 17 Malu Rosu	52242	MIJLOACE DE MASURARE ENERGIE TERMICA ACC Bl 3	22-DEC-2005	144,81	1	BUC
1037	Subunitate : 121 / Rezerva Nord PT 17 Malu Rosu	52243	MIJLOACE DE MASURARE ENERGIE TERMICA ACC Bl 3 Milcov	22-DEC-2005	144,81	1	BUC
1038	Subunitate : 121 / Rezerva Nord PT 17 Malu Rosu	52244	MIJLOACE DE MASURARE ENERGIE TERMICA ACC Bl 4 Milcov	22-DEC-2005	144,81	1	BUC
1039	Subunitate : 121 / Rezerva Nord PT 17 Malu Rosu	52245	MIJLOACE DE MASURARE ENERGIE TERMICA ACC Bl 5 Milcov	22-DEC-2005	144,81	1	BUC
1040	Subunitate : 121 / Rezerva Nord PT 17 Malu Rosu	41383 0.0.0.0.0.0.0	CONTOR EN TER WEHRLE MTW 32	01-OCT-1999	347,89	1	BUC
1041	Subunitate : 121 / Rezerva Nord PT 17 Malu Rosu	41384 0.0.0.0.0.0.0	CONTOR EN TER WEHRLE MTW 32	01-OCT-1999	347,89	1	BUC
1042	Subunitate : 121 / Rezerva Nord PT 17 Malu Rosu	41385 0.0.0.0.0.0.0	CONTOR EN TER WEHRLE MTW 32	01-OCT-1999	347,89	1	BUC
1043	Subunitate : 121 / Rezerva Nord PT 17 Malu Rosu	41386 0.0.0.0.0.0.0	CONTOR EN TER WEHRLE MTW 32	01-OCT-1999	347,89	1	BUC
1044	Subunitate : 121 / Rezerva Nord PT 17 Malu Rosu	41387 0.0.0.0.0.0.0	CONTOR EN TER WEHRLE MTW 32	01-OCT-1999	347,89	1	BUC
1045	Subunitate : 121 / Rezerva Nord PT 17 Malu Rosu	41388 0.0.0.0.0.0.0	CONTOR EN TER WEHRLE MTW 32	01-OCT-1999	347,89	1	BUC
1046	Subunitate : 121 / Rezerva Nord PT 17 Malu Rosu	41389 0.0.0.0.0.0.0	CONTOR EN TER WEHRLE MTW 32	01-OCT-1999	347,89	1	BUC
1047	Subunitate : 121 / Rezerva Nord PT 17 Malu Rosu	41390 0.0.0.0.0.0.0	CONTOR EN TER WEHRLE MTW 32	01-OCT-1999	347,89	1	BUC
1048	Subunitate : 121 / Rezerva Nord PT 17 Malu Rosu	41391 0.0.0.0.0.0.0	CONTOR EN TER WEHRLE MTW 32	01-OCT-1999	347,89	1	BUC

1049	Subunitate : 121 / Rezerva Nord PT 17 Malu Rosu	41392 0.0.0.0.0.0.0	CONTOR EN TER WEHRLE MTW 32	01-OCT-1999	347,89	1	BUC
1050	Subunitate : 121 / Rezerva Nord PT 17 Malu Rosu	41393 0.0.0.0.0.0.0	CONTOR EN TER WEHRLE MTW 32	01-OCT-1999	347,89	1	BUC
1051	Subunitate : 121 / Rezerva Nord PT 17 Malu Rosu	41402 0.0.0.0.0.0.0	CONTOR DEBIT ACC WEHRLE MTW 32	01-OCT-1999	67,33	1	BUC
1052	Subunitate : 121 / Rezerva Nord PT 17 Malu Rosu	41403 0.0.0.0.0.0.0	CONTOR DEBIT ACC WEHRLE MTW 32	01-OCT-1999	67,33	1	BUC
1053	Subunitate : 121 / Rezerva Nord PT 17 Malu Rosu	41404 0.0.0.0.0.0.0	CONTOR DEBIT ACC WEHRLE MTW 32	01-OCT-1999	67,33	1	BUC
1054	Subunitate : 121 / Rezerva Nord PT 17 Malu Rosu	41405 0.0.0.0.0.0.0	CONTOR DEBIT ACC WEHRLE MTW 32	01-OCT-1999	67,33	1	BUC
1055	Subunitate : 121 / Rezerva Nord PT 17 Malu Rosu	41406 0.0.0.0.0.0.0	CONTOR DEBIT ACC WEHRLE MTW 32	01-OCT-1999	67,33	1	BUC
1056	Subunitate : 121 / Rezerva Nord PT 17 Malu Rosu	41407 0.0.0.0.0.0.0	CONTOR DEBIT ACC WEHRLE MTW 32	01-OCT-1999	67,33	1	BUC
1057	Subunitate : 121 / Rezerva Nord PT 17 Malu Rosu	41408 0.0.0.0.0.0.0	CONTOR DEBIT ACC WEHRLE MTW 32	01-OCT-1999	67,33	1	BUC
1058	Subunitate : 121 / Rezerva Nord PT 17 Malu Rosu	41409 0.0.0.0.0.0.0	CONTOR DEBIT ACC WEHRLE MTW 32	01-OCT-1999	67,33	1	BUC
1059	Subunitate : 121 / Rezerva Nord PT 17 Malu Rosu	41410 0.0.0.0.0.0.0	CONTOR DEBIT ACC WEHRLE MTW 32	01-OCT-1999	67,33	1	BUC
1060	Subunitate : 121 / Rezerva Nord PT 17 Malu Rosu	41411 0.0.0.0.0.0.0	CONTOR DEBIT ACC WEHRLE MTW 32	01-OCT-1999	67,33	1	BUC
1061	Subunitate : 121 / Rezerva Nord PT 17 Malu Rosu	41412 0.0.0.0.0.0.0	CONTOR DEBIT ACC WEHRLE MTW 32	01-OCT-1999	67,33	1	BUC
1062	Subunitate : 121 / Rezerva Nord PT 17 Malu Rosu	41450 0.0.0.0.0.0.0	CONTOR DEBIT ACC WEHRLE MTW 32	01-OCT-1999	71,14	1	BUC
1063	Subunitate : 121 / Rezerva Nord PT 17 Malu Rosu	41451 0.0.0.0.0.0.0	CONTOR DEBIT ACC WEHRLE MTW 32	01-OCT-1999	71,14	1	BUC
1064	Subunitate : 121 / Rezerva Nord PT 17 Malu Rosu	41452 0.0.0.0.0.0.0	CONTOR DEBIT ACC WEHRLE MTW 32	01-OCT-1999	71,14	1	BUC
1065	Subunitate : 121 / Rezerva Nord PT 17 Malu Rosu	41453 0.0.0.0.0.0.0	CONTOR DEBIT ACC WEHRLE MTW 32	01-OCT-1999	71,14	1	BUC
1066	Subunitate : 121 / Rezerva Nord PT 17 Malu Rosu	41454 0.0.0.0.0.0.0	CONTOR DEBIT ACC WEHRLE MTW 32	01-OCT-1999	71,14	1	BUC
1067	Subunitate : 121 / Rezerva Nord PT 17 Malu Rosu	41455 0.0.0.0.0.0.0	CONTOR DEBIT ACC WEHRLE MTW 32	01-OCT-1999	71,14	1	BUC
1068	Subunitate : 121 / Rezerva Nord PT 17 Malu Rosu	41456 0.0.0.0.0.0.0	CONTOR DEBIT ACC WEHRLE MTW 32	01-OCT-1999	71,14	1	BUC
1069	Subunitate : 121 / Rezerva Nord PT 17 Malu Rosu	41457 0.0.0.0.0.0.0	CONTOR DEBIT ACC WEHRLE MTW 32	01-OCT-1999	71,14	1	BUC
1070	Subunitate : 121 / Rezerva Nord PT 17 Malu Rosu	43168 0.0.0.0.0.0.0	CONTOR DE ENERGIE TERMICA DN 25/6	01-NOV-2001	307,33	1	BUC
1071	Subunitate : 121 / Rezerva Nord PT 17 Malu Rosu	43169 0.0.0.0.0.0.0	CONTOR DE ENERGIE TERMICA DN 25/6	01-NOV-2001	307,33	1	BUC
1072	Subunitate : 121 / Rezerva Nord PT 17 Malu Rosu	43234 0.0.0.0.0.0.0	CONTOR DE ENERGIE TERMICA DN 40	01-NOV-2001	328,12	1	BUC
1073	Subunitate : 121 / Rezerva Nord PT 17 Malu Rosu	43393 0.0.0.0.0.0.0	CONTOR DE ENERGIE TERMICA ACI DN 250	01-NOV-2001	890,27	1	BUC

1074	Subunitate : 121 / Rezerva Nord PT 17 Malu Rosu	43414 0.0.0.0.0.0.0	CONTOR DE ENERGIE TERMICA DN 250	01-NOV-2001	890,27	1	BUC
1075	Subunitate : 121 / Rezerva Nord PT 17 Malu Rosu	45560 0.0.0.0.0.0.0	CONTOR APA CALDA MTW DN32 Sc H1,H2	01-NOV-2002	48,12	1	BUC
1076	Subunitate : 121 / Rezerva Nord PT 17 Malu Rosu	45568 0.0.0.0.0.0.0	CONTOR APA CALDA MTW DN32	01-NOV-2002	48,12	1	BUC
1077	Subunitate : 121 / Rezerva Nord PT 17 Malu Rosu	46347 0.0.0.0.0.0.0	CONTOR ACC MTW DN32 BL 5	01-NOV-2002	40,33	1	BUC
1078	Subunitate : 121 / Rezerva Nord PT 17 Malu Rosu	46348 0.0.0.0.0.0.0	CONTOR ACC MTW DN32 BL 6	01-NOV-2002	40,33	1	BUC
1079	Subunitate : 121 / Rezerva Nord PT 17 Malu Rosu	46349 0.0.0.0.0.0.0	CONTOR ACC MTW DN32 BL 8	01-NOV-2002	40,33	1	BUC
1080	Subunitate : 121 / Rezerva Nord PT 17 Malu Rosu	46350 0.0.0.0.0.0.0	CONTOR ACC MTW DN32 BL 9	01-NOV-2002	40,33	1	BUC
1081	Subunitate : 121 / Rezerva Nord PT 17 Malu Rosu	46351 0.0.0.0.0.0.0	CONTOR ACC MTW DN32 BL 10	01-NOV-2002	40,33	1	BUC
1082	Subunitate : 121 / Rezerva Nord PT 17 Malu Rosu	46352 0.0.0.0.0.0.0	CONTOR ACC MTW DN32 BL 11	01-NOV-2002	40,33	1	BUC
1083	Subunitate : 121 / Rezerva Nord PT 17 Malu Rosu	46353 0.0.0.0.0.0.0	CONTOR ACC MTW DN32 BL A1	01-NOV-2002	40,33	1	BUC
1084	Subunitate : 121 / Rezerva Nord PT 17 Malu Rosu	46354 0.0.0.0.0.0.0	CONTOR ACC MTW DN32 BL A2	01-NOV-2002	40,33	1	BUC
1085	Subunitate : 121 / Rezerva Nord PT 17 Malu Rosu	46355 0.0.0.0.0.0.0	CONTOR ACC MTW DN32 BL A3	01-NOV-2002	40,33	1	BUC
1086	Subunitate : 121 / Rezerva Nord PT 17 Malu Rosu	46356 0.0.0.0.0.0.0	CONTOR ACC MTW DN32 BL A4	01-NOV-2002	40,33	1	BUC
1087	Subunitate : 121 / Rezerva Nord PT 17 Malu Rosu	46357 0.0.0.0.0.0.0	CONTOR ACC MTW DN32 BL A5	01-NOV-2002	40,33	1	BUC
1088	Subunitate : 121 / Rezerva Nord PT 17 Malu Rosu	46358 0.0.0.0.0.0.0	CONTOR ACC MTW DN32 BL A6	01-NOV-2002	40,33	1	BUC
1089	Subunitate : 121 / Rezerva Nord PT 17 Malu Rosu	46359 0.0.0.0.0.0.0	CONTOR ACC MTW DN32 BL A7	01-NOV-2002	40,33	1	BUC
1090	Subunitate : 121 / Rezerva Nord PT 17 Malu Rosu	46360 0.0.0.0.0.0.0	CONTOR ACC MTW DN32 BL B1	01-NOV-2002	40,33	1	BUC
1091	Subunitate : 121 / Rezerva Nord PT 17 Malu Rosu	46361 0.0.0.0.0.0.0	CONTOR ACC MTW DN32 BL B 2	01-NOV-2002	40,33	1	BUC
1092	Subunitate : 121 / Rezerva Nord PT 17 Malu Rosu	46362 0.0.0.0.0.0.0	CONTOR ACC MTW DN32 BL B 3	01-NOV-2002	40,33	1	BUC
1093	Subunitate : 121 / Rezerva Nord PT 17 Malu Rosu	46363 0.0.0.0.0.0.0	CONTOR ACC MTW DN32 BL Rodica	01-NOV-2002	40,33	1	BUC
1094	Subunitate : 121 / Rezerva Nord PT 17 Malu Rosu	46400 0.0.0.0.0.0.0	CONTOR ACC MTW DN32	01-NOV-2002	40,33	1	BUC
1095	Subunitate : 122 / Rezerva Vest PT 16 Vest	43377 0.0.0.0.0.0.0	CONTOR DE ENERGIE TERMICA ACC DN 150	01-NOV-2001	737,42	1	BUC
1096	Subunitate : 122 / Rezerva Vest PT 16 Vest	43386 0.0.0.0.0.0.0	CONTOR DE ENERGIE TERMICA ACC DN 150	01-NOV-2001	737,42	1	BUC
1097	Subunitate : 122 / Rezerva Vest PT 16 Vest	43388 0.0.0.0.0.0.0	CONTOR DE ENERGIE TERMICA ACC DN 150	01-NOV-2001	737,42	1	BUC
1098	Subunitate : 122 / Rezerva Vest PT 16 Vest	45425 0.0.0.0.0.0.0	CONTOR ENERGIE TERMICA WPD DN50	01-NOV-2002	468,4	1	BUC

1099	Subunitate : 122 / Rezerva Vest PT 16 Vest	45493 0.0.0.0.0.0.0	CONTOR ENERGIE TERMICA WPD DN50	01-NOV-2002	468,4	1	BUC
1100	Subunitate : 122 / Rezerva Vest PT 16 Vest	45495 0.0.0.0.0.0.0	CONTOR ENERGIE TERMICA WPD DN50	01-NOV-2002	468,4	1	BUC
1101	Subunitate : 122 / Rezerva Vest PT 16 Vest	45497 0.0.0.0.0.0.0	CONTOR ENERGIE TERMICA WPD DN50	01-NOV-2002	468,4	1	BUC
1102	Subunitate : 122 / Rezerva Vest PT 16 Vest	46342 0.0.0.0.0.0.0	CONTOR ACI WPD DN50	01-NOV-2002	392,32	1	BUC
1103	Subunitate : 122 / Rezerva Vest PT 16 Vest	50552 2.4.4.3.0.0.0	CONTOR ENERGIE TERMICA TIP MEINEKE	01-NOV-1994	1111,16	1	BUC
1104	Subunitate : 122 / Rezerva Vest PT 16 Vest	50563 3.4.3.0.0.0.0	CONTOR ENERGIE TERMICA DN 150 MEINEKE	01-DEC-1995	1353,16	1	BUC
1105	Subunitate : 122 / Rezerva Vest PT 16 Vest	50573 3.4.3.0.0.0.0	CONTOR ENERGIE TERMICA DN 65 MEINEKE	01-DEC-1995	771,67	1	BUC
1106	Subunitate : 122 / Rezerva Vest PT 16 Vest	50588 3.4.3.0.0.0.0	CONTOR ENERGIE TERMICA DN 50 COSMOS	01-DEC-1995	752,95	1	BUC
1107	Subunitate : 123 / PT 3 Sud Rezerva Sud	46346 0.0.0.0.0.0.0	CONTOR ACC MTW DN40 BL 4	01-NOV-2002	64,7	1	BUC
1108	Subunitate : 123 / Rezerva Sud PT 3 Sud	47095	Contor ACI Dn 25 MTW(fost Scoala 10 Racord A)	31-DEC-2007	197,56	1	BUC
1109	Subunitate : 123 / Rezerva Sud PT 3 Sud	52967	CONTOR DN 40 ACI BL 12 D	22-DEC-2005	227,38	1	BUC
1110	Subunitate : 123 / Rezerva Sud PT 3 Sud	41413 0.0.0.0.0.0.0	CONTOR DEBIT ACC WEHRLE MTW 32	01-OCT-1999	67,33	1	BUC
1111	Subunitate : 123 / Rezerva Sud PT 3 Sud	41414 0.0.0.0.0.0.0	CONTOR DEBIT ACC WEHRLE MTW 32	01-OCT-1999	67,33	1	BUC
1112	Subunitate : 123 / Rezerva Sud PT 3 Sud	41415 0.0.0.0.0.0.0	CONTOR DEBIT ACC WEHRLE MTW 32	01-OCT-1999	67,33	1	BUC
1113	Subunitate : 123 / Rezerva Sud PT 3 Sud	41416 0.0.0.0.0.0.0	CONTOR DEBIT ACC WEHRLE MTW 32	01-OCT-1999	67,33	1	BUC
1114	Subunitate : 123 / Rezerva Sud PT 3 Sud	41417 0.0.0.0.0.0.0	CONTOR DEBIT ACC WEHRLE MTW 32	01-OCT-1999	67,33	1	BUC
1115	Subunitate : 123 / Rezerva Sud PT 3 Sud	41421 0.0.0.0.0.0.0	CONTOR EN TER MEINEKE WPD 80	01-OCT-1999	654,8	1	BUC
1116	Subunitate : 123 / Rezerva Sud PT 3 Sud	41431 0.0.0.0.0.0.0	CONTOR EN TER WEHRLE MTW 40	01-OCT-1999	387,91	1	BUC
1117	Subunitate : 123 / Rezerva Sud PT 3 Sud	41432 0.0.0.0.0.0.0	CONTOR EN TER WEHRLE MTW 40	01-OCT-1999	387,91	1	BUC
1118	Subunitate : 123 / Rezerva Sud PT 3 Sud	41433 0.0.0.0.0.0.0	CONTOR EN TER WEHRLE MTW 40	01-OCT-1999	387,91	1	BUC
1119	Subunitate : 123 / Rezerva Sud PT 3 Sud	41434 0.0.0.0.0.0.0	CONTOR EN TER WEHRLE MTW 40	01-OCT-1999	387,91	1	BUC
1120	Subunitate : 123 / Rezerva Sud PT 3 Sud	41435 0.0.0.0.0.0.0	CONTOR EN TER WEHRLE MTW 40	01-OCT-1999	387,91	1	BUC
1121	Subunitate : 123 / Rezerva Sud PT 3 Sud	41436 0.0.0.0.0.0.0	CONTOR EN TER WEHRLE MTW 40	01-OCT-1999	387,91	1	BUC
1122	Subunitate : 123 / Rezerva Sud PT 3 Sud	41437 0.0.0.0.0.0.0	CONTOR EN TER WEHRLE MTW 40	01-OCT-1999	387,91	1	BUC
1123	Subunitate : 123 / Rezerva Sud PT 3 Sud	41438 0.0.0.0.0.0.0	CONTOR EN TER WEHRLE MTW 40	01-OCT-1999	387,91	1	BUC

1124	Subunitate : 123 / Rezerva Sud PT 3 Sud	41439 0.0.0.0.0.0.0	CONTOR EN TER WEHRLE MTW 40	01-OCT-1999	387,91	1	BUC
1125	Subunitate : 123 / Rezerva Sud PT 3 Sud	41440 0.0.0.0.0.0.0	CONTOR EN TER WEHRLE MTW 40	01-OCT-1999	387,91	1	BUC
1126	Subunitate : 123 / Rezerva Sud PT 3 Sud	41441 0.0.0.0.0.0.0	CONTOR EN TER WEHRLE MTW 40	01-OCT-1999	387,91	1	BUC
1127	Subunitate : 123 / Rezerva Sud PT 3 Sud	41442 0.0.0.0.0.0.0	CONTOR EN TER WEHRLE MTW 40	01-OCT-1999	387,91	1	BUC
1128	Subunitate : 123 / Rezerva Sud PT 3 Sud	41443 0.0.0.0.0.0.0	CONTOR EN TER WEHRLE MTW 32	01-OCT-1999	350,88	1	BUC
1129	Subunitate : 123 / Rezerva Sud PT 3 Sud	41458 0.0.0.0.0.0.0	CONTOR DEBIT ACC WEHRLE MTW 32	01-OCT-1999	71,14	1	BUC
1130	Subunitate : 123 / Rezerva Sud PT 3 Sud	41459 0.0.0.0.0.0.0	CONTOR DEBIT ACC WEHRLE MTW 32	01-OCT-1999	71,14	1	BUC
1131	Subunitate : 123 / Rezerva Sud PT 3 Sud	41460 0.0.0.0.0.0.0	CONTOR DEBIT ACC WEHRLE MTW 32	01-OCT-1999	71,14	1	BUC
1132	Subunitate : 123 / Rezerva Sud PT 3 Sud	41461 0.0.0.0.0.0.0	CONTOR DEBIT ACC WEHRLE MTW 32	01-OCT-1999	71,14	1	BUC
1133	Subunitate : 123 / Rezerva Sud PT 3 Sud	41462 0.0.0.0.0.0.0	CONTOR DEBIT ACC WEHRLE MTW 32	01-OCT-1999	71,14	1	BUC
1134	Subunitate : 123 / Rezerva Sud PT 3 Sud	41463 0.0.0.0.0.0.0	CONTOR DEBIT ACC WEHRLE MTW 32	01-OCT-1999	71,14	1	BUC
1135	Subunitate : 123 / Rezerva Sud PT 3 Sud	41534 0.0.0.0.0.0.0	CONTOR ENERGIE AG TER PRIMAR BRAZI DN 65	01-OCT-1999	615,21	1	BUC
1136	Subunitate : 123 / Rezerva Sud PT 3 Sud	41795 0.0.0.0.0.0.0	CONTOR DE APA MTW ACC 40	01-NOV-2000	82,07	1	BUC
1137	Subunitate : 123 / Rezerva Sud PT 3 Sud	43058 0.0.0.0.0.0.0	CONTOR APA CALDA DE CONSUM DN 40	01-NOV-2001	33,36	1	BUC
1138	Subunitate : 123 / Rezerva Sud PT 3 Sud	43326 0.0.0.0.0.0.0	CONTOR DE ENERGIE TERMICA DN 65	01-NOV-2001	508,16	1	BUC
1139	Subunitate : 123 / Rezerva Sud PT 3 Sud	46412 0.0.0.0.0.0.0	CONTOR ACC MTW DN32	01-NOV-2002	40,33	1	BUC
1140	Subunitate : 123 / Rezerva Sud PT 3 Sud	50555 2.4.4.3.0.0.0	CONTOR ENERGIE TERMICA TIP MEINEKE	01-NOV-1994	1023,19	1	BUC
1141	Subunitate : 123 / Rezerva Sud PT 3 Sud	50661 3.4.3.0.0.0.0	CONTOR ENERGIE TERMICA DN 40 HEHRLE CAR INVATAMANT	01-DEC-1995	431,63	1	BUC
1142	Subunitate : 123 / Rezerva Sud PT 3 Sud	50664 3.4.3.0.0.0.0	CONTOR ENERGIE TERMICA DN 40 HEHRLE	01-DEC-1995	431,63	1	BUC
1143	Subunitate : 124 / Rezerva Brazi - Brazi	46873	CONTOR ACI DN 40	01-NOV-2003	396,32	1	BUC
1144	Subunitate : 124 / Rezerva Brazi - Brazi	46874	CONTOR ACI DN 40	01-NOV-2003	396,32	1	BUC
1145	Subunitate : 124 / Rezerva Brazi - Brazi	46875	CONTOR ACI DN 40	01-NOV-2003	396,32	1	BUC
1146	Subunitate : 124 / Rezerva Brazi - Brazi	43236 0.0.0.0.0.0.0	CONTOR DE ENERGIE TERMICA DN 40	01-NOV-2001	328,12	1	BUC
1147	Subunitate : 124 / Rezerva Brazi - Brazi	43280 0.0.0.0.0.0.0	CONTOR DE ENERGIE TERMICA DN 40	01-NOV-2001	328,12	1	BUC
1148	Subunitate : 124 / Rezerva Brazi - Brazi	43342 0.0.0.0.0.0.0	CONTOR DE ENERGIE TERMICA ACC DN 80	01-NOV-2001	576,94	1	BUC

1149	Subunitate : 124 / Rezerva Brazi - Brazi	43382 0.0.0.0.0.0.0	CONTOR DE ENERGIE TERMICA DN 150	01-NOV-2001	737,42	1	BUC
1150	Subunitate : 124 / Rezerva Brazi - Brazi	43384 0.0.0.0.0.0.0	CONTOR DE ENERGIE TERMICA ACC DN 150	01-NOV-2001	737,42	1	BUC
1151	Subunitate : 13 / PT : 2B-DUL REPUBLICII TIRNAVEI BL. A 1	21935	RETELE TERMICE PT 2 REPUBLICII	01-NOV-2002	2608284,67	1	BUC
1152	Subunitate : 13 / PT : 2B-DUL REPUBLICII TIRNAVEI BL. A 1	30599	SCHIMBATOR DE CALDURA PLACI INOX INC	01-NOV-2002	6338,22	1	BUC
1153	Subunitate : 13 / PT : 2B-DUL REPUBLICII TIRNAVEI BL. A 1	30600	SCHIMBATOR CALDURA PLACI INOX INCALZIRE	01-NOV-2002	6940,11	1	BUC
1154	Subunitate : 13 / PT : 2B-DUL REPUBLICII TIRNAVEI BL. A 1	30601	SCHIMBATOR CALDURA PLACI INOX ACC	01-NOV-2002	3555,59	1	BUC
1155	Subunitate : 13 / PT : 2B-DUL REPUBLICII TIRNAVEI BL. A 1	30602	SCHIMBATOR CALDURA PLACI INOX ACC	01-NOV-2002	3555,59	1	BUC
1156	Subunitate : 13 / PT : 2B-DUL REPUBLICII TIRNAVEI BL. A 1	30603	POMPA CIRCULATIE INCALZIRE	01-NOV-2002	1014,83	1	BUC
1157	Subunitate : 13 / PT : 2B-DUL REPUBLICII TIRNAVEI BL. A 1	30604	POMPA CIRCULATIE INCALZIRE	01-NOV-2002	1014,83	1	BUC
1158	Subunitate : 13 / PT : 2B-DUL REPUBLICII TIRNAVEI BL. A 1	30605	POMPA CIRCULATIE INCALZIRE	01-NOV-2002	1126,94	1	BUC
1159	Subunitate : 13 / PT : 2B-DUL REPUBLICII TIRNAVEI BL. A 1	30606	POMPA CIRCULATIE INCALZIRE	01-NOV-2002	1126,94	1	BUC
1160	Subunitate : 13 / PT : 2B-DUL REPUBLICII TIRNAVEI BL. A 1	30607	POMPA CIRCULATIE INCALZIRE	01-NOV-2002	414,65	1	BUC
1161	Subunitate : 13 / PT : 2B-DUL REPUBLICII TIRNAVEI BL. A 1	30608	POMPA CIRCULATIE INCALZIRE	01-NOV-2002	414,65	1	BUC
1162	Subunitate : 13 / PT : 2B-DUL REPUBLICII TIRNAVEI BL. A 1	30609	POMPA CIRCULATIE INCALZIRE	01-NOV-2002	727,47	1	BUC
1163	Subunitate : 13 / PT : 2B-DUL REPUBLICII TIRNAVEI BL. A 1	30610	POMPA CIRCULATIE INCALZIRE	01-NOV-2002	727,47	1	BUC
1164	Subunitate : 13 / PT : 2B-DUL REPUBLICII TIRNAVEI BL. A 1	30611	POMPA UMPLERE COMPLETARE	01-NOV-2002	387,23	1	BUC
1165	Subunitate : 13 / PT : 2B-DUL REPUBLICII TIRNAVEI BL. A 1	30612	POMPA UMPLERE COMPLETARE	01-NOV-2002	387,23	1	BUC
1166	Subunitate : 13 / PT : 2B-DUL REPUBLICII TIRNAVEI BL. A 1	30615	GRUP POMPARE RIDICARE PRESIUNE APA RECE	01-NOV-2002	10755,09	1	BUC
1167	Subunitate : 13 / PT : 2B-DUL REPUBLICII TIRNAVEI BL. A 1	30616	POMPA EQUISMENT	01-NOV-2002	275,13	1	BUC
1168	Subunitate : 13 / PT : 2B-DUL REPUBLICII TIRNAVEI BL. A 1	30617	VAS EXPANSIE CU PERNA AZOT	01-NOV-2002	13966,17	1	BUC
1169	Subunitate : 13 / PT : 2B-DUL REPUBLICII TIRNAVEI BL. A 1	30618	VAS EXPANSIE CU PERNA AZOT	01-NOV-2002	13966,17	1	BUC
1170	Subunitate : 13 / PT : 2B-DUL REPUBLICII TIRNAVEI BL. A 1	30619	VAS EXPANSIE CU PERNA AZOT	01-NOV-2002	13966,17	1	BUC
1171	Subunitate : 13 / PT : 2B-DUL REPUBLICII TIRNAVEI BL. A 1	30620	CONTOR ENERGIE AGENT TERMIC PRIMAR WPD 200	01-NOV-2002	1213,59	1	BUC
1172	Subunitate : 13 / PT : 2B-DUL REPUBLICII TIRNAVEI BL. A 1	30621	CONTOR ENERGIE ACC WPD 100	01-NOV-2002	670,19	1	BUC
1173	Subunitate : 13 / PT : 2B-DUL REPUBLICII TIRNAVEI BL. A 1	30622	CONTOR ENERGIE INCALZIRE WPD 250	01-NOV-2002	1458,85	1	BUC

1174	Subunitate : 13 / PT : 2B-DUL REPUBLICII TIRNAVEI BL. A 1	30623	CONTOR VOLUM APA ADAUS MTW DN 32	01-NOV-2002	50,91	1	BUC
1175	Subunitate : 13 / PT : 2B-DUL REPUBLICII TIRNAVEI BL. A 1	30624	INSTALATIE AUTOMATIZARE PT2 REPUBLICII	01-NOV-2002	39475,12	1	BUC
1176	Subunitate : 13 / PT : 2B-DUL REPUBLICII TIRNAVEI BL. A 1	30625	INSTALATII TERMICE PT2 REPUBLICII	01-NOV-2002	143886,98	1	BUC
1177	Subunitate : 13 / PT : 2B-DUL REPUBLICII TIRNAVEI BL. A 1	30626	INSTALATII ELECTRICE PT2 REPUBLICII	01-NOV-2002	12640,71	1	BUC
1178	Subunitate . 13 / PT . 2B-DUL REPUBLICII TIRNAVEI BL. A 1	45175	CONTOR ENERGIE TERMICA MTW DN32	01-NOV-2002	244,91	1	BUC
1179	Subunitate : 13 / PT : 2B-DUL REPUBLICII TIRNAVEI BL. A 1	45176	CONTOR DE APA CALDA MTW DN32	01-NOV-2002	48,12	1	BUC
1180	Subunitate : 13 / PT : 2B-DUL REPUBLICII TIRNAVEI BL. A 1	45177	CONTOR ENERGIE TERMICA MTW DN32	01-NOV-2002	244,91	1	BUC
1181	Subunitate : 13 / PT : 2B-DUL REPUBLICII TIRNAVEI BL. A 1	45178	CONTOR APA CALDA MTW DN32	01-NOV-2002	48,12	1	BUC
1182	Subunitate : 13 / PT : 2B-DUL REPUBLICII TIRNAVEI BL. A 1	45179	CONTOR ENERGIE TERMICA MTW DN32	01-NOV-2002	244,91	1	BUC
1183	Subunitate : 13 / PT : 2B-DUL REPUBLICII TIRNAVEI BL. A 1	45180	CONTOR APA CALDA MTW DN32	01-NOV-2002	48,12	1	BUC
1184	Subunitate : 13 / PT : 2B-DUL REPUBLICII TIRNAVEI BL. A 1	45181	CONTOR ENERGIE TERMICA MTW DN32	01-NOV-2002	244,91	1	BUC
1185	Subunitate : 13 / PT : 2B-DUL REPUBLICII TIRNAVEI BL. A 1	45182	CONTOR APA CALDA MTW DN32	01-NOV-2002	48,12	1	BUC
1186	Subunitate : 13 / PT : 2B-DUL REPUBLICII TIRNAVEI BL. A 1	45183	CONTOR ENERGIE TERMICA MTW DN32	01-NOV-2002	244,91	1	BUC
1187	Subunitate : 13 / PT : 2B-DUL REPUBLICII TIRNAVEI BL. A 1	45184	CONTOR APA CALDA MTW DN32	01-NOV-2002	48,12	1	BUC
1188	Subunitate : 13 / PT : 2B-DUL REPUBLICII TIRNAVEI BL. A 1	45185	CONTOR ENERGIE TERMICA MTW DN32	01-NOV-2002	244,91	1	BUC
1189	Subunitate : 13 / PT : 2B-DUL REPUBLICII TIRNAVEI BL. A 1	45186	CONTOR APA CALDA MTW DN32	01-NOV-2002	48,12	1	BUC
1190	Subunitate : 13 / PT : 2B-DUL REPUBLICII TIRNAVEI BL. A 1	45187	CONTOR ENERGIE TERMICA MTW DN32	01-NOV-2002	244,91	1	BUC
1191	Subunitate : 13 / PT : 2B-DUL REPUBLICII TIRNAVEI BL. A 1	45188	CONTOR APA CALDA MTW DN32	01-NOV-2002	48,12	1	BUC
1192	Subunitate : 13 / PT : 2B-DUL REPUBLICII TIRNAVEI BL. A 1	45189	CONTOR ENERGIE TERMICA MTW DN32	01-NOV-2002	244,91	1	BUC
1193	Subunitate : 13 / PT : 2B-DUL REPUBLICII TIRNAVEI BL. A 1	45190	CONTOR APA CALDA MTW DN32	01-NOV-2002	48,12	1	BUC
1194	Subunitate : 13 / PT : 2B-DUL REPUBLICII TIRNAVEI BL. A 1	45191	CONTOR ENERGIE TERMICA MTW DN32	01-NOV-2002	244,91	1	BUC
1195	Subunitate : 13 / PT : 2B-DUL REPUBLICII TIRNAVEI BL. A 1	45192	CONTOR APA CALDA MTW DN32	01-NOV-2002	48,12	1	BUC
1196	Subunitate : 13 / PT : 2B-DUL REPUBLICII TIRNAVEI BL. A 1	45193	CONTOR ENERGIE TERMICA MTW DN32	01-NOV-2002	244,91	1	BUC
1197	Subunitate : 13 / PT : 2B-DUL REPUBLICII TIRNAVEI BL. A 1	45194	CONTOR APA CALDA MTW DN32	01-NOV-2002	48,12	1	BUC
1198	Subunitate : 13 / PT : 2B-DUL REPUBLICII TIRNAVEI BL. A 1	45195	CONTOR ENERGIE TERMICA MTW DN32	01-NOV-2002	244,91	1	BUC

1199	Subunitate : 13 / PT : 2B-DUL REPUBLICII TIRNAVEI BL. A 1	45196	CONTOR APA CALDA MTW DN32	01-NOV-2002	48,12	1	BUC
1200	Subunitate : 13 / PT : 2B-DUL REPUBLICII TIRNAVEI BL. A 1	45197	CONTOR ENERGIE TERMICA MTW DN32	01-NOV-2002	244,91	1	BUC
1201	Subunitate : 13 / PT : 2B-DUL REPUBLICII TIRNAVEI BL. A 1	45198	CONTOR APA CALDA MTW DN32	01-NOV-2002	48,12	1	BUC
1202	Subunitate : 13 / PT : 2B-DUL REPUBLICII TIRNAVEI BL. A 1	45199	CONTOR ENERGIE TERMICA MTW DN32	01-NOV-2002	244,91	1	BUC
1203	Subunitate : 13 / PT : 2B-DUL REPUBLICII TIRNAVEI BL. A 1	45200	CONTOR APA CALDA MTW DN32	01-NOV-2002	48,12	1	BUC
1204	Subunitate : 13 / PT : 2B-DUL REPUBLICII TIRNAVEI BL. A 1	45201	CONTOR ENERGIE TERMICA MTW DN32	01-NOV-2002	244,91	1	BUC
1205	Subunitate : 13 / PT : 2B-DUL REPUBLICII TIRNAVEI BL. A 1	45202	CONTOR APA CALDA MTW DN32	01-NOV-2002	48,12	1	BUC
1206	Subunitate : 13 / PT : 2B-DUL REPUBLICII TIRNAVEI BL. A 1	45203	CONTOR ENERGIE TERMICA MTW DN32	01-NOV-2002	244,91	1	BUC
1207	Subunitate : 13 / PT : 2B-DUL REPUBLICII TIRNAVEI BL. A 1	45204	CONTOR APA CALDA MTW DN32	01-NOV-2002	48,12	1	BUC
1208	Subunitate : 13 / PT : 2B-DUL REPUBLICII TIRNAVEI BL. A 1	45205	CONTOR ENERGIE TERMICA MTW DN32	01-NOV-2002	244,91	1	BUC
1209	Subunitate : 13 / PT : 2B-DUL REPUBLICII TIRNAVEI BL. A 1	45206	CONTOR APA CALDA MTW DN32	01-NOV-2002	48,12	1	BUC
1210	Subunitate : 13 / PT : 2B-DUL REPUBLICII TIRNAVEI BL. A 1	45207	CONTOR ENERGIE TERMICA MTW DN32	01-NOV-2002	244,91	1	BUC
1211	Subunitate : 13 / PT : 2B-DUL REPUBLICII TIRNAVEI BL. A 1	45208	CONTOR APA CALDA MTW DN32	01-NOV-2002	48,12	1	BUC
1212	Subunitate : 13 / PT : 2B-DUL REPUBLICII TIRNAVEI BL. A 1	45209	CONTOR ENERGIE TERMICA MTW DN32	01-NOV-2002	244,91	1	BUC
1213	Subunitate : 13 / PT : 2B-DUL REPUBLICII TIRNAVEI BL. A 1	45210	CONTOR APA CALDA MTW DN32	01-NOV-2002	48,12	1	BUC
1214	Subunitate : 13 / PT : 2B-DUL REPUBLICII TIRNAVEI BL. A 1	45211	CONTOR ENERGIE TERMICA MTW DN32	01-NOV-2002	244,91	1	BUC
1215	Subunitate : 13 / PT : 2B-DUL REPUBLICII TIRNAVEI BL. A 1	45212	CONTOR APA CALDA MTW DN32	01-NOV-2002	48,12	1	BUC
1216	Subunitate : 13 / PT : 2B-DUL REPUBLICII TIRNAVEI BL. A 1	45213	CONTOR ENERGIE TERMICA MTW DN32	01-NOV-2002	244,91	1	BUC
1217	Subunitate : 13 / PT : 2B-DUL REPUBLICII TIRNAVEI BL. A 1	45214	CONTOR APA CALDA MTW DN32	01-NOV-2002	48,12	1	BUC
1218	Subunitate : 13 / PT : 2B-DUL REPUBLICII TIRNAVEI BL. A 1	45215	CONTOR ENERGIE TERMICA MTW DN32	01-NOV-2002	244,91	1	BUC
1219	Subunitate : 13 / PT : 2B-DUL REPUBLICII TIRNAVEI BL. A 1	45216	CONTOR APA CALDA MTW DN32	01-NOV-2002	48,12	1	BUC
1220	Subunitate : 13 / PT : 2B-DUL REPUBLICII TIRNAVEI BL. A 1	45217	CONTOR ENERGIE TERMICA MTW DN32	01-NOV-2002	244,91	1	BUC
1221	Subunitate : 13 / PT : 2B-DUL REPUBLICII TIRNAVEI BL. A 1	45218	CONTOR APA CALDA MTW DN32	01-NOV-2002	48,12	1	BUC
1222	Subunitate : 13 / PT : 2B-DUL REPUBLICII TIRNAVEI BL. A 1	45219	CONTOR ENERGIE TERMICA MTW DN32	01-NOV-2002	244,91	1	BUC
1223	Subunitate : 13 / PT : 2B-DUL REPUBLICII TIRNAVEI BL. A 1	45220	CONTOR APA CALDA MTW DN32	01-NOV-2002	48,12	1	BUC

1224	Subunitate : 13 / PT : 2B-DUL REPUBLICII TIRNAVEI BL. A 1	45221	CONTOR ENERGIE TERMICA MTW DN32	01-NOV-2002	244,91	1	BUC
1225	Subunitate : 13 / PT : 2B-DUL REPUBLICII TIRNAVEI BL. A 1	45222	CONTOR APA CALDA MTW DN32	01-NOV-2002	48,12	1	BUC
1226	Subunitate : 13 / PT : 2B-DUL REPUBLICII TIRNAVEI BL. A 1	45223	CONTOR ENERGIE TERMICA MTW DN32	01-NOV-2002	244,91	1	BUC
1227	Subunitate : 13 / PT : 2B-DUL REPUBLICII TIRNAVEI BL. A 1	45224	CONTOR APA CALDA MTW DN32	01-NOV-2002	48,12	1	BUC
1228	Subunitate : 13 / PT : 2B-DUL REPUBLICII TIRNAVEI BL. A 1	45225	CONTOR ENERGIE TERMICA MTW DN32	01-NOV-2002	244,91	1	BUC
1229	Subunitate : 13 / PT : 2B-DUL REPUBLICII TIRNAVEI BL. A 1	45226	CONTOR APA CALDA MTW DN32	01-NOV-2002	48,12	1	BUC
1230	Subunitate : 13 / PT : 2B-DUL REPUBLICII TIRNAVEI BL. A 1	45227	CONTOR ENERGIE TERMICA MTW DN32	01-NOV-2002	244,91	1	BUC
1231	Subunitate : 13 / PT : 2B-DUL REPUBLICII TIRNAVEI BL. A 1	45228	CONTOR APA CALDA MTW DN32	01-NOV-2002	48,12	1	BUC
1232	Subunitate : 13 / PT : 2B-DUL REPUBLICII TIRNAVEI BL. A 1	45229	CONTOR ENERGIE TERMICA MTW DN32	01-NOV-2002	244,91	1	BUC
1233	Subunitate : 13 / PT : 2B-DUL REPUBLICII TIRNAVEI BL. A 1	45230	CONTOR APA CALDA MTW DN32	01-NOV-2002	48,12	1	BUC
1234	Subunitate : 13 / PT : 2B-DUL REPUBLICII TIRNAVEI BL. A 1	45231	CONTOR ENERGIE TERMICA MTW DN32	01-NOV-2002	244,91	1	BUC
1235	Subunitate : 13 / PT : 2B-DUL REPUBLICII TIRNAVEI BL. A 1	45232	CONTOR APA CALDA MTW DN32	01-NOV-2002	48,12	1	BUC
1236	Subunitate : 13 / PT : 2B-DUL REPUBLICII TIRNAVEI BL. A 1	45233	CONTOR ENERGIE TERMICA MTW DN32	01-NOV-2002	244,91	1	BUC
1237	Subunitate : 13 / PT : 2B-DUL REPUBLICII TIRNAVEI BL. A 1	45234	CONTOR APA CALDA MTW DN32	01-NOV-2002	48,12	1	BUC
1238	Subunitate : 13 / PT : 2B-DUL REPUBLICII TIRNAVEI BL. A 1	45235	CONTOR ENERGIE TERMICA MTW WEHRLE DN40	01-NOV-2002	274,1	1	BUC
1239	Subunitate : 13 / PT : 2B-DUL REPUBLICII TIRNAVEI BL. A 1	45236	CONTOR APA CALDA MTW DN32	01-NOV-2002	48,12	1	BUC
1240	Subunitate : 13 / PT : 2B-DUL REPUBLICII TIRNAVEI BL. A 1	45237	CONTOR ENERGIE TERMICA MTW WEHRLE DN40	01-NOV-2002	274,1	1	BUC
1241	Subunitate : 13 / PT : 2B-DUL REPUBLICII TIRNAVEI BL. A 1	45238	CONTOR APA CALDA MTW DN32	01-NOV-2002	48,12	1	BUC
1242	Subunitate : 13 / PT : 2B-DUL REPUBLICII TIRNAVEI BL. A 1	45239	CONTOR ENERGIE TERMICA MTW DN40	01-NOV-2002	274,1	1	BUC
1243	Subunitate : 13 / PT : 2B-DUL REPUBLICII TIRNAVEI BL. A 1	45240	CONTOR APA CALDA MTW DN32	01-NOV-2002	48,12	1	BUC
1244	Subunitate : 13 / PT : 2B-DUL REPUBLICII TIRNAVEI BL. A 1	45243	CONTOR ENERGIE TERMICA MTW DN32	01-NOV-2002	244,91	1	BUC
1245	Subunitate : 13 / PT : 2B-DUL REPUBLICII TIRNAVEI BL. A 1	45244	CONTOR APA CALDA MTW DN32	01-NOV-2002	48,12	1	BUC
1246	Subunitate : 13 / PT : 2B-DUL REPUBLICII TIRNAVEI BL. A 1	45245	CONTOR ENERGIE TERMICA MTW DN32	01-NOV-2002	244,91	1	BUC
1247	Subunitate : 13 / PT : 2B-DUL REPUBLICII TIRNAVEI BL. A 1	45246	CONTOR APA CALDA MTW DN32	01-NOV-2002	48,12	1	BUC
1248	Subunitate : 13 / PT : 2B-DUL REPUBLICII TIRNAVEI BL. A 1	45247	CONTOR ENERGIE TERMICA MTW DN32	01-NOV-2002	244,91	1	BUC

1249	Subunitate : 13 / PT : 2B-DUL REPUBLICII TIRNAVEI BL. A 1	45248	CONTOR APA CALDA MTW DN32	01-NOV-2002	48,12	1	BUC
1250	Subunitate : 13 / PT : 2B-DUL REPUBLICII TIRNAVEI BL. A 1	45249	CONTOR ENERGIE TERMICA MTW DN32	01-NOV-2002	244,91	1	BUC
1251	Subunitate : 13 / PT : 2B-DUL REPUBLICII TIRNAVEI BL. A 1	45250	CONTOR APA CALDA MTW DN32	01-NOV-2002	48,12	1	BUC
1252	Subunitate : 13 / PT : 2B-DUL REPUBLICII TIRNAVEI BL. A 1	45251	CONTOR ENERGIE TERMICA MTW DN40	01-NOV-2002	274,1	1	BUC
1253	Subunitate : 13 / PT : 2B-DUL REPUBLICII TIRNAVEI BL. A 1	45252	CONTOR APA CALDA MTW DN32	01-NOV-2002	48,12	1	BUC
1254	Subunitate : 13 / PT : 2B-DUL REPUBLICII TIRNAVEI BL. A 1	45253	CONTOR ENERGIE TERMICA MTW DN40	01-NOV-2002	274,1	1	BUC
1255	Subunitate : 13 / PT : 2B-DUL REPUBLICII TIRNAVEI BL. A 1	45254	CONTOR APA CALDA MTW DN32	01-NOV-2002	48,12	1	BUC
1256	Subunitate : 13 / PT : 2B-DUL REPUBLICII TIRNAVEI BL. A 1	45255	CONTOR ENERGIE TERMICA MTW DN40	01-NOV-2002	274,1	1	BUC
1257	Subunitate : 13 / PT : 2B-DUL REPUBLICII TIRNAVEI BL. A 1	45256	CONTOR APA CALDA MTW DN32	01-NOV-2002	48,12	1	BUC
1258	Subunitate : 13 / PT : 2B-DUL REPUBLICII TIRNAVEI BL. A 1	45257	CONTOR ENERGIE TERMICA MTW DN32	01-NOV-2002	244,91	1	BUC
1259	Subunitate : 13 / PT : 2B-DUL REPUBLICII TIRNAVEI BL. A 1	45258	CONTOR APA CALDA MTW DN32	01-NOV-2002	48,12	1	BUC
1260	Subunitate : 13 / PT : 2B-DUL REPUBLICII TIRNAVEI BL. A 1	45259	CONTOR ENERGIE TERMICA MTW DN32	01-NOV-2002	244,91	1	BUC
1261	Subunitate : 13 / PT : 2B-DUL REPUBLICII TIRNAVEI BL. A 1	45260	CONTOR APA CALDA MTW DN32	01-NOV-2002	48,12	1	BUC
1262	Subunitate : 13 / PT : 2B-DUL REPUBLICII TIRNAVEI BL. A 1	45261	CONTOR ENERGIE TERMICA MTW DN32	01-NOV-2002	244,91	1	BUC
1263	Subunitate : 13 / PT : 2B-DUL REPUBLICII TIRNAVEI BL. A 1	45262	CONTOR APA CALDA MTW DN32	01-NOV-2002	48,12	1	BUC
1264	Subunitate : 13 / PT : 2B-DUL REPUBLICII TIRNAVEI BL. A 1	45263	CONTOR ENERGIE TERMICA MTW DN32	01-NOV-2002	244,91	1	BUC
1265	Subunitate : 13 / PT : 2B-DUL REPUBLICII TIRNAVEI BL. A 1	45264	CONTOR APA CALDA MTW DN32	01-NOV-2002	48,12	1	BUC
1266	Subunitate : 13 / PT : 2B-DUL REPUBLICII TIRNAVEI BL. A 1	45265	CONTOR ENERGIE TERMICA MTW DN32	01-NOV-2002	244,91	1	BUC
1267	Subunitate : 13 / PT : 2B-DUL REPUBLICII TIRNAVEI BL. A 1	45266	CONTOR ENERGIE TERMICA MTW DN32	01-NOV-2002	244,91	1	BUC
1268	Subunitate : 13 / PT : 2B-DUL REPUBLICII TIRNAVEI BL. A 1	45267	CONTOR APA CALDA MTW DN32	01-NOV-2002	48,12	1	BUC
1269	Subunitate : 13 / PT : 2B-DUL REPUBLICII TIRNAVEI BL. A 1	45268	CONTOR APA CALDA MTW DN32	01-NOV-2002	48,12	1	BUC
1270	Subunitate : 13 / PT : 2B-DUL REPUBLICII TIRNAVEI BL. A 1	45269	CONTOR ENERGIE TERMICA MTW DN40	01-NOV-2002	274,1	1	BUC
1271	Subunitate : 13 / PT : 2B-DUL REPUBLICII TIRNAVEI BL. A 1	45270	CONTOR APA CALDA MTW DN32	01-NOV-2002	48,12	1	BUC
1272	Subunitate : 13 / PT : 2B-DUL REPUBLICII TIRNAVEI BL. A 1	45271	CONTOR ENERGIE TERMICA MTW DN32	01-NOV-2002	244,91	1	BUC
1273	Subunitate : 13 / PT : 2B-DUL REPUBLICII TIRNAVEI BL. A 1	45272	CONTOR APA CALDA MTW DN32	01-NOV-2002	48,12	1	BUC

1274	Subunitate : 13 / PT : 2B-DUL REPUBLICII TIRNAVEI BL. A 1	45273	CONTOR ENERGIE TERMICA MTW DN32	01-NOV-2002	244,91	1	BUC
1275	Subunitate : 13 / PT : 2B-DUL REPUBLICII TIRNAVEI BL. A 1	45274	CONTOR APA CALDA MTW DN32	01-NOV-2002	48,12	1	BUC
1276	Subunitate : 13 / PT : 2B-DUL REPUBLICII TIRNAVEI BL. A 1	45275	CONTOR ENERGIE TERMICA WPD DN50	01-NOV-2002	468,4	1	BUC
1277	Subunitate : 13 / PT : 2B-DUL REPUBLICII TIRNAVEI BL. A 1	45276	CONTOR APA CALDA MTW DN32	01-NOV-2002	48,12	1	BUC
1278	Subunitate : 13 / PT : 2B-DUL REPUBLICII TIRNAVEI BL. A 1	45277	CONTOR ENERGIE TERMICA MTW DN32	01-NOV-2002	244,91	1	BUC
1279	Subunitate : 13 / PT : 2B-DUL REPUBLICII TIRNAVEI BL. A 1	45278	CONTOR APA CALDA MTW DN32	01-NOV-2002	48,12	1	BUC
1280	Subunitate : 13 / PT : 2B-DUL REPUBLICII TIRNAVEI BL. A 1	45279	CONTOR ENERGIE TERMICA MTW DN32	01-NOV-2002	244,91	1	BUC
1281	Subunitate : 13 / PT : 2B-DUL REPUBLICII TIRNAVEI BL. A 1	45280	CONTOR APA CALDA MTW DN32	01-NOV-2002	48,12	1	BUC
1282	Subunitate : 13 / PT : 2B-DUL REPUBLICII TIRNAVEI BL. A 1	45281	CONTOR ENERGIE TERMICA MTW DN32	01-NOV-2002	244,91	1	BUC
1283	Subunitate : 13 / PT : 2B-DUL REPUBLICII TIRNAVEI BL. A 1	45282	CONTOR APA CALDA MTW DN32	01-NOV-2002	48,12	1	BUC
1284	Subunitate : 13 / PT : 2B-DUL REPUBLICII TIRNAVEI BL. A 1	45283	CONTOR ENERGIE TERMICA MTW DN32	01-NOV-2002	244,91	1	BUC
1285	Subunitate : 13 / PT : 2B-DUL REPUBLICII TIRNAVEI BL. A 1	45284	CONTOR APA CALDA MTW DN32	01-NOV-2002	48,12	1	BUC
1286	Subunitate : 13 / PT : 2B-DUL REPUBLICII TIRNAVEI BL. A 1	45285	CONTOR ENERGIE TERMICA MTW DN32	01-NOV-2002	244,91	1	BUC
1287	Subunitate : 13 / PT : 2B-DUL REPUBLICII TIRNAVEI BL. A 1	45286	CONTOR APA CALDA MTW DN32	01-NOV-2002	48,12	1	BUC
1288	Subunitate : 13 / PT : 2B-DUL REPUBLICII TIRNAVEI BL. A 1	45287	CONTOR ENERGIE TERMICA MTW DN32	01-NOV-2002	244,91	1	BUC
1289	Subunitate : 13 / PT : 2B-DUL REPUBLICII TIRNAVEI BL. A 1	45288	CONTOR APA CALDA MTW DN32	01-NOV-2002	48,12	1	BUC
1290	Subunitate : 13 / PT : 2B-DUL REPUBLICII TIRNAVEI BL. A 1	45289	CONTOR ENERGIE TERMICA MTW DN32	01-NOV-2002	244,91	1	BUC
1291	Subunitate : 13 / PT : 2B-DUL REPUBLICII TIRNAVEI BL. A 1	45290	CONTOR APA CALDA MTW DN32	01-NOV-2002	48,12	1	BUC
1292	Subunitate : 13 / PT : 2B-DUL REPUBLICII TIRNAVEI BL. A 1	45291	CONTOR ENERGIE TERMICA MTW DN32	01-NOV-2002	244,91	1	BUC
1293	Subunitate : 13 / PT : 2B-DUL REPUBLICII TIRNAVEI BL. A 1	45292	CONTOR APA CALDA MTW DN32	01-NOV-2002	48,12	1	BUC
1294	Subunitate : 13 / PT : 2B-DUL REPUBLICII TIRNAVEI BL. A 1	45293	CONTOR ENERGIE TERMICA MTW DN32	01-NOV-2002	244,91	1	BUC
1295	Subunitate : 13 / PT : 2B-DUL REPUBLICII TIRNAVEI BL. A 1	45294	CONTOR APA CALDA MTW DN32	01-NOV-2002	48,12	1	BUC
1296	Subunitate : 13 / PT : 2B-DUL REPUBLICII TIRNAVEI BL. A 1	47060	CONTOR ACC DN 25	01-NOV-2003	27,41	1	BUC
1297	Subunitate : 13 / PT : 2B-DUL REPUBLICII TIRNAVEI BL. A 1	47061	CONTOR ACC DN 25	01-NOV-2003	27,41	1	BUC
1298	Subunitate : 13 / PT : 2B-DUL REPUBLICII TIRNAVEI BL. A 1	51490	MIJLOACE DE MASURARE ENERGIE TERMICA ACC BI A 1 sc A	22-DEC-2005	185,84	1	BUC

1299	Subunitate : 13 / PT : 2B-DUL REPUBLICII TIRNAVEI BL. A 1	51491	MIJLOACE DE MASURARE ENERGIE TERMICA ACC BI A 1 sc B	22-DEC-2005	185,84	1	BUC
1300	Subunitate : 13 / PT : 2B-DUL REPUBLICII TIRNAVEI BL. A 1	51492	MIJLOACE DE MASURARE ENERGIE TERMICA ACC BI A 1 sc C	22-DEC-2005	185,84	1	BUC
1301	Subunitate : 13 / PT : 2B-DUL REPUBLICII TIRNAVEI BL. A 1	51493	MIJLOACE DE MASURARE ENERGIE TERMICA ACC BI A 1 sc D	22-DEC-2005	185,84	1	BUC
1302	Subunitate : 13 / PT : 2B-DUL REPUBLICII TIRNAVEI BL. A 1	51494	MIJLOACE DE MASURARE ENERGIE TERMICA ACC BI A 1 sc E	22-DEC-2005	185,84	1	BUC
1303	Subunitate : 13 / PT : 2B-DUL REPUBLICII TIRNAVEI BL. A 1	51495	MIJLOACE DE MASURARE ENERGIE TERMICA ACC BI A 1 sc F	22-DEC-2005	185,84	1	BUC
1304	Subunitate : 13 / PT : 2B-DUL REPUBLICII TIRNAVEI BL. A 1	51496	MIJLOACE DE MASURARE ENERGIE TERMICA ACC BI A 1 sc G	22-DEC-2005	185,84	1	BUC
1305	Subunitate : 13 / PT : 2B-DUL REPUBLICII TIRNAVEI BL. A 1	51497	MIJLOACE DE MASURARE ENERGIE TERMICA ACC BI A 1 sc H	22-DEC-2005	185,84	1	BUC
1306	Subunitate : 13 / PT : 2B-DUL REPUBLICII TIRNAVEI BL. A 1	51498	MIJLOACE DE MASURARE ENERGIE TERMICA ACC BI A 1 sc I	22-DEC-2005	185,84	1	BUC
1307	Subunitate : 13 / PT : 2B-DUL REPUBLICII TIRNAVEI BL. A 1	51499	MIJLOACE DE MASURARE ENERGIE TERMICA ACC BI A 2 sc A	22-DEC-2005	185,84	1	BUC
1308	Subunitate : 13 / PT : 2B-DUL REPUBLICII TIRNAVEI BL. A 1	51500	MIJLOACE DE MASURARE ENERGIE TERMICA ACC BI A 2 sc B	22-DEC-2005	185,84	1	BUC
1309	Subunitate : 13 / PT : 2B-DUL REPUBLICII TIRNAVEI BL. A 1	51501	MIJLOACE DE MASURARE ENERGIE TERMICA ACC BI A 2 sc C	22-DEC-2005	185,84	1	BUC
1310	Subunitate : 13 / PT : 2B-DUL REPUBLICII TIRNAVEI BL. A 1	51502	MIJLOACE DE MASURARE ENERGIE TERMICA ACC BI A 2 sc D	22-DEC-2005	185,84	1	BUC
1311	Subunitate : 13 / PT : 2B-DUL REPUBLICII TIRNAVEI BL. A 1	51503	MIJLOACE DE MASURARE ENERGIE TERMICA ACC BI A 2 sc E	22-DEC-2005	185,84	1	BUC
1312	Subunitate : 13 / PT : 2B-DUL REPUBLICII TIRNAVEI BL. A 1	51504	MIJLOACE DE MASURARE ENERGIE TERMICA ACC BI A 2 sc F	22-DEC-2005	185,84	1	BUC
1313	Subunitate : 13 / PT : 2B-DUL REPUBLICII TIRNAVEI BL. A 1	51505	MIJLOACE DE MASURARE ENERGIE TERMICA ACC BI A 3 sc A	22-DEC-2005	185,84	1	BUC
1314	Subunitate : 13 / PT : 2B-DUL REPUBLICII TIRNAVEI BL. A 1	51506	MIJLOACE DE MASURARE ENERGIE TERMICA ACC BI A 3 sc B	22-DEC-2005	185,84	1	BUC
1315	Subunitate : 13 / PT : 2B-DUL REPUBLICII TIRNAVEI BL. A 1	51507	MIJLOACE DE MASURARE ENERGIE TERMICA ACC BI A3 sc C	22-DEC-2005	185,84	1	BUC
1316	Subunitate : 13 / PT : 2B-DUL REPUBLICII TIRNAVEI BL. A 1	51508	MIJLOACE DE MASURARE ENERGIE TERMICA ACC BI A3 sc D	22-DEC-2005	144,81	1	BUC
1317	Subunitate : 13 / PT : 2B-DUL REPUBLICII TIRNAVEI BL. A 1	51509	MIJLOACE DE MASURARE ENERGIE TERMICA ACC BI A4 sc A	22-DEC-2005	144,81	1	BUC
1318	Subunitate : 13 / PT : 2B-DUL REPUBLICII TIRNAVEI BL. A 1	51510	MIJLOACE DE MASURARE ENERGIE TERMICA ACC BI A4 sc B	22-DEC-2005	144,81	1	BUC
1319	Subunitate : 13 / PT : 2B-DUL REPUBLICII TIRNAVEI BL. A 1	51511	MIJLOACE DE MASURARE ENERGIE TERMICA ACC BI A4 sc C	22-DEC-2005	144,81	1	BUC
1320	Subunitate : 13 / PT : 2B-DUL REPUBLICII TIRNAVEI BL. A 1	51512	MIJLOACE DE MASURARE ENERGIE TERMICA ACC BI A4 sc D	22-DEC-2005	144,81	1	BUC
1321	Subunitate : 13 / PT : 2B-DUL REPUBLICII TIRNAVEI BL. A 1	51513	MIJLOACE DE MASURARE ENERGIE TERMICA ACC BI A5 sc A	22-DEC-2005	144,81	1	BUC
1322	Subunitate : 13 / PT : 2B-DUL REPUBLICII TIRNAVEI BL. A 1	51514	MIJLOACE DE MASURARE ENERGIE TERMICA ACC BI A5 sc B	22-DEC-2005	144,81	1	BUC
1323	Subunitate : 13 / PT : 2B-DUL REPUBLICII TIRNAVEI BL. A 1	51515	MIJLOACE DE MASURARE ENERGIE TERMICA ACC BI A5 sc C	22-DEC-2005	144,81	1	BUC

1324	Subunitate : 13 / PT : 2B-DUL REPUBLICII TIRNAVEI BL. A 1	51516	MIJLOACE DE MASURARE ENERGIE TERMICA ACC BI A5 sc D	22-DEC-2005	144,81	1	BUC
1325	Subunitate : 13 / PT : 2B-DUL REPUBLICII TIRNAVEI BL. A 1	51517	MIJLOACE DE MASURARE ENERGIE TERMICA ACC BI A6 sc A	22-DEC-2005	144,81	1	BUC
1326	Subunitate : 13 / PT : 2B-DUL REPUBLICII TIRNAVEI BL. A 1	51518	MIJLOACE DE MASURARE ENERGIE TERMICA ACC BI A6 sc B	22-DEC-2005	144,81	1	BUC
1327	Subunitate : 13 / PT : 2B-DUL REPUBLICII TIRNAVEI BL. A 1	51519	MIJLOACE DE MASURARE ENERGIE TERMICA ACC BI A6 sc C	22-DEC-2005	144,81	1	BUC
1328	Subunitate : 13 / PT : 2B-DUL REPUBLICII TIRNAVEI BL. A 1	51520	MIJLOACE DE MASURARE ENERGIE TERMICA ACC BI A6 sc D	22-DEC-2005	144,81	1	BUC
1329	Subunitate : 13 / PT : 2B-DUL REPUBLICII TIRNAVEI BL. A 1	51521	MIJLOACE DE MASURARE ENERGIE TERMICA ACC BI A7 sc A	22-DEC-2005	144,81	1	BUC
1330	Subunitate : 13 / PT : 2B-DUL REPUBLICII TIRNAVEI BL. A 1	51522	MIJLOACE DE MASURARE ENERGIE TERMICA ACC BI A7 sc B	22-DEC-2005	144,81	1	BUC
1331	Subunitate : 13 / PT : 2B-DUL REPUBLICII TIRNAVEI BL. A 1	51523	MIJLOACE DE MASURARE ENERGIE TERMICA ACC BI A7 sc C	22-DEC-2005	144,81	1	BUC
1332	Subunitate : 13 / PT : 2B-DUL REPUBLICII TIRNAVEI BL. A 1	51524	MIJLOACE DE MASURARE ENERGIE TERMICA ACC BI A7 sc D	22-DEC-2005	144,81	1	BUC
1333	Subunitate : 13 / PT : 2B-DUL REPUBLICII TIRNAVEI BL. A 1	51525	MIJLOACE DE MASURARE ENERGIE TERMICA ACC BI A8 sc B	22-DEC-2005	144,81	1	BUC
1334	Subunitate : 13 / PT : 2B-DUL REPUBLICII TIRNAVEI BL. A 1	51526	MIJLOACE DE MASURARE ENERGIE TERMICA ACC BI A8 sc C	22-DEC-2005	144,81	1	BUC
1335	Subunitate : 13 / PT : 2B-DUL REPUBLICII TIRNAVEI BL. A 1	51527	MIJLOACE DE MASURARE ENERGIE TERMICA ACC BI A8 sc D	22-DEC-2005	144,81	1	BUC
1336	Subunitate : 13 / PT : 2B-DUL REPUBLICII TIRNAVEI BL. A 1	51528	MIJLOACE DE MASURARE ENERGIE TERMICA ACC BI A9 sc A	22-DEC-2005	144,81	1	BUC
1337	Subunitate : 13 / PT : 2B-DUL REPUBLICII TIRNAVEI BL. A 1	51529	MIJLOACE DE MASURARE ENERGIE TERMICA ACC BI A9 sc B	22-DEC-2005	144,81	1	BUC
1338	Subunitate : 13 / PT : 2B-DUL REPUBLICII TIRNAVEI BL. A 1	51530	MIJLOACE DE MASURARE ENERGIE TERMICA ACC BI A9 sc C	22-DEC-2005	144,81	1	BUC
1339	Subunitate : 13 / PT : 2B-DUL REPUBLICII TIRNAVEI BL. A 1	51531	MIJLOACE DE MASURARE ENERGIE TERMICA ACC BI A9 sc D	22-DEC-2005	144,81	1	BUC
1340	Subunitate : 13 / PT : 2B-DUL REPUBLICII TIRNAVEI BL. A 1	51532	MIJLOACE DE MASURARE ENERGIE TERMICA ACC BI A 10 sc A B	22-DEC-2005	144,81	1	BUC
1341	Subunitate : 13 / PT : 2B-DUL REPUBLICII TIRNAVEI BL. A 1	51533	MIJLOACE DE MASURARE ENERGIE TERMICA ACC BI A10 sc C	22-DEC-2005	144,81	1	BUC
1342	Subunitate : 13 / PT : 2B-DUL REPUBLICII TIRNAVEI BL. A 1	51534	MIJLOACE DE MASURARE ENERGIE TERMICA ACC BI A10 sc D	22-DEC-2005	144,81	1	BUC
1343	Subunitate : 13 / PT : 2B-DUL REPUBLICII TIRNAVEI BL. A 1	51535	MIJLOACE DE MASURARE ENERGIE TERMICA ACC BI A11 sc A	22-DEC-2005	144,81	1	BUC
1344	Subunitate : 13 / PT : 2B-DUL REPUBLICII TIRNAVEI BL. A 1	51536	MIJLOACE DE MASURARE ENERGIE TERMICA ACC BI A11 sc B	22-DEC-2005	144,81	1	BUC
1345	Subunitate : 13 / PT : 2B-DUL REPUBLICII TIRNAVEI BL. A 1	51537	MIJLOACE DE MASURARE ENERGIE TERMICA ACC BI A11 sc C	22-DEC-2005	144,81	1	BUC
1346	Subunitate : 13 / PT : 2B-DUL REPUBLICII TIRNAVEI BL. A 1	51538	MIJLOACE DE MASURARE ENERGIE TERMICA ACC BI A11 sc D	22-DEC-2005	144,81	1	BUC
1347	Subunitate : 13 / PT : 2B-DUL REPUBLICII TIRNAVEI BL. A 1	51539	MIJLOACE DE MASURARE ENERGIE TERMICA ACC BI A12 sc B	22-DEC-2005	144,81	1	BUC
1348	Subunitate : 13 / PT : 2B-DUL REPUBLICII TIRNAVEI BL. A 1	51540	MIJLOACE DE MASURARE ENERGIE TERMICA ACC BI A13 sc A	22-DEC-2005	144,81	1	BUC

1349	Subunitate : 13 / PT : 2B-DUL REPUBLICII TIRNAVEI BL. A 1	51541	MIJLOACE DE MASURARE ENERGIE TERMICA ACC BI A 14	22-DEC-2005	144,81	1	BUC
1350	Subunitate : 13 / PT : 2B-DUL REPUBLICII TIRNAVEI BL. A 1	51542	MIJLOACE DE MASURARE ENERGIE TERMICA ACC BI A15 sc A B	22-DEC-2005	144,81	1	BUC
1351	Subunitate : 13 / PT : 2B-DUL REPUBLICII TIRNAVEI BL. A 1	51543	MIJLOACE DE MASURARE ENERGIE TERMICA ACC BI A16 sc A B	22-DEC-2005	144,81	1	BUC
1352	Subunitate : 13 / PT : 2B-DUL REPUBLICII TIRNAVEI BL. A 1	51544	MIJLOACE DE MASURARE ENERGIE TERMICA ACC BI A17 sc A B	22-DEC-2005	144,81	1	BUC
1353	Subunitate : 13 / PT : 2B-DUL REPUBLICII TIRNAVEI BL. A 1	51545	MIJLOACE DE MASURARE ENERGIE TERMICA ACC BI A18 sc B	22-DEC-2005	144,81	1	BUC
1354	Subunitate : 13 / PT : 2B-DUL REPUBLICII TIRNAVEI BL. A 1	51546	MIJLOACE DE MASURARE ENERGIE TERMICA ACC BI E 8	22-DEC-2005	144,81	1	BUC
1355	Subunitate : 13 / PT : 2B-DUL REPUBLICII TIRNAVEI BL. A 1	51547	MIJLOACE DE MASURARE ENERGIE TERMICA ACC BI M 1	22-DEC-2005	144,81	1	BUC
1356	Subunitate : 13 / PT : 2B-DUL REPUBLICII TIRNAVEI BL. A 1	51548	MIJLOACE DE MASURARE ENERGIE TERMICA ACC BI M 2	22-DEC-2005	144,81	1	BUC
1357	Subunitate : 13 / PT : 2B-DUL REPUBLICII TIRNAVEI BL. A 1	51549	MIJLOACE DE MASURARE ENERGIE TERMICA ACC BI A 18	22-DEC-2005	144,81	1	BUC
1358	Subunitate : 13 / PT : 2B-DUL REPUBLICII TIRNAVEI BL. A 1	51550	MIJLOACE DE MASURARE ENERGIE TERMICA ACC BI A 19	22-DEC-2005	144,81	1	BUC
1359	Subunitate : 13 / PT : 2B-DUL REPUBLICII TIRNAVEI BL. A 1	51551	MIJLOACE DE MASURARE ENERGIE TERMICA ACC BI M 5	22-DEC-2005	144,81	1	BUC
1360	Subunitate : 13 / PT : 2B-DUL REPUBLICII TIRNAVEI BL. A 1	51552	MIJLOACE DE MASURARE ENERGIE TERMICA ACC Gradinita nr 33	22-DEC-2005	144,83	1	BUC
1361	Subunitate : 13 / PT : 2B-DUL REPUBLICII TIRNAVEI BL. A 1	52974	CONTOR DN 40 ACI BL A 19	22-DEC-2005	227,38	1	BUC
1362	Subunitate : 13 / PT : 2B-DUL REPUBLICII TIRNAVEI BL. A 1	53093	ACTIONAREA CU TURATIE VARIABILA A POMPELOR DE INCALZIRE	19-DEC-2005	9226,86	1	BUC
1363	Subunitate : 13 / PT : 2B-DUL REPUBLICII TIRNAVEI BL. A 1	10033 6.2.9.7.0.0.0	CONSTRUCTIE PT 2 REPUBLICII	01-DEC-1971	49078,43	55	MP
1364	Subunitate : 13 / PT : 2B-DUL REPUBLICII TIRNAVEI BL. A 1	45504 0.0.0.0.0.0.0	CONTOR APA CALDA MTW DN32	01-NOV-2002	48,12	1	BUC
1365	Subunitate : 15 / PT : 4B-DUL REPUBLICII NUCETULUI BL R6	20528	RETELE TERMICE PT 4 REPUBLICII	01-APR-1973	197483,59	1	BUC
1366	Subunitate : 15 / PT : 4B-DUL REPUBLICII NUCETULUI BL R6	20540	RETELE TERMICE PT 4 REPUBLICII	01-JAN-1973	1192252,79	1	BUC
1367	Subunitate : 15 / PT : 4B-DUL REPUBLICII NUCETULUI BL R6	30017	INSTALATIE PT 4 REPUBLICII	01-DEC-1972	2886,48	1	BUC
1368	Subunitate : 15 / PT : 4B-DUL REPUBLICII NUCETULUI BL R6	43339	CONTOR DE ENERGIE TERMICA DN 65 ACC	01-NOV-2001	508,16	1	BUC
1369	Subunitate : 15 / PT : 4B-DUL REPUBLICII NUCETULUI BL R6	46403	CONTOR ACC MTW DN32	01-NOV-2002	40,33	1	BUC
1370	Subunitate : 15 / PT : 4B-DUL REPUBLICII NUCETULUI BL R6	46404	CONTOR ACC MTW DN32	01-NOV-2002	40,33	1	BUC
1371	Subunitate : 15 / PT : 4B-DUL REPUBLICII NUCETULUI BL R6	46405	CONTOR ACC MTW DN32	01-NOV-2002	40,33	1	BUC
1372	Subunitate : 15 / PT : 4B-DUL REPUBLICII NUCETULUI BL R6	46406	CONTOR ACC MTW DN32	01-NOV-2002	40,33	1	BUC
1373	Subunitate : 15 / PT : 4B-DUL REPUBLICII NUCETULUI BL R6	46407	CONTOR ACC MTW DN32	01-NOV-2002	40,33	1	BUC

1374	Subunitate : 15 / PT : 4B-DUL REPUBLICII NUCETULUI BL R6	46408	CONTOR ACC MTW DN32	01-NOV-2002	40,33	1	BUC
1375	Subunitate : 15 / PT : 4B-DUL REPUBLICII NUCETULUI BL R6	46409	CONTOR ACC MTW DN32	01-NOV-2002	40,33	1	BUC
1376	Subunitate : 15 / PT : 4B-DUL REPUBLICII NUCETULUI BL R6	46410	CONTOR ACC MTW DN32	01-NOV-2002	40,33	1	BUC
1377	Subunitate : 15 / PT : 4B-DUL REPUBLICII NUCETULUI BL R6	50583	CONTOR ENERGIE TERMICA DN 50 COSMOS	01-DEC-1995	752,95	1	BUC
1378	Subunitate : 15 / PT : 4B-DUL REPUBLICII NUCETULUI BL R6	50584	CONTOR ENERGIE TERMICA DN 50 COSMOS	01-DEC-1995	752,95	1	BUC
1379	Subunitate : 15 / PT : 4B-DUL REPUBLICII NUCETULUI BL R6	50585	CONTOR ENERGIE TERMICA DN 50 COSMOS	01-DEC-1995	752,95	1	BUC
1380	Subunitate : 15 / PT : 4B-DUL REPUBLICII NUCETULUI BL R6	50612	CONTOR ENERGIE TERMICA DN 50 HYDROMETER	01-DEC-1995	708,86	1	BUC
1381	Subunitate : 15 / PT : 4B-DUL REPUBLICII NUCETULUI BL R6	50613	CONTOR ENERGIE TERMICA DN 50 HYDROMETER	01-DEC-1995	708,86	1	BUC
1382	Subunitate : 15 / PT : 4B-DUL REPUBLICII NUCETULUI BL R6	50614	CONTOR ENERGIE TERMICA DN 50 HYDROMETER	01-DEC-1995	708,86	1	BUC
1383	Subunitate : 15 / PT : 4B-DUL REPUBLICII NUCETULUI BL R6	50666	CONTOR ENERGIE TERMICA DN 40 HEHRLE	01-DEC-1995	431,63	1	BUC
1384	Subunitate : 15 / PT : 4B-DUL REPUBLICII NUCETULUI BL R6	50667	CONTOR ENERGIE TERMICA DN 40 HEHRLE	01-DEC-1995	431,63	1	BUC
1385	Subunitate : 15 / PT : 4B-DUL REPUBLICII NUCETULUI BL R6	50674	MIJLOACE DE MASURARE ENERGIE TERMICA ACC BL R1	08-DEC-2005	185,84	1	BUC
1386	Subunitate : 15 / PT : 4B-DUL REPUBLICII NUCETULUI BL R6	50675	MIJLOACE DE MASURARE ENERGIE TERMICA ACC BL R2	08-DEC-2005	185,84	1	BUC
1387	Subunitate : 15 / PT : 4B-DUL REPUBLICII NUCETULUI BL R6	50676	MIJLOACE DE MASURARE ENERGIE TERMICA ACC BL R3	08-DEC-2005	185,84	1	BUC
1388	Subunitate : 15 / PT : 4B-DUL REPUBLICII NUCETULUI BL R6	50677	MIJLOACE DE MASURARE ENERGIE TERMICA ACC BL R4	08-DEC-2005	185,84	1	BUC
1389	Subunitate : 15 / PT : 4B-DUL REPUBLICII NUCETULUI BL R6	50678	MIJLOACE DE MASURARE ENERGIE TERMICA ACC BL R5	08-DEC-2005	185,84	1	BUC
1390	Subunitate : 15 / PT : 4B-DUL REPUBLICII NUCETULUI BL R6	50679	MIJLOACE DE MASURARE ENERGIE TERMICA ACC BL R6	08-DEC-2005	185,84	1	BUC
1391	Subunitate : 15 / PT : 4B-DUL REPUBLICII NUCETULUI BL R6	50680	MIJLOACE DE MASURARE ENERGIE TERMICA ACC BL 40 A	08-DEC-2005	185,84	1	BUC
1392	Subunitate : 15 / PT : 4B-DUL REPUBLICII NUCETULUI BL R6	50681	MIJLOACE DE MASURARE ENERGIE TERMICA ACC BL 40 B	08-DEC-2005	185,84	1	BUC
1393	Subunitate : 15 / PT : 4B-DUL REPUBLICII NUCETULUI BL R6	53094	ACTIONAREA CU TURATIE VARIABILA A POMPELOR DE INCALZIRE	19-DEC-2005	2445,44	1	BUC
1394	Subunitate : 15 / PT : 4B-DUL REPUBLICII NUCETULUI BL R6	10035 6.2.9.7.0.0.0	CONSTRUCTIE PT 4 REPUBLICII	01-DEC-1972	96739,32	126.48	MP
1395	Subunitate : 16 / PT : 5B-DUL REPUBLICII CASTOR POLUX BL D 2	21960	POMPA HIDROFOR	01-NOV-2003	7674,48	1	BUC
1396	Subunitate : 16 / PT : 5B-DUL REPUBLICII CASTOR POLUX BL D 2	21961	POMPA CIRCULATIE INCALZIERE	01-NOV-2003	583,73	1	BUC
1397	Subunitate : 16 / PT : 5B-DUL REPUBLICII CASTOR POLUX BL D 2	21962	POMPA CIRCULATIE INCALZIERE	01-NOV-2003	583,73	1	BUC
1398	Subunitate : 16 / PT : 5B-DUL REPUBLICII CASTOR POLUX BL D 2	21963	POMPA CIRCULATIE INCALZIERE	01-NOV-2003	775,86	1	BUC

1399	Subunitate : 16 / PT : 5B-DUL REPUBLICII CASTOR POLUX BL D 2	21964	POMPA CIRCULATIE INCALZIERE	01-NOV-2003	775,86	1	BUC
1400	Subunitate : 16 / PT : 5B-DUL REPUBLICII CASTOR POLUX BL D 2	21965	POMPA UMPLERE COMPLETARE	01-NOV-2003	386,71	1	BUC
1401	Subunitate : 16 / PT : 5B-DUL REPUBLICII CASTOR POLUX BL D 2	21966	POMPA UMPLERE COMPLETARE	01-NOV-2003	386,71	1	BUC
1402	Subunitate : 16 / PT : 5B-DUL REPUBLICII CASTOR POLUX BL D 2	21967	VAS EXPANSIUNE CU PERNA DE AER	01-NOV-2003	15501,32	1	BUC
1403	Subunitate : 16 / PT : 5B-DUL REPUBLICII CASTOR POLUX BL D 2	21968	VAS EXPANSIUNE CU PERNA DE AER	01-NOV-2003	15501,32	1	BUC
1404	Subunitate : 16 / PT : 5B-DUL REPUBLICII CASTOR POLUX BL D 2	30785	INSTALATIE AUTOMATIZARE PT 5 REPUBLICII	01-NOV-2003	11224,01	1	BUC
1405	Subunitate : 16 / PT : 5B-DUL REPUBLICII CASTOR POLUX BL D 2	30786	INSTALATII ELECTRICE PT 5 REPUBLICII	01-NOV-2003	9670,03	1	BUC
1406	Subunitate : 16 / PT : 5B-DUL REPUBLICII CASTOR POLUX BL D 2	30787	INSTALATII TERMICE PT 5 REPUBLICII	01-NOV-2003	127054,01	1	BUC
1407	Subunitate : 16 / PT : 5B-DUL REPUBLICII CASTOR POLUX BL D 2	30800	RETELE TERMICE PT 5 REPUBLICII	01-NOV-2003	876632,73	1	BUC
1408	Subunitate : 16 / PT : 5B-DUL REPUBLICII CASTOR POLUX BL D 2	41098	BUCLA DE CONTORIZARE DN100 PT 5 REP	01-OCT-1996	976,87	1	BUC
1409	Subunitate : 16 / PT : 5B-DUL REPUBLICII CASTOR POLUX BL D 2	43354	CONTOR DE ENERGIE TERMICA DN 80	01-NOV-2001	576,94	1	BUC
1410	Subunitate : 16 / PT : 5B-DUL REPUBLICII CASTOR POLUX BL D 2	43390	CONTOR DE ENERGIE TERMICA DN 150	01-NOV-2001	737,42	1	BUC
1411	Subunitate : 16 / PT : 5B-DUL REPUBLICII CASTOR POLUX BL D 2	46084	CONTOR ACI MEINECKE DN50	01-NOV-2002	392,32	1	BUC
1412	Subunitate : 16 / PT : 5B-DUL REPUBLICII CASTOR POLUX BL D 2	46085	CONTOR ACI MEINECKE DN50	01-NOV-2002	392,32	1	BUC
1413	Subunitate : 16 / PT : 5B-DUL REPUBLICII CASTOR POLUX BL D 2	53066	ACTIONAREA CU TURATIE VARIABILA A POMPELOR DE INCALZIRE	19-DEC-2005	4365,39	1	BUC
1414	Subunitate : 16 / PT : 5B-DUL REPUBLICII CASTOR POLUX BL D 2	10036 6.2.9.7.0.0.0	CONSTRUCTIE PT 5 REPUBLICII	01-NOV-1973	139873,52	156.75	MP
1415	Subunitate : 17 / PT : 6B-DUL REPUBLICII B-DUL REPUBLICII BL 16 B	20987	RETELE TERMICE PT 6 REPUBLICII	01-DEC-1980	2393801,52	1	BUC
1416	Subunitate : 17 / PT : 6B-DUL REPUBLICII B-DUL REPUBLICII BL 16 B	30132	INSTALATIE PT 6 REPUBLICII	01-AUG-1980	668627,15	1	BUC
1417	Subunitate : 17 / PT : 6B-DUL REPUBLICII B-DUL REPUBLICII BL 16 B	47038	CONTOR ACC DN 25	01-NOV-2003	27,41	1	BUC
1418	Subunitate : 17 / PT : 6B-DUL REPUBLICII B-DUL REPUBLICII BL 16 B	51572	MIJLOACE DE MASURARE ENERGIE TERMICA ACC BI 15 E	22-DEC-2005	144,81	1	BUC
1419	Subunitate : 17 / PT : 6B-DUL REPUBLICII B-DUL REPUBLICII BL 16 B	51573	MIJLOACE DE MASURARE ENERGIE TERMICA ACC BI 16 A	22-DEC-2005	144,81	1	BUC
1420	Subunitate : 17 / PT : 6B-DUL REPUBLICII B-DUL REPUBLICII BL 16 B	51574	MIJLOACE DE MASURARE ENERGIE TERMICA ACC BI 16 B1	22-DEC-2005	144,81	1	BUC
1421	Subunitate : 17 / PT : 6B-DUL REPUBLICII B-DUL REPUBLICII BL 16 B	51575	MIJLOACE DE MASURARE ENERGIE TERMICA ACC BI 16 B 2	22-DEC-2005	144,81	1	BUC
1422	Subunitate : 17 / PT : 6B-DUL REPUBLICII B-DUL REPUBLICII BL 16 B	51576	MIJLOACE DE MASURARE ENERGIE TERMICA ACC BI 16 C	22-DEC-2005	144,81	1	BUC
1423	Subunitate : 17 / PT : 6B-DUL REPUBLICII B-DUL REPUBLICII BL 16 B	51577	MIJLOACE DE MASURARE ENERGIE TERMICA ACC BI 16 E sc A	22-DEC-2005	144,81	1	BUC

1424	Subunitate : 17 / PT : 6B-DUL REPUBLICII B-DUL REPUBLICII BL 16 B	51578	MIJLOACE DE MASURARE ENERGIE TERMICA ACC Bl 16E sc B	22-DEC-2005	144,81	1	BUC
1425	Subunitate : 17 / PT : 6B-DUL REPUBLICII B-DUL REPUBLICII BL 16 B	51579	MIJLOACE DE MASURARE ENERGIE TERMICA ACC Bl 20	22-DEC-2005	144,81	1	BUC
1426	Subunitate : 17 / PT : 6B-DUL REPUBLICII B-DUL REPUBLICII BL 16 B	51580	MIJLOACE DE MASURARE ENERGIE TERMICA ACC Bl 21A sc A	22-DEC-2005	144,81	1	BUC
1427	Subunitate : 17 / PT : 6B-DUL REPUBLICII B-DUL REPUBLICII BL 16 B	51581	MIJLOACE DE MASURARE ENERGIE TERMICA ACC Bl 21 A sc B	22-DEC-2005	144,81	1	BUC
1428	Subunitate : 17 / PT : 6B-DUL REPUBLICII B-DUL REPUBLICII BL 16 B	51582	MIJLOACE DE MASURARE ENERGIE TERMICA ACC Bl 21 B sc A	22-DEC-2005	144,81	1	BUC
1429	Subunitate : 17 / PT : 6B-DUL REPUBLICII B-DUL REPUBLICII BL 16 B	51583	MIJLOACE DE MASURARE ENERGIE TERMICA ACC Bl 21B sc B	22-DEC-2005	144,81	1	BUC
1430	Subunitate : 17 / PT : 6B-DUL REPUBLICII B-DUL REPUBLICII BL 16 B	51584	MIJLOACE DE MASURARE ENERGIE TERMICA ACC Bl 22	22-DEC-2005	144,81	1	BUC
1431	Subunitate : 17 / PT : 6B-DUL REPUBLICII B-DUL REPUBLICII BL 16 B	51585	MIJLOACE DE MASURARE ENERGIE TERMICA ACC Bl 25	22-DEC-2005	144,81	1	BUC
1432	Subunitate : 17 / PT : 6B-DUL REPUBLICII B-DUL REPUBLICII BL 16 B	51586	MIJLOACE DE MASURARE ENERGIE TERMICA ACC Bl 202A sc A B C D	22-DEC-2005	144,81	1	BUC
1433	Subunitate : 17 / PT : 6B-DUL REPUBLICII B-DUL REPUBLICII BL 16 B	51587	MIJLOACE DE MASURARE ENERGIE TERMICA ACC Bl 205 sc A B	22-DEC-2005	144,81	1	BUC
1434	Subunitate : 17 / PT : 6B-DUL REPUBLICII B-DUL REPUBLICII BL 16 B	51588	MIJLOACE DE MASURARE ENERGIE TERMICA ACC Bl 205 sc C D	22-DEC-2005	144,81	1	BUC
1435	Subunitate : 17 / PT : 6B-DUL REPUBLICII B-DUL REPUBLICII BL 16 B	51589	MIJLOACE DE MASURARE ENERGIE TERMICA ACC Bl 205 sc E F	22-DEC-2005	144,81	1	BUC
1436	Subunitate : 17 / PT : 6B-DUL REPUBLICII B-DUL REPUBLICII BL 16 B	51590	MIJLOACE DE MASURARE ENERGIE TERMICA ACC Bl 208	22-DEC-2005	144,81	1	BUC
1437	Subunitate : 17 / PT : 6B-DUL REPUBLICII B-DUL REPUBLICII BL 16 B	51591	MIJLOACE DE MASURARE ENERGIE TERMICA ACC Bl 209	22-DEC-2005	144,81	1	BUC
1438	Subunitate : 17 / PT : 6B-DUL REPUBLICII B-DUL REPUBLICII BL 16 B	51592	MIJLOACE DE MASURARE ENERGIE TERMICA ACC Bl 210	22-DEC-2005	144,82	1	BUC
1439	Subunitate : 17 / PT : 6B-DUL REPUBLICII B-DUL REPUBLICII BL 16 B	53072	ACTIONAREA CU TURATIE VARIABILA A POMPELOR DE INCALZIRE	19-DEC-2005	3436,44	1	BUC
1440	Subunitate : 17 / PT : 6B-DUL REPUBLICII B-DUL REPUBLICII BL 16 B	10770 6.2.9.7.0.0.0	CONSTRUCTIE PT 6 REPUBLICII	01-AUG-1980	111439,9	145.7	MP
1441	Subunitate : 17 / PT : 6B-DUL REPUBLICII B-DUL REPUBLICII BL 16 B	43362 0.0.0.0.0.0.0	CONTOR DE ENERGIE TERMICA DN 100 ACC	01-NOV-2001	661	1	BUC
1442	Subunitate : 17 / PT : 6B-DUL REPUBLICII B-DUL REPUBLICII BL 16 B	43415 0.0.0.0.0.0.0	CONTOR DE ENERGIE TERMICA DN 250 ACI	01-NOV-2001	890.27	1	BUC
1443	Subunitate : 17 / PT : 6B-DUL REPUBLICII B-DUL REPUBLICII BL 16 B	46120 0.0.0.0.0.0.0	CONTOR ACI MTW DN40 BL_ 15E SC A, B	01-NOV-2002	230,11	1	BUC
1444	Subunitate : 17 / PT : 6B-DUL REPUBLICII B-DUL REPUBLICII BL 16 B	46121 0.0.0.0.0.0.0	CONTOR ACI MTW DN40 BL_16A	01-NOV-2002	230,11	1	BUC
1445	Subunitate : 17 / PT : 6B-DUL REPUBLICII B-DUL REPUBLICII BL 16 B	46122 0.0.0.0.0.0.0	CONTOR ACI MTW DN40 BL_16B1	01-NOV-2002	230,11	1	BUC
1446	Subunitate : 17 / PT : 6B-DUL REPUBLICII B-DUL REPUBLICII BL 16 B	46123 0.0.0.0.0.0.0	CONTOR ACI MTW DN40 BL_ 16C	01-NOV-2002	230,11	1	BUC
1447	Subunitate : 17 / PT : 6B-DUL REPUBLICII B-DUL REPUBLICII BL 16 B	46124 0.0.0.0.0.0.0	CONTOR ACI MTW DN32 BL_16E SC A	01-NOV-2002	205,74	1	BUC
1448	Subunitate : 17 / PT : 6B-DUL REPUBLICII B-DUL REPUBLICII BL 16 B	46125 0.0.0.0.0.0.0	CONTOR ACI MTW DN32 BL_16E SC B	01-NOV-2002	205,74	1	BUC

1449	Subunitate : 17 / PT : 6B-DUL REPUBLICII B-DUL REPUBLICII BL 16 B	46126 0.0.0.0.0.0.0	CONTOR ACI MTW DN32 BL_20	01-NOV-2002	205,74	1	BUC
1450	Subunitate : 17 / PT : 6B-DUL REPUBLICII B-DUL REPUBLICII BL 16 B	46127 0.0.0.0.0.0.0	CONTOR ACI MTW DN32 BL_21 A1 SC A	01-NOV-2002	205,74	1	BUC
1451	Subunitate : 17 / PT : 6B-DUL REPUBLICII B-DUL REPUBLICII BL 16 B	46128 0.0.0.0.0.0.0	CONTOR ACI MTW DN32 BL_21 A2 SC B	01-NOV-2002	205,74	1	BUC
1452	Subunitate : 17 / PT : 6B-DUL REPUBLICII B-DUL REPUBLICII BL 16 B	46129 0.0.0.0.0.0.0	CONTOR ACI MTW DN32 BL_21 B1 SC A	01-NOV-2002	205,74	1	BUC
1453	Subunitate : 17 / PT : 6B-DUL REPUBLICII B-DUL REPUBLICII BL 16 B	46130 0.0.0.0.0.0.0	CONTOR ACI MTW DN32 BL_21 B2 SC B	01-NOV-2002	205,74	1	BUC
1454	Subunitate : 17 / PT : 6B-DUL REPUBLICII B-DUL REPUBLICII BL 16 B	46131 0.0.0.0.0.0.0	CONTOR ACI MTW DN32 BL22	01-NOV-2002	205,74	1	BUC
1455	Subunitate : 17 / PT : 6B-DUL REPUBLICII B-DUL REPUBLICII BL 16 B	46132 0.0.0.0.0.0.0	CONTOR ACI MTW DN32 BL_25	01-NOV-2002	205,74	1	BUC
1456	Subunitate : 17 / PT : 6B-DUL REPUBLICII B-DUL REPUBLICII BL 16 B	46133 0.0.0.0.0.0.0	CONTOR ACI MEINECKE DN65 BL_202 SC C	01-NOV-2002	412,78	1	BUC
1457	Subunitate : 17 / PT : 6B-DUL REPUBLICII B-DUL REPUBLICII BL 16 B	46134 0.0.0.0.0.0.0	CONTOR ACI MEINECKE DN50 BL_208	01-NOV-2002	392,32	1	BUC
1458	Subunitate : 17 / PT : 6B-DUL REPUBLICII B-DUL REPUBLICII BL 16 B	46135 0.0.0.0 0.0.0	CONTOR ACI MEINECKE DN50 BL_209	01-NOV-2002	392,32	1	BUC
1459	Subunitate : 17 / PT : 6B-DUL REPUBLICII B-DUL REPUBLICII BL 16 B	46136 0.0.0.0.0.0.0	CONTOR ACI MTW DN40 BL_205 SC A B	01-NOV-2002	230,11	1	BUC
1460	Subunitate : 17 / PT : 6B-DUL REPUBLICII B-DUL REPUBLICII BL 16 B	46137 0.0.0.0.0.0.0	CONTOR ACI MTW DN40 BL_205 SC C,D	01-NOV-2002	230,11	1	BUC
1461	Subunitate : 17 / PT : 6B-DUL REPUBLICII B-DUL REPUBLICII BL 16 B	46138 0.0.0.0.0.0.0	CONTOR ACI MTW DN40 BL_205 SC E,F	01-NOV-2002	230,11	1	BUC
1462	Subunitate : 17 / PT : 6B-DUL REPUBLICII B-DUL REPUBLICII BL 16 B	46139 0.0 0.0.0.0.0	CONTOR ACI MEINECKE DN50 BL_210	01-NOV-2002	392,32	1	BUC
1463	Subunitate : 17 / PT : 6B-DUL REPUBLICII B-DUL REPUBLICII BL 16 B	46143 0.0.0.0.0.0.0	CONTOR ACC MTW DN32 BL_ 16A	01-NOV-2002	40,33	1	BUC
1464	Subunitate : 17 / PT : 6B-DUL REPUBLICII B-DUL REPUBLICII BL 16 B	46144 0.0.0.0.0.0.0	CONTOR ACC MTW DN32 BL_16B1	01-NOV-2002	40,33	1	BUC
1465	Subunitate : 17 / PT : 6B-DUL REPUBLICII B-DUL REPUBLICII BL 16 B	46145 0.0.0.0.0.0.0	CONTOR ACC MTW DN32 BL_16C	01-NOV-2002	40,33	1	BUC
1466	Subunitate : 17 / PT : 6B-DUL REPUBLICII B-DUL REPUBLICII BL 16 B	46146 0.0.0.0.0.0.0	CONTOR ACC MTW DN32 BL_16E SC A	01-NOV-2002	40,33	1	BUC
1467	Subunitate : 17 / PT : 6B-DUL REPUBLICII B-DUL REPUBLICII BL 16 B	46147 0.0.0.0.0.0.0	CONTOR ACC MTW DN32 BL_16E SC B	01-NOV-2002	40,33	1	BUC
1468	Subunitate : 17 / PT : 6B-DUL REPUBLICII B-DUL REPUBLICII BL 16 B	46148 0.0.0.0.0.0.0	CONTOR ACC MTW DN32 BL_20	01-NOV-2002	40,33	1	BUC
1469	Subunitate : 17 / PT : 6B-DUL REPUBLICII B-DUL REPUBLICII BL 16 B	46149 0.0.0.0.0.0.0	CONTOR ACC MTW DN32 BL_21A SC A	01-NOV-2002	40,33	1	BUC
1470	Subunitate : 17 / PT : 6B-DUL REPUBLICII B-DUL REPUBLICII BL 16 B	46150 0.0.0.0.0.0.0	CONTOR ACC MTW DN32 BL_21A SC B	01-NOV-2002	40,33	1	BUC
1471	Subunitate : 17 / PT : 6B-DUL REPUBLICII B-DUL REPUBLICII BL 16 B	46151 0.0.0.0.0.0.0	CONTOR ACC MTW DN32 BL_ 21B SC A	01-NOV-2002	40,33	1	BUC
1472	Subunitate : 17 / PT : 6B-DUL REPUBLICII B-DUL REPUBLICII BL 16 B	46152 0.0.0.0.0.0.0	CONTOR ACC MTW DN32 BL_21B SC B	01-NOV-2002	40,33	1	BUC
1473	Subunitate : 17 / PT : 6B-DUL REPUBLICII B-DUL REPUBLICII BL 16 B	46153 0.0.0.0.0.0.0	CONTOR ACC MTW DN32 BL_22	01-NOV-2002	40,33	1	BUC

1474	Subunitate : 17 / PT : 6B-DUL REPUBLICII B-DUL REPUBLICII BL 16 B	46154 0.0.0.0.0.0.0	CONTOR ACC MTW DN32 BL_25	01-NOV-2002	40,33	1	BUC
1475	Subunitate : 17 / PT : 6B-DUL REPUBLICII B-DUL REPUBLICII BL 16 B	46155 0.0.0.0.0.0.0	CONTOR ACC MTW DN40 BL_202A SC A,D	01-NOV-2002	64,7	1	BUC
1476	Subunitate : 17 / PT : 6B-DUL REPUBLICII B-DUL REPUBLICII BL 16 B	46158 0.0.0.0.0.0.0	CONTOR ACC MTW DN32	01-NOV-2002	40,33	1	BUC
1477	Subunitate : 17 / PT : 6B-DUL REPUBLICII B-DUL REPUBLICII BL 16 B	46159 0.0.0.0.0.0.0	CONTOR ACC MTW DN32	01-NOV-2002	40,33	1	BUC
1478	Subunitate : 17 / PT : 6B-DUL REPUBLICII B-DUL REPUBLICII BL 16 B	46160 0.0.0.0.0.0.0	CONTOR ACC MTW DN32	01-NOV-2002	40,33	1	BUC
1479	Subunitate : 17 / PT : 6B-DUL REPUBLICII B-DUL REPUBLICII BL 16 B	46161 0.0.0.0.0.0.0	CONTOR ACC MTW DN32	01-NOV-2002	40,33	1	BUC
1480	Subunitate : 17 / PT : 6B-DUL REPUBLICII B-DUL REPUBLICII BL 16 B	46162 0.0.0.0.0.0.0	CONTOR ACC MTW DN32	01-NOV-2002	40,33	1	BUC
1481	Subunitate : 17 / PT : 6B-DUL REPUBLICII B-DUL REPUBLICII BL 16 B	46163 0.0.0.0.0.0.0	CONTOR ACC MTW DN32	01-NOV-2002	40,33	1	BUC
1482	Subunitate : 18 / PT : 7B-DUL REPUBLICII B-DUL REPUBLICII BL 13 B	21944	POMPA HIDROFOR	01-NOV-2003	10431,72	1	BUC
1483	Subunitate : 18 / PT : 7B-DUL REPUBLICII B-DUL REPUBLICII BL 13 B	21945	POMPA CIRCULATIE INCALZIRE	01-NOV-2003	658,75	1	BUC
1484	Subunitate : 18 / PT : 7B-DUL REPUBLICII B-DUL REPUBLICII BL 13 B	21946	POMPA CIRCULATIE INCALZIRE	01-NOV-2003	658,75	1	BUC
1485	Subunitate : 18 / PT : 7B-DUL REPUBLICII B-DUL REPUBLICII BL 13 B	21947	POMPA CIRCULATIE INCALZIRE	01-NOV-2003	705,77	1	BUC
1486	Subunitate : 18 / PT : 7B-DUL REPUBLICII B-DUL REPUBLICII BL 13 B	21948	POMPA CIRCULATIE INCALZIRE	01-NOV-2003	705,77	1	BUC
1487	Subunitate : 18 / PT : 7B-DUL REPUBLICII B-DUL REPUBLICII BL 13 B	21949	POMPA CIRCULATIE INCALZIRE	01-NOV-2003	753,74	1	BUC
1488	Subunitate : 18 / PT : 7B-DUL REPUBLICII B-DUL REPUBLICII BL 13 B	21950	POMPA CIRCULATIE INCALZIRE	01-NOV-2003	753,74	1	BUC
1489	Subunitate : 18 / PT : 7B-DUL REPUBLICII B-DUL REPUBLICII BL 13 B	21951	POMPA CIRCULATIE INCALZIRE	01-NOV-2003	753,74	1	BUC
1490	Subunitate : 18 / PT : 7B-DUL REPUBLICII B-DUL REPUBLICII BL 13 B	21952	POMPA CIRCULATIE INCALZIRE	01-NOV-2003	753,74	1	BUC
1491	Subunitate : 18 / PT : 7B-DUL REPUBLICII B-DUL REPUBLICII BL 13 B	21953	POMPA UMPLERE COMPLETARE	01-NOV-2003	375,68	1	BUC
1492	Subunitate : 18 / PT : 7B-DUL REPUBLICII B-DUL REPUBLICII BL 13 B	21954	POMPA UMPLERE COMPLETARE	01-NOV-2003	375,68	1	BUC
1493	Subunitate : 18 / PT : 7B-DUL REPUBLICII B-DUL REPUBLICII BL 13 B	21955	VAS EXPANSIE CU PERNA DE AER	01-NOV-2003	15059,44	1	BUC
1494	Subunitate : 18 / PT : 7B-DUL REPUBLICII B-DUL REPUBLICII BL 13 B	21956	VAS EXPANSIE CU PERNA DE AER	01-NOV-2003	15059,44	1	BUC
1495	Subunitate : 18 / PT : 7B-DUL REPUBLICII B-DUL REPUBLICII BL 13 B	21957	VAS EXPANSIE CU PERNA DE AER	01-NOV-2003	15059,44	1	BUC
1496	Subunitate : 18 / PT : 7B-DUL REPUBLICII B-DUL REPUBLICII BL 13 B	30782	INSTALATIE AUTOMATIZARE PT_7 REPUBLICII	01-NOV-2003	11066,46	1	BUC
1497	Subunitate : 18 / PT : 7B-DUL REPUBLICII B-DUL REPUBLICII BL 13 B	30783	INSTALATII ELECTRICE PT 7 REPUBLICII	01-NOV-2003	12556,16	1	BUC
1498	Subunitate : 18 / PT : 7B-DUL REPUBLICII B-DUL REPUBLICII BL 13 B	30784	INSTALATII TERMICE PT 7 REPUBLICII	01-NOV-2003	186972,11	1	BUC

1499	Subunitate : 18 / PT : 7B-DUL REPUBLICII 8-DUL REPUBLICII BL 13 B	30801	RETELE TERMICE PT 7 REPUBLICII	01-NOV-2003	2534136,81	1	BUC
1500	Subunitate : 18 / PT : 7B-DUL REPUBLICII 8-DUL REPUBLICII BL 13 B	46006	CONTOR ACI MTW DN32	01-NOV-2002	205,74	1	BUC
1501	Subunitate : 18 / PT : 7B-DUL REPUBLICII 8-DUL REPUBLICII BL 13 B	46007	CONTOR ACI MTW DN32	01-NOV-2002	205,74	1	BUC
1502	Subunitate : 18 / PT : 7B-DUL REPUBLICII 8-DUL REPUBLICII BL 13 B	46008	CONTOR ACI MTW DN32	01-NOV-2002	205,74	1	BUC
1503	Subunitate : 18 / PT : 7B-DUL REPUBLICII 8-DUL REPUBLICII BL 13 B	46009	CONTOR ACI MTW DN32	01-NOV-2002	205,74	1	BUC
1504	Subunitate : 18 / PT : 7B-DUL REPUBLICII 8-DUL REPUBLICII BL 13 B	46010	CONTOR ACI MTW DN32	01-NOV-2002	205,74	1	BUC
1505	Subunitate : 18 / PT : 7B-DUL REPUBLICII 8-DUL REPUBLICII BL 13 B	46011	CONTOR ACI MTW DN32	01-NOV-2002	205,74	1	BUC
1506	Subunitate : 18 / PT : 7B-DUL REPUBLICII 8-DUL REPUBLICII BL 13 B	46012	CONTOR ACI MTW DN32	01-NOV-2002	205,74	1	BUC
1507	Subunitate : 18 / PT : 7B-DUL REPUBLICII 8-DUL REPUBLICII BL 13 B	46013	CONTOR ACI MTW DN32	01-NOV-2002	205,74	1	BUC
1508	Subunitate : 18 / PT : 7B-DUL REPUBLICII 8-DUL REPUBLICII BL 13 B	46014	CONTOR ACI MTW DN40	01-NOV-2002	230,11	1	BUC
1509	Subunitate : 18 / PT : 7B-DUL REPUBLICII 8-DUL REPUBLICII BL 13 B	46015	CONTOR ACI MTW DN32	01-NOV-2002	205,74	1	BUC
1510	Subunitate : 18 / PT : 7B-DUL REPUBLICII 8-DUL REPUBLICII BL 13 B	46016	CONTOR ACI MTW DN32	01-NOV-2002	205,74	1	BUC
1511	Subunitate : 18 / PT : 7B-DUL REPUBLICII 8-DUL REPUBLICII BL 13 B	46017	CONTOR ACI MTW DN32	01-NOV-2002	205,74	1	BUC
1512	Subunitate : 18 / PT : 7B-DUL REPUBLICII 8-DUL REPUBLICII BL 13 B	46018	CONTOR ACI MTW DN32	01-NOV-2002	205,74	1	BUC
1513	Subunitate : 18 / PT : 7B-DUL REPUBLICII 8-DUL REPUBLICII BL 13 B	46019	CONTOR ACI MTW DN32	01-NOV-2002	205,74	1	BUC
1514	Subunitate : 18 / PT : 7B-DUL REPUBLICII 8-DUL REPUBLICII BL 13 B	46020	CONTOR ACI MTW DN32	01-NOV-2002	205,74	1	BUC
1515	Subunitate : 18 / PT : 7B-DUL REPUBLICII 8-DUL REPUBLICII BL 13 B	46021	CONTOR ACI MTW DN32	01-NOV-2002	205,74	1	BUC
1516	Subunitate : 18 / PT : 7B-DUL REPUBLICII 8-DUL REPUBLICII BL 13 B	46022	CONTOR ACI MTW DN32	01-NOV-2002	205,74	1	BUC
1517	Subunitate : 18 / PT : 7B-DUL REPUBLICII 8-DUL REPUBLICII BL 13 B	46023	CONTOR ACI MTW DN32	01-NOV-2002	205,74	1	BUC
1518	Subunitate : 18 / PT : 7B-DUL REPUBLICII 8-DUL REPUBLICII BL 13 B	46024	CONTOR ACI MTW DN32	01-NOV-2002	205,74	1	BUC
1519	Subunitate : 18 / PT : 7B-DUL REPUBLICII 8-DUL REPUBLICII BL 13 B	46025	CONTOR ACI MTW DN32	01-NOV-2002	205,74	1	BUC
1520	Subunitate : 18 / PT : 7B-DUL REPUBLICII 8-DUL REPUBLICII BL 13 B	46026	CONTOR ACI MTW DN32	01-NOV-2002	205,74	1	BUC
1521	Subunitate : 18 / PT : 7B-DUL REPUBLICII 8-DUL REPUBLICII BL 13 B	46027	CONTOR ACI MTW DN32	01-NOV-2002	205,74	1	BUC
1522	Subunitate : 18 / PT : 7B-DUL REPUBLICII 8-DUL REPUBLICII BL 13 B	46028	CONTOR ACI MTW DN32	01-NOV-2002	205,74	1	BUC
1523	Subunitate : 18 / PT : 7B-DUL REPUBLICII 8-DUL REPUBLICII BL 13 B	46029	CONTOR ACI MTW DN32	01-NOV-2002	205,74	1	BUC

1524	Subunitate : 18 / PT : 7B-DUL REPUBLICII 8-DUL REPUBLICII BL 13 B	46030	CONTOR ACI MTW DN32	01-NOV-2002	205,74	1	BUC
1525	Subunitate : 18 / PT : 7B-DUL REPUBLICII 8-DUL REPUBLICII BL 13 B	46031	CONTOR ACI MTW DN32	01-NOV-2002	205,74	1	BUC
1526	Subunitate : 18 / PT : 7B-DUL REPUBLICII 8-DUL REPUBLICII BL 13 B	46032	CONTOR ACI MTW DN32	01-NOV-2002	205,74	1	BUC
1527	Subunitate : 18 / PT : 7B-DUL REPUBLICII 8-DUL REPUBLICII BL 13 B	46033	CONTOR ACI MTW DN32	01-NOV-2002	205,74	1	BUC
1528	Subunitate : 18 / PT : 7B-DUL REPUBLICII 8-DUL REPUBLICII BL 13 B	46034	CONTOR ACI MTW DN32	01-NOV-2002	205,74	1	BUC
1529	Subunitate : 18 / PT : 7B-DUL REPUBLICII 8-DUL REPUBLICII BL 13 B	46035	CONTOR ACI MTW DN32	01-NOV-2002	205,74	1	BUC
1530	Subunitate : 18 / PT : 7B-DUL REPUBLICII 8-DUL REPUBLICII BL 13 B	46036	CONTOR ACI MTW DN32	01-NOV-2002	205,74	1	BUC
1531	Subunitate : 18 / PT : 7B-DUL REPUBLICII 8-DUL REPUBLICII BL 13 B	46037	CONTOR ACI MTW DN32	01-NOV-2002	205,74	1	BUC
1532	Subunitate : 18 / PT : 7B-DUL REPUBLICII 8-DUL REPUBLICII BL 13 B	46038	CONTOR ACI MTW DN32	01-NOV-2002	205,74	1	BUC
1533	Subunitate : 18 / PT : 7B-DUL REPUBLICII 8-DUL REPUBLICII BL 13 B	46039	CONTOR ACI MTW DN32	01-NOV-2002	205,74	1	BUC
1534	Subunitate : 18 / PT : 7B-DUL REPUBLICII 8-DUL REPUBLICII BL 13 B	46040	CONTOR ACI MTW DN32	01-NOV-2002	205,74	1	BUC
1535	Subunitate : 18 / PT : 7B-DUL REPUBLICII 8-DUL REPUBLICII BL 13 B	46041	CONTOR ACI MTW DN32	01-NOV-2002	205,74	1	BUC
1536	Subunitate : 18 / PT : 7B-DUL REPUBLICII 8-DUL REPUBLICII BL 13 B	46042	CONTOR ACI MTW DN32	01-NOV-2002	205,74	1	BUC
1537	Subunitate : 18 / PT : 7B-DUL REPUBLICII 8-DUL REPUBLICII BL 13 B	46043	CONTOR ACI MTW DN32	01-NOV-2002	205,74	1	BUC
1538	Subunitate : 18 / PT : 7B-DUL REPUBLICII 8-DUL REPUBLICII BL 13 B	46044	CONTOR ACI MAINECKE DN50	01-NOV-2002	392,32	1	BUC
1539	Subunitate : 18 / PT : 7B-DUL REPUBLICII 8-DUL REPUBLICII BL 13 B	46045	CONTOR ACI MAINECKE DN50	01-NOV-2002	392,32	1	BUC
1540	Subunitate : 18 / PT . 7B-DUL REPUBLICII 8-DUL REPUBLICII BL 13 B	46051	CONTOR ACI MTW DN32	01-NOV-2002	40,33	1	BUC
1541	Subunitate : 18 / PT : 7B-DUL REPUBLICII 8-DUL REPUBLICII BL 13 B	46078	CONTOR ACC MTW DN32	01-NOV-2002	40,33	1	BUC
1542	Subunitate : 18 / PT : 7B-DUL REPUBLICII 8-DUL REPUBLICII BL 13 B	46079	CONTOR ACC MTW DN32	01-NOV-2002	40,33	1	BUC
1543	Subunitate : 18 / PT : 7B-DUL REPUBLICII 8-DUL REPUBLICII BL 13 B	46080	CONTOR ACC MTW DN32	01-NOV-2002	40,33	1	BUC
1544	Subunitate : 18 / PT : 7B-DUL REPUBLICII 8-DUL REPUBLICII BL 13 B	46081	CONTOR ACC MTW DN32	01-NOV-2002	40,33	1	BUC
1545	Subunitate : 18 / PT : 7B-DUL REPUBLICII 8-DUL REPUBLICII BL 13 B	46082	CONTOR ACC MTW DN32	01-NOV-2002	40,33	1	BUC
1546	Subunitate : 18 / PT : 7B-DUL REPUBLICII 8-DUL REPUBLICII BL 13 B	46083	CONTOR ACC MTW DN32	01-NOV-2002	40,33	1	BUC
1547	Subunitate : 18 / PT : 7B-DUL REPUBLICII 8-DUL REPUBLICII BL 13 B	46165	CONTOR ACI MTW DN32	01-NOV-2002	205,74	1	BUC
1548	Subunitate : 18 / PT : 7B-DUL REPUBLICII 8-DUL REPUBLICII BL 13 B	46166	CONTOR ACI MTW DN40	01-NOV-2002	230,11	1	BUC

1549	Subunitate : 18 / PT : 7B-DUL REPUBLICII B-DUL REPUBLICII BL 13 B	46167	CONTOR ACI MTW DN32	01-NOV-2002	205,74	1	BUC
1550	Subunitate : 18 / PT : 7B-DUL REPUBLICII B-DUL REPUBLICII BL 13 B	46168	CONTOR ACI MTW DN32	01-NOV-2002	205,74	1	BUC
1551	Subunitate : 18 / PT : 7B-DUL REPUBLICII B-DUL REPUBLICII BL 13 B	46169	CONTOR ACI MTW DN40	01-NOV-2002	230,11	1	BUC
1552	Subunitate : 18 / PT : 7B-DUL REPUBLICII B-DUL REPUBLICII BL 13 B	46170	CONTOR ACI MTW DN40	01-NOV-2002	230,11	1	BUC
1553	Subunitate : 18 / PT : 7B-DUL REPUBLICII B-DUL REPUBLICII BL 13 B	46171	CONTOR ACI MTW DN40	01-NOV-2002	230,11	1	BUC
1554	Subunitate : 18 / PT : 7B-DUL REPUBLICII B-DUL REPUBLICII BL 13 B	46172	CONTOR ACI MTW DN32	01-NOV-2002	205,74	1	BUC
1555	Subunitate : 18 / PT : 7B-DUL REPUBLICII B-DUL REPUBLICII BL 13 B	46173	CONTOR ACI MTW DN32	01-NOV-2002	205,74	1	BUC
1556	Subunitate : 18 / PT : 7B-DUL REPUBLICII B-DUL REPUBLICII BL 13 B	46174	CONTOR ACI MTW DN40	01-NOV-2002	230,11	1	BUC
1557	Subunitate . 18 / PT : 7B-DUL REPUBLICII B-DUL REPUBLICII BL 13 B	46175	CONTOR ACI MTW DN40	01-NOV-2002	230,11	1	BUC
1558	Subunitate : 18 / PT : 7B-DUL REPUBLICII B-DUL REPUBLICII BL 13 B	46176	CONTOR ACI MTW DN40	01-NOV-2002	230,11	1	BUC
1559	Subunitate : 18 / PT : 7B-DUL REPUBLICII B-DUL REPUBLICII BL 13 B	46177	CONTOR ACI MTW DN40	01-NOV-2002	230,11	1	BUC
1560	Subunitate : 18 / PT : 7B-DUL REPUBLICII B-DUL REPUBLICII BL 13 B	46178	CONTOR ACI MTW DN40	01-NOV-2002	230,11	1	BUC
1561	Subunitate : 18 / PT : 7B-DUL REPUBLICII B-DUL REPUBLICII BL 13 B	46179	CONTOR ACI MTW DN40	01-NOV-2002	230,11	1	BUC
1562	Subunitate : 18 / PT : 7B-DUL REPUBLICII B-DUL REPUBLICII BL 13 B	46180	CONTOR ACI MTW DN40	01-NOV-2002	230,11	1	BUC
1563	Subunitate : 18 / PT : 7B-DUL REPUBLICII B-DUL REPUBLICII BL 13 B	46181	CONTOR ACI MTW DN40	01-NOV-2002	230,11	1	BUC
1564	Subunitate : 18 / PT : 7B-DUL REPUBLICII B-DUL REPUBLICII BL 13 B	46182	CONTOR ACI MTW DN32	01-NOV-2002	205,74	1	BUC
1565	Subunitate : 18 / PT : 7B-DUL REPUBLICII B-DUL REPUBLICII BL 13 B	46183	CONTOR ACI MTW DN32	01-NOV-2002	205,74	1	BUC
1566	Subunitate : 18 / PT : 7B-DUL REPUBLICII B-DUL REPUBLICII BL 13 B	46184	CONTOR ACC MTW DN32	01-NOV-2002	40,33	1	BUC
1567	Subunitate : 18 / PT : 7B-DUL REPUBLICII B-DUL REPUBLICII BL 13 B	46185	CONTOR ACC MTW DN32	01-NOV-2002	40,33	1	BUC
1568	Subunitate : 18 / PT : 7B-DUL REPUBLICII B-DUL REPUBLICII BL 13 B	46186	CONTOR ACC MTW DN32	01-NOV-2002	40,33	1	BUC
1569	Subunitate : 18 / PT : 7B-DUL REPUBLICII B-DUL REPUBLICII BL 13 B	46187	CONTOR ACC MTW DN32	01-NOV-2002	40,33	1	BUC
1570	Subunitate : 18 / PT : 7B-DUL REPUBLICII B-DUL REPUBLICII BL 13 B	46188	CONTOR ACC MTW DN32	01-NOV-2002	40,33	1	BUC
1571	Subunitate : 18 / PT : 7B-DUL REPUBLICII B-DUL REPUBLICII BL 13 B	46189	CONTOR ACC MTW DN32	01-NOV-2002	40,33	1	BUC
1572	Subunitate : 18 / PT : 7B-DUL REPUBLICII B-DUL REPUBLICII BL 13 B	46190	CONTOR ACC MTW DN32	01-NOV-2002	40,33	1	BUC
1573	Subunitate : 18 / PT : 7B-DUL REPUBLICII B-DUL REPUBLICII BL 13 B	46191	CONTOR ACC MTW DN32	01-NOV-2002	40,33	1	BUC

1574	Subunitate : 18 / PT : 7B-DUL REPUBLICII B-DUL REPUBLICII BL 13 B	46192	CONTOR ACC MTW DN32	01-NOV-2002	40,33	1	BUC
1575	Subunitate : 18 / PT : 7B-DUL REPUBLICII B-DUL REPUBLICII BL 13 B	46193	CONTOR ACC MTW DN32	01-NOV-2002	40,33	1	BUC
1576	Subunitate : 18 / PT : 7B-DUL REPUBLICII B-DUL REPUBLICII BL 13 B	46194	CONTOR ACC MTW DN32	01-NOV-2002	40,33	1	BUC
1577	Subunitate : 18 / PT : 7B-DUL REPUBLICII B-DUL REPUBLICII BL 13 B	46195	CONTOR ACC MTW DN32	01-NOV-2002	40,33	1	BUC
1578	Subunitate : 18 / PT : 7B-DUL REPUBLICII B-DUL REPUBLICII BL 13 B	46196	CONTOR ACC MTW DN32	01-NOV-2002	40,33	1	BUC
1579	Subunitate : 18 / PT : 7B-DUL REPUBLICII B-DUL REPUBLICII BL 13 B	46197	CONTOR ACC MTW DN32	01-NOV-2002	40,33	1	BUC
1580	Subunitate : 18 / PT : 7B-DUL REPUBLICII B-DUL REPUBLICII BL 13 B	46198	CONTOR ACC MTW DN32	01-NOV-2002	40,33	1	BUC
1581	Subunitate : 18 / PT : 7B-DUL REPUBLICII B-DUL REPUBLICII BL 13 B	46199	CONTOR ACC MTW DN32	01-NOV-2002	40,33	1	BUC
1582	Subunitate : 18 / PT . 7B-DUL REPUBLICII B-DUL REPUBLICII BL 13 B	46200	CONTOR ACC MTW DN32	01-NOV-2002	40,33	1	BUC
1583	Subunitate : 18 / PT : 7B-DUL REPUBLICII B-DUL REPUBLICII BL 13 B	46201	CONTOR ACC MTW DN32	01-NOV-2002	40,33	1	BUC
1584	Subunitate : 18 / PT : 7B-DUL REPUBLICII B-DUL REPUBLICII BL 13 B	47041	CONTOR ACC DN 25 recirculare	01-NOV-2003	27,41	1	BUC
1585	Subunitate : 18 / PT : 7B-DUL REPUBLICII B-DUL REPUBLICII BL 13 B	51593	MIJLOACE DE MASURARE ENERGIE TERMICA ACC BI 11 A	22-DEC-2005	144,81	1	BUC
1586	Subunitate : 18 / PT : 7B-DUL REPUBLICII B-DUL REPUBLICII BL 13 B	51594	MIJLOACE DE MASURARE ENERGIE TERMICA ACC BI 11 C	22-DEC-2005	144,81	1	BUC
1587	Subunitate : 18 / PT : 7B-DUL REPUBLICII B-DUL REPUBLICII BL 13 B	51595	MIJLOACE DE MASURARE ENERGIE TERMICA ACC BI 11 D	22-DEC-2005	144,81	1	BUC
1588	Subunitate : 18 / PT : 7B-DUL REPUBLICII B-DUL REPUBLICII BL 13 B	51596	MIJLOACE DE MASURARE ENERGIE TERMICA ACC BI 11 F sc A	22-DEC-2005	144,81	1	BUC
1589	Subunitate : 18 / PT : 7B-DUL REPUBLICII B-DUL REPUBLICII BL 13 B	51597	MIJLOACE DE MASURARE ENERGIE TERMICA ACC BI 11 F sc B	22-DEC-2005	144,81	1	BUC
1590	Subunitate : 18 / PT : 7B-DUL REPUBLICII B-DUL REPUBLICII BL 13 B	51598	MIJLOACE DE MASURARE ENERGIE TERMICA ACC BI 12 B 1	22-DEC-2005	144,81	1	BUC
1591	Subunitate : 18 / PT : 7B-DUL REPUBLICII B-DUL REPUBLICII BL 13 B	51599	MIJLOACE DE MASURARE ENERGIE TERMICA ACC BI 12 B 2	22-DEC-2005	144,81	1	BUC
1592	Subunitate : 18 / PT : 7B-DUL REPUBLICII B-DUL REPUBLICII BL 13 B	51600	MIJLOACE DE MASURARE ENERGIE TERMICA ACC BI 12 C	22-DEC-2005	144,81	1	BUC
1593	Subunitate : 18 / PT : 7B-DUL REPUBLICII B-DUL REPUBLICII BL 13 B	51601	MIJLOACE DE MASURARE ENERGIE TERMICA ACC BI 12 D sc A	22-DEC-2005	144,81	1	BUC
1594	Subunitate : 18 / PT : 7B-DUL REPUBLICII B-DUL REPUBLICII BL 13 B	51602	MIJLOACE DE MASURARE ENERGIE TERMICA ACC BI 12D sc B	22-DEC-2005	144,81	1	BUC
1595	Subunitate : 18 / PT : 7B-DUL REPUBLICII B-DUL REPUBLICII BL 13 B	51603	MIJLOACE DE MASURARE ENERGIE TERMICA ACC BI 13 B 1	22-DEC-2005	144,81	1	BUC
1596	Subunitate : 18 / PT : 7B-DUL REPUBLICII B-DUL REPUBLICII BL 13 B	51604	MIJLOACE DE MASURARE ENERGIE TERMICA ACC BI 13 B 2	22-DEC-2005	144,81	1	BUC
1597	Subunitate : 18 / PT : 7B-DUL REPUBLICII B-DUL REPUBLICII BL 13 B	51605	MIJLOACE DE MASURARE ENERGIE TERMICA ACC BI 14 A	22-DEC-2005	144,81	1	BUC
1598	Subunitate : 18 / PT : 7B-DUL REPUBLICII B-DUL REPUBLICII BL 13 B	51606	MIJLOACE DE MASURARE ENERGIE TERMICA ACC BI 14 B 1	22-DEC-2005	144,81	1	BUC

1599	Subunitate : 18 / PT : 7B-DUL REPUBLICII B-DUL REPUBLICII BL 13 B	51607	MIJLOACE DE MASURARE ENERGIE TERMICA ACC BI 14 B 2	22-DEC-2005	144,81	1	BUC
1600	Subunitate : 18 / PT : 7B-DUL REPUBLICII B-DUL REPUBLICII BL 13 B	51608	MIJLOACE DE MASURARE ENERGIE TERMICA ACC BI 14 C	22-DEC-2005	144,81	1	BUC
1601	Subunitate : 18 / PT : 7B-DUL REPUBLICII B-DUL REPUBLICII BL 13 B	51609	MIJLOACE DE MASURARE ENERGIE TERMICA ACC BI 15 A	22-DEC-2005	144,81	1	BUC
1602	Subunitate : 18 / PT : 7B-DUL REPUBLICII B-DUL REPUBLICII BL 13 B	51610	MIJLOACE DE MASURARE ENERGIE TERMICA ACC BI 15B 1	22-DEC-2005	144,81	1	BUC
1603	Subunitate : 18 / PT : 7B-DUL REPUBLICII B-DUL REPUBLICII BL 13 B	51611	MIJLOACE DE MASURARE ENERGIE TERMICA ACC BI 15 B 2	22-DEC-2005	144,81	1	BUC
1604	Subunitate : 18 / PT : 7B-DUL REPUBLICII B-DUL REPUBLICII BL 13 B	51612	MIJLOACE DE MASURARE ENERGIE TERMICA ACC BI 15C	22-DEC-2005	144,81	1	BUC
1605	Subunitate : 18 / PT : 7B-DUL REPUBLICII B-DUL REPUBLICII BL 13 B	51613	MIJLOACE DE MASURARE ENERGIE TERMICA ACC BI 23 A	22-DEC-2005	144,81	1	BUC
1606	Subunitate : 18 / PT : 7B-DUL REPUBLICII B-DUL REPUBLICII BL 13 B	51614	MIJLOACE DE MASURARE ENERGIE TERMICA ACC BI 23 B	22-DEC-2005	144,81	1	BUC
1607	Subunitate : 18 / PT : 7B-DUL REPUBLICII B-DUL REPUBLICII BL 13 B	51615	MIJLOACE DE MASURARE ENERGIE TERMICA ACC BI 24	22-DEC-2005	144,81	1	BUC
1608	Subunitate : 18 / PT : 7B-DUL REPUBLICII B-DUL REPUBLICII BL 13 B	51616	MIJLOACE DE MASURARE ENERGIE TERMICA ACC BI B1 sc A	22-DEC-2005	144,81	1	BUC
1609	Subunitate : 18 / PT : 7B-DUL REPUBLICII B-DUL REPUBLICII BL 13 B	51617	MIJLOACE DE MASURARE ENERGIE TERMICA ACC BI B1 sc B	22-DEC-2005	144,81	1	BUC
1610	Subunitate : 18 / PT : 7B-DUL REPUBLICII B-DUL REPUBLICII BL 13 B	51618	MIJLOACE DE MASURARE ENERGIE TERMICA ACC BI B1 sc C	22-DEC-2005	144,81	1	BUC
1611	Subunitate : 18 / PT : 7B-DUL REPUBLICII B-DUL REPUBLICII BL 13 B	51619	MIJLOACE DE MASURARE ENERGIE TERMICA ACC BI B1 sc D	22-DEC-2005	144,81	1	BUC
1612	Subunitate : 18 / PT : 7B-DUL REPUBLICII B-DUL REPUBLICII BL 13 B	51620	MIJLOACE DE MASURARE ENERGIE TERMICA ACC BI B1sc E	22-DEC-2005	144,81	1	BUC
1613	Subunitate : 18 / PT : 7B-DUL REPUBLICII B-DUL REPUBLICII BL 13 B	51621	MIJLOACE DE MASURARE ENERGIE TERMICA ACC BI B1 sc F	22-DEC-2005	144,81	1	BUC
1614	Subunitate : 18 / PT : 7B-DUL REPUBLICII B-DUL REPUBLICII BL 13 B	51622	MIJLOACE DE MASURARE ENERGIE TERMICA ACC BI B1 sc G	22-DEC-2005	144,81	1	BUC
1615	Subunitate : 18 / PT : 7B-DUL REPUBLICII B-DUL REPUBLICII BL 13 B	51623	MIJLOACE DE MASURARE ENERGIE TERMICA ACC BI B1 sc H	22-DEC-2005	144,81	1	BUC
1616	Subunitate : 18 / PT : 7B-DUL REPUBLICII B-DUL REPUBLICII BL 13 B	51624	MIJLOACE DE MASURARE ENERGIE TERMICA ACC BI B2 sc A	22-DEC-2005	144,81	1	BUC
1617	Subunitate : 18 / PT : 7B-DUL REPUBLICII B-DUL REPUBLICII BL 13 B	51625	MIJLOACE DE MASURARE ENERGIE TERMICA ACC BI B2 sc B	22-DEC-2005	144,81	1	BUC
1618	Subunitate : 18 / PT : 7B-DUL REPUBLICII B-DUL REPUBLICII BL 13 B	51626	MIJLOACE DE MASURARE ENERGIE TERMICA ACC BI B2 sc C	22-DEC-2005	144,81	1	BUC
1619	Subunitate : 18 / PT : 7B-DUL REPUBLICII B-DUL REPUBLICII BL 13 B	51627	MIJLOACE DE MASURARE ENERGIE TERMICA ACC BI B2 bis sc A B	22-DEC-2005	144,81	1	BUC
1620	Subunitate : 18 / PT : 7B-DUL REPUBLICII B-DUL REPUBLICII BL 13 B	51628	MIJLOACE DE MASURARE ENERGIE TERMICA ACC BI B3 sc A	22-DEC-2005	144,81	1	BUC
1621	Subunitate : 18 / PT : 7B-DUL REPUBLICII B-DUL REPUBLICII BL 13 B	51629	MIJLOACE DE MASURARE ENERGIE TERMICA ACC BI B3 sc B	22-DEC-2005	144,81	1	BUC
1622	Subunitate : 18 / PT : 7B-DUL REPUBLICII B-DUL REPUBLICII BL 13 B	51630	MIJLOACE DE MASURARE ENERGIE TERMICA ACC BI C1 sc A	22-DEC-2005	144,81	1	BUC
1623	Subunitate : 18 / PT : 7B-DUL REPUBLICII B-DUL REPUBLICII BL 13 B	51631	MIJLOACE DE MASURARE ENERGIE TERMICA ACC BI C1 sc B	22-DEC-2005	144,81	1	BUC

1624	Subunitate : 18 / PT : 7B-DUL REPUBLICII B-DUL REPUBLICII BL 13 B	51632	MIJLOACE DE MASURARE ENERGIE TERMICA ACC BI C1 sc C	22-DEC-2005	144,81	1	BUC
1625	Subunitate : 18 / PT : 7B-DUL REPUBLICII B-DUL REPUBLICII BL 13 B	51633	MIJLOACE DE MASURARE ENERGIE TERMICA ACC BI C1 sc D	22-DEC-2005	144,81	1	BUC
1626	Subunitate : 18 / PT : 7B-DUL REPUBLICII B-DUL REPUBLICII BL 13 B	51634	MIJLOACE DE MASURARE ENERGIE TERMICA ACC BI C2 sc A	22-DEC-2005	144,81	1	BUC
1627	Subunitate : 18 / PT : 7B-DUL REPUBLICII B-DUL REPUBLICII BL 13 B	51635	MIJLOACE DE MASURARE ENERGIE TERMICA ACC BI C2 sc B	22-DEC-2005	144,81	1	BUC
1628	Subunitate : 18 / PT : 7B-DUL REPUBLICII B-DUL REPUBLICII BL 13 B	51636	MIJLOACE DE MASURARE ENERGIE TERMICA ACC BI C2 sc C	22-DEC-2005	144,81	1	BUC
1629	Subunitate : 18 / PT : 7B-DUL REPUBLICII B-DUL REPUBLICII BL 13 B	51637	MIJLOACE DE MASURARE ENERGIE TERMICA ACC BI C2 sc D	22-DEC-2005	144,81	1	BUC
1630	Subunitate : 18 / PT : 7B-DUL REPUBLICII B-DUL REPUBLICII BL 13 B	51638	MIJLOACE DE MASURARE ENERGIE TERMICA ACC BI C3 scA	22-DEC-2005	144,81	1	BUC
1631	Subunitate : 18 / PT : 7B-DUL REPUBLICII B-DUL REPUBLICII BL 13 B	51639	MIJLOACE DE MASURARE ENERGIE TERMICA ACC BI C3 sc B	22-DEC-2005	144,81	1	BUC
1632	Subunitate : 18 / PT : 7B-DUL REPUBLICII B-DUL REPUBLICII BL 13 B	51640	MIJLOACE DE MASURARE ENERGIE TERMICA ACC BI C3 sc C	22-DEC-2005	144,81	1	BUC
1633	Subunitate : 18 / PT : 7B-DUL REPUBLICII B-DUL REPUBLICII BL 13 B	51641	MIJLOACE DE MASURARE ENERGIE TERMICA ACC BI C3 scD	22-DEC-2005	144,81	1	BUC
1634	Subunitate : 18 / PT : 7B-DUL REPUBLICII B-DUL REPUBLICII BL 13 B	51642	MIJLOACE DE MASURARE ENERGIE TERMICA ACC BI D3 sc A	22-DEC-2005	144,81	1	BUC
1635	Subunitate : 18 / PT : 7B-DUL REPUBLICII B-DUL REPUBLICII BL 13 B	51643	MIJLOACE DE MASURARE ENERGIE TERMICA ACC BI D3 sc B	22-DEC-2005	144,81	1	BUC
1636	Subunitate : 18 / PT : 7B-DUL REPUBLICII B-DUL REPUBLICII BL 13 B	51644	MIJLOACE DE MASURARE ENERGIE TERMICA ACC BI D3 sc C	22-DEC-2005	144,81	1	BUC
1637	Subunitate : 18 / PT : 7B-DUL REPUBLICII B-DUL REPUBLICII BL 13 B	51645	MIJLOACE DE MASURARE ENERGIE TERMICA ACC BI D3 sc D	22-DEC-2005	144,81	1	BUC
1638	Subunitate : 18 / PT : 7B-DUL REPUBLICII B-DUL REPUBLICII BL 13 B	51646	MIJLOACE DE MASURARE ENERGIE TERMICA ACC BI D3 sc E	22-DEC-2005	144,81	1	BUC
1639	Subunitate : 18 / PT : 7B-DUL REPUBLICII B-DUL REPUBLICII BL 13 B	51647	MIJLOACE DE MASURARE ENERGIE TERMICA ACC BI D3 sc F	22-DEC-2005	144,81	1	BUC
1640	Subunitate : 18 / PT : 7B-DUL REPUBLICII B-DUL REPUBLICII BL 13 B	51648	MIJLOACE DE MASURARE ENERGIE TERMICA ACC BI D3 sc G	22-DEC-2005	144,81	1	BUC
1641	Subunitate : 18 / PT : 7B-DUL REPUBLICII B-DUL REPUBLICII BL 13 B	51649	MIJLOACE DE MASURARE ENERGIE TERMICA ACC BI D3 sc H	22-DEC-2005	144,81	1	BUC
1642	Subunitate : 18 / PT : 7B-DUL REPUBLICII B-DUL REPUBLICII BL 13 B	51650	MIJLOACE DE MASURARE ENERGIE TERMICA ACC BI D3 sc I	22-DEC-2005	144,81	1	BUC
1643	Subunitate : 18 / PT : 7B-DUL REPUBLICII B-DUL REPUBLICII BL 13 B	51651	MIJLOACE DE MASURARE ENERGIE TERMICA ACC BI D3 sc J	22-DEC-2005	144,81	1	BUC
1644	Subunitate : 18 / PT : 7B-DUL REPUBLICII B-DUL REPUBLICII BL 13 B	51652	MIJLOACE DE MASURARE ENERGIE TERMICA ACC BI D3 sc K	22-DEC-2005	144,81	1	BUC
1645	Subunitate : 18 / PT : 7B-DUL REPUBLICII B-DUL REPUBLICII BL 13 B	51653	MIJLOACE DE MASURARE ENERGIE TERMICA ACC BI E 5	22-DEC-2005	144,81	1	BUC
1646	Subunitate : 18 / PT : 7B-DUL REPUBLICII B-DUL REPUBLICII BL 13 B	51654	MIJLOACE DE MASURARE ENERGIE TERMICA ACC BI E 6	22-DEC-2005	144,84	1	BUC
1647	Subunitate : 18 / PT : 7B-DUL REPUBLICII B-DUL REPUBLICII BL 13 B	51663	MIJLOACE DE MASURARE ENERGIE TERMICA ACC BL 11 B1	22-DEC-2005	144,81	1	BUC
1648	Subunitate : 18 / PT : 7B-DUL REPUBLICII B-DUL REPUBLICII BL 13 B	53078	ACTIONAREA CU TURATIE VARIABILA A POMPELOR DE INCALZIRE	19-DEC-2005	8315,73	1	BUC

1649	Subunitate : 18 / PT : 7B-DUL REPUBLICII B-DUL REPUBLICII BL 13 B	10771 6.2.9.7.0.0.0	CONSTRUCTIE PT 7 REPUBLICII	01-AUG-1980	130548,63	146.3	MP
1650	Subunitate : 18 / PT : 7B-DUL REPUBLICII B-DUL REPUBLICII BL 13 B	43363 0.0.0.0.0.0.0	CONTOR DE ENERGIE TERMICA DN 100 ACC	01-NOV-2001	661	1	BUC
1651	Subunitate : 18 / PT : 7B-DUL REPUBLICII B-DUL REPUBLICII BL 13 B	43416 0.0.0.0.0.0.0	CONTOR DE ENERGIE TERMICA DN 250 ACI	01-NOV-2001	890,26	1	BUC
1652	Subunitate : 18 / PT : 7B-DUL REPUBLICII B-DUL REPUBLICII BL 13 B	46046 0.0.0.0.0.0.0	CONTOR ACC MTW DN32	01-NOV-2002	40,33	1	BUC
1653	Subunitate : 18 / PT : 7B-DUL REPUBLICII B-DUL REPUBLICII BL 13 B	46047 0.0.0.0.0.0.0	CONTOR ACC MTW DN32	01-NOV-2002	40,33	1	BUC
1654	Subunitate : 18 / PT : 7B-DUL REPUBLICII B-DUL REPUBLICII BL 13 B	46048 0.0.0.0.0.0.0	CONTOR ACC MTW DN32	01-NOV-2002	40,33	1	BUC
1655	Subunitate : 18 / PT : 7B-DUL REPUBLICII B-DUL REPUBLICII BL 13 B	46049 0.0.0.0.0.0.0	CONTOR ACC MTW DN32	01-NOV-2002	40,33	1	BUC
1656	Subunitate : 18 / PT : 7B-DUL REPUBLICII B-DUL REPUBLICII BL 13 B	46050 0.0.0.0.0.0.0	CONTOR ACC MTW DN32	01-NOV-2002	40,33	1	BUC
1657	Subunitate : 18 / PT : 7B-DUL REPUBLICII B-DUL REPUBLICII BL 13 B	46052 0.0.0.0.0.0.0	CONTOR ACC MTW DN32	01-NOV-2002	40,33	1	BUC
1658	Subunitate : 18 / PT : 7B-DUL REPUBLICII B-DUL REPUBLICII BL 13 B	46053 0.0.0.0.0.0.0	CONTOR ACC MTW DN32	01-NOV-2002	40,33	1	BUC
1659	Subunitate : 18 / PT : 7B-DUL REPUBLICII B-DUL REPUBLICII BL 13 B	46054 0.0.0.0.0.0.0	CONTOR ACC MTW DN32	01-NOV-2002	40,33	1	BUC
1660	Subunitate : 18 / PT : 7B-DUL REPUBLICII B-DUL REPUBLICII BL 13 B	46055 0.0.0.0.0.0.0	CONTOR ACC MTW DN32	01-NOV-2002	40,33	1	BUC
1661	Subunitate : 18 / PT : 7B-DUL REPUBLICII B-DUL REPUBLICII BL 13 B	46056 0.0.0.0.0.0.0	CONTOR ACC MTW DN32	01-NOV-2002	40,33	1	BUC
1662	Subunitate : 18 / PT : 7B-DUL REPUBLICII B-DUL REPUBLICII BL 13 B	46057 0.0.0.0.0.0.0	CONTOR ACC MTW DN32	01-NOV-2002	40,33	1	BUC
1663	Subunitate : 18 / PT : 7B-DUL REPUBLICII B-DUL REPUBLICII BL 13 B	46058 0.0.0.0.0.0.0	CONTOR ACC MTW DN32	01-NOV-2002	40,33	1	BUC
1664	Subunitate : 18 / PT : 7B-DUL REPUBLICII B-DUL REPUBLICII BL 13 B	46059 0.0.0.0.0.0.0	CONTOR ACC MTW DN32	01-NOV-2002	40,33	1	BUC
1665	Subunitate : 18 / PT : 7B-DUL REPUBLICII B-DUL REPUBLICII BL 13 B	46060 0.0.0.0.0.0.0	CONTOR ACC MTW DN32	01-NOV-2002	40,33	1	BUC
1666	Subunitate : 18 / PT : 7B-DUL REPUBLICII B-DUL REPUBLICII BL 13 B	46061 0.0.0.0.0.0.0	CONTOR ACC MTW DN32	01-NOV-2002	40,33	1	BUC
1667	Subunitate : 18 / PT : 7B-DUL REPUBLICII B-DUL REPUBLICII BL 13 B	46062 0.0.0.0.0.0.0	CONTOR ACC MTW DN32	01-NOV-2002	40,33	1	BUC
1668	Subunitate : 18 / PT : 7B-DUL REPUBLICII B-DUL REPUBLICII BL 13 B	46063 0.0.0.0.0.0.0	CONTOR ACC MTW DN32	01-NOV-2002	40,33	1	BUC
1669	Subunitate : 18 / PT : 7B-DUL REPUBLICII B-DUL REPUBLICII BL 13 B	46064 0.0.0.0.0.0.0	CONTOR ACC MTW DN32	01-NOV-2002	40,33	1	BUC
1670	Subunitate : 18 / PT : 7B-DUL REPUBLICII B-DUL REPUBLICII BL 13 B	46065 0.0.0.0.0.0.0	CONTOR ACC MTW DN32	01-NOV-2002	40,33	1	BUC
1671	Subunitate : 18 / PT : 7B-DUL REPUBLICII B-DUL REPUBLICII BL 13 B	46066 0.0.0.0.0.0.0	CONTOR ACC MTW DN32	01-NOV-2002	40,33	1	BUC
1672	Subunitate : 18 / PT : 7B-DUL REPUBLICII B-DUL REPUBLICII BL 13 B	46067 0.0.0.0.0.0.0	CONTOR ACC MTW DN32	01-NOV-2002	40,33	1	BUC
1673	Subunitate : 18 / PT : 7B-DUL REPUBLICII B-DUL REPUBLICII BL 13 B	46068 0.0.0.0.0.0.0	CONTOR ACC MTW DN32	01-NOV-2002	40,33	1	BUC

1674	Subunitate : 18 / PT : 7B-DUL REPUBLICII 8-DUL REPUBLICII BL 13 B	46069 0.0.0.0.0.0.0	CONTOR ACC MTW DN32	01-NOV-2002	40,33	1	BUC
1675	Subunitate : 18 / PT : 7B-DUL REPUBLICII 8-DUL REPUBLICII BL 13 B	46070 0.0.0.0.0.0.0	CONTOR ACC MTW DN32	01-NOV-2002	40,33	1	BUC
1676	Subunitate : 18 / PT : 7B-DUL REPUBLICII 8-DUL REPUBLICII BL 13 B	46071 0.0.0.0.0.0.0	CONTOR ACC MTW DN32	01-NOV-2002	40,33	1	BUC
1677	Subunitate : 18 / PT : 7B-DUL REPUBLICII 8-DUL REPUBLICII BL 13 B	46072 0.0.0.0.0.0.0	CONTOR ACC MTW DN32	01-NOV-2002	40,33	1	BUC
1678	Subunitate : 18 / PT : 7B-DUL REPUBLICII 8-DUL REPUBLICII BL 13 B	46073 0.0.0.0.0.0.0	CONTOR ACC MTW DN32	01-NOV-2002	40,33	1	BUC
1679	Subunitate : 18 / PT : 7B-DUL REPUBLICII 8-DUL REPUBLICII BL 13 B	46074 0.0.0.0.0.0.0	CONTOR ACC MTW DN32	01-NOV-2002	40,33	1	BUC
1680	Subunitate : 18 / PT : 7B-DUL REPUBLICII 8-DUL REPUBLICII BL 13 B	46075 0.0.0.0.0.0.0	CONTOR ACC MTW DN32	01-NOV-2002	40,33	1	BUC
1681	Subunitate : 18 / PT : 7B-DUL REPUBLICII 8-DUL REPUBLICII BL 13 B	46076 0.0.0.0.0.0.0	CONTOR ACC MTW DN32	01-NOV-2002	40,33	1	BUC
1682	Subunitate : 18 / PT : 7B-DUL REPUBLICII 8-DUL REPUBLICII BL 13 B	46077 0.0.0.0.0.0.0	CONTOR ACC MTW DN32	01-NOV-2002	40,33	1	BUC
1683	Subunitate : 19 / PT : 8B-DUL REPUBLICII GH DOJA BL. 371	21074	RETELE TERMICE PT 8 REPUBLICII	01-NOV-1989	1013643,32	1	BUC
1684	Subunitate : 19 / PT : 8B-DUL REPUBLICII GH DOJA BL. 371	21075	RETELE TERMICE PT 8 REPUBLICII	01-NOV-1989	2815418,2	1	BUC
1685	Subunitate : 19 / PT : 8B-DUL REPUBLICII GH DOJA BL. 371	21076	RETELE TERMICE PT 8 REPUBLICII	01-NOV-1989	1354086,31	1	BUC
1686	Subunitate : 19 / PT : 8B-DUL REPUBLICII GH DOJA BL. 371	21320	RETELE TERMICE PT 8 REPUBLICII	01-OCT-1985	2250964,21	1	BUC
1687	Subunitate : 19 / PT : 8B-DUL REPUBLICII GH DOJA BL. 371	21899	RETELE PT 8 REPUBLICII	01-JUN-1995	326,17	1	BUC
1688	Subunitate : 19 / PT : 8B-DUL REPUBLICII GH DOJA BL. 371	30136	INSTALATIE PT 8 REPUBLICII	01-JUN-1983	831745,69	1	BUC
1689	Subunitate : 19 / PT : 8B-DUL REPUBLICII GH DOJA BL. 371	43391	CONTOR DE ENERGIE TERMICA DN 150	01-NOV-2001	737,42	1	BUC
1690	Subunitate : 19 / PT : 8B-DUL REPUBLICII GH DOJA BL. 371	46202	CONTOR ACI MTW DN32	01-NOV-2002	205,74	1	BUC
1691	Subunitate : 19 / PT : 8B-DUL REPUBLICII GH DOJA BL. 371	46203	CONTOR ACI MTW DN32	01-NOV-2002	205,74	1	BUC
1692	Subunitate : 19 / PT : 8B-DUL REPUBLICII GH DOJA BL. 371	46204	CONTOR ACI MTW DN32	01-NOV-2002	205,74	1	BUC
1693	Subunitate : 19 / PT : 8B-DUL REPUBLICII GH DOJA BL. 371	46205	CONTOR ACI MTW DN32	01-NOV-2002	205,74	1	BUC
1694	Subunitate : 19 / PT : 8B-DUL REPUBLICII GH DOJA BL. 371	46206	CONTOR ACI MTW DN32	01-NOV-2002	205,74	1	BUC
1695	Subunitate : 19 / PT : 8B-DUL REPUBLICII GH DOJA BL. 371	46207	CONTOR ACI MTW DN40	01-NOV-2002	230,11	1	BUC
1696	Subunitate : 19 / PT : 8B-DUL REPUBLICII GH DOJA BL. 371	46208	CONTOR ACI MTW DN40	01-NOV-2002	230,11	1	BUC
1697	Subunitate : 19 / PT : 8B-DUL REPUBLICII GH DOJA BL. 371	46209	CONTOR ACI MTW DN40	01-NOV-2002	230,11	1	BUC
1698	Subunitate : 19 / PT : 8B-DUL REPUBLICII GH DOJA BL. 371	46210	CONTOR ACI MTW DN40	01-NOV-2002	230,11	1	BUC

1699	Subunitate : 19 / PT : 8B-DUL REPUBLICII GH DOJA BL. 371	46212	CONTOR ACI DN40	01-NOV-2002	230,11	1	BUC
1700	Subunitate : 19 / PT : 8B-DUL REPUBLICII GH DOJA BL. 371	46213	CONTOR ACI DN40	01-NOV-2002	230,11	1	BUC
1701	Subunitate : 19 / PT : 8B-DUL REPUBLICII GH DOJA BL. 371	46214	CONTOR ACI DN32	01-NOV-2002	205,74	1	BUC
1702	Subunitate : 19 / PT : 8B-DUL REPUBLICII GH DOJA BL. 371	46215	CONTOR ACI DN32	01-NOV-2002	205,74	1	BUC
1703	Subunitate : 19 / PT : 8B-DUL REPUBLICII GH DOJA BL. 371	46216	CONTOR ACC DN32	01-NOV-2002	40,33	1	BUC
1704	Subunitate : 19 / PT : 8B-DUL REPUBLICII GH DOJA BL. 371	46217	CONTOR ACC DN32	01-NOV-2002	40,33	1	BUC
1705	Subunitate : 19 / PT : 8B-DUL REPUBLICII GH DOJA BL. 371	46218	CONTOR ACC DN32	01-NOV-2002	40,33	1	BUC
1706	Subunitate : 19 / PT : 8B-DUL REPUBLICII GH DOJA BL. 371	46219	CONTOR ACC DN32	01-NOV-2002	40,33	1	BUC
1707	Subunitate : 19 / PT : 8B-DUL REPUBLICII GH DOJA BL. 371	46220	CONTOR ACC DN32	01-NOV-2002	40,33	1	BUC
1708	Subunitate : 19 / PT : 8B-DUL REPUBLICII GH DOJA BL. 371	46221	CONTOR ACC DN32	01-NOV-2002	40,33	1	BUC
1709	Subunitate : 19 / PT : 8B-DUL REPUBLICII GH DOJA BL. 371	46222	CONTOR ACC DN32	01-NOV-2002	40,33	1	BUC
1710	Subunitate : 19 / PT : 8B-DUL REPUBLICII GH DOJA BL. 371	46223	CONTOR ACC DN32	01-NOV-2002	40,33	1	BUC
1711	Subunitate : 19 / PT : 8B-DUL REPUBLICII GH DOJA BL. 371	46224	CONTOR ACC DN32	01-NOV-2002	40,33	1	BUC
1712	Subunitate : 19 / PT : 8B-DUL REPUBLICII GH DOJA BL. 371	46225	CONTOR ACC DN32	01-NOV-2002	40,33	1	BUC
1713	Subunitate : 19 / PT : 8B-DUL REPUBLICII GH DOJA BL. 371	46226	CONTOR ACC DN32	01-NOV-2002	40,33	1	BUC
1714	Subunitate : 19 / PT : 8B-DUL REPUBLICII GH DOJA BL. 371	46227	CONTOR ACC DN32	01-NOV-2002	40,33	1	BUC
1715	Subunitate : 19 / PT : 8B-DUL REPUBLICII GH DOJA BL. 371	46228	CONTOR ACC DN32	01-NOV-2002	40,33	1	BUC
1716	Subunitate : 19 / PT : 8B-DUL REPUBLICII GH DOJA BL. 371	46229	CONTOR ACC DN32	01-NOV-2002	40,33	1	BUC
1717	Subunitate : 19 / PT : 8B-DUL REPUBLICII GH DOJA BL. 371	46230	CONTOR ACC DN40	01-NOV-2002	64,7	1	BUC
1718	Subunitate : 19 / PT : 8B-DUL REPUBLICII GH DOJA BL. 371	50717	MIJLOACE DE MASURARE ENERGIE TERMICA ACC BL 35 G	22-DEC-2005	185,84	1	BUC
1719	Subunitate : 19 / PT : 8B-DUL REPUBLICII GH DOJA BL. 371	50718	MIJLOACE DE MASURARE ENERGIE TERMICA ACC BL 35 H	22-DEC-2005	185,84	1	BUC
1720	Subunitate : 19 / PT : 8B-DUL REPUBLICII GH DOJA BL. 371	50719	MIJLOACE DE MASURARE ENERGIE TERMICA ACC BL 35 I2	22-DEC-2005	185,84	1	BUC
1721	Subunitate : 19 / PT : 8B-DUL REPUBLICII GH DOJA BL. 371	50720	MIJLOACE DE MASURARE ENERGIE TERMICA ACC BL 35 R	22-DEC-2005	185,84	1	BUC
1722	Subunitate : 19 / PT : 8B-DUL REPUBLICII GH DOJA BL. 371	50721	MIJLOACE DE MASURARE ENERGIE TERMICA ACC BL 36 C 1	22-DEC-2005	185,84	1	BUC
1723	Subunitate : 19 / PT : 8B-DUL REPUBLICII GH DOJA BL. 371	50722	MIJLOACE DE MASURARE ENERGIE TERMICA ACC BL 36 C2	22-DEC-2005	185,84	1	BUC

1724	Subunitate : 19 / PT : 8B-DUL REPUBLICII GH DOJA BL. 371	50723	MIJLOACE DE MASURARE ENERGIE TERMICA ACC BL 36 E	22-DEC-2005	185,84	1	BUC
1725	Subunitate : 19 / PT : 8B-DUL REPUBLICII GH DOJA BL. 371	50724	MIJLOACE DE MASURARE ENERGIE TERMICA ACC BL 36 F	22-DEC-2005	185,84	1	BUC
1726	Subunitate : 19 / PT : 8B-DUL REPUBLICII GH DOJA BL. 371	50725	MIJLOACE DE MASURARE ENERGIE TERMICA ACC BL 36 H	22-DEC-2005	185,84	1	BUC
1727	Subunitate : 19 / PT : 8B-DUL REPUBLICII GH DOJA BL. 371	50726	MIJLOACE DE MASURARE ENERGIE TERMICA ACC BL 37 A	22-DEC-2005	185,84	1	BUC
1728	Subunitate : 19 / PT : 8B-DUL REPUBLICII GH DOJA BL. 371	50727	MIJLOACE DE MASURARE ENERGIE TERMICA ACC BL 37 B	22-DEC-2005	185,84	1	BUC
1729	Subunitate : 19 / PT : 8B-DUL REPUBLICII GH DOJA BL. 371	50728	MIJLOACE DE MASURARE ENERGIE TERMICA ACC BL 37 C	22-DEC-2005	185,84	1	BUC
1730	Subunitate : 19 / PT : 8B-DUL REPUBLICII GH DOJA BL. 371	50729	MIJLOACE DE MASURARE ENERGIE TERMICA ACC BL 37 D	22-DEC-2005	185,84	1	BUC
1731	Subunitate : 19 / PT : 8B-DUL REPUBLICII GH DOJA BL. 371	50730	MIJLOACE DE MASURARE ENERGIE TERMICA ACC BL 37 E	22-DEC-2005	185,84	1	BUC
1732	Subunitate : 19 / PT : 8B-DUL REPUBLICII GH DOJA BL. 371	50731	MIJLOACE DE MASURARE ENERGIE TERMICA ACC BL 37 F	22-DEC-2005	185,84	1	BUC
1733	Subunitate : 19 / PT : 8B-DUL REPUBLICII GH DOJA BL. 371	50732	MIJLOACE DE MASURARE ENERGIE TERMICA ACC BL 37 G	22-DEC-2005	185,84	1	BUC
1734	Subunitate : 19 / PT : 8B-DUL REPUBLICII GH DOJA BL. 371	50733	MIJLOACE DE MASURARE ENERGIE TERMICA ACC BL 37 I 1	22-DEC-2005	185,84	1	BUC
1735	Subunitate : 19 / PT : 8B-DUL REPUBLICII GH DOJA BL. 371	50734	MIJLOACE DE MASURARE ENERGIE TERMICA ACC BL 37 I 2	22-DEC-2005	185,84	1	BUC
1736	Subunitate : 19 / PT : 8B-DUL REPUBLICII GH DOJA BL. 371	50735	MIJLOACE DE MASURARE ENERGIE TERMICA ACC BL 37 K	22-DEC-2005	185,84	1	BUC
1737	Subunitate : 19 / PT : 8B-DUL REPUBLICII GH DOJA BL. 371	50736	MIJLOACE DE MASURARE ENERGIE TERMICA ACC BL 37 L	22-DEC-2005	185,84	1	BUC
1738	Subunitate : 19 / PT : 8B-DUL REPUBLICII GH DOJA BL. 371	53092	ACTIONAREA CU TURATIE VARIABILA A POMPELOR DE INCALZIRE	19-DEC-2005	3436,44	1	BUC
1739	Subunitate : 19 / PT : 8B-DUL REPUBLICII GH DOJA BL. 371	10769 6.2.9.7.0.0.0	CONSTRUCTIE PT 8 REPUBLICII	01-JUN-1983	129475,27	169.28	MP
1740	Subunitate : 19 / PT : 8B-DUL REPUBLICII GH DOJA BL. 371	43355 0.0.0.0.0.0.0	CONTOR DE ENERGIE TERMICA DN 80 ACC	01-NOV-2001	576,94	1	BUC
1741	Subunitate : 19 / PT : 8B-DUL REPUBLICII GH DOJA BL. 371	45241 0.0.0.0.0.0.0	CONTOR ENERGIE TERMICA WDP DN65	01-NOV-2002	492,92	1	BUC
1742	Subunitate : 19 / PT : 8B-DUL REPUBLICII GH DOJA BL. 371	46211 0.0.0.0.0.0.0	CONTOR ACI MEINECKE DN50 BL_37 F	01-NOV-2002	392,32	1	BUC
1743	Subunitate . 2 / PT : 2NORD CAMELIEI BL. 45	20991	RETELE TERMICE pt 2 NORD	01-NOV-2001	971246,92	1	BUC
1744	Subunitate : 2 / PT : 2NORD CAMELIEI BL. 45	30098	INSTALATIE TERMICA	01-NOV-2001	100357,35	1	BUC
1745	Subunitate : 2 / PT : 2NORD CAMELIEI BL. 45	30099	INSTALATII ELECTRICE	01-NOV-2001	1300,83	1	BUC
1746	Subunitate : 2 / PT : 2NORD CAMELIEI BL. 45	30193	INSTALATIE AUTOMATIZARE	01-NOV-2001	32523,77	1	BUC
1747	Subunitate : 2 / PT : 2NORD CAMELIEI BL. 45	30346	SCHIMBATOR CALDURA CU PLACI INOX PT INC_	01-NOV-2001	1255,93	1	BUC
1748	Subunitate : 2 / PT : 2NORD CAMELIEI BL. 45	30347	SCHIMBATOR CALDURA CU PLACI INOX PT INC_	01-NOV-2001	1255,93	1	BUC

1749	Subunitate : 2 / PT : 2NORD CAMELIEI BL. 45	30370	SCHIMBATOR CALDURA CU PLACI INOX PT ACC	01-NOV-2001	433,44	1	BUC
1750	Subunitate : 2 / PT : 2NORD CAMELIEI BL. 45	30371	SCHIMBATOR CALDURA CU PLACI INOX PT ACC	01-NOV-2001	433,44	1	BUC
1751	Subunitate : 2 / PT : 2NORD CAMELIEI BL. 45	30389	POMPA CIRCULATIE AGENT TERMIC INCALZIRE	01-NOV-2001	621,25	1	BUC
1752	Subunitate : 2 / PT : 2NORD CAMELIEI BL. 45	30390	POMPA CIRCULATIE AGENT TERMIC INCALZIRE	01-NOV-2001	621,25	1	BUC
1753	Subunitate : 2 / PT : 2NORD CAMELIEI BL. 45	30391	POMPA CIRCULATIE AGENT TERMIC INCALZIRE	01-NOV-2001	621,25	1	BUC
1754	Subunitate : 2 / PT : 2NORD CAMELIEI BL. 45	30392	POMPA CIRCULATIE AGENT TERMIC INCALZIRE	01-NOV-2001	621,25	1	BUC
1755	Subunitate : 2 / PT : 2NORD CAMELIEI BL. 45	30393	POMPA CIRCULATIE AGENT TERMIC INCALZIRE	01-NOV-2001	621,25	1	BUC
1756	Subunitate : 2 / PT : 2NORD CAMELIEI BL. 45	30394	POMPA CIRCULATIE AGENT TERMIC INCALZIRE	01-NOV-2001	621,25	1	BUC
1757	Subunitate : 2 / PT : 2NORD CAMELIEI BL. 45	30463	POMPA UMPLERE/COMPLETARE	01-NOV-2001	309,65	1	BUC
1758	Subunitate : 2 / PT : 2NORD CAMELIEI BL. 45	30464	POMPA UMPLERE/COMPLETARE	01-NOV-2001	309,65	1	BUC
1759	Subunitate : 2 / PT : 2NORD CAMELIEI BL. 45	30491	GRUP POMPARE RIDICARE PRESIUNE APA RECE	01-NOV-2001	6339,77	1	BUC
1760	Subunitate : 2 / PT : 2NORD CAMELIEI BL. 45	30502	POMPA CIRCULATIE AGENT TERMIC INCALZIRE	01-NOV-2001	901,15	1	BUC
1761	Subunitate : 2 / PT : 2NORD CAMELIEI BL. 45	30503	POMPA CIRCULATIE AGENT TERMIC INCALZIRE	01-NOV-2001	901,15	1	BUC
1762	Subunitate : 2 / PT : 2NORD CAMELIEI BL. 45	30519	POMPA EPUISMENT	01-NOV-2001	220	1	BUC
1763	Subunitate : 2 / PT : 2NORD CAMELIEI BL. 45	30529	VAS EXPANSIE INCHIS CU PERNA DE AZOT	01-NOV-2001	12405,4	1	BUC
1764	Subunitate : 2 / PT : 2NORD CAMELIEI BL. 45	30530	VAS EXPANSIE INCHIS CU PERNA DE AZOT	01-NOV-2001	12405,4	1	BUC
1765	Subunitate : 2 / PT : 2NORD CAMELIEI BL. 45	30548	CONTOR ENERGIE AGENT TERMIC PRIMAR WPD 150	01-NOV-2001	822,66	1	BUC
1766	Subunitate : 2 / PT : 2NORD CAMELIEI BL. 45	30560	CONTOR ENERGIE AGENT TERMIC INCALZIRE WPD 250	01-NOV-2001	1166,29	1	BUC
1767	Subunitate : 2 / PT : 2NORD CAMELIEI BL. 45	30573	CONTOR ENERGIE APA CALDA DE CONSUM WPD 80	01-NOV-2001	524,83	1	BUC
1768	Subunitate : 2 / PT : 2NORD CAMELIEI BL. 45	30589	CONTOR APA ADAUS SPX 25	01-NOV-2001	37,96	1	BUC
1769	Subunitate : 2 / PT : 2NORD CAMELIEI BL. 45	42185	CONTOR INCALZIRE	01-NOV-2001	505,52	1	BUC
1770	Subunitate : 2 / PT : 2NORD CAMELIEI BL. 45	42186	CONTOR INCALZIRE	01-NOV-2001	277,53	1	BUC
1771	Subunitate : 2 / PT : 2NORD CAMELIEI BL. 45	42187	CONTOR INCALZIRE	01-NOV-2001	505,52	1	BUC
1772	Subunitate : 2 / PT : 2NORD CAMELIEI BL. 45	42188	CONTOR INCALZIRE	01-NOV-2001	277,53	1	BUC
1773	Subunitate : 2 / PT : 2NORD CAMELIEI BL. 45	42189	CONTOR INCALZIRE	01-NOV-2001	505,52	1	BUC

1774	Subunitate : 2 / PT : 2NORD CAMELIEI BL. 45	42190	CONTOR INCALZIRE	01-NOV-2001	505,52	1	BUC
1775	Subunitate : 2 / PT : 2NORD CAMELIEI BL. 45	42191	CONTOR INCALZIRE	01-NOV-2001	505,52	1	BUC
1776	Subunitate : 2 / PT : 2NORD CAMELIEI BL. 45	42192	CONTOR INCALZIRE	01-NOV-2001	479,98	1	BUC
1777	Subunitate : 2 / PT : 2NORD CAMELIEI BL. 45	42193	CONTOR INCALZIRE	01-NOV-2001	505,52	1	BUC
1778	Subunitate : 2 / PT : 2NORD CAMELIEI BL. 45	42194	CONTOR INCALZIRE	01-NOV-2001	479,98	1	BUC
1779	Subunitate : 2 / PT : 2NORD CAMELIEI BL. 45	45022	CONTOR ACC	01-NOV-2001	80,75	1	BUC
1780	Subunitate : 2 / PT : 2NORD CAMELIEI BL. 45	45023	CONTOR ACC	01-NOV-2001	50,33	1	BUC
1781	Subunitate : 2 / PT : 2NORD CAMELIEI BL. 45	45024	CONTOR ACC	01-NOV-2001	80,75	1	BUC
1782	Subunitate : 2 / PT : 2NORD CAMELIEI BL. 45	45025	CONTOR ACC	01-NOV-2001	50,33	1	BUC
1783	Subunitate : 2 / PT : 2NORD CAMELIEI BL. 45	45026	CONTOR ACC	01-NOV-2001	80,75	1	BUC
1784	Subunitate : 2 / PT : 2NORD CAMELIEI BL. 45	45027	CONTOR ACC	01-NOV-2001	80,75	1	BUC
1785	Subunitate : 2 / PT : 2NORD CAMELIEI BL. 45	45028	CONTOR ACC	01-NOV-2001	80,75	1	BUC
1786	Subunitate : 2 / PT : 2NORD CAMELIEI BL. 45	45029	CONTOR ACC	01-NOV-2001	50,33	1	BUC
1787	Subunitate : 2 / PT : 2NORD CAMELIEI BL. 45	45030	CONTOR ACC	01-NOV-2001	50,33	1	BUC
1788	Subunitate : 2 / PT : 2NORD CAMELIEI BL. 45	45031	CONTOR ACC	01-NOV-2001	50,33	1	BUC
1789	Subunitate : 2 / PT : 2NORD CAMELIEI BL. 45	46908	CONTOR ACI DN 65 Gradinita nr_ 49	01-NOV-2003	476,28	1	BUC
1790	Subunitate : 2 / PT : 2NORD CAMELIEI BL. 45	46909	CONTOR ACI DN 65 Sc_ nr_8	01-NOV-2003	476,28	1	BUC
1791	Subunitate : 2 / PT : 2NORD CAMELIEI BL. 45	46942	CONTOR ACC DN 25 Extindere BL_ 45 Sc_ A	01-NOV-2003	27,41	1	BUC
1792	Subunitate : 2 / PT : 2NORD CAMELIEI BL. 45	46961	CONTOR ACC DN 25 Extindere Bl_ 45 Sc_ B	01-NOV-2003	27,41	1	BUC
1793	Subunitate : 2 / PT : 2NORD CAMELIEI BL. 45	46962	CONTOR ACC DN 25 Gradinita nr_ 49	01-NOV-2003	27,41	1	BUC
1794	Subunitate : 2 / PT : 2NORD CAMELIEI BL. 45	46967	CONTOR ACC DN 25 Sc_ nr_ 25 Sala Sport	01-NOV-2003	27,41	1	BUC
1795	Subunitate : 2 / PT : 2NORD CAMELIEI BL. 45	51719	MIJLOACE DE MASURARE ENERGIE TERMICA ACC Bl 1 sc A B	22-DEC-2005	144,81	1	BUC
1796	Subunitate : 2 / PT : 2NORD CAMELIEI BL. 45	51720	MIJLOACE DE MASURARE ENERGIE TERMICA ACC Bl 2 sc A B	22-DEC-2005	144,81	1	BUC
1797	Subunitate : 2 / PT : 2NORD CAMELIEI BL. 45	51721	MIJLOACE DE MASURARE ENERGIE TERMICA ACC Bl 3 sc A B	22-DEC-2005	144,81	1	BUC
1798	Subunitate : 2 / PT : 2NORD CAMELIEI BL. 45	51722	MIJLOACE DE MASURARE ENERGIE TERMICA ACC Bl 5 sc A B	22-DEC-2005	144,81	1	BUC

1799	Subunitate : 2 / PT : 2NORD CAMELIEI BL. 45	51723	MIJLOACE DE MASURARE ENERGIE TERMICA ACC Bl 43 sc A B	22-DEC-2005	144,81	1	BUC
1800	Subunitate : 2 / PT : 2NORD CAMELIEI BL. 45	51724	MIJLOACE DE MASURARE ENERGIE TERMICA ACC Bl 44 sc A B	22-DEC-2005	144,81	1	BUC
1801	Subunitate : 2 / PT : 2NORD CAMELIEI BL. 45	51725	MIJLOACE DE MASURARE ENERGIE TERMICA ACC Bl 45 sc A	22-DEC-2005	144,81	1	BUC
1802	Subunitate : 2 / PT : 2NORD CAMELIEI BL. 45	51726	MIJLOACE DE MASURARE ENERGIE TERMICA ACC Bl 45 sc B	22-DEC-2005	144,81	1	BUC
1803	Subunitate : 2 / PT : 2NORD CAMELIEI BL. 45	51727	MIJLOACE DE MASURARE ENERGIE TERMICA ACC Bl 46 sc A B	22-DEC-2005	144,81	1	BUC
1804	Subunitate : 2 / PT : 2NORD CAMELIEI BL. 45	51728	MIJLOACE DE MASURARE ENERGIE TERMICA ACC Bl 46 sc C D E F	22-DEC-2005	144,81	1	BUC
1805	Subunitate : 2 / PT : 2NORD CAMELIEI BL. 45	51729	MIJLOACE DE MASURARE ENERGIE TERMICA ACC Bl 46 sc G H	22-DEC-2005	144,81	1	BUC
1806	Subunitate : 2 / PT : 2NORD CAMELIEI BL. 45	51730	MIJLOACE DE MASURARE ENERGIE TERMICA ACC Dispecerat Nord	22-DEC-2005	144,81	1	BUC
1807	Subunitate : 2 / PT : 2NORD CAMELIEI BL. 45	51731	MIJLOACE DE MASURARE ENERGIE TERMICA ACC Gradinita nr 49	22-DEC-2005	144,81	1	BUC
1808	Subunitate : 2 / PT : 2NORD CAMELIEI BL. 45	51732	MIJLOACE DE MASURARE ENERGIE TERMICA ACC Sc nr 25 Berthlor sala sport	22-DEC-2005	144,81	1	BUC
1809	Subunitate : 2 / PT : 2NORD CAMELIEI BL. 45	53048	ACTIONAREA CU TURATIE VARIABILA A POMPELOR DE INCALZIRE	19-DEC-2005	6674,79	1	BUC
1810	Subunitate : 2 / PT : 2NORD CAMELIEI BL. 45	10022 6.2.9.7.0.0.0	CONSTRUCTIE PT 2 NORD	01-FEB-1970	179166,2	223.52	MP
1811	Subunitate : 20 / PT : 11B-DUL REPUBLICII GH DOJA BL. 341	21316	RETELE TERMICE PT 11 REPUBLICII	01-DEC-1989	2220211,19	1	BUC
1812	Subunitate : 20 / PT : 11B-DUL REPUBLICII GH DOJA BL. 341	21317	RETELE TERMICE PT 11 REPUBLICII	01-DEC-1989	1228761,68	1	BUC
1813	Subunitate : 20 / PT : 11B-DUL REPUBLICII GH DOJA BL. 341	21896	RETELE TERMICE PT 11 REPUBLICII	01-JUN-1995	336,96	1	BUC
1814	Subunitate : 20 / PT : 11B-DUL REPUBLICII GH DOJA BL. 341	21898	RETELE TERMICE PT 11 REPUBLICII	01-JUN-1995	2503,01	1	BUC
1815	Subunitate : 20 / PT : 11B-DUL REPUBLICII GH DOJA BL. 341	30204	INSTALATIE PT 11 REPUBLICII	01-DEC-1989	2360337,81	1	BUC
1816	Subunitate : 20 / PT : 11B-DUL REPUBLICII GH DOJA BL. 341	46231	CONTOR ACI MTW DN40	01-NOV-2002	230,11	1	BUC
1817	Subunitate : 20 / PT : 11B-DUL REPUBLICII GH DOJA BL. 341	46232	CONTOR ACI MTW DN40	01-NOV-2002	230,11	1	BUC
1818	Subunitate : 20 / PT : 11B-DUL REPUBLICII GH DOJA BL. 341	46233	CONTOR ACI MTW DN32	01-NOV-2002	205,74	1	BUC
1819	Subunitate : 20 / PT : 11B-DUL REPUBLICII GH DOJA BL. 341	46234	CONTOR ACI MTW DN40	01-NOV-2002	230,11	1	BUC
1820	Subunitate : 20 / PT : 11B-DUL REPUBLICII GH DOJA BL. 341	46235	CONTOR ACI MTW DN40	01-NOV-2002	230,11	1	BUC
1821	Subunitate : 20 / PT : 11B-DUL REPUBLICII GH DOJA BL. 341	46236	CONTOR ACI MTW DN40	01-NOV-2002	230,11	1	BUC
1822	Subunitate : 20 / PT : 11B-DUL REPUBLICII GH DOJA BL. 341	46237	CONTOR ACI MTW DN40	01-NOV-2002	230,11	1	BUC
1823	Subunitate : 20 / PT : 11B-DUL REPUBLICII GH DOJA BL. 341	46238	CONTOR ACI MTW DN32	01-NOV-2002	205,74	1	BUC

1824	Subunitate : 20 / PT : 11B-DUL REPUBLICII GH DOJA BL. 341	46239	CONTOR ACI MTW DN32	01-NOV-2002	205,74	1	BUC
1825	Subunitate : 20 / PT : 11B-DUL REPUBLICII GH DOJA BL. 341	46240	CONTOR ACI MTW DN32	01-NOV-2002	205,74	1	BUC
1826	Subunitate : 20 / PT : 11B-DUL REPUBLICII GH DOJA BL. 341	46241	CONTOR ACI MTW DN32	01-NOV-2002	205,74	1	BUC
1827	Subunitate : 20 / PT : 11B-DUL REPUBLICII GH DOJA BL. 341	46242	CONTOR ACI MTW DN40	01-NOV-2002	230,11	1	BUC
1828	Subunitate : 20 / PT : 11B-DUL REPUBLICII GH DOJA BL. 341	46243	CONTOR ACI MTW DN32	01-NOV-2002	205,74	1	BUC
1829	Subunitate : 20 / PT : 11B-DUL REPUBLICII GH DOJA BL. 341	46244	CONTOR ACI MTW DN32	01-NOV-2002	205,74	1	BUC
1830	Subunitate : 20 / PT : 11B-DUL REPUBLICII GH DOJA BL. 341	46245	CONTOR ACI MTW DN40	01-NOV-2002	230,11	1	BUC
1831	Subunitate : 20 / PT : 11B-DUL REPUBLICII GH DOJA BL. 341	46246	CONTOR ACI MTW DN40	01-NOV-2002	230,11	1	BUC
1832	Subunitate : 20 / PT : 11B-DUL REPUBLICII GH DOJA BL. 341	46247	CONTOR ACI MTW DN32	01-NOV-2002	205,74	1	BUC
1833	Subunitate : 20 / PT : 11B-DUL REPUBLICII GH DOJA BL. 341	46248	CONTOR ACI MTW DN40	01-NOV-2002	230,11	1	BUC
1834	Subunitate : 20 / PT : 11B-DUL REPUBLICII GH DOJA BL. 341	46249	CONTOR ACI MTW DN40	01-NOV-2002	230,11	1	BUC
1835	Subunitate : 20 / PT : 11B-DUL REPUBLICII GH DOJA BL. 341	46250	CONTOR ACI MTW DN40	01-NOV-2002	230,11	1	BUC
1836	Subunitate : 20 / PT : 11B-DUL REPUBLICII GH DOJA BL. 341	46251	CONTOR ACI MTW DN32	01-NOV-2002	205,74	1	BUC
1837	Subunitate : 20 / PT : 11B-DUL REPUBLICII GH DOJA BL. 341	46252	CONTOR ACI MTW DN32	01-NOV-2002	205,74	1	BUC
1838	Subunitate : 20 / PT : 11B-DUL REPUBLICII GH DOJA BL. 341	46253	CONTOR ACI MTW DN40	01-NOV-2002	230,11	1	BUC
1839	Subunitate : 20 / PT : 11B-DUL REPUBLICII GH DOJA BL. 341	46254	CONTOR ACI MTW DN32	01-NOV-2002	205,74	1	BUC
1840	Subunitate : 20 / PT : 11B-DUL REPUBLICII GH DOJA BL. 341	46256	CONTOR ACC MTW DN32	01-NOV-2002	40,33	1	BUC
1841	Subunitate : 20 / PT : 11B-DUL REPUBLICII GH DOJA BL. 341	46257	CONTOR ACC MTW DN32	01-NOV-2002	40,33	1	BUC
1842	Subunitate : 20 / PT : 11B-DUL REPUBLICII GH DOJA BL. 341	46258	CONTOR ACC MTW DN32	01-NOV-2002	40,33	1	BUC
1843	Subunitate : 20 / PT : 11B-DUL REPUBLICII GH DOJA BL. 341	46259	CONTOR ACC MTW DN32	01-NOV-2002	40,33	1	BUC
1844	Subunitate : 20 / PT : 11B-DUL REPUBLICII GH DOJA BL. 341	46260	CONTOR ACC MTW DN32	01-NOV-2002	40,33	1	BUC
1845	Subunitate : 20 / PT : 11B-DUL REPUBLICII GH DOJA BL. 341	46261	CONTOR ACC MTW DN32	01-NOV-2002	40,33	1	BUC
1846	Subunitate : 20 / PT : 11B-DUL REPUBLICII GH DOJA BL. 341	46262	CONTOR ACC MTW DN32	01-NOV-2002	40,33	1	BUC
1847	Subunitate : 20 / PT : 11B-DUL REPUBLICII GH DOJA BL. 341	46263	CONTOR ACC MTW DN32	01-NOV-2002	40,33	1	BUC
1848	Subunitate : 20 / PT : 11B-DUL REPUBLICII GH DOJA BL. 341	46264	CONTOR ACC MTW DN32	01-NOV-2002	40,33	1	BUC

1849	Subunitate : 20 / PT : 11B-DUL REPUBLICII GH DOJA BL. 341	46265	CONTOR ACC MTW DN32	01-NOV-2002	40,33	1	BUC
1850	Subunitate : 20 / PT : 11B-DUL REPUBLICII GH DOJA BL. 341	46266	CONTOR ACC MTW DN32	01-NOV-2002	40,33	1	BUC
1851	Subunitate : 20 / PT : 11B-DUL REPUBLICII GH DOJA BL. 341	46267	CONTOR ACC MTW DN32	01-NOV-2002	40,33	1	BUC
1852	Subunitate : 20 / PT : 11B-DUL REPUBLICII GH DOJA BL. 341	46268	CONTOR ACC MTW DN32	01-NOV-2002	40,33	1	BUC
1853	Subunitate : 20 / PT : 11B-DUL REPUBLICII GH DOJA BL. 341	46269	CONTOR ACC MTW DN32	01-NOV-2002	40,33	1	BUC
1854	Subunitate : 20 / PT : 11B-DUL REPUBLICII GH DOJA BL. 341	46270	CONTOR ACC MTW DN32	01-NOV-2002	40,33	1	BUC
1855	Subunitate : 20 / PT : 11B-DUL REPUBLICII GH DOJA BL. 341	46271	CONTOR ACC MTW DN32	01-NOV-2002	40,33	1	BUC
1856	Subunitate : 20 / PT : 11B-DUL REPUBLICII GH DOJA BL. 341	46272	CONTOR ACC MTW DN32	01-NOV-2002	40,33	1	BUC
1857	Subunitate : 20 / PT : 11B-DUL REPUBLICII GH DOJA BL. 341	46273	CONTOR ACC MTW DN32	01-NOV-2002	40,33	1	BUC
1858	Subunitate : 20 / PT : 11B-DUL REPUBLICII GH DOJA BL. 341	46274	CONTOR ACC MTW DN32	01-NOV-2002	40,33	1	BUC
1859	Subunitate : 20 / PT : 11B-DUL REPUBLICII GH DOJA BL. 341	46275	CONTOR ACC MTW DN32	01-NOV-2002	40,33	1	BUC
1860	Subunitate : 20 / PT : 11B-DUL REPUBLICII GH DOJA BL. 341	46276	CONTOR ACC MTW DN32	01-NOV-2002	40,33	1	BUC
1861	Subunitate : 20 / PT : 11B-DUL REPUBLICII GH DOJA BL. 341	46277	CONTOR ACC MTW DN32	01-NOV-2002	40,33	1	BUC
1862	Subunitate : 20 / PT : 11B-DUL REPUBLICII GH DOJA BL. 341	46278	CONTOR ACC MTW DN32	01-NOV-2002	40,33	1	BUC
1863	Subunitate : 20 / PT : 11B-DUL REPUBLICII GH DOJA BL. 341	46281	CONTOR ACC MTW DN40	01-NOV-2002	64,7	1	BUC
1864	Subunitate : 20 / PT : 11B-DUL REPUBLICII GH DOJA BL. 341	46938	CONTOR ACC DN 25	01-NOV-2003	23,49	1	BUC
1865	Subunitate : 20 / PT : 11B-DUL REPUBLICII GH DOJA BL. 341	46939	CONTOR ACC DN 25	01-NOV-2003	23,49	1	BUC
1866	Subunitate : 20 / PT : 11B-DUL REPUBLICII GH DOJA BL. 341	50236	CONTORI TRIFAZATI PT ENERGIE REACTIVA	01-DEC-1987	1339,81	1	BUC
1867	Subunitate : 20 / PT : 11B-DUL REPUBLICII GH DOJA BL. 341	51655	MIJLOACE DE MASURARE ENERGIE TERMICA ACC BI 34 A1	22-DEC-2005	191,59	1	BUC
1868	Subunitate : 20 / PT : 11B-DUL REPUBLICII GH DOJA BL. 341	51656	MIJLOACE DE MASURARE ENERGIE TERMICA ACC BI 34 A 2	22-DEC-2005	144,81	1	BUC
1869	Subunitate : 20 / PT : 11B-DUL REPUBLICII GH DOJA BL. 341	51657	MIJLOACE DE MASURARE ENERGIE TERMICA ACC BI 34 A3	22-DEC-2005	144,81	1	BUC
1870	Subunitate : 20 / PT : 11B-DUL REPUBLICII GH DOJA BL. 341	51658	MIJLOACE DE MASURARE ENERGIE TERMICA ACC BI 34 B	22-DEC-2005	144,81	1	BUC
1871	Subunitate : 20 / PT : 11B-DUL REPUBLICII GH DOJA BL. 341	51659	MIJLOACE DE MASURARE ENERGIE TERMICA ACC BI 34 C	22-DEC-2005	144,81	1	BUC
1872	Subunitate : 20 / PT : 11B-DUL REPUBLICII GH DOJA BL. 341	51660	MIJLOACE DE MASURARE ENERGIE TERMICA ACC BI 34 D1	22-DEC-2005	144,81	1	BUC
1873	Subunitate : 20 / PT : 11B-DUL REPUBLICII GH DOJA BL. 341	51661	MIJLOACE DE MASURARE ENERGIE TERMICA ACC BI 34 D2	22-DEC-2005	144,81	1	BUC

1874	Subunitate : 20 / PT : 11B-DUL REPUBLICII GH DOJA BL. 341	51662	MIJLOACE DE MASURARE ENERGIE TERMICA ACC BI 34 E	22-DEC-2005	144,81	1	BUC
1875	Subunitate : 20 / PT : 11B-DUL REPUBLICII GH DOJA BL. 341	51664	MIJLOACE DE MASURARE ENERGIE TERMICA ACC BI 34 G1	22-DEC-2005	144,81	1	BUC
1876	Subunitate : 20 / PT : 11B-DUL REPUBLICII GH DOJA BL. 341	51665	MIJLOACE DE MASURARE ENERGIE TERMICA ACC BI 34 G2	22-DEC-2005	144,81	1	BUC
1877	Subunitate : 20 / PT : 11B-DUL REPUBLICII GH DOJA BL. 341	51666	MIJLOACE DE MASURARE ENERGIE TERMICA ACC BI 34 H	22-DEC-2005	144,81	1	BUC
1878	Subunitate : 20 / PT : 11B-DUL REPUBLICII GH DOJA BL. 341	51667	MIJLOACE DE MASURARE ENERGIE TERMICA ACC BI 34 L	22-DEC-2005	144,81	1	BUC
1879	Subunitate : 20 / PT : 11B-DUL REPUBLICII GH DOJA BL. 341	51668	MIJLOACE DE MASURARE ENERGIE TERMICA ACC BI 34 R2	22-DEC-2005	144,81	1	BUC
1880	Subunitate : 20 / PT : 11B-DUL REPUBLICII GH DOJA BL. 341	51669	MIJLOACE DE MASURARE ENERGIE TERMICA ACC BI 35 A1	22-DEC-2005	144,81	1	BUC
1881	Subunitate : 20 / PT : 11B-DUL REPUBLICII GH DOJA BL. 341	51670	MIJLOACE DE MASURARE ENERGIE TERMICA ACC BI 35 A 2	22-DEC-2005	144,81	1	BUC
1882	Subunitate : 20 / PT : 11B-DUL REPUBLICII GH DOJA BL. 341	51671	MIJLOACE DE MASURARE ENERGIE TERMICA ACC BI 35 B	22-DEC-2005	144,81	1	BUC
1883	Subunitate : 20 / PT : 11B-DUL REPUBLICII GH DOJA BL. 341	51672	MIJLOACE DE MASURARE ENERGIE TERMICA ACC BI 35 C	22-DEC-2005	144,81	1	BUC
1884	Subunitate : 20 / PT : 11B-DUL REPUBLICII GH DOJA BL. 341	51673	MIJLOACE DE MASURARE ENERGIE TERMICA ACC BI 35 D1	22-DEC-2005	144,81	1	BUC
1885	Subunitate : 20 / PT : 11B-DUL REPUBLICII GH DOJA BL. 341	51674	MIJLOACE DE MASURARE ENERGIE TERMICA ACC BI 35 D2	22-DEC-2005	144,81	1	BUC
1886	Subunitate : 20 / PT : 11B-DUL REPUBLICII GH DOJA BL. 341	51675	MIJLOACE DE MASURARE ENERGIE TERMICA ACC BI 35 D3	22-DEC-2005	144,81	1	BUC
1887	Subunitate : 20 / PT : 11B-DUL REPUBLICII GH DOJA BL. 341	51676	MIJLOACE DE MASURARE ENERGIE TERMICA ACC BI 35 E	22-DEC-2005	144,81	1	BUC
1888	Subunitate : 20 / PT : 11B-DUL REPUBLICII GH DOJA BL. 341	51677	MIJLOACE DE MASURARE ENERGIE TERMICA ACC BI 35 F	22-DEC-2005	144,81	1	BUC
1889	Subunitate : 20 / PT : 11B-DUL REPUBLICII GH DOJA BL. 341	51678	MIJLOACE DE MASURARE ENERGIE TERMICA ACC BI 35 J1	22-DEC-2005	144,81	1	BUC
1890	Subunitate : 20 / PT : 11B-DUL REPUBLICII GH DOJA BL. 341	51679	MIJLOACE DE MASURARE ENERGIE TERMICA ACC BI 35 J2	22-DEC-2005	144,81	1	BUC
1891	Subunitate : 20 / PT : 11B-DUL REPUBLICII GH DOJA BL. 341	51680	MIJLOACE DE MASURARE ENERGIE TERMICA ACC BI 45 F1	22-DEC-2005	144,81	1	BUC
1892	Subunitate : 20 / PT : 11B-DUL REPUBLICII GH DOJA BL. 341	51681	MIJLOACE DE MASURARE ENERGIE TERMICA ACC BI 45 F2	22-DEC-2005	144,82	1	BUC
1893	Subunitate : 20 / PT : 11B-DUL REPUBLICII GH DOJA BL. 341	52975	CONTOR DN 40 ACI BL 45 F1	22-DEC-2005	227,38	1	BUC
1894	Subunitate : 20 / PT : 11B-DUL REPUBLICII GH DOJA BL. 341	53023	ACTIONAREA CU TURATIE VARIABILA A POMPELOR DE INCALZIRE	19-DEC-2005	3127,63	1	BUC
1895	Subunitate : 20 / PT : 11B-DUL REPUBLICII GH DOJA BL. 341	13901 6.2.9.7.0.0.0	CONSTRUCTIE PT 11 REPUBLICII	01-DEC-1989	169339,7	221.4	MP
1896	Subunitate : 20 / PT : 11B-DUL REPUBLICII GH DOJA BL. 341	21897 5.2.8.2.2.0.0	RACORD TERMIC PT 11 REPUBLICII AGENT PRIMAR	01-JUN-1995	539.36	1	BUC
1897	Subunitate : 20 / PT : 11B-DUL REPUBLICII GH DOJA BL. 341	41187 0.0.0.0.0.0.0	BUCLA DE CONTORIZARE DN 200 CABLU 4FIRE ACI	01-JUL-1997	1371,57	1	BUC
1898	Subunitate . 20 / PT . 11B-DUL REPUBLICII GH DOJA BL. 341	43364 0.0.0.0.0.0.0	CONTOR DE ENERGIE TERMICA DN 100 ACC	01-NOV-2001	661	1	BUC

1899	Subunitate : 21 / PT : 12B-DUL REPUBLICII GLORIEI BL 202 C	20524	RETELE TERMICE PT 12 REPUBLICII	01-OCT-1966	1055182,64	1	BUC
1900	Subunitate : 21 / PT : 12B-DUL REPUBLICII GLORIEI BL 202 C	21024	RETELE TERMICE PR 12 REPUBLICII	01-DEC-1983	285874,23	1	BUC
1901	Subunitate : 21 / PT : 12B-DUL REPUBLICII GLORIEI BL 202 C	46283	CONTOR ACI MTW DN40	01-NOV-2002	230,11	1	BUC
1902	Subunitate : 21 / PT : 12B-DUL REPUBLICII GLORIEI BL 202 C	46284	CONTOR ACI MTW DN40	01-NOV-2002	230,11	1	BUC
1903	Subunitate : 21 / PT : 12B-DUL REPUBLICII GLORIEI BL 202 C	46285	CONTOR ACI MTW DN40	01-NOV-2002	230,11	1	BUC
1904	Subunitate : 21 / PT : 12B-DUL REPUBLICII GLORIEI BL 202 C	46286	CONTOR ACI MTW DN40	01-NOV-2002	230,11	1	BUC
1905	Subunitate : 21 / PT : 12B-DUL REPUBLICII GLORIEI BL 202 C	46287	CONTOR ACI MTW DN40	01-NOV-2002	230,11	1	BUC
1906	Subunitate : 21 / PT : 12B-DUL REPUBLICII GLORIEI BL 202 C	46288	CONTOR ACI MTW DN40	01-NOV-2002	230,11	1	BUC
1907	Subunitate : 21 / PT : 12B-DUL REPUBLICII GLORIEI BL 202 C	46289	CONTOR ACI MTW DN40	01-NOV-2002	230,11	1	BUC
1908	Subunitate : 21 / PT : 12B-DUL REPUBLICII GLORIEI BL 202 C	46290	CONTOR ACI MTW DN40	01-NOV-2002	230,11	1	BUC
1909	Subunitate : 21 / PT : 12B-DUL REPUBLICII GLORIEI BL 202 C	46291	CONTOR ACI MTW DN40	01-NOV-2002	230,11	1	BUC
1910	Subunitate : 21 / PT : 12B-DUL REPUBLICII GLORIEI BL 202 C	46293	CONTOR ACC MTW DN32	01-NOV-2002	40,33	1	BUC
1911	Subunitate : 21 / PT : 12B-DUL REPUBLICII GLORIEI BL 202 C	46294	CONTOR ACC MTW DN32	01-NOV-2002	40,33	1	BUC
1912	Subunitate : 21 / PT : 12B-DUL REPUBLICII GLORIEI BL 202 C	46295	CONTOR ACC MTW DN32	01-NOV-2002	40,33	1	BUC
1913	Subunitate : 21 / PT : 12B-DUL REPUBLICII GLORIEI BL 202 C	46296	CONTOR ACC MTW DN32	01-NOV-2002	40,33	1	BUC
1914	Subunitate : 21 / PT : 12B-DUL REPUBLICII GLORIEI BL 202 C	46297	CONTOR ACC MTW DN32	01-NOV-2002	40,33	1	BUC
1915	Subunitate : 21 / PT : 12B-DUL REPUBLICII GLORIEI BL 202 C	46298	CONTOR ACC MTW DN32	01-NOV-2002	40,33	1	BUC
1916	Subunitate : 21 / PT : 12B-DUL REPUBLICII GLORIEI BL 202 C	46299	CONTOR ACC MTW DN32	01-NOV-2002	40,33	1	BUC
1917	Subunitate : 21 / PT : 12B-DUL REPUBLICII GLORIEI BL 202 C	46300	CONTOR ACC MTW DN32	01-NOV-2002	40,33	1	BUC
1918	Subunitate : 21 / PT : 12B-DUL REPUBLICII GLORIEI BL 202 C	46301	CONTOR ACC MTW DN32	01-NOV-2002	40,33	1	BUC
1919	Subunitate : 21 / PT : 12B-DUL REPUBLICII GLORIEI BL 202 C	46302	CONTOR ACC MTW DN32	01-NOV-2002	40,33	1	BUC
1920	Subunitate : 21 / PT : 12B-DUL REPUBLICII GLORIEI BL 202 C	46303	CONTOR ACC MTW DN32	01-NOV-2002	40,33	1	BUC
1921	Subunitate : 21 / PT : 12B-DUL REPUBLICII GLORIEI BL 202 C	46940	CONTOR ACC DN 25	01-NOV-2003	27,41	1	BUC
1922	Subunitate : 21 / PT : 12B-DUL REPUBLICII GLORIEI BL 202 C	46941	CONTOR ACC DN 25	01-NOV-2003	27,41	1	BUC
1923	Subunitate : 21 / PT : 12B-DUL REPUBLICII GLORIEI BL 202 C	51682	MIJLOACE DE MASURARE ENERGIE TERMICA ACC BI 5 A	22-DEC-2005	144,81	1	BUC

1924	Subunitate : 21 / PT : 12B-DUL REPUBLICII GLORIEI BL 202 C	51683	MIJLOACE DE MASURARE ENERGIE TERMICA ACC Bl 5 B	22-DEC-2005	144,81	1	BUC
1925	Subunitate : 21 / PT : 12B-DUL REPUBLICII GLORIEI BL 202 C	51684	MIJLOACE DE MASURARE ENERGIE TERMICA ACC Bl 5C1	22-DEC-2005	144,81	1	BUC
1926	Subunitate : 21 / PT : 12B-DUL REPUBLICII GLORIEI BL 202 C	51685	MIJLOACE DE MASURARE ENERGIE TERMICA ACC Bl 5 C2	22-DEC-2005	144,81	1	BUC
1927	Subunitate : 21 / PT : 12B-DUL REPUBLICII GLORIEI BL 202 C	51686	MIJLOACE DE MASURARE ENERGIE TERMICA ACC Bl 5 D	22-DEC-2005	144,81	1	BUC
1928	Subunitate : 21 / PT : 12B-DUL REPUBLICII GLORIEI BL 202 C	51687	MIJLOACE DE MASURARE ENERGIE TERMICA ACC Bl 14 D	22-DEC-2005	144,81	1	BUC
1929	Subunitate : 21 / PT : 12B-DUL REPUBLICII GLORIEI BL 202 C	51688	MIJLOACE DE MASURARE ENERGIE TERMICA ACC Bl 15 D	22-DEC-2005	144,81	1	BUC
1930	Subunitate : 21 / PT : 12B-DUL REPUBLICII GLORIEI BL 202 C	51689	MIJLOACE DE MASURARE ENERGIE TERMICA ACC Bl 17 A	22-DEC-2005	144,81	1	BUC
1931	Subunitate : 21 / PT : 12B-DUL REPUBLICII GLORIEI BL 202 C	51690	MIJLOACE DE MASURARE ENERGIE TERMICA ACC Bl 17 B	22-DEC-2005	144,81	1	BUC
1932	Subunitate : 21 / PT : 12B-DUL REPUBLICII GLORIEI BL 202 C	51691	MIJLOACE DE MASURARE ENERGIE TERMICA ACC Bl 17 C	22-DEC-2005	144,81	1	BUC
1933	Subunitate : 21 / PT : 12B-DUL REPUBLICII GLORIEI BL 202 C	51692	MIJLOACE DE MASURARE ENERGIE TERMICA ACC Bl 18	22-DEC-2005	144,81	1	BUC
1934	Subunitate : 21 / PT : 12B-DUL REPUBLICII GLORIEI BL 202 C	51693	MIJLOACE DE MASURARE ENERGIE TERMICA ACC Bl 201	22-DEC-2005	144,81	1	BUC
1935	Subunitate : 21 / PT : 12B-DUL REPUBLICII GLORIEI BL 202 C	51694	MIJLOACE DE MASURARE ENERGIE TERMICA ACC Bl 202 B sc E F G	22-DEC-2005	144,81	1	BUC
1936	Subunitate : 21 / PT : 12B-DUL REPUBLICII GLORIEI BL 202 C	51695	MIJLOACE DE MASURARE ENERGIE TERMICA ACC Bl 202C sc H I J	22-DEC-2005	144,81	1	BUC
1937	Subunitate : 21 / PT : 12B-DUL REPUBLICII GLORIEI BL 202 C	51696	MIJLOACE DE MASURARE ENERGIE TERMICA ACC Bl 207	22-DEC-2005	144,82	1	BUC
1938	Subunitate : 21 / PT : 12B-DUL REPUBLICII GLORIEI BL 202 C	52976	CONTOR DN 40 ACI BL 15 D	22-DEC-2005	227,38	1	BUC
1939	Subunitate : 21 / PT : 12B-DUL REPUBLICII GLORIEI BL 202 C	53028	ACTIONAREA CU TURATIE VARIABILA A POMPELOR DE INCALZIRE	19-DEC-2005	3436,44	1	BUC
1940	Subunitate : 21 / PT : 12B-DUL REPUBLICII GLORIEI BL 202 C	10023 6.2.9.7.0.0.0	CONSTRUCTIE PT 12 REPUBLICII	01-APR-1970	134714,55	176.13	MP
1941	Subunitate : 21 / PT : 12B-DUL REPUBLICII GLORIEI BL 202 C	43356 0.0.0.0.0.0.0	CONTOR DE ENERGIE TERMICA DN 80 ACC	01-NOV-2001	576,94	1	BUC
1942	Subunitate : 21 / PT : 12B-DUL REPUBLICII GLORIEI BL 202 C	43392 0.0.0.0.0.0.0	CONTOR DE ENERGIE TERMICA DN 150 ACI	01-NOV-2001	737,42	1	BUC
1943	Subunitate : 21 / PT : 12B-DUL REPUBLICII GLORIEI BL 202 C	45021 0.0.0.0.0.0.0	CONTOR ACC DN 32	01-NOV-2001	50,33	1	BUC
1944	Subunitate : 21 / PT : 12B-DUL REPUBLICII GLORIEI BL 202 C	45242 0.0.0.0.0.0.0	CONTOR APA CALDA MTW DN40	01-NOV-2002	77,5	1	BUC
1945	Subunitate : 21 / PT : 12B-DUL REPUBLICII GLORIEI BL 202 C	46140 0.0.0.0.0.0.0	CONTOR ACI MEINECKE DN50 PT 12 REP	01-NOV-2002	392,32	1	BUC
1946	Subunitate : 21 / PT : 12B-DUL REPUBLICII GLORIEI BL 202 C	46141 0.0.0.0.0.0.0	CONTOR ACI MEINECKE DN50 PT 12 REP	01-NOV-2002	392,32	1	BUC
1947	Subunitate : 21 / PT : 12B-DUL REPUBLICII GLORIEI BL 202 C	46142 0.0.0.0.0.0.0	CONTOR ACI MEINECKE DN50 PT 12 REP_	01-NOV-2002	392,32	1	BUC
1948	Subunitate : 21 / PT : 12B-DUL REPUBLICII GLORIEI BL 202 C	46157 0.0.0.0.0.0.0	CONTOR ACI MTW DN40 PT 12 REP	01-NOV-2002	64,7	1	BUC

1949	Subunitate : 21 / PT : 128-DUL REPUBLICII GLORIEI BL 202 C	46282 0.0.0.0.0.0.0	CONTOR ACI MEINECKE DN50 BL_201	01-NOV-2002	392,32	1	BUC
1950	Subunitate : 22 / PT : 1VEST EROU MOLDOVEANU MARIAN	21923	RETELE TERMICE PT_1 VEST	01-NOV-2000	1322781,38	1	BUC
1951	Subunitate : 22 / PT : 1VEST EROU MOLDOVEANU MARIAN	30301	INSTALATII ELECTRICE PT_1 VEST	01-NOV-2000	4316,87	1	BUC
1952	Subunitate : 22 / PT : 1VEST EROU MOLDOVEANU MARIAN	30308	INSTALATII TERMICE PT_1 VEST	01-NOV-2000	49911,53	1	BUC
1953	Subunitate : 22 / PT : 1VEST EROU MOLDOVEANU MARIAN	30315	SCHIMBATOR CALDURA CU PLACI INOX PT_INC_	01-NOV-2000	3316,85	1	BUC
1954	Subunitate : 22 / PT : 1VEST EROU MOLDOVEANU MARIAN	30316	SCHIMBATOR CALDURA CU PLACI INOX PT_INC_	01-NOV-2000	3316,85	1	BUC
1955	Subunitate : 22 / PT : 1VEST EROU MOLDOVEANU MARIAN	30329	SCHIMBATOR CALDURA CU PLACI INOX PT_ACM	01-NOV-2000	1919,33	1	BUC
1956	Subunitate : 22 / PT : 1VEST EROU MOLDOVEANU MARIAN	30330	SCHIMBATOR CALDURA CU PLACI INOX PT_ACM	01-NOV-2000	1919,33	1	BUC
1957	Subunitate : 22 / PT : 1VEST EROU MOLDOVEANU MARIAN	39959	POMPA CIRCULATIE INCALZIRE	01-NOV-2000	839,1	1	BUC
1958	Subunitate : 22 / PT : 1VEST EROU MOLDOVEANU MARIAN	39960	POMPA CIRCULATIE INCALZIRE	01-NOV-2000	839,1	1	BUC
1959	Subunitate : 22 / PT : 1VEST EROU MOLDOVEANU MARIAN	39961	POMPA CIRCULATIE INCALZIRE	01-NOV-2000	435,44	1	BUC
1960	Subunitate : 22 / PT : 1VEST EROU MOLDOVEANU MARIAN	39962	POMPA CIRCULATIE INCALZIRE	01-NOV-2000	435,44	1	BUC
1961	Subunitate : 22 / PT : 1VEST EROU MOLDOVEANU MARIAN	39975	POMPA UMPLERE COMPLETARE	01-NOV-2000	94,15	1	BUC
1962	Subunitate : 22 / PT : 1VEST EROU MOLDOVEANU MARIAN	39976	POMPA UMPLERE COMPLETARE	01-NOV-2000	94,15	1	BUC
1963	Subunitate : 22 / PT : 1VEST EROU MOLDOVEANU MARIAN	39992	POMPA RECIRCULARE ACM	01-NOV-2000	41,78	1	BUC
1964	Subunitate : 22 / PT : 1VEST EROU MOLDOVEANU MARIAN	39993	POMPA RECIRCULARE ACM	01-NOV-2000	41,78	1	BUC
1965	Subunitate : 22 / PT : 1VEST EROU MOLDOVEANU MARIAN	39994	GRUP RIDICARE PRESIUNE APA RECE	01-NOV-2000	6492,8	1	BUC
1966	Subunitate : 22 / PT : 1VEST EROU MOLDOVEANU MARIAN	40029	POMPA CIRCULATIE INCALZIRE	01-NOV-2000	360,12	1	BUC
1967	Subunitate : 22 / PT : 1VEST EROU MOLDOVEANU MARIAN	40030	POMPA CIRCULATIE INCALZIRE	01-NOV-2000	360,12	1	BUC
1968	Subunitate : 22 / PT : 1VEST EROU MOLDOVEANU MARIAN	40196	VAS EXPANSIUNE CU PERNA AZOT	01-NOV-2000	12123,23	1	BUC
1969	Subunitate : 22 / PT : 1VEST EROU MOLDOVEANU MARIAN	40197	VAS EXPANSIUNE CU PERNA AZOT	01-NOV-2000	12123,23	1	BUC
1970	Subunitate : 22 / PT : 1VEST EROU MOLDOVEANU MARIAN	41563	AUTOMATIZARE PT_1 VEST	01-NOV-2000	22738,37	1	BUC
1971	Subunitate : 22 / PT : 1VEST EROU MOLDOVEANU MARIAN	41570	CONTOR ENERGIE APA FIERBINTE 120/75C	01-NOV-2000	862,39	1	BUC
1972	Subunitate : 22 / PT : 1VEST EROU MOLDOVEANU MARIAN	41577	CONTOR ENERGIE ACM 55/5C	01-NOV-2000	561,74	1	BUC
1973	Subunitate : 22 / PT : 1VEST EROU MOLDOVEANU MARIAN	41584	CONTOR ENERGIE INCALZIRE 90/70C	01-NOV-2000	1017,23	1	BUC

1974	Subunitate : 22 / PT : 1VEST EROU MOLDOVEANU MARIAN	41591	CONTOR VOLUMETRIC APA RECE	01-NOV-2000	178,07	1	BUC
1975	Subunitate : 22 / PT : 1VEST EROU MOLDOVEANU MARIAN	41598	CONTOR VOLUMETRIC APA COMPLETARE	01-NOV-2000	42,58	1	BUC
1976	Subunitate : 22 / PT : 1VEST EROU MOLDOVEANU MARIAN	46900	CONTOR ACI DN 65 ACI	01-NOV-2003	476,28	1	BUC
1977	Subunitate : 22 / PT : 1VEST EROU MOLDOVEANU MARIAN	46969	CONTOR ACC DN 25	01-NOV-2003	27,41	1	BUC
1978	Subunitate : 22 / PT : 1VEST EROU MOLDOVEANU MARIAN	46970	CONTOR ACC DN 25	01-NOV-2003	27,41	1	BUC
1979	Subunitate : 22 / PT : 1VEST EROU MOLDOVEANU MARIAN	46971	CONTOR ACC DN 25	01-NOV-2003	27,41	1	BUC
1980	Subunitate : 22 / PT : 1VEST EROU MOLDOVEANU MARIAN	46972	CONTOR ACC DN 25	01-NOV-2003	27,41	1	BUC
1981	Subunitate : 22 / PT : 1VEST EROU MOLDOVEANU MARIAN	46973	CONTOR ACC DN 25	01-NOV-2003	27,41	1	BUC
1982	Subunitate : 22 / PT : 1VEST EROU MOLDOVEANU MARIAN	46974	CONTOR ACC DN 25	01-NOV-2003	27,41	1	BUC
1983	Subunitate : 22 / PT : 1VEST EROU MOLDOVEANU MARIAN	46975	CONTOR ACC DN 25	01-NOV-2003	27,41	1	BUC
1984	Subunitate : 22 / PT : 1VEST EROU MOLDOVEANU MARIAN	46976	CONTOR ACC DN 25	01-NOV-2003	27,41	1	BUC
1985	Subunitate : 22 / PT : 1VEST EROU MOLDOVEANU MARIAN	47020	CONTOR ACC DN 25	01-NOV-2003	27,41	1	BUC
1986	Subunitate : 22 / PT : 1VEST EROU MOLDOVEANU MARIAN	50682	MIJLOACE DE MASURARE ENERGIE TERMICA ACC BL 1	22-DEC-2005	185,84	1	BUC
1987	Subunitate : 22 / PT : 1VEST EROU MOLDOVEANU MARIAN	50683	MIJLOACE DE MASURARE ENERGIE TERMICA ACC BL 2	22-DEC-2005	185,84	1	BUC
1988	Subunitate : 22 / PT : 1VEST EROU MOLDOVEANU MARIAN	50684	MIJLOACE DE MASURARE ENERGIE TERMICA ACC BL 3	22-DEC-2005	185,84	1	BUC
1989	Subunitate : 22 / PT : 1VEST EROU MOLDOVEANU MARIAN	50685	MIJLOACE DE MASURARE ENERGIE TERMICA ACC BL 4	22-DEC-2005	185,84	1	BUC
1990	Subunitate : 22 / PT : 1VEST EROU MOLDOVEANU MARIAN	50686	MIJLOACE DE MASURARE ENERGIE TERMICA ACC BL 5 Sc A B C	22-DEC-2005	185,84	1	BUC
1991	Subunitate : 22 / PT : 1VEST EROU MOLDOVEANU MARIAN	50687	MIJLOACE DE MASURARE ENERGIE TERMICA ACC BL 5 Sc D E F	22-DEC-2005	185,84	1	BUC
1992	Subunitate : 22 / PT : 1VEST EROU MOLDOVEANU MARIAN	50688	MIJLOACE DE MASURARE ENERGIE TERMICA ACC BL 6 C D	22-DEC-2005	185,84	1	BUC
1993	Subunitate : 22 / PT : 1VEST EROU MOLDOVEANU MARIAN	50689	MIJLOACE DE MASURARE ENERGIE TERMICA ACC BL 6 Sc E F	22-DEC-2005	185,84	1	BUC
1994	Subunitate : 22 / PT : 1VEST EROU MOLDOVEANU MARIAN	50690	MIJLOACE DE MASURARE ENERGIE TERMICA ACC BL 7 Sc A B C D	22-DEC-2005	185,84	1	BUC
1995	Subunitate : 22 / PT : 1VEST EROU MOLDOVEANU MARIAN	50691	MIJLOACE DE MASURARE ENERGIE TERMICA ACC BL 7 Sc E	22-DEC-2005	186,84	1	BUC
1996	Subunitate : 22 / PT : 1VEST EROU MOLDOVEANU MARIAN	50692	MIJLOACE DE MASURARE ENERGIE TERMICA ACC BL 7 Sc F	22-DEC-2005	185,84	1	BUC
1997	Subunitate : 22 / PT : 1VEST EROU MOLDOVEANU MARIAN	50693	MIJLOACE DE MASURARE ENERGIE TERMICA ACC BL 8 Sc A	22-DEC-2005	185,84	1	BUC
1998	Subunitate : 22 / PT : 1VEST EROU MOLDOVEANU MARIAN	50694	MIJLOACE DE MASURARE ENERGIE TERMICA ACC BL 8 Sc B	22-DEC-2005	185,84	1	BUC

1999	Subunitate : 22 / PT : 1VEST EROU MOLDOVEANU MARIAN	50695	MIJLOACE DE MASURARE ENERGIE TERMICA ACC BL 8 Sc C	22-DEC-2005	185,84	1	BUC
2000	Subunitate : 22 / PT : 1VEST EROU MOLDOVEANU MARIAN	50696	MIJLOACE DE MASURARE ENERGIE TERMICA ACC BL 8 Sc D	22-DEC-2005	185,84	1	BUC
2001	Subunitate : 22 / PT : 1VEST EROU MOLDOVEANU MARIAN	50697	MIJLOACE DE MASURARE ENERGIE TERMICA ACC BL 8 Sc E	22-DEC-2005	185,84	1	BUC
2002	Subunitate : 22 / PT : 1VEST EROU MOLDOVEANU MARIAN	50698	MIJLOACE DE MASURARE ENERGIE TERMICA ACC BL 8 sc F	22-DEC-2005	185,84	1	BUC
2003	Subunitate : 22 / PT : 1VEST EROU MOLDOVEANU MARIAN	50699	MIJLOACE DE MASURARE ENERGIE TERMICA ACC BL 9 A sc A	22-DEC-2005	185,84	1	BUC
2004	Subunitate : 22 / PT : 1VEST EROU MOLDOVEANU MARIAN	50700	MIJLOACE DE MASURARE ENERGIE TERMICA ACC BL 9A sc B	22-DEC-2005	185,84	1	BUC
2005	Subunitate : 22 / PT : 1VEST EROU MOLDOVEANU MARIAN	50701	MIJLOACE DE MASURARE ENERGIE TERMICA ACC BL 9B sc A	22-DEC-2005	185,84	1	BUC
2006	Subunitate : 22 / PT : 1VEST EROU MOLDOVEANU MARIAN	50702	MIJLOACE DE MASURARE ENERGIE TERMICA ACC BL 9B sc B	22-DEC-2005	185,84	1	BUC
2007	Subunitate : 22 / PT : 1VEST EROU MOLDOVEANU MARIAN	50703	MIJLOACE DE MASURARE ENERGIE TERMICA ACC BL 9B sc C	22-DEC-2005	185,84	1	BUC
2008	Subunitate : 22 / PT : 1VEST EROU MOLDOVEANU MARIAN	50704	MIJLOACE DE MASURARE ENERGIE TERMICA ACC BL 9B sc D	22-DEC-2005	185,84	1	BUC
2009	Subunitate : 22 / PT : 1VEST EROU MOLDOVEANU MARIAN	50705	MIJLOACE DE MASURARE ENERGIE TERMICA ACC BL 10 sc A	22-DEC-2005	185,84	1	BUC
2010	Subunitate : 22 / PT : 1VEST EROU MOLDOVEANU MARIAN	50706	MIJLOACE DE MASURARE ENERGIE TERMICA ACC BL 10 sc B	22-DEC-2005	185,84	1	BUC
2011	Subunitate : 22 / PT : 1VEST EROU MOLDOVEANU MARIAN	50707	MIJLOACE DE MASURARE ENERGIE TERMICA ACC BL 10 sc C	22-DEC-2005	185,84	1	BUC
2012	Subunitate : 22 / PT : 1VEST EROU MOLDOVEANU MARIAN	50708	MIJLOACE DE MASURARE ENERGIE TERMICA ACC BL 10 sc D	22-DEC-2005	185,84	1	BUC
2013	Subunitate : 22 / PT : 1VEST EROU MOLDOVEANU MARIAN	50709	MIJLOACE DE MASURARE ENERGIE TERMICA ACC BL 11 sc A B	22-DEC-2005	185,84	1	BUC
2014	Subunitate : 22 / PT : 1VEST EROU MOLDOVEANU MARIAN	50710	MIJLOACE DE MASURARE ENERGIE TERMICA ACC BL 12 sc A B	22-DEC-2005	185,84	1	BUC
2015	Subunitate : 22 / PT : 1VEST EROU MOLDOVEANU MARIAN	50711	MIJLOACE DE MASURARE ENERGIE TERMICA ACC BL 13 sc A B	22-DEC-2005	185,84	1	BUC
2016	Subunitate : 22 / PT : 1VEST EROU MOLDOVEANU MARIAN	50712	MIJLOACE DE MASURARE ENERGIE TERMICA ACC BL 21 sc A B	22-DEC-2005	185,84	1	BUC
2017	Subunitate : 22 / PT : 1VEST EROU MOLDOVEANU MARIAN	50713	MIJLOACE DE MASURARE ENERGIE TERMICA ACC BL 22 sc A B	22-DEC-2005	185,84	1	BUC
2018	Subunitate : 22 / PT : 1VEST EROU MOLDOVEANU MARIAN	50714	MIJLOACE DE MASURARE ENERGIE TERMICA ACC BL 36 sc B	22-DEC-2005	185,84	1	BUC
2019	Subunitate : 22 / PT : 1VEST EROU MOLDOVEANU MARIAN	50715	MIJLOACE DE MASURARE ENERGIE TERMICA ACC BL 36 sc C	22-DEC-2005	185,84	1	BUC
2020	Subunitate : 22 / PT : 1VEST EROU MOLDOVEANU MARIAN	50716	MIJLOACE DE MASURARE ENERGIE TERMICA ACC Gradinita nr 36	22-DEC-2005	185,83	1	BUC
2021	Subunitate : 22 / PT : 1VEST EROU MOLDOVEANU MARIAN	51013	MIJLOACE DE MASURARE ENERGIE TERMICA ACC Bl 6 sc A B	22-DEC-2005	185,84	1	BUC
2022	Subunitate : 22 / PT : 1VEST EROU MOLDOVEANU MARIAN	53018	ACTIONAREA CU TURATIE VARIABILA A POMPELOR DE INCALZIRE	19-DEC-2005	5801,65	1	BUC
2023	Subunitate : 22 / PT : 1VEST EROU MOLDOVEANU MARIAN	10005 6.2.9.7.0.0.0	CONSTRUCTIE PT 1 VEST	01-APR-1970	69048,89	77.38	MP

2024	Subunitate : 22 / PT : 1VEST EROU MOLDOVEANU MARIAN	41629 0.0.0.0.0.0.0	CONTOR A_C_ MTW ACC 40	01-NOV-2000	81,49	1	BUC
2025	Subunitate : 22 / PT : 1VEST EROU MOLDOVEANU MARIAN	41746 0.0.0.0.0.0.0	CONTOR DE APA MTW ACI	01-NOV-2000	274,43	1	BUC
2026	Subunitate : 22 / PT : 1VEST EROU MOLDOVEANU MARIAN	41747 0.0.0.0.0.0.0	CONTOR DE APA MTW ACC 32	01-NOV-2000	53,06	1	BUC
2027	Subunitate : 22 / PT : 1VEST EROU MOLDOVEANU MARIAN	41748 0.0.0.0.0.0.0	CONTOR DE APA MTW ACI	01-NOV-2000	274,43	1	BUC
2028	Subunitate : 22 / PT : 1VEST EROU MOLDOVEANU MARIAN	41749 0.0.0.0.0.0.0	CONTOR DE APA MTW ACC 32	01-NOV-2000	53,06	1	BUC
2029	Subunitate : 22 / PT : 1VEST EROU MOLDOVEANU MARIAN	41750 0.0.0.0.0.0.0	CONTOR DE APA MTW ACI	01-NOV-2000	274,43	1	BUC
2030	Subunitate : 22 / PT : 1VEST EROU MOLDOVEANU MARIAN	41751 0.0.0.0.0.0.0	CONTOR DE APA MTW ACC 32	01-NOV-2000	53,06	1	BUC
2031	Subunitate : 22 / PT : 1VEST EROU MOLDOVEANU MARIAN	41752 0.0.0.0.0.0.0	CONTOR DE APA MTW ACI	01-NOV-2000	274,43	1	BUC
2032	Subunitate : 22 / PT : 1VEST EROU MOLDOVEANU MARIAN	41753 0.0.0.0.0.0.0	CONTOR DE APA MTW ACC 32	01-NOV-2000	53,06	1	BUC
2033	Subunitate : 22 / PT : 1VEST EROU MOLDOVEANU MARIAN	41754 0.0.0.0.0.0.0	CONTOR DE APA MTW ACI	01-NOV-2000	303,44	1	BUC
2034	Subunitate : 22 / PT : 1VEST EROU MOLDOVEANU MARIAN	41755 0.0.0.0.0.0.0	CONTOR DE APA MTW ACC 32	01-NOV-2000	53,06	1	BUC
2035	Subunitate : 22 / PT : 1VEST EROU MOLDOVEANU MARIAN	41756 0.0.0.0.0.0.0	CONTOR DE APA MTW ACI	01-NOV-2000	303,44	1	BUC
2036	Subunitate : 22 / PT : 1VEST EROU MOLDOVEANU MARIAN	41757 0.0.0.0.0.0.0	CONTOR DE APA MTW ACC 32	01-NOV-2000	53,06	1	BUC
2037	Subunitate : 22 / PT : 1VEST EROU MOLDOVEANU MARIAN	41758 0.0.0.0.0.0.0	CONTOR DE APA MTW ACI	01-NOV-2000	303,44	1	BUC
2038	Subunitate : 22 / PT : 1VEST EROU MOLDOVEANU MARIAN	41759 0.0.0.0.0.0.0	CONTOR DE APA MTW ACC 32	01-NOV-2000	53,06	1	BUC
2039	Subunitate : 22 / PT : 1VEST EROU MOLDOVEANU MARIAN	41760 0.0.0.0.0.0.0	CONTOR DE APA MTW ACI	01-NOV-2000	303,44	1	BUC
2040	Subunitate : 22 / PT : 1VEST EROU MOLDOVEANU MARIAN	41761 0.0.0.0.0.0.0	CONTOR DE APA MTW ACC 32	01-NOV-2000	53,06	1	BUC
2041	Subunitate : 22 / PT : 1VEST EROU MOLDOVEANU MARIAN	41762 0.0.0.0.0.0.0	CONTOR DE APA MTW ACI	01-NOV-2000	303,44	1	BUC
2042	Subunitate : 22 / PT : 1VEST EROU MOLDOVEANU MARIAN	41763 0.0.0.0.0.0.0	CONTOR DE APA MTW ACC 32	01-NOV-2000	53,06	1	BUC
2043	Subunitate : 22 / PT : 1VEST EROU MOLDOVEANU MARIAN	41764 0.0.0.0.0.0.0	CONTOR DE APA WPD ACI	01-NOV-2000	503,86	1	BUC
2044	Subunitate : 22 / PT : 1VEST EROU MOLDOVEANU MARIAN	41765 0.0.0.0.0.0.0	CONTOR DE APA MTW ACC 40	01-NOV-2000	82,07	1	BUC
2045	Subunitate : 22 / PT : 1VEST EROU MOLDOVEANU MARIAN	41766 0.0.0.0.0.0.0	CONTOR DE APA MTW ACI	01-NOV-2000	303,44	1	BUC
2046	Subunitate : 22 / PT : 1VEST EROU MOLDOVEANU MARIAN	41767 0.0.0.0.0.0.0	CONTOR DE APA MTW ACC 32	01-NOV-2000	53,06	1	BUC
2047	Subunitate : 22 / PT : 1VEST EROU MOLDOVEANU MARIAN	41768 0.0.0.0.0.0.0	CONTOR DE APA WPD ACI	01-NOV-2000	494,41	1	BUC
2048	Subunitate : 22 / PT : 1VEST EROU MOLDOVEANU MARIAN	41769 0.0.0.0.0.0.0	CONTOR DE APA MTW ACC 40	01-NOV-2000	82,07	1	BUC

2049	Subunitate : 22 / PT : 1VEST EROU MOLDOVEANU MARIAN	41770 0.0.0.0.0.0.0	CONTOR DE APA WPD ACI	01-NOV-2000	494,41	1	BUC
2050	Subunitate : 22 / PT : 1VEST EROU MOLDOVEANU MARIAN	41771 0.0.0.0.0.0.0	CONTOR DE APA MTW ACC 40	01-NOV-2000	82,07	1	BUC
2051	Subunitate : 22 / PT : 1VEST EROU MOLDOVEANU MARIAN	41772 0.0.0.0.0.0.0	CONTOR DE APA MTW ACI	01-NOV-2000	274,43	1	BUC
2052	Subunitate : 22 / PT : 1VEST EROU MOLDOVEANU MARIAN	41773 0.0.0.0.0.0.0	CONTOR DE APA MTW ACI	01-NOV-2000	274,43	1	BUC
2053	Subunitate : 22 / PT : 1VEST EROU MOLDOVEANU MARIAN	41774 0.0.0.0.0.0.0	CONTOR DE APA MTW ACI	01-NOV-2000	274,43	1	BUC
2054	Subunitate : 22 / PT : 1VEST EROU MOLDOVEANU MARIAN	41775 0.0.0.0.0.0.0	CONTOR DE APA MTW ACC 32	01-NOV-2000	53,06	1	BUC
2055	Subunitate : 22 / PT : 1VEST EROU MOLDOVEANU MARIAN	41776 0.0.0.0.0.0.0	CONTOR DE APA MTW ACI	01-NOV-2000	274,43	1	BUC
2056	Subunitate : 22 / PT : 1VEST EROU MOLDOVEANU MARIAN	41777 0.0.0.0.0.0.0	CONTOR DE APA MTW ACC 32	01-NOV-2000	53,06	1	BUC
2057	Subunitate : 22 / PT : 1VEST EROU MOLDOVEANU MARIAN	41778 0.0.0.0.0.0.0	CONTOR DE APA MTW ACI	01-NOV-2000	274,43	1	BUC
2058	Subunitate : 22 / PT : 1VEST EROU MOLDOVEANU MARIAN	41779 0.0.0.0.0.0.0	CONTOR DE APA MTW ACC 32	01-NOV-2000	53,06	1	BUC
2059	Subunitate : 22 / PT : 1VEST EROU MOLDOVEANU MARIAN	41780 0.0.0.0.0.0.0	CONTOR DE APA MTW ACI	01-NOV-2000	274,43	1	BUC
2060	Subunitate : 22 / PT : 1VEST EROU MOLDOVEANU MARIAN	41781 0.0.0.0.0.0.0	CONTOR DE APA MTW ACC 32	01-NOV-2000	53,06	1	BUC
2061	Subunitate : 22 / PT : 1VEST EROU MOLDOVEANU MARIAN	41782 0.0.0.0.0.0.0	CONTOR DE APA MTW ACI	01-NOV-2000	274,62	1	BUC
2062	Subunitate : 22 / PT : 1VEST EROU MOLDOVEANU MARIAN	41783 0.0.0.0.0.0.0	CONTOR DE APA MTW ACC 32	01-NOV-2000	53,06	1	BUC
2063	Subunitate : 22 / PT : 1VEST EROU MOLDOVEANU MARIAN	41784 0.0.0.0.0.0.0	CONTOR DE APA MTW ACI	01-NOV-2000	274,62	1	BUC
2064	Subunitate : 22 / PT : 1VEST EROU MOLDOVEANU MARIAN	41785 0.0.0.0.0.0.0	CONTOR DE APA MTW ACC 32	01-NOV-2000	53,06	1	BUC
2065	Subunitate : 22 / PT : 1VEST EROU MOLDOVEANU MARIAN	41786 0.0.0.0.0.0.0	CONTOR DE APA MTW ACI	01-NOV-2000	274,62	1	BUC
2066	Subunitate : 22 / PT : 1VEST EROU MOLDOVEANU MARIAN	41787 0.0.0.0.0.0.0	CONTOR DE APA MTW ACC 32	01-NOV-2000	53,06	1	BUC
2067	Subunitate : 22 / PT : 1VEST EROU MOLDOVEANU MARIAN	41788 0.0.0.0.0.0.0	CONTOR DE APA MTW ACI	01-NOV-2000	274,62	1	BUC
2068	Subunitate : 22 / PT : 1VEST EROU MOLDOVEANU MARIAN	41789 0.0.0.0.0.0.0	CONTOR DE APA MTW ACC 32	01-NOV-2000	53,25	1	BUC
2069	Subunitate : 22 / PT : 1VEST EROU MOLDOVEANU MARIAN	41790 0.0.0.0.0.0.0	CONTOR DE APA MTW ACI	01-NOV-2000	508,78	1	BUC
2070	Subunitate : 22 / PT : 1VEST EROU MOLDOVEANU MARIAN	41791 0.0.0.0.0.0.0	CONTOR DE APA MTW ACC 40	01-NOV-2000	82,07	1	BUC
2071	Subunitate : 22 / PT : 1VEST EROU MOLDOVEANU MARIAN	41792 0.0.0.0.0.0.0	CONTOR DE APA WPD ACI	01-NOV-2000	508,78	1	BUC
2072	Subunitate : 22 / PT : 1VEST EROU MOLDOVEANU MARIAN	41793 0.0.0.0.0.0.0	CONTOR DE APA MTW ACC 40	01-NOV-2000	82,07	1	BUC
2073	Subunitate : 22 / PT : 1VEST EROU MOLDOVEANU MARIAN	41794 0.0.0.0.0.0.0	CONTOR DE APA WPD ACI	01-NOV-2000	508,78	1	BUC

2074	Subunitate : 22 / PT : 1VEST EROU MOLDOVEANU MARIAN	41796 0.0.0.0.0.0.0	CONTOR DE APA MTW ACI	01-NOV-2000	298,71	1	BUC
2075	Subunitate : 22 / PT : 1VEST EROU MOLDOVEANU MARIAN	41797 0.0.0.0.0.0.0	CONTOR DE APA MTW ACC 32	01-NOV-2000	53,25	1	BUC
2076	Subunitate : 22 / PT : 1VEST EROU MOLDOVEANU MARIAN	41798 0.0.0.0.0.0.0	CONTOR DE APA MTW ACI	01-NOV-2000	303,44	1	BUC
2077	Subunitate : 22 / PT : 1VEST EROU MOLDOVEANU MARIAN	41799 0.0.0.0.0.0.0	CONTOR DE APA MTW ACC 32	01-NOV-2000	53,25	1	BUC
2078	Subunitate : 22 / PT : 1VEST EROU MOLDOVEANU MARIAN	41800 0.0.0.0.0.0.0	CONTOR DE APA MTW ACI	01-NOV-2000	514,95	1	BUC
2079	Subunitate : 23 / PT : 2VEST INFRATIRII BL. 19 BIS	21924	RETELE TERMICE PT 2 VEST	01-NOV-2000	1206687,85	1	BUC
2080	Subunitate : 23 / PT : 2VEST INFRATIRII BL. 19 BIS	30239	SCHIMB DE CALD CU PLACI DE INOX-INCALZIE	01-OCT-1999	5051,7	1	BUC
2081	Subunitate : 23 / PT : 2VEST INFRATIRII BL. 19 BIS	30240	SCHIMB DE CALD CU PLACI DE INOX-INCALZIE	01-OCT-1999	5051,7	1	BUC
2082	Subunitate : 23 / PT : 2VEST INFRATIRII BL. 19 BIS	30269	SCHIMB DE CALD CU PLACI INOX PT ACM	01-OCT-1999	2923,23	1	BUC
2083	Subunitate : 23 / PT : 2VEST INFRATIRII BL. 19 BIS	30270	SCHIMB DE CALD CU PLACI INOX PT ACM	01-OCT-1999	2923,23	1	BUC
2084	Subunitate : 23 / PT : 2VEST INFRATIRII BL. 19 BIS	30281	INSTALATII ELECTRICE PT 2 VEST	01-OCT-1999	3390,78	1	BUC
2085	Subunitate : 23 / PT : 2VEST INFRATIRII BL. 19 BIS	30298	INSTALATII TERMICE PT 2 VEST	01-OCT-1999	32603,42	1	BUC
2086	Subunitate : 23 / PT : 2VEST INFRATIRII BL. 19 BIS	40062	POMPA CIRCULATIE INCALZIRE	01-OCT-1999	1673,4	1	BUC
2087	Subunitate : 23 / PT : 2VEST INFRATIRII BL. 19 BIS	40063	POMPA CIRCULATIE INCALZIRE	01-OCT-1999	1673,4	1	BUC
2088	Subunitate : 23 / PT : 2VEST INFRATIRII BL. 19 BIS	40064	POMPA CIRCULATIE INCALZIRE	01-OCT-1999	2052,54	1	BUC
2089	Subunitate : 23 / PT : 2VEST INFRATIRII BL. 19 BIS	40065	POMPA CIRCULATIE INCALZIRE	01-OCT-1999	2052,54	1	BUC
2090	Subunitate : 23 / PT : 2VEST INFRATIRII BL. 19 BIS	40080	POMPA UMPLERE -COMPLETARE	01-OCT-1999	143,41	1	BUC
2091	Subunitate : 23 / PT : 2VEST INFRATIRII BL. 19 BIS	40081	POMPA UMPLERE -COMPLETARE	01-OCT-1999	143,41	1	BUC
2092	Subunitate : 23 / PT : 2VEST INFRATIRII BL. 19 BIS	40100	GRUP RIDICARE PRESIUNE APA RECE	01-OCT-1999	9870,37	1	BUC
2093	Subunitate : 23 / PT : 2VEST INFRATIRII BL. 19 BIS	40188	VAS EXPANSIUNE CU PERNA DE AZOT	01-OCT-1999	12088,46	1	BUC
2094	Subunitate : 23 / PT : 2VEST INFRATIRII BL. 19 BIS	40189	VAS EXPANSIUNE CU PERNA DE AZOT	01-OCT-1999	12088,46	1	BUC
2095	Subunitate : 23 / PT : 2VEST INFRATIRII BL. 19 BIS	41510	CONTOR ENERGIE ACM	01-OCT-1999	616,26	1	BUC
2096	Subunitate : 23 / PT : 2VEST INFRATIRII BL. 19 BIS	41522	CONTOR ENERGIE INCALZIRE	01-OCT-1999	1115,96	1	BUC
2097	Subunitate : 23 / PT : 2VEST INFRATIRII BL. 19 BIS	41533	CONTOR APA RECE	01-OCT-1999	195,35	1	BUC
2098	Subunitate : 23 / PT : 2VEST INFRATIRII BL. 19 BIS	41542	CONTOR ENERGIE AG TER PRIMAR	01-OCT-1999	946,09	1	BUC

2099	Subunitate : 23 / PT : 2VEST INFRATIRII BL. 19 BIS	41543	CONTOR APA COMPLETARE	01-OCT-1999	46,71	1	BUC
2100	Subunitate : 23 / PT : 2VEST INFRATIRII BL. 19 BIS	41559	AUTOMATIZARE PT 2 VEST	01-OCT-1999	24066,48	1	BUC
2101	Subunitate : 23 / PT : 2VEST INFRATIRII BL. 19 BIS	42135	READER -CONSUM	01-NOV-2000	2902,37	1	BUC
2102	Subunitate : 23 / PT : 2VEST INFRATIRII BL. 19 BIS	42136	READER -CONSUM	01-NOV-2000	2902,37	1	BUC
2103	Subunitate : 23 / PT : 2VEST INFRATIRII BL. 19 BIS	46977	CONTOR ACC DN 25	01-NOV-2003	27,41	1	BUC
2104	Subunitate : 23 / PT : 2VEST INFRATIRII BL. 19 BIS	46978	CONTOR ACC DN 25	01-NOV-2003	27,41	1	BUC
2105	Subunitate : 23 / PT : 2VEST INFRATIRII BL. 19 BIS	46979	CONTOR ACC DN 25	01-NOV-2003	27,41	1	BUC
2106	Subunitate : 23 / PT : 2VEST INFRATIRII BL. 19 BIS	47037	CONTOR ACC DN 25	01-NOV-2003	27,41	1	BUC
2107	Subunitate : 23 / PT : 2VEST INFRATIRII BL. 19 BIS	51063	MIJLOACE DE MASURARE ENERGIE TERMICA ACC Bl 14sc A B	22-DEC-2005	185,84	1	BUC
2108	Subunitate : 23 / PT : 2VEST INFRATIRII BL. 19 BIS	51064	MIJLOACE DE MASURARE ENERGIE TERMICA ACC Bl 15 sc A B	22-DEC-2005	185,84	1	BUC
2109	Subunitate : 23 / PT : 2VEST INFRATIRII BL. 19 BIS	51065	MIJLOACE DE MASURARE ENERGIE TERMICA ACC Bl 16 sc A B	22-DEC-2005	185,84	1	BUC
2110	Subunitate : 23 / PT : 2VEST INFRATIRII BL. 19 BIS	51066	MIJLOACE DE MASURARE ENERGIE TERMICA ACC Bl 17 sc A	22-DEC-2005	185,84	1	BUC
2111	Subunitate : 23 / PT : 2VEST INFRATIRII BL. 19 BIS	51067	MIJLOACE DE MASURARE ENERGIE TERMICA ACC Bl 17 sc B	22-DEC-2005	185,84	1	BUC
2112	Subunitate : 23 / PT : 2VEST INFRATIRII BL. 19 BIS	51068	MIJLOACE DE MASURARE ENERGIE TERMICA ACC Bl 18 Bis A, B si 19Bis A, B	22-DEC-2005	185,84	1	BUC
2113	Subunitate : 23 / PT : 2VEST INFRATIRII BL. 19 BIS	51069	MIJLOACE DE MASURARE ENERGIE TERMICA ACC Bl 18 sc C D	22-DEC-2005	185,84	1	BUC
2114	Subunitate : 23 / PT : 2VEST INFRATIRII BL. 19 BIS	51070	MIJLOACE DE MASURARE ENERGIE TERMICA ACC Bl 18sc C	22-DEC-2005	185,84	1	BUC
2115	Subunitate : 23 / PT : 2VEST INFRATIRII BL. 19 BIS	51071	MIJLOACE DE MASURARE ENERGIE TERMICA ACC Bl 19 sc A B	22-DEC-2005	185,84	1	BUC
2116	Subunitate : 23 / PT : 2VEST INFRATIRII BL. 19 BIS	51072	MIJLOACE DE MASURARE ENERGIE TERMICA ACC Bl 19 sc A	22-DEC-2005	185,84	1	BUC
2117	Subunitate : 23 / PT : 2VEST INFRATIRII BL. 19 BIS	51073	MIJLOACE DE MASURARE ENERGIE TERMICA ACC Bl 20 sc A B	22-DEC-2005	185,84	1	BUC
2118	Subunitate : 23 / PT : 2VEST INFRATIRII BL. 19 BIS	51074	MIJLOACE DE MASURARE ENERGIE TERMICA ACC Bl 20 Bis sc A B	22-DEC-2005	185,84	1	BUC
2119	Subunitate : 23 / PT : 2VEST INFRATIRII BL. 19 BIS	51075	MIJLOACE DE MASURARE ENERGIE TERMICA ACC Bl 21 Bis sc A B	22-DEC-2005	185,84	1	BUC
2120	Subunitate : 23 / PT : 2VEST INFRATIRII BL. 19 BIS	51076	MIJLOACE DE MASURARE ENERGIE TERMICA ACC Bl 22 Bis sc A B	22-DEC-2005	185,84	1	BUC
2121	Subunitate : 23 / PT : 2VEST INFRATIRII BL. 19 BIS	51077	MIJLOACE DE MASURARE ENERGIE TERMICA ACC Bl 23 sc A B C	22-DEC-2005	185,84	1	BUC
2122	Subunitate : 23 / PT : 2VEST INFRATIRII BL. 19 BIS	51078	MIJLOACE DE MASURARE ENERGIE TERMICA ACC Bl 24 sc A B C	22-DEC-2005	185,84	1	BUC
2123	Subunitate : 23 / PT : 2VEST INFRATIRII BL. 19 BIS	51079	MIJLOACE DE MASURARE ENERGIE TERMICA ACC Bl 25 sc A B C	22-DEC-2005	185,84	1	BUC

2124	Subunitate : 23 / PT : 2VEST INFRATIRII BL. 19 BIS	51080	MIJLOACE DE MASURARE ENERGIE TERMICA ACC Bl 35	22-DEC-2005	185,84	1	BUC
2125	Subunitate : 23 / PT : 2VEST INFRATIRII BL. 19 BIS	51081	MIJLOACE DE MASURARE ENERGIE TERMICA ACC Bl 67 Bis sc A	22-DEC-2005	185,84	1	BUC
2126	Subunitate : 23 / PT : 2VEST INFRATIRII BL. 19 BIS	51082	MIJLOACE DE MASURARE ENERGIE TERMICA ACC Bl 67 Bis sc B	22-DEC-2005	185,84	1	BUC
2127	Subunitate : 23 / PT : 2VEST INFRATIRII BL. 19 BIS	51083	MIJLOACE DE MASURARE ENERGIE TERMICA ACC Bl 67 Bis sc C	22-DEC-2005	185,84	1	BUC
2128	Subunitate : 23 / PT : 2VEST INFRATIRII BL. 19 BIS	51084	MIJLOACE DE MASURARE ENERGIE TERMICA ACC Bl 67 Bis sc D	22-DEC-2005	185,84	1	BUC
2129	Subunitate : 23 / PT : 2VEST INFRATIRII BL. 19 BIS	51085	MIJLOACE DE MASURARE ENERGIE TERMICA ACC Bl 67 Bis sc E	22-DEC-2005	185,84	1	BUC
2130	Subunitate : 23 / PT : 2VEST INFRATIRII BL. 19 BIS	51086	MIJLOACE DE MASURARE ENERGIE TERMICA ACC Bl 18 sc A B	22-DEC-2005	185,83	1	BUC
2131	Subunitate : 23 / PT : 2VEST INFRATIRII BL. 19 BIS	52956	CONTOR DN 40 ACI BL 19 Bis sc A B	22-DEC-2005	227,38	1	BUC
2132	Subunitate : 23 / PT : 2VEST INFRATIRII BL. 19 BIS	52986	CONTOR DN 15 ACC BL 18 D	22-DEC-2005	159,78	1	BUC
2133	Subunitate : 23 / PT : 2VEST INFRATIRII BL. 19 BIS	52988	CONTOR DN 25 ACC BL 19 Bis sc A B	22-DEC-2005	205,22	1	BUC
2134	Subunitate : 23 / PT : 2VEST INFRATIRII BL. 19 BIS	53049	ACTIONAREA CU TURATIE VARIABILA A POMPELOR DE INCALZIRE	19-DEC-2005	5552,01	1	BUC
2135	Subunitate : 23 / PT : 2VEST INFRATIRII BL. 19 BIS	10006 6.2.9.7.0.0.0	CLADIRE PT 2 VEST	01-APR-1970	69048,89	77,38	MP
2136	Subunitate : 23 / PT : 2VEST INFRATIRII BL. 19 BIS	41637 0.0.0.0.0.0.0	CONTOR A_C_ WPD ACI 80	01-NOV-2000	534,79	1	BUC
2137	Subunitate : 23 / PT : 2VEST INFRATIRII BL. 19 BIS	41638 0.0.0.0.0.0.0	CONTOR A_C_ MTW ACC 40	01-NOV-2000	80,33	1	BUC
2138	Subunitate : 23 / PT : 2VEST INFRATIRII BL. 19 BIS	41639 0.0.0.0.0.0.0	CONTOR A_C_ WPD ACI 80	01-NOV-2000	534,79	1	BUC
2139	Subunitate : 23 / PT : 2VEST INFRATIRII BL. 19 BIS	41640 0.0.0.0.0.0.0	CONTOR A_C_ MTW ACC 40	01-NOV-2000	80,33	1	BUC
2140	Subunitate : 23 / PT : 2VEST INFRATIRII BL. 19 BIS	41641 0.0.0.0.0.0.0	CONTOR A_C_ WPD ACI 80	01-NOV-2000	534,79	1	BUC
2141	Subunitate : 23 / PT : 2VEST INFRATIRII BL. 19 BIS	41642 0.0.0.0.0.0.0	CONTOR A_C_ MTW ACC 40	01-NOV-2000	80,33	1	BUC
2142	Subunitate : 23 / PT : 2VEST INFRATIRII BL. 19 BIS	41643 0.0.0.0.0.0.0	CONTOR A_C_ WPD ACI 80	01-NOV-2000	534,79	1	BUC
2143	Subunitate : 23 / PT : 2VEST INFRATIRII BL. 19 BIS	41644 0.0.0.0.0.0.0	CONTOR A_C_ MTW ACC 40	01-NOV-2000	80,33	1	BUC
2144	Subunitate : 23 / PT : 2VEST INFRATIRII BL. 19 BIS	41645 0.0.0.0.0.0.0	CONTOR A_C_ MTW ACI 40	01-NOV-2000	298,71	1	BUC
2145	Subunitate : 23 / PT : 2VEST INFRATIRII BL. 19 BIS	41646 0.0.0.0.0.0.0	CONTOR A_C_ MTW ACC 40	01-NOV-2000	80,33	1	BUC
2146	Subunitate : 23 / PT : 2VEST INFRATIRII BL. 19 BIS	41647 0.0.0.0.0.0.0	CONTOR A_C_ MTW ACI 40	01-NOV-2000	298,71	1	BUC
2147	Subunitate : 23 / PT : 2VEST INFRATIRII BL. 19 BIS	41648 0.0.0.0.0.0.0	CONTOR A_C_ MTW ACC 40	01-NOV-2000	80,33	1	BUC
2148	Subunitate : 23 / PT : 2VEST INFRATIRII BL. 19 BIS	41649 0.0.0.0.0.0.0	CONTOR A_C_ MTW ACC 32	01-NOV-2000	52,29	1	BUC

2149	Subunitate : 23 / PT : 2VEST INFRATIRII BL. 19 BIS	41650 0.0.0.0.0.0.0	CONTOR A_C MTW ACI 40	01-NOV-2000	298,71	1	BUC
2150	Subunitate : 23 / PT : 2VEST INFRATIRII BL. 19 BIS	41651 0.0.0.0.0.0.0	CONTOR A_C_MTW ACC 40	01-NOV-2000	80,33	1	BUC
2151	Subunitate : 23 / PT : 2VEST INFRATIRII BL. 19 BIS	41652 0.0.0.0.0.0.0	CONTOR A_C_ MTW ACI 40	01-NOV-2000	298,71	1	BUC
2152	Subunitate : 23 / PT : 2VEST INFRATIRII BL. 19 BIS	41653 0.0.0.0.0.0.0	CONTOR A_C_ MTW ACC 40	01-NOV-2000	80,33	1	BUC
2153	Subunitate : 23 / PT : 2VEST INFRATIRII BL. 19 BIS	41654 0.0.0.0.0.0.0	CONTOR A_C_ MTW ACI 40	01-NOV-2000	298,71	1	BUC
2154	Subunitate : 23 / PT : 2VEST INFRATIRII BL. 19 BIS	41655 0.0.0.0.0.0.0	CONTOR A_C_ MTW ACC 32	01-NOV-2000	52,29	1	BUC
2155	Subunitate : 23 / PT : 2VEST INFRATIRII BL. 19 BIS	41656 0.0.0.0.0.0.0	CONTOR A_C_ MTW ACI 40	01-NOV-2000	298,71	1	BUC
2156	Subunitate : 23 / PT : 2VEST INFRATIRII BL. 19 BIS	41657 0.0.0.0.0.0.0	CONTOR A_C_ MTW ACC 32	01-NOV-2000	52,29	1	BUC
2157	Subunitate : 23 / PT : 2VEST INFRATIRII BL. 19 BIS	41658 0.0.0.0.0.0.0	CONTOR A_C_ MTW ACI 40	01-NOV-2000	298,71	1	BUC
2158	Subunitate : 23 / PT : 2VEST INFRATIRII BL. 19 BIS	41659 0.0 0.0 0.0.0	CONTOR A_C_ MTW ACC 32	01-NOV-2000	52,29	1	BUC
2159	Subunitate : 23 / PT : 2VEST INFRATIRII BL. 19 BIS	41660 0.0.0.0.0.0.0	CONTOR A_C_ WPD ACI 50	01-NOV-2000	450,41	1	BUC
2160	Subunitate : 23 / PT : 2VEST INFRATIRII BL. 19 BIS	41661 0.0.0.0.0.0.0	CONTOR A_C_ MTW ACC 40	01-NOV-2000	80,33	1	BUC
2161	Subunitate : 23 / PT : 2VEST INFRATIRII BL. 19 BIS	41662 0.0.0.0.0.0.0	CONTOR A_C_ WPD ACI 65	01-NOV-2000	485,06	1	BUC
2162	Subunitate : 23 / PT : 2VEST INFRATIRII BL. 19 BIS	41666 0.0.0.0.0.0.0	CONTOR A_C_ MTW ACI 40	01-NOV-2000	298,71	1	BUC
2163	Subunitate : 23 / PT : 2VEST INFRATIRII BL. 19 BIS	41667 0.0.0.0.0.0.0	CONTOR A_C_ MTW ACC 32	01-NOV-2000	52,29	1	BUC
2164	Subunitate . 23 / PT . 2VEST INFRATIRII BL. 19 BIS	41668 0.0.0.0.0.0.0	CONTOR A_C_ MTW ACI 40	01-NOV-2000	298,71	1	BUC
2165	Subunitate : 23 / PT : 2VEST INFRATIRII BL. 19 BIS	41669 0.0.0.0.0.0.0	CONTOR A_C_ MTW ACC 32	01-NOV-2000	52,29	1	BUC
2166	Subunitate : 23 / PT : 2VEST INFRATIRII BL. 19 BIS	41670 0.0.0.0.0.0.0	CONTOR A_C_ MTW ACI 40	01-NOV-2000	298,71	1	BUC
2167	Subunitate : 23 / PT : 2VEST INFRATIRII BL. 19 BIS	41671 0.0.0.0.0.0.0	CONTOR A_C_ MTW ACC 32	01-NOV-2000	52,29	1	BUC
2168	Subunitate : 23 / PT : 2VEST INFRATIRII BL. 19 BIS	41672 0.0.0.0.0.0.0	CONTOR A_C_ MTW ACI 40	01-NOV-2000	298,71	1	BUC
2169	Subunitate : 23 / PT : 2VEST INFRATIRII BL. 19 BIS	41673 0.0.0.0.0.0.0	CONTOR A_C_ MTW ACC 32	01-NOV-2000	52,29	1	BUC
2170	Subunitate : 23 / PT : 2VEST INFRATIRII BL. 19 BIS	41674 0.0.0.0.0.0.0	CONTOR A_C_ MTW ACI 40	01-NOV-2000	298,71	1	BUC
2171	Subunitate : 23 / PT : 2VEST INFRATIRII BL. 19 BIS	41675 0.0.0.0.0.0.0	CONTOR A_C_ MTW ACC 32	01-NOV-2000	52,29	1	BUC
2172	Subunitate . 23 / PT : 2VEST INFRATIRII BL. 19 BIS	41676 0.0.0.0.0.0.0	CONTOR A_C_ MTW ACI 40	01-NOV-2000	298,71	1	BUC
2173	Subunitate : 23 / PT : 2VEST INFRATIRII BL. 19 BIS	41677 0.0.0.0.0.0.0	CONTOR A_C_ MTW ACC 32	01-NOV-2000	52,29	1	BUC

2174	Subunitate : 23 / PT : 2VEST INFRATIRII BL. 19 BIS	45491 0.0.0.0.0.0.0	CONTOR ENERGIE TERMICA WPD DN50	01-NOV-2002	468,4	1	BUC
2175	Subunitate : 23 / PT : 2VEST INFRATIRII BL. 19 BIS	50581 3.4.3.0.0.0.0	CONTOR ENERGIE TERMICA DN 50 COSMOS ACI	01-DEC-1995	752,95	1	BUC
2176	Subunitate : 24 / PT : 3VEST LACUL BALEA BL. 31	30302	INSTALATII ELECTRICE PT_3 VEST	01-NOV-2000	4491,96	1	BUC
2177	Subunitate : 24 / PT : 3VEST LACUL BALEA BL. 31	30309	INSTALATII TERMICE PT_3 VEST	01-NOV-2000	46897,21	1	BUC
2178	Subunitate : 24 / PT : 3VEST LACUL BALEA BL. 31	30317	SCHIMBATOR CALDURA CU PLACI INOX PT_INC_	01-NOV-2000	2448,55	1	BUC
2179	Subunitate : 24 / PT : 3VEST LACUL BALEA BL. 31	30318	SCHIMBATOR CALDURA CU PLACI INOX PT_INC_	01-NOV-2000	2448,55	1	BUC
2180	Subunitate : 24 / PT : 3VEST LACUL BALEA BL. 31	30331	SCHIMBATOR CALDURA CU PLACI INOX PT_ACM	01-NOV-2000	1852,63	1	BUC
2181	Subunitate : 24 / PT : 3VEST LACUL BALEA BL. 31	30332	SCHIMBATOR CALDURA CU PLACI INOX PT_ACM	01-NOV-2000	1852,63	1	BUC
2182	Subunitate : 24 / PT : 3VEST LACUL BALEA BL. 31	39955	POMPA CIRCULATIE INCALZIRE	01-NOV-2000	859,53	1	BUC
2183	Subunitate : 24 / PT : 3VEST LACUL BALEA BL. 31	39956	POMPA CIRCULATIE INCALZIRE	01-NOV-2000	859,53	1	BUC
2184	Subunitate : 24 / PT : 3VEST LACUL BALEA BL. 31	39957	POMPA CIRCULATIE INCALZIRE	01-NOV-2000	410,48	1	BUC
2185	Subunitate : 24 / PT : 3VEST LACUL BALEA BL. 31	39958	POMPA CIRCULATIE INCALZIRE	01-NOV-2000	410,48	1	BUC
2186	Subunitate : 24 / PT : 3VEST LACUL BALEA BL. 31	39973	POMPA UMPLERE COMPLETARE	01-NOV-2000	77,75	1	BUC
2187	Subunitate : 24 / PT : 3VEST LACUL BALEA BL. 31	39974	POMPA UMPLERE COMPLETARE	01-NOV-2000	77,75	1	BUC
2188	Subunitate : 24 / PT : 3VEST LACUL BALEA BL. 31	39989	POMPA RECIRCULARE ACM	01-NOV-2000	42,8	1	BUC
2189	Subunitate : 24 / PT : 3VEST LACUL BALEA BL. 31	39990	POMPA RECIRCULARE ACM	01-NOV-2000	42,8	1	BUC
2190	Subunitate : 24 / PT : 3VEST LACUL BALEA BL. 31	39995	GRUP RIDICARE PRESIUNE APA RECE	01-NOV-2000	5587,33	1	BUC
2191	Subunitate : 24 / PT : 3VEST LACUL BALEA BL. 31	40198	VAS EXPANSIUNE CU PERNA AZOT	01-NOV-2000	8010,4	1	BUC
2192	Subunitate : 24 / PT : 3VEST LACUL BALEA BL. 31	40199	VAS EXPANSIUNE CU PERNA AZOT	01-NOV-2000	8010,4	1	BUC
2193	Subunitate : 24 / PT : 3VEST LACUL BALEA BL. 31	41564	AUTOMATIZARE PT_3 VEST	01-NOV-2000	21195,17	1	BUC
2194	Subunitate : 24 / PT : 3VEST LACUL BALEA BL. 31	41571	CONTOR ENERGIE APA FIERBINTE 120/75C	01-NOV-2000	603,16	1	BUC
2195	Subunitate : 24 / PT : 3VEST LACUL BALEA BL. 31	41578	CONTOR ENERGIE ACM 55/5C	01-NOV-2000	579,21	1	BUC
2196	Subunitate : 24 / PT : 3VEST LACUL BALEA BL. 31	41585	CONTOR ENERGIE INCALZIRE 90/70C	01-NOV-2000	1048,88	1	BUC
2197	Subunitate : 24 / PT : 3VEST LACUL BALEA BL. 31	41592	CONTOR VOLUMETRIC APA RECE	01-NOV-2000	183,61	1	BUC
2198	Subunitate : 24 / PT : 3VEST LACUL BALEA BL. 31	41599	CONTOR VOLUMETRIC APA COMPLETARE	01-NOV-2000	43,91	1	BUC

2199	Subunitate : 24 / PT : 3VEST LACUL BALEA BL. 31	46419	CONTOR ACC MTW DN32	01-NOV-2002	40,33	1	BUC
2200	Subunitate : 24 / PT : 3VEST LACUL BALEA BL. 31	46980	CONTOR ACC DN 25	01-NOV-2003	27,41	1	BUC
2201	Subunitate : 24 / PT : 3VEST LACUL BALEA BL. 31	46981	CONTOR ACC DN 25	01-NOV-2003	27,41	1	BUC
2202	Subunitate : 24 / PT : 3VEST LACUL BALEA BL. 31	46982	CONTOR ACC DN 25	01-NOV-2003	27,41	1	BUC
2203	Subunitate : 24 / PT : 3VEST LACUL BALEA BL. 31	46983	CONTOR ACC DN 25	01-NOV-2003	27,41	1	BUC
2204	Subunitate : 24 / PT : 3VEST LACUL BALEA BL. 31	46984	CONTOR ACC DN 25	01-NOV-2003	27,41	1	BUC
2205	Subunitate : 24 / PT : 3VEST LACUL BALEA BL. 31	46985	CONTOR ACC DN 25	01-NOV-2003	27,41	1	BUC
2206	Subunitate : 24 / PT : 3VEST LACUL BALEA BL. 31	46986	CONTOR ACC DN 25	01-NOV-2003	27,41	1	BUC
2207	Subunitate : 24 / PT : 3VEST LACUL BALEA BL. 31	46987	CONTOR ACC DN 25	01-NOV-2003	27,41	1	BUC
2208	Subunitate : 24 / PT : 3VEST LACUL BALEA BL. 31	46988	CONTOR ACC DN 25	01-NOV-2003	27,41	1	BUC
2209	Subunitate : 24 / PT : 3VEST LACUL BALEA BL. 31	46989	CONTOR ACC DN 25	01-NOV-2003	27,41	1	BUC
2210	Subunitate : 24 / PT : 3VEST LACUL BALEA BL. 31	46990	CONTOR ACC DN 25	01-NOV-2003	27,41	1	BUC
2211	Subunitate : 24 / PT : 3VEST LACUL BALEA BL. 31	46991	CONTOR ACC DN 25	01-NOV-2003	27,41	1	BUC
2212	Subunitate : 24 / PT : 3VEST LACUL BALEA BL. 31	46992	CONTOR ACC DN 25	01-NOV-2003	27,41	1	BUC
2213	Subunitate : 24 / PT : 3VEST LACUL BALEA BL. 31	46993	CONTOR ACC DN 25	01-NOV-2003	27,41	1	BUC
2214	Subunitate : 24 / PT : 3VEST LACUL BALEA BL. 31	46994	CONTOR ACC DN 25	01-NOV-2003	27,41	1	BUC
2215	Subunitate : 24 / PT : 3VEST LACUL BALEA BL. 31	46995	CONTOR ACC DN 25	01-NOV-2003	27,41	1	BUC
2216	Subunitate : 24 / PT : 3VEST LACUL BALEA BL. 31	46996	CONTOR ACC DN 25	01-NOV-2003	27,41	1	BUC
2217	Subunitate : 24 / PT : 3VEST LACUL BALEA BL. 31	46997	CONTOR ACC DN 25	01-NOV-2003	27,41	1	BUC
2218	Subunitate : 24 / PT : 3VEST LACUL BALEA BL. 31	51087	MIJLOACE DE MASURARE ENERGIE TERMICA ACC Bl 29 A	22-DEC-2005	185,84	1	BUC
2219	Subunitate : 24 / PT : 3VEST LACUL BALEA BL. 31	51088	MIJLOACE DE MASURARE ENERGIE TERMICA ACC Bl 29 scB	22-DEC-2005	185,84	1	BUC
2220	Subunitate : 24 / PT : 3VEST LACUL BALEA BL. 31	51089	MIJLOACE DE MASURARE ENERGIE TERMICA ACC Bl 29 sc C	22-DEC-2005	185,84	1	BUC
2221	Subunitate : 24 / PT : 3VEST LACUL BALEA BL. 31	51090	MIJLOACE DE MASURARE ENERGIE TERMICA ACC Bl 30 sc A B C D	22-DEC-2005	185,84	1	BUC
2222	Subunitate : 24 / PT : 3VEST LACUL BALEA BL. 31	51091	MIJLOACE DE MASURARE ENERGIE TERMICA ACC Bl 30 sc A	22-DEC-2005	185,84	1	BUC
2223	Subunitate : 24 / PT : 3VEST LACUL BALEA BL. 31	51092	MIJLOACE DE MASURARE ENERGIE TERMICA ACC Bl 30 sc B	22-DEC-2005	185,84	1	BUC

2224	Subunitate : 24 / PT : 3VEST LACUL BALEA BL. 31	51093	MIJLOACE DE MASURARE ENERGIE TERMICA ACC BI 30 sc C	22-DEC-2005	185,84	1	BUC
2225	Subunitate : 24 / PT : 3VEST LACUL BALEA BL. 31	51094	MIJLOACE DE MASURARE ENERGIE TERMICA ACC BI 30 sc D	22-DEC-2005	185,84	1	BUC
2226	Subunitate : 24 / PT : 3VEST LACUL BALEA BL. 31	51095	MIJLOACE DE MASURARE ENERGIE TERMICA ACC BI 31 sc A B C D	22-DEC-2005	185,84	1	BUC
2227	Subunitate : 24 / PT : 3VEST LACUL BALEA BL. 31	51096	MIJLOACE DE MASURARE ENERGIE TERMICA ACC BI 31 sc A	22-DEC-2005	185,84	1	BUC
2228	Subunitate : 24 / PT : 3VEST LACUL BALEA BL. 31	51097	MIJLOACE DE MASURARE ENERGIE TERMICA ACC BI 31 sc B	22-DEC-2005	185,84	1	BUC
2229	Subunitate : 24 / PT : 3VEST LACUL BALEA BL. 31	51098	MIJLOACE DE MASURARE ENERGIE TERMICA ACC BI 31 sc C	22-DEC-2005	185,84	1	BUC
2230	Subunitate : 24 / PT : 3VEST LACUL BALEA BL. 31	51099	MIJLOACE DE MASURARE ENERGIE TERMICA ACC BI 31 sc D	22-DEC-2005	185,84	1	BUC
2231	Subunitate : 24 / PT : 3VEST LACUL BALEA BL. 31	51100	MIJLOACE DE MASURARE ENERGIE TERMICA ACC BI 32 A	22-DEC-2005	185,84	1	BUC
2232	Subunitate : 24 / PT : 3VEST LACUL BALEA BL. 31	51101	MIJLOACE DE MASURARE ENERGIE TERMICA ACC BI 32 B	22-DEC-2005	185,84	1	BUC
2233	Subunitate : 24 / PT : 3VEST LACUL BALEA BL. 31	51102	MIJLOACE DE MASURARE ENERGIE TERMICA ACC BI 32 C	22-DEC-2005	185,84	1	BUC
2234	Subunitate : 24 / PT : 3VEST LACUL BALEA BL. 31	51103	MIJLOACE DE MASURARE ENERGIE TERMICA ACC BI 32 D	22-DEC-2005	185,84	1	BUC
2235	Subunitate : 24 / PT : 3VEST LACUL BALEA BL. 31	51104	MIJLOACE DE MASURARE ENERGIE TERMICA ACC BI 32E	22-DEC-2005	185,84	1	BUC
2236	Subunitate : 24 / PT : 3VEST LACUL BALEA BL. 31	51105	MIJLOACE DE MASURARE ENERGIE TERMICA ACC BI 32 F	22-DEC-2005	185,84	1	BUC
2237	Subunitate : 24 / PT : 3VEST LACUL BALEA BL. 31	51106	MIJLOACE DE MASURARE ENERGIE TERMICA ACC BI 32 G	22-DEC-2005	185,84	1	BUC
2238	Subunitate : 24 / PT : 3VEST LACUL BALEA BL. 31	51107	MIJLOACE DE MASURARE ENERGIE TERMICA ACC BI 33 sc A B C D	22-DEC-2005	185,84	1	BUC
2239	Subunitate : 24 / PT : 3VEST LACUL BALEA BL. 31	51108	MIJLOACE DE MASURARE ENERGIE TERMICA ACC BI 33 sc B	22-DEC-2005	185,84	1	BUC
2240	Subunitate : 24 / PT : 3VEST LACUL BALEA BL. 31	51109	MIJLOACE DE MASURARE ENERGIE TERMICA ACC BI 33 sc E F G	22-DEC-2005	185,84	1	BUC
2241	Subunitate : 24 / PT : 3VEST LACUL BALEA BL. 31	51110	MIJLOACE DE MASURARE ENERGIE TERMICA ACC BI 33 E	22-DEC-2005	185,84	1	BUC
2242	Subunitate : 24 / PT : 3VEST LACUL BALEA BL. 31	51111	MIJLOACE DE MASURARE ENERGIE TERMICA ACC BI 80 sc A B C	22-DEC-2005	185,84	1	BUC
2243	Subunitate : 24 / PT : 3VEST LACUL BALEA BL. 31	51112	MIJLOACE DE MASURARE ENERGIE TERMICA ACC BI 80sc A	22-DEC-2005	185,84	1	BUC
2244	Subunitate : 24 / PT : 3VEST LACUL BALEA BL. 31	51113	MIJLOACE DE MASURARE ENERGIE TERMICA ACC BI 80sc B	22-DEC-2005	185,84	1	BUC
2245	Subunitate : 24 / PT : 3VEST LACUL BALEA BL. 31	51114	MIJLOACE DE MASURARE ENERGIE TERMICA ACC BI 81 sc A B C	22-DEC-2005	185,84	1	BUC
2246	Subunitate : 24 / PT : 3VEST LACUL BALEA BL. 31	51115	MIJLOACE DE MASURARE ENERGIE TERMICA ACC BI 81 sc A	22-DEC-2005	185,84	1	BUC
2247	Subunitate : 24 / PT : 3VEST LACUL BALEA BL. 31	51116	MIJLOACE DE MASURARE ENERGIE TERMICA ACC BI 81 sc B	22-DEC-2005	185,84	1	BUC
2248	Subunitate : 24 / PT : 3VEST LACUL BALEA BL. 31	51117	MIJLOACE DE MASURARE ENERGIE TERMICA ACC BI 81 sc C	22-DEC-2005	185,84	1	BUC

2249	Subunitate : 24 / PT : 3VEST LACUL BALEA BL. 31	51118	MIJLOACE DE MASURARE ENERGIE TERMICA ACC Bl 85 sc A	22-DEC-2005	185,84	1	BUC
2250	Subunitate : 24 / PT : 3VEST LACUL BALEA BL. 31	51119	MIJLOACE DE MASURARE ENERGIE TERMICA ACC Bl 85 sc B	22-DEC-2005	185,84	1	BUC
2251	Subunitate : 24 / PT : 3VEST LACUL BALEA BL. 31	51120	MIJLOACE DE MASURARE ENERGIE TERMICA ACC Bl 85 sc C	22-DEC-2005	185,84	1	BUC
2252	Subunitate : 24 / PT : 3VEST LACUL BALEA BL. 31	51121	MIJLOACE DE MASURARE ENERGIE TERMICA ACC Bl 85 sc D	22-DEC-2005	185,84	1	BUC
2253	Subunitate : 24 / PT : 3VEST LACUL BALEA BL. 31	51122	MIJLOACE DE MASURARE ENERGIE TERMICA ACC Bl 86 sc A B	22-DEC-2005	185,84	1	BUC
2254	Subunitate : 24 / PT : 3VEST LACUL BALEA BL. 31	51123	MIJLOACE DE MASURARE ENERGIE TERMICA ACC Bl 86 sc C D	22-DEC-2005	185,84	1	BUC
2255	Subunitate : 24 / PT : 3VEST LACUL BALEA BL. 31	51124	MIJLOACE DE MASURARE ENERGIE TERMICA ACC Bl 87 sc A	22-DEC-2005	185,84	1	BUC
2256	Subunitate : 24 / PT : 3VEST LACUL BALEA BL. 31	51125	MIJLOACE DE MASURARE ENERGIE TERMICA ACC Bl 87 sc B	22-DEC-2005	185,84	1	BUC
2257	Subunitate : 24 / PT : 3VEST LACUL BALEA BL. 31	51126	MIJLOACE DE MASURARE ENERGIE TERMICA ACC Bl 87 sc C	22-DEC-2005	185,84	1	BUC
2258	Subunitate : 24 / PT : 3VEST LACUL BALEA BL. 31	51127	MIJLOACE DE MASURARE ENERGIE TERMICA ACC Bl 87 sc D	22-DEC-2005	185,84	1	BUC
2259	Subunitate : 24 / PT : 3VEST LACUL BALEA BL. 31	51128	MIJLOACE DE MASURARE ENERGIE TERMICA ACC Bl 88 sc A	22-DEC-2005	185,84	1	BUC
2260	Subunitate : 24 / PT : 3VEST LACUL BALEA BL. 31	51129	MIJLOACE DE MASURARE ENERGIE TERMICA ACC Bl 88 sc B	22-DEC-2005	185,84	1	BUC
2261	Subunitate : 24 / PT : 3VEST LACUL BALEA BL. 31	51130	MIJLOACE DE MASURARE ENERGIE TERMICA ACC Bl 88 sc C	22-DEC-2005	185,84	1	BUC
2262	Subunitate : 24 / PT : 3VEST LACUL BALEA BL. 31	51131	MIJLOACE DE MASURARE ENERGIE TERMICA ACC Bl 88 sc D	22-DEC-2005	185,84	1	BUC
2263	Subunitate : 24 / PT : 3VEST LACUL BALEA BL. 31	51132	MIJLOACE DE MASURARE ENERGIE TERMICA ACC Bl 88 sc E	22-DEC-2005	185,84	1	BUC
2264	Subunitate : 24 / PT : 3VEST LACUL BALEA BL. 31	51133	MIJLOACE DE MASURARE ENERGIE TERMICA ACC Bl 88 sc F	22-DEC-2005	185,84	1	BUC
2265	Subunitate : 24 / PT : 3VEST LACUL BALEA BL. 31	51134	MIJLOACE DE MASURARE ENERGIE TERMICA ACC Bl C 1 sc A	22-DEC-2005	185,84	1	BUC
2266	Subunitate : 24 / PT : 3VEST LACUL BALEA BL. 31	51135	MIJLOACE DE MASURARE ENERGIE TERMICA ACC Bl C1 sc B	22-DEC-2005	185,84	1	BUC
2267	Subunitate : 24 / PT : 3VEST LACUL BALEA BL. 31	51136	MIJLOACE DE MASURARE ENERGIE TERMICA ACC Bl C 2 sc A B	22-DEC-2005	185,82	1	BUC
2268	Subunitate : 24 / PT : 3VEST LACUL BALEA BL. 31	53056	ACTIONAREA CU TURATIE VARIABILA A POMPELOR DE INCALZIRE	19-DEC-2005	4294,79	1	BUC
2269	Subunitate : 24 / PT : 3VEST LACUL BALEA BL. 31	10007 6.2.9.7.0.0.0	CLADIRE PT 3 VEST	01-NOV-1970	124391,51	139.4	MP
2270	Subunitate : 24 / PT : 3VEST LACUL BALEA BL. 31	21925 0.0.0.0.0.0.0	RETELE TERMICE PT 3 VEST	01-NOV-2000	1030595,11	1	BUC
2271	Subunitate : 24 / PT : 3VEST LACUL BALEA BL. 31	41802 0.0.0.0.0.0.0	CONTOR DE APA MTW ACI 32	01-NOV-2000	271,71	1	BUC
2272	Subunitate : 24 / PT : 3VEST LACUL BALEA BL. 31	41803 0.0.0.0.0.0.0	CONTOR DE APA MTW ACC 32	01-NOV-2000	52,51	1	BUC
2273	Subunitate : 24 / PT : 3VEST LACUL BALEA BL. 31	41804 0.0.0.0.0.0.0	CONTOR DE APA MTW ACI 40	01-NOV-2000	300,38	1	BUC

2274	Subunitate : 24 / PT : 3VEST LACUL BALEA BL. 31	41805 0.0.0.0.0.0.0	CONTOR DE APA MTW ACC 40	01-NOV-2000	81,18	1	BUC
2275	Subunitate : 24 / PT : 3VEST LACUL BALEA BL. 31	41806 0.0.0.0.0.0.0	CONTOR DE APA WPD ACI 50	01-NOV-2000	489,11	1	BUC
2276	Subunitate : 24 / PT : 3VEST LACUL BALEA BL. 31	41807 0.0.0.0.0.0.0	CONTOR DE APA MTW ACC 40	01-NOV-2000	81,18	1	BUC
2277	Subunitate : 24 / PT : 3VEST LACUL BALEA BL. 31	41808 0.0.0.0.0.0.0	CONTOR DE APA WPD ACI 50	01-NOV-2000	489,11	1	BUC
2278	Subunitate : 24 / PT : 3VEST LACUL BALEA BL. 31	41809 0.0.0.0.0.0.0	CONTOR DE APA MTW ACC 40	01-NOV-2000	81,18	1	BUC
2279	Subunitate : 24 / PT : 3VEST LACUL BALEA BL. 31	41810 0.0.0.0.0.0.0	CONTOR DE APA MTW ACI 32	01-NOV-2000	271,71	1	BUC
2280	Subunitate : 24 / PT : 3VEST LACUL BALEA BL. 31	41811 0.0.0.0.0.0.0	CONTOR DE APA MTW ACC 32	01-NOV-2000	52,51	1	BUC
2281	Subunitate : 24 / PT : 3VEST LACUL BALEA BL. 31	41812 0.0.0.0.0.0.0	CONTOR DE APA MTW ACI 32	01-NOV-2000	271,71	1	BUC
2282	Subunitate : 24 / PT : 3VEST LACUL BALEA BL. 31	41813 0.0.0.0.0.0.0	CONTOR DE APA MTW ACC 32	01-NOV-2000	52,51	1	BUC
2283	Subunitate : 24 / PT : 3VEST LACUL BALEA BL. 31	41814 0.0.0.0.0.0.0	CONTOR DE APA MTW ACI 32	01-NOV-2000	271,71	1	BUC
2284	Subunitate : 24 / PT : 3VEST LACUL BALEA BL. 31	41815 0.0.0.0.0.0.0	CONTOR DE APA MTW ACC 32	01-NOV-2000	52,51	1	BUC
2285	Subunitate : 24 / PT : 3VEST LACUL BALEA BL. 31	41816 0.0.0.0.0.0.0	CONTOR DE APA MTW ACI 32	01-NOV-2000	271,71	1	BUC
2286	Subunitate : 24 / PT : 3VEST LACUL BALEA BL. 31	41817 0.0.0.0.0.0.0	CONTOR DE APA MTW ACC 32	01-NOV-2000	52,51	1	BUC
2287	Subunitate : 24 / PT : 3VEST LACUL BALEA BL. 31	41818 0.0.0.0.0.0.0	CONTOR DE APA MTW ACI 32	01-NOV-2000	271,71	1	BUC
2288	Subunitate : 24 / PT : 3VEST LACUL BALEA BL. 31	41819 0.0.0.0.0.0.0	CONTOR DE APA MTW ACC 32	01-NOV-2000	52,51	1	BUC
2289	Subunitate : 24 / PT : 3VEST LACUL BALEA BL. 31	41820 0.0.0.0.0.0.0	CONTOR DE APA MTW ACI 32	01-NOV-2000	271,71	1	BUC
2290	Subunitate : 24 / PT : 3VEST LACUL BALEA BL. 31	41821 0.0.0.0.0.0.0	CONTOR DE APA MTW ACC 32	01-NOV-2000	52,51	1	BUC
2291	Subunitate : 24 / PT : 3VEST LACUL BALEA BL. 31	41822 0.0.0.0.0.0.0	CONTOR DE APA MTW ACI 32	01-NOV-2000	271,71	1	BUC
2292	Subunitate : 24 / PT : 3VEST LACUL BALEA BL. 31	41823 0.0.0.0.0.0.0	CONTOR DE APA MTW ACC 32	01-NOV-2000	52,51	1	BUC
2293	Subunitate : 24 / PT : 3VEST LACUL BALEA BL. 31	41824 0.0.0.0.0.0.0	CONTOR DE APA WPD ACI 50	01-NOV-2000	489,11	1	BUC
2294	Subunitate : 24 / PT : 3VEST LACUL BALEA BL. 31	41825 0.0.0.0.0.0.0	CONTOR DE APA MTW ACC 40	01-NOV-2000	81,18	1	BUC
2295	Subunitate : 24 / PT : 3VEST LACUL BALEA BL. 31	41826 0.0.0.0.0.0.0	CONTOR DE APA WPD ACI 50	01-NOV-2000	489,11	1	BUC
2296	Subunitate : 24 / PT : 3VEST LACUL BALEA BL. 31	41827 0.0.0.0.0.0.0	CONTOR DE APA MTW ACC 40	01-NOV-2000	81,18	1	BUC
2297	Subunitate : 24 / PT : 3VEST LACUL BALEA BL. 31	41828 0.0.0.0.0.0.0	CONTOR DE APA WPD ACI 50	01-NOV-2000	489,11	1	BUC
2298	Subunitate : 24 / PT : 3VEST LACUL BALEA BL. 31	41829 0.0.0.0.0.0.0	CONTOR DE APA MTW ACC 40	01-NOV-2000	81,18	1	BUC

2299	Subunitate : 24 / PT : 3VEST LACUL BALEA BL. 31	41830 0.0.0.0.0.0.0	CONTOR DE APA MTW ACC 32	01-NOV-2000	52,51	1	BUC
2300	Subunitate : 24 / PT : 3VEST LACUL BALEA BL. 31	41831 0.0.0.0.0.0.0	CONTOR DE APA MTW ACC 32	01-NOV-2000	52,51	1	BUC
2301	Subunitate : 24 / PT : 3VEST LACUL BALEA BL. 31	41832 0.0.0.0.0.0.0	CONTOR DE APA WPD ACI 50	01-NOV-2000	489,11	1	BUC
2302	Subunitate : 24 / PT : 3VEST LACUL BALEA BL. 31	41834 0.0.0.0.0.0.0	CONTOR DE APA MTW ACC 32	01-NOV-2000	52,51	1	BUC
2303	Subunitate : 24 / PT : 3VEST LACUL BALEA BL. 31	41835 0.0.0.0.0.0.0	CONTOR DE APA MTW ACC 32	01-NOV-2000	52,51	1	BUC
2304	Subunitate : 24 / PT : 3VEST LACUL BALEA BL. 31	41836 0.0.0.0.0.0.0	CONTOR DE APA MTW ACI 40	01-NOV-2000	300,38	1	BUC
2305	Subunitate : 24 / PT : 3VEST LACUL BALEA BL. 31	41837 0.0.0.0.0.0.0	CONTOR DE APA MTW ACC 32	01-NOV-2000	52,51	1	BUC
2306	Subunitate : 24 / PT : 3VEST LACUL BALEA BL. 31	41838 0.0.0.0.0.0.0	CONTOR DE APA MTW ACI 40	01-NOV-2000	300,38	1	BUC
2307	Subunitate : 24 / PT : 3VEST LACUL BALEA BL. 31	41839 0.0.0.0.0.0.0	CONTOR DE APA MTW ACC 32	01-NOV-2000	52,51	1	BUC
2308	Subunitate : 24 / PT : 3VEST LACUL BALEA BL. 31	41840 0.0.0.0.0.0.0	CONTOR DE APA MTW ACI 40	01-NOV-2000	300,38	1	BUC
2309	Subunitate : 24 / PT : 3VEST LACUL BALEA BL. 31	41841 0.0.0.0.0.0.0	CONTOR DE APA MTW ACC 32	01-NOV-2000	52,51	1	BUC
2310	Subunitate : 24 / PT : 3VEST LACUL BALEA BL. 31	41842 0.0.0.0.0.0.0	CONTOR DE APA MTW ACI 40	01-NOV-2000	300,38	1	BUC
2311	Subunitate : 24 / PT : 3VEST LACUL BALEA BL. 31	41843 0.0.0.0.0.0.0	CONTOR DE APA MTW ACC 32	01-NOV-2000	52,51	1	BUC
2312	Subunitate : 24 / PT : 3VEST LACUL BALEA BL. 31	41844 0.0.0.0.0.0.0	CONTOR DE APA MTW ACI 40	01-NOV-2000	300,38	1	BUC
2313	Subunitate : 24 / PT : 3VEST LACUL BALEA BL. 31	41845 0.0.0.0.0.0.0	CONTOR DE APA MTW ACC 32	01-NOV-2000	52,51	1	BUC
2314	Subunitate : 24 / PT : 3VEST LACUL BALEA BL. 31	41846 0.0.0.0.0.0.0	CONTOR DE APA MTW ACI 40	01-NOV-2000	300,38	1	BUC
2315	Subunitate : 24 / PT : 3VEST LACUL BALEA BL. 31	41847 0.0.0.0.0.0.0	CONTOR DE APA MTW ACC 32	01-NOV-2000	52,51	1	BUC
2316	Subunitate : 24 / PT : 3VEST LACUL BALEA BL. 31	41848 0.0.0.0.0.0.0	CONTOR DE APA MTW ACI 32	01-NOV-2000	271,71	1	BUC
2317	Subunitate : 24 / PT : 3VEST LACUL BALEA BL. 31	41849 0.0.0.0.0.0.0	CONTOR DE APA MTW ACC 32	01-NOV-2000	53,25	1	BUC
2318	Subunitate : 24 / PT . 3VEST LACUL BALEA BL. 31	41850 0.0.0.0.0.0.0	CONTOR DE APA MTW ACI 32	01-NOV-2000	271,71	1	BUC
2319	Subunitate : 24 / PT : 3VEST LACUL BALEA BL. 31	41851 0.0.0.0.0.0.0	CONTOR DE APA MTW ACC 32	01-NOV-2000	52,29	1	BUC
2320	Subunitate : 24 / PT : 3VEST LACUL BALEA BL. 31	41852 0.0.0.0.0.0.0	CONTOR DE APA MTW ACI 32	01-NOV-2000	271,71	1	BUC
2321	Subunitate : 24 / PT : 3VEST LACUL BALEA BL. 31	41853 0.0.0.0.0.0.0	CONTOR DE APA MTW ACC 32	01-NOV-2000	52,7	1	BUC
2322	Subunitate : 24 / PT : 3VEST LACUL BALEA BL. 31	41854 0.0.0.0.0.0.0	CONTOR DE APA MTW ACI 32	01-NOV-2000	271,71	1	BUC
2323	Subunitate : 24 / PT : 3VEST LACUL BALEA BL. 31	41855 0.0.0.0.0.0.0	CONTOR DE APA MTW ACC 32	01-NOV-2000	52,7	1	BUC

2324	Subunitate : 24 / PT : 3VEST LACUL BALEA BL. 31	41856 0.0.0.0.0.0.0	CONTOR DE APA MTW ACI 32	01-NOV-2000	271,71	1	BUC
2325	Subunitate : 24 / PT : 3VEST LACUL BALEA BL. 31	41857 0.0.0.0.0.0.0	CONTOR DE APA MTW ACC 32	01-NOV-2000	52,7	1	BUC
2326	Subunitate : 24 / PT : 3VEST LACUL BALEA BL. 31	41858 0.0.0.0.0.0.0	CONTOR DE APA MTW ACI 32	01-NOV-2000	271,89	1	BUC
2327	Subunitate : 24 / PT : 3VEST LACUL BALEA BL. 31	41860 0.0.0.0.0.0.0	CONTOR DE APA MTW ACI 40	01-NOV-2000	300,38	1	BUC
2328	Subunitate : 24 / PT : 3VEST LACUL BALEA BL. 31	41862 0.0.0.0.0.0.0	CONTOR DE APA MTW ACI 40	01-NOV-2000	298,71	1	BUC
2329	Subunitate : 24 / PT : 3VEST LACUL BALEA BL. 31	41949 0.0.0.0.0.0.0	CONTOR A_C_ MTW ACI	01-NOV-2000	271,88	1	BUC
2330	Subunitate : 24 / PT : 3VEST LACUL BALEA BL. 31	45905 0.0.0.0.0.0.0	CONTOR ACI MTW DN32	01-NOV-2002	205,74	1	BUC
2331	Subunitate : 26 / PT : 4VEST G-RAL E GRIGORESCU BL 72	21926	RETELE TERMICE PT 4 VEST	01-NOV-2000	1416973,12	1	BUC
2332	Subunitate . 26 / PT . 4VEST G-RAL E GRIGORESCU BL 72	30303	INSTALATII ELECTRICE PT_4 VEST	01-NOV-2000	4355,61	1	BUC
2333	Subunitate : 26 / PT : 4VEST G-RAL E GRIGORESCU BL 72	30310	INSTALATII TERMICE PT_4 VEST	01-NOV-2000	49345,11	1	BUC
2334	Subunitate : 26 / PT : 4VEST G-RAL E GRIGORESCU BL 72	30319	SCHIMBATOR CALDURA CU PLACI INOX PT_INC_	01-NOV-2000	2898,8	1	BUC
2335	Subunitate : 26 / PT : 4VEST G-RAL E GRIGORESCU BL 72	30320	SCHIMBATOR CALDURA CU PLACI INOX PT_INC_	01-NOV-2000	2898,8	1	BUC
2336	Subunitate : 26 / PT : 4VEST G-RAL E GRIGORESCU BL 72	30333	SCHIMBATOR CALDURA CU PLACI INOX PT_ACM	01-NOV-2000	1722,74	1	BUC
2337	Subunitate : 26 / PT : 4VEST G-RAL E GRIGORESCU BL 72	30334	SCHIMBATOR CALDURA CU PLACI INOX PT_ACM	01-NOV-2000	1722,74	1	BUC
2338	Subunitate : 26 / PT : 4VEST G-RAL E GRIGORESCU BL 72	39951	POMPA CIRCULATIE INCALZIRE	01-NOV-2000	832,95	1	BUC
2339	Subunitate : 26 / PT : 4VEST G-RAL E GRIGORESCU BL 72	39952	POMPA CIRCULATIE INCALZIRE	01-NOV-2000	832,95	1	BUC
2340	Subunitate : 26 / PT : 4VEST G-RAL E GRIGORESCU BL 72	39953	POMPA CIRCULATIE INCALZIRE	01-NOV-2000	832,95	1	BUC
2341	Subunitate : 26 / PT : 4VEST G-RAL E GRIGORESCU BL 72	39954	POMPA CIRCULATIE INCALZIRE	01-NOV-2000	832,95	1	BUC
2342	Subunitate : 26 / PT : 4VEST G-RAL E GRIGORESCU BL 72	39971	POMPA UMPLERE COMPLETARE	01-NOV-2000	75,35	1	BUC
2343	Subunitate : 26 / PT : 4VEST G-RAL E GRIGORESCU BL 72	39972	POMPA UMPLERE COMPLETARE	01-NOV-2000	75,35	1	BUC
2344	Subunitate : 26 / PT : 4VEST G-RAL E GRIGORESCU BL 72	39988	POMPA RECIRCULARE ACM	01-NOV-2000	41,47	1	BUC
2345	Subunitate : 26 / PT : 4VEST G-RAL E GRIGORESCU BL 72	39996	GRUP RIDICARE PRESIUNE APA RECE	01-NOV-2000	5315,94	1	BUC
2346	Subunitate : 26 / PT : 4VEST G-RAL E GRIGORESCU BL 72	40200	VAS EXPANSIUNE CU PERNA AZOT	01-NOV-2000	7765,59	1	BUC
2347	Subunitate : 26 / PT : 4VEST G-RAL E GRIGORESCU BL 72	40201	VAS EXPANSIUNE CU PERNA AZOT	01-NOV-2000	7765,59	1	BUC
2348	Subunitate : 26 / PT : 4VEST G-RAL E GRIGORESCU BL 72	41565	AUTOMATIZARE PT_4 VEST	01-NOV-2000	20438,35	1	BUC

2349	Subunitate : 26 / PT : 4VEST G-RAL E GRIGORESCU BL 72	41572	CONTOR ENERGIE APA FIERBINTE 120/75C	01-NOV-2000	585,93	1	BUC
2350	Subunitate : 26 / PT : 4VEST G-RAL E GRIGORESCU BL 72	41579	CONTOR ENERGIE ACM 55/5C	01-NOV-2000	551,03	1	BUC
2351	Subunitate : 26 / PT : 4VEST G-RAL E GRIGORESCU BL 72	41586	CONTOR ENERGIE INCALZIRE 90/70C	01-NOV-2000	1018,91	1	BUC
2352	Subunitate : 26 / PT : 4VEST G-RAL E GRIGORESCU BL 72	41593	CONTOR VOLUMETRIC APA RECE	01-NOV-2000	158,54	1	BUC
2353	Subunitate : 26 / PT : 4VEST G-RAL E GRIGORESCU BL 72	41600	CONTOR VOLUMETRIC APA COMPLETARE	01-NOV-2000	28,43	1	BUC
2354	Subunitate : 26 / PT : 4VEST G-RAL E GRIGORESCU BL 72	41865	CONTOR A_C_ MTW	01-NOV-2000	52,51	1	BUC
2355	Subunitate : 26 / PT : 4VEST G-RAL E GRIGORESCU BL 72	41867	CONTOR A_C_ MTW	01-NOV-2000	52,51	1	BUC
2356	Subunitate : 26 / PT : 4VEST G-RAL E GRIGORESCU BL 72	41869	CONTOR A_C_ MTW	01-NOV-2000	52,51	1	BUC
2357	Subunitate : 26 / PT : 4VEST G-RAL E GRIGORESCU BL 72	41871	CONTOR A_C_ MTW	01-NOV-2000	52,51	1	BUC
2358	Subunitate : 26 / PT : 4VEST G-RAL E GRIGORESCU BL 72	41873	CONTOR A_C_ MTW	01-NOV-2000	52,51	1	BUC
2359	Subunitate : 26 / PT : 4VEST G-RAL E GRIGORESCU BL 72	41875	CONTOR A_C_ MTW	01-NOV-2000	52,51	1	BUC
2360	Subunitate : 26 / PT : 4VEST G-RAL E GRIGORESCU BL 72	41877	CONTOR A_C_ MTW	01-NOV-2000	52,51	1	BUC
2361	Subunitate : 26 / PT : 4VEST G-RAL E GRIGORESCU BL 72	41879	CONTOR A_C_ MTW	01-NOV-2000	52,51	1	BUC
2362	Subunitate : 26 / PT : 4VEST G-RAL E GRIGORESCU BL 72	41881	CONTOR A_C_ MTW	01-NOV-2000	52,51	1	BUC
2363	Subunitate : 26 / PT : 4VEST G-RAL E GRIGORESCU BL 72	41883	CONTOR A_C_ MTW	01-NOV-2000	52,51	1	BUC
2364	Subunitate : 26 / PT : 4VEST G-RAL E GRIGORESCU BL 72	41885	CONTOR A_C_ MTW	01-NOV-2000	52,51	1	BUC
2365	Subunitate : 26 / PT : 4VEST G-RAL E GRIGORESCU BL 72	41887	CONTOR A_C_ MTW	01-NOV-2000	52,51	1	BUC
2366	Subunitate : 26 / PT : 4VEST G-RAL E GRIGORESCU BL 72	41889	CONTOR A_C_ MTW	01-NOV-2000	52,51	1	BUC
2367	Subunitate : 26 / PT : 4VEST G-RAL E GRIGORESCU BL 72	41891	CONTOR A_C_ MTW	01-NOV-2000	52,51	1	BUC
2368	Subunitate : 26 / PT : 4VEST G-RAL E GRIGORESCU BL 72	41893	CONTOR A_C_ MTW	01-NOV-2000	52,51	1	BUC
2369	Subunitate : 26 / PT : 4VEST G-RAL E GRIGORESCU BL 72	41895	CONTOR A_C_ MTW	01-NOV-2000	52,51	1	BUC
2370	Subunitate : 26 / PT : 4VEST G-RAL E GRIGORESCU BL 72	41897	CONTOR A_C_ MTW	01-NOV-2000	52,51	1	BUC
2371	Subunitate : 26 / PT : 4VEST G-RAL E GRIGORESCU BL 72	41898	CONTOR A_C_ MTW	01-NOV-2000	52,51	1	BUC
2372	Subunitate : 26 / PT : 4VEST G-RAL E GRIGORESCU BL 72	41900	CONTOR A_C_ MTW	01-NOV-2000	52,51	1	BUC
2373	Subunitate : 26 / PT : 4VEST G-RAL E GRIGORESCU BL 72	41902	CONTOR A_C_ MTW	01-NOV-2000	52,51	1	BUC

2374	Subunitate : 26 / PT : 4VEST G-RAL E GRIGORESCU BL 72	41904	CONTOR A_C_ MTW	01-NOV-2000	52,51	1	BUC
2375	Subunitate : 26 / PT : 4VEST G-RAL E GRIGORESCU BL 72	41906	CONTOR A_C_ MTW	01-NOV-2000	52,51	1	BUC
2376	Subunitate : 26 / PT : 4VEST G-RAL E GRIGORESCU BL 72	41908	CONTOR A_C_ MTW	01-NOV-2000	52,51	1	BUC
2377	Subunitate : 26 / PT : 4VEST G-RAL E GRIGORESCU BL 72	41910	CONTOR A_C_ MTW	01-NOV-2000	52,51	1	BUC
2378	Subunitate : 26 / PT : 4VEST G-RAL E GRIGORESCU BL 72	41912	CONTOR A_C_ MTW	01-NOV-2000	52,51	1	BUC
2379	Subunitate : 26 / PT : 4VEST G-RAL E GRIGORESCU BL 72	41914	CONTOR A_C_ MTW	01-NOV-2000	52,51	1	BUC
2380	Subunitate : 26 / PT : 4VEST G-RAL E GRIGORESCU BL 72	41916	CONTOR A_C_ MTW	01-NOV-2000	52,51	1	BUC
2381	Subunitate : 26 / PT : 4VEST G-RAL E GRIGORESCU BL 72	41918	CONTOR A_C_ MTW	01-NOV-2000	52,51	1	BUC
2382	Subunitate : 26 / PT : 4VEST G-RAL E GRIGORESCU BL 72	41920	CONTOR A_C_ MTW	01-NOV-2000	52,51	1	BUC
2383	Subunitate : 26 / PT : 4VEST G-RAL E GRIGORESCU BL 72	41922	CONTOR A_C_ MTW	01-NOV-2000	52,51	1	BUC
2384	Subunitate : 26 / PT : 4VEST G-RAL E GRIGORESCU BL 72	41924	CONTOR A_C_ MTW	01-NOV-2000	52,51	1	BUC
2385	Subunitate : 26 / PT : 4VEST G-RAL E GRIGORESCU BL 72	41926	CONTOR A_C_ MTW	01-NOV-2000	52,51	1	BUC
2386	Subunitate : 26 / PT : 4VEST G-RAL E GRIGORESCU BL 72	41928	CONTOR A_C_ MTW	01-NOV-2000	52,51	1	BUC
2387	Subunitate : 26 / PT : 4VEST G-RAL E GRIGORESCU BL 72	41930	CONTOR A_C_ MTW	01-NOV-2000	52,51	1	BUC
2388	Subunitate : 26 / PT : 4VEST G-RAL E GRIGORESCU BL 72	41932	CONTOR A_C_ MTW	01-NOV-2000	52,51	1	BUC
2389	Subunitate : 26 / PT : 4VEST G-RAL E GRIGORESCU BL 72	41934	CONTOR A_C_ MTW	01-NOV-2000	52,51	1	BUC
2390	Subunitate : 26 / PT : 4VEST G-RAL E GRIGORESCU BL 72	41936	CONTOR A_C_ MTW	01-NOV-2000	52,51	1	BUC
2391	Subunitate : 26 / PT : 4VEST G-RAL E GRIGORESCU BL 72	41938	CONTOR A_C_ MTW	01-NOV-2000	52,51	1	BUC
2392	Subunitate : 26 / PT : 4VEST G-RAL E GRIGORESCU BL 72	41940	CONTOR A_C_ MTW	01-NOV-2000	52,51	1	BUC
2393	Subunitate : 26 / PT : 4VEST G-RAL E GRIGORESCU BL 72	41942	CONTOR A_C_ MTW	01-NOV-2000	52,51	1	BUC
2394	Subunitate : 26 / PT : 4VEST G-RAL E GRIGORESCU BL 72	41944	CONTOR A_C_ MTW	01-NOV-2000	52,82	1	BUC
2395	Subunitate : 26 / PT : 4VEST G-RAL E GRIGORESCU BL 72	41946	CONTOR A_C_ MTW	01-NOV-2000	52,69	1	BUC
2396	Subunitate : 26 / PT : 4VEST G-RAL E GRIGORESCU BL 72	46901	CONTOR ACI DN 65	01-NOV-2003	476,28	1	BUC
2397	Subunitate : 26 / PT : 4VEST G-RAL E GRIGORESCU BL 72	47021	CONTOR ACC DN 25	01-NOV-2003	27,41	1	BUC
2398	Subunitate : 26 / PT : 4VEST G-RAL E GRIGORESCU BL 72	51137	MIJLOACE DE MASURARE ENERGIE TERMICA ACC BI 75 sc A B	22-DEC-2005	185,84	1	BUC

2399	Subunitate : 26 / PT : 4VEST G-RAL E GRIGORESCU BL 72	51138	MIJLOACE DE MASURARE ENERGIE TERMICA ACC Bl 76 A	22-DEC-2005	185,84	1	BUC
2400	Subunitate : 26 / PT : 4VEST G-RAL E GRIGORESCU BL 72	51139	MIJLOACE DE MASURARE ENERGIE TERMICA ACC Bl 76 B	22-DEC-2005	185,84	1	BUC
2401	Subunitate : 26 / PT : 4VEST G-RAL E GRIGORESCU BL 72	51140	MIJLOACE DE MASURARE ENERGIE TERMICA ACC Bl 76 C	22-DEC-2005	185,84	1	BUC
2402	Subunitate : 26 / PT : 4VEST G-RAL E GRIGORESCU BL 72	51141	MIJLOACE DE MASURARE ENERGIE TERMICA ACC Bl 76 D	22-DEC-2005	185,84	1	BUC
2403	Subunitate : 26 / PT : 4VEST G-RAL E GRIGORESCU BL 72	51142	MIJLOACE DE MASURARE ENERGIE TERMICA ACC Bl 76 E	22-DEC-2005	185,84	1	BUC
2404	Subunitate : 26 / PT : 4VEST G-RAL E GRIGORESCU BL 72	51143	MIJLOACE DE MASURARE ENERGIE TERMICA ACC Bl 82 sc A	22-DEC-2005	185,84	1	BUC
2405	Subunitate : 26 / PT : 4VEST G-RAL E GRIGORESCU BL 72	51144	MIJLOACE DE MASURARE ENERGIE TERMICA ACC Bl 82 sc B	22-DEC-2005	185,84	1	BUC
2406	Subunitate : 26 / PT : 4VEST G-RAL E GRIGORESCU BL 72	51145	MIJLOACE DE MASURARE ENERGIE TERMICA ACC Bl 82 sc C	22-DEC-2005	185,84	1	BUC
2407	Subunitate : 26 / PT : 4VEST G-RAL E GRIGORESCU BL 72	51146	MIJLOACE DE MASURARE ENERGIE TERMICA ACC Bl 83 sc A	22-DEC-2005	185,84	1	BUC
2408	Subunitate : 26 / PT : 4VEST G-RAL E GRIGORESCU BL 72	51147	MIJLOACE DE MASURARE ENERGIE TERMICA ACC Bl 83 sc B	22-DEC-2005	185,84	1	BUC
2409	Subunitate : 26 / PT : 4VEST G-RAL E GRIGORESCU BL 72	51148	MIJLOACE DE MASURARE ENERGIE TERMICA ACC Bl 83 sc C	22-DEC-2005	185,84	1	BUC
2410	Subunitate : 26 / PT : 4VEST G-RAL E GRIGORESCU BL 72	51149	MIJLOACE DE MASURARE ENERGIE TERMICA ACC Bl 84 sc A	22-DEC-2005	185,84	1	BUC
2411	Subunitate : 26 / PT : 4VEST G-RAL E GRIGORESCU BL 72	51150	MIJLOACE DE MASURARE ENERGIE TERMICA ACC Bl 84 sc B	22-DEC-2005	185,84	1	BUC
2412	Subunitate : 26 / PT : 4VEST G-RAL E GRIGORESCU BL 72	51151	MIJLOACE DE MASURARE ENERGIE TERMICA ACC Bl 84 sc C	22-DEC-2005	185,84	1	BUC
2413	Subunitate : 26 / PT : 4VEST G-RAL E GRIGORESCU BL 72	51152	MIJLOACE DE MASURARE ENERGIE TERMICA ACC Bl 84 sc D	22-DEC-2005	185,84	1	BUC
2414	Subunitate : 26 / PT : 4VEST G-RAL E GRIGORESCU BL 72	51153	MIJLOACE DE MASURARE ENERGIE TERMICA ACC Bl 89 sc A	22-DEC-2005	185,84	1	BUC
2415	Subunitate : 26 / PT : 4VEST G-RAL E GRIGORESCU BL 72	51154	MIJLOACE DE MASURARE ENERGIE TERMICA ACC Bl 89 sc B	22-DEC-2005	185,84	1	BUC
2416	Subunitate : 26 / PT : 4VEST G-RAL E GRIGORESCU BL 72	51155	MIJLOACE DE MASURARE ENERGIE TERMICA ACC Bl 89 sc C D	22-DEC-2005	185,84	1	BUC
2417	Subunitate : 26 / PT : 4VEST G-RAL E GRIGORESCU BL 72	51156	MIJLOACE DE MASURARE ENERGIE TERMICA ACC Bl 90 sc A	22-DEC-2005	185,84	1	BUC
2418	Subunitate : 26 / PT : 4VEST G-RAL E GRIGORESCU BL 72	51157	MIJLOACE DE MASURARE ENERGIE TERMICA ACC Bl 90 sc B	22-DEC-2005	185,84	1	BUC
2419	Subunitate : 26 / PT : 4VEST G-RAL E GRIGORESCU BL 72	51158	MIJLOACE DE MASURARE ENERGIE TERMICA ACC Bl 91 sc A	22-DEC-2005	185,84	1	BUC
2420	Subunitate : 26 / PT : 4VEST G-RAL E GRIGORESCU BL 72	51159	MIJLOACE DE MASURARE ENERGIE TERMICA ACC Bl 91 sc B	22-DEC-2005	185,84	1	BUC
2421	Subunitate : 26 / PT : 4VEST G-RAL E GRIGORESCU BL 72	51160	MIJLOACE DE MASURARE ENERGIE TERMICA ACC Bl 92 sc A	22-DEC-2005	185,84	1	BUC
2422	Subunitate : 26 / PT : 4VEST G-RAL E GRIGORESCU BL 72	51161	MIJLOACE DE MASURARE ENERGIE TERMICA ACC Bl 92 sc B	22-DEC-2005	185,84	1	BUC
2423	Subunitate : 26 / PT : 4VEST G-RAL E GRIGORESCU BL 72	51162	MIJLOACE DE MASURARE ENERGIE TERMICA ACC Bl 93 sc A	22-DEC-2005	185,84	1	BUC

2424	Subunitate : 26 / PT : 4VEST G-RAL E GRIGORESCU BL 72	51163	MIJLOACE DE MASURARE ENERGIE TERMICA ACC Bl 93 sc B	22-DEC-2005	185,84	1	BUC
2425	Subunitate : 26 / PT : 4VEST G-RAL E GRIGORESCU BL 72	51164	MIJLOACE DE MASURARE ENERGIE TERMICA ACC Bl 93 sc C	22-DEC-2005	185,84	1	BUC
2426	Subunitate : 26 / PT : 4VEST G-RAL E GRIGORESCU BL 72	51165	MIJLOACE DE MASURARE ENERGIE TERMICA ACC Bl 94 sc A	22-DEC-2005	185,84	1	BUC
2427	Subunitate : 26 / PT : 4VEST G-RAL E GRIGORESCU BL 72	51166	MIJLOACE DE MASURARE ENERGIE TERMICA ACC Bl 94 sc B	22-DEC-2005	185,84	1	BUC
2428	Subunitate : 26 / PT : 4VEST G-RAL E GRIGORESCU BL 72	51167	MIJLOACE DE MASURARE ENERGIE TERMICA ACC Bl 94 sc C	22-DEC-2005	185,84	1	BUC
2429	Subunitate : 26 / PT : 4VEST G-RAL E GRIGORESCU BL 72	51168	MIJLOACE DE MASURARE ENERGIE TERMICA ACC Bl 94 sc D	22-DEC-2005	185,84	1	BUC
2430	Subunitate : 26 / PT : 4VEST G-RAL E GRIGORESCU BL 72	51169	MIJLOACE DE MASURARE ENERGIE TERMICA ACC Bl 95 sc A	22-DEC-2005	185,84	1	BUC
2431	Subunitate : 26 / PT : 4VEST G-RAL E GRIGORESCU BL 72	51170	MIJLOACE DE MASURARE ENERGIE TERMICA ACC Bl 95 sc B	22-DEC-2005	185,84	1	BUC
2432	Subunitate : 26 / PT : 4VEST G-RAL E GRIGORESCU BL 72	51171	MIJLOACE DE MASURARE ENERGIE TERMICA ACC Bl 95 sc C	22-DEC-2005	185,84	1	BUC
2433	Subunitate : 26 / PT : 4VEST G-RAL E GRIGORESCU BL 72	51172	MIJLOACE DE MASURARE ENERGIE TERMICA ACC Bl 95 sc D	22-DEC-2005	185,84	1	BUC
2434	Subunitate : 26 / PT : 4VEST G-RAL E GRIGORESCU BL 72	51173	MIJLOACE DE MASURARE ENERGIE TERMICA ACC Bl 95 sc E	22-DEC-2005	185,84	1	BUC
2435	Subunitate : 26 / PT : 4VEST G-RAL E GRIGORESCU BL 72	51174	MIJLOACE DE MASURARE ENERGIE TERMICA ACC Bl 95 sc 95 sc F	22-DEC-2005	185,84	1	BUC
2436	Subunitate : 26 / PT : 4VEST G-RAL E GRIGORESCU BL 72	51175	MIJLOACE DE MASURARE ENERGIE TERMICA ACC Bl 96 sc A	22-DEC-2005	185,84	1	BUC
2437	Subunitate : 26 / PT : 4VEST G-RAL E GRIGORESCU BL 72	51176	MIJLOACE DE MASURARE ENERGIE TERMICA ACC Bl 96 sc B	22-DEC-2005	185,84	1	BUC
2438	Subunitate : 26 / PT : 4VEST G-RAL E GRIGORESCU BL 72	51177	MIJLOACE DE MASURARE ENERGIE TERMICA ACC Bl 96 sc C	22-DEC-2005	185,84	1	BUC
2439	Subunitate : 26 / PT : 4VEST G-RAL E GRIGORESCU BL 72	51178	MIJLOACE DE MASURARE ENERGIE TERMICA ACC Bl 96 sc D	22-DEC-2005	185,84	1	BUC
2440	Subunitate : 26 / PT : 4VEST G-RAL E GRIGORESCU BL 72	51179	MIJLOACE DE MASURARE ENERGIE TERMICA ACC Bl 96 sc E	22-DEC-2005	185,84	1	BUC
2441	Subunitate : 26 / PT : 4VEST G-RAL E GRIGORESCU BL 72	51180	MIJLOACE DE MASURARE ENERGIE TERMICA ACC Gradinita nr 39	22-DEC-2005	185,82	1	BUC
2442	Subunitate : 26 / PT : 4VEST G-RAL E GRIGORESCU BL 72	53059	ACTIONAREA CU TURATIE VARIABILA A POMPELOR DE INCALZIRE	19-DEC-2005	4424,78	1	BUC
2443	Subunitate : 26 / PT : 4VEST G-RAL E GRIGORESCU BL 72	10011 6.2.9.7.0.0.0	CLADIRE PT 4 VEST	01-DEC-1972	201336,29	157.94	MP
2444	Subunitate : 26 / PT . 4VEST G-RAL E GRIGORESCU BL 72	41864 0.0.0.0.0.0.0	CONTOR A_C_ MTW ACI	01-NOV-2000	300,36	1	BUC
2445	Subunitate : 26 / PT : 4VEST G-RAL E GRIGORESCU BL 72	41866 0.0.0.0.0.0.0	CONTOR A_C_ MTW ACI	01-NOV-2000	271,69	1	BUC
2446	Subunitate : 26 / PT : 4VEST G-RAL E GRIGORESCU BL 72	41868 0.0.0.0.0.0.0	CONTOR A_C_ MTW ACI	01-NOV-2000	271,69	1	BUC
2447	Subunitate : 26 / PT : 4VEST G-RAL E GRIGORESCU BL 72	41870 0.0.0.0.0.0.0	CONTOR A_C_ MTW ACI	01-NOV-2000	271,69	1	BUC
2448	Subunitate : 26 / PT : 4VEST G-RAL E GRIGORESCU BL 72	41872 0.0.0.0.0.0.0	CONTOR A_C_ MTW ACI	01-NOV-2000	271,69	1	BUC

2449	Subunitate . 26 / PT : 4VEST G-RAL E GRIGORESCU BL 72	41874 0.0.0.0.0.0.0	CONTOR A_C_ MTW ACI	01-NOV-2000	271,69	1	BUC
2450	Subunitate : 26 / PT : 4VEST G-RAL E GRIGORESCU BL 72	41876 0.0.0.0.0.0.0	CONTOR A_C_ MTW ACI	01-NOV-2000	271,69	1	BUC
2451	Subunitate : 26 / PT : 4VEST G-RAL E GRIGORESCU BL 72	41878 0.0.0.0.0.0.0	CONTOR A_C_ MTW ACI	01-NOV-2000	271,69	1	BUC
2452	Subunitate : 26 / PT : 4VEST G-RAL E GRIGORESCU BL 72	41880 0.0.0.0.0.0.0	CONTOR A_C_ MTW ACI	01-NOV-2000	271,69	1	BUC
2453	Subunitate : 26 / PT : 4VEST G-RAL E GRIGORESCU BL 72	41882 0.0.0.0.0.0.0	CONTOR A_C_ MTW ACI	01-NOV-2000	271,69	1	BUC
2454	Subunitate : 26 / PT : 4VEST G-RAL E GRIGORESCU BL 72	41884 0.0.0.0.0.0.0	CONTOR A_C_ MTW ACI	01-NOV-2000	271,69	1	BUC
2455	Subunitate : 26 / PT : 4VEST G-RAL E GRIGORESCU BL 72	41886 0.0.0.0.0.0.0	CONTOR A_C_ MTW ACI	01-NOV-2000	271,69	1	BUC
2456	Subunitate : 26 / PT : 4VEST G-RAL E GRIGORESCU BL 72	41888 0.0.0.0.0.0.0	CONTOR A_C_ MTW ACI	01-NOV-2000	271,69	1	BUC
2457	Subunitate : 26 / PT : 4VEST G-RAL E GRIGORESCU BL 72	41890 0.0.0.0.0.0.0	CONTOR A_C_ MTW ACI	01-NOV-2000	271,69	1	BUC
2458	Subunitate : 26 / PT : 4VEST G-RAL E GRIGORESCU BL 72	41892 0.0.0.0.0.0.0	CONTOR A_C_ MTW ACI	01-NOV-2000	271,69	1	BUC
2459	Subunitate : 26 / PT : 4VEST G-RAL E GRIGORESCU BL 72	41894 0.0.0.0.0.0.0	CONTOR A_C_ MTW ACI	01-NOV-2000	271,69	1	BUC
2460	Subunitate : 26 / PT : 4VEST G-RAL E GRIGORESCU BL 72	41896 0.0.0.0.0.0.0	CONTOR A_C_ MTW ACI	01-NOV-2000	300,36	1	BUC
2461	Subunitate : 26 / PT : 4VEST G-RAL E GRIGORESCU BL 72	41899 0.0.0.0.0.0.0	CONTOR A_C_ MTW ACI	01-NOV-2000	300,36	1	BUC
2462	Subunitate : 26 / PT : 4VEST G-RAL E GRIGORESCU BL 72	41901 0.0.0.0.0.0.0	CONTOR A_C_ MTW ACI	01-NOV-2000	271,69	1	BUC
2463	Subunitate : 26 / PT : 4VEST G-RAL E GRIGORESCU BL 72	41903 0.0.0.0.0.0.0	CONTOR A_C_ MTW ACI	01-NOV-2000	271,69	1	BUC
2464	Subunitate : 26 / PT : 4VEST G-RAL E GRIGORESCU BL 72	41905 0.0.0.0.0.0.0	CONTOR A_C_ MTW ACI	01-NOV-2000	271,69	1	BUC
2465	Subunitate : 26 / PT : 4VEST G-RAL E GRIGORESCU BL 72	41907 0.0.0.0.0.0.0	CONTOR A_C_ MTW ACI	01-NOV-2000	271,69	1	BUC
2466	Subunitate : 26 / PT : 4VEST G-RAL E GRIGORESCU BL 72	41909 0.0.0.0.0.0.0	CONTOR A_C_ MTW ACI	01-NOV-2000	271,69	1	BUC
2467	Subunitate : 26 / PT : 4VEST G-RAL E GRIGORESCU BL 72	41911 0.0.0.0.0.0.0	CONTOR A_C_ MTW ACI	01-NOV-2000	271,69	1	BUC
2468	Subunitate : 26 / PT : 4VEST G-RAL E GRIGORESCU BL 72	41913 0.0.0.0.0.0.0	CONTOR A_C_ MTW ACI	01-NOV-2000	271,69	1	BUC
2469	Subunitate : 26 / PT : 4VEST G-RAL E GRIGORESCU BL 72	41915 0.0.0.0.0.0.0	CONTOR A_C_ MTW ACI	01-NOV-2000	271,69	1	BUC
2470	Subunitate : 26 / PT : 4VEST G-RAL E GRIGORESCU BL 72	41917 0.0.0.0.0.0.0	CONTOR A_C_ MTW ACI	01-NOV-2000	271,69	1	BUC
2471	Subunitate : 26 / PT : 4VEST G-RAL E GRIGORESCU BL 72	41919 0.0.0.0.0.0.0	CONTOR A_C_ MTW ACI	01-NOV-2000	271,69	1	BUC
2472	Subunitate : 26 / PT : 4VEST G-RAL E GRIGORESCU BL 72	41921 0.0.0.0.0.0.0	CONTOR A_C_ MTW ACI	01-NOV-2000	271,69	1	BUC
2473	Subunitate : 26 / PT : 4VEST G-RAL E GRIGORESCU BL 72	41923 0.0.0.0.0.0.0	CONTOR A_C_ MTW ACI	01-NOV-2000	271,69	1	BUC

2474	Subunitate : 26 / PT : 4VEST G-RAL E GRIGORESCU BL 72	41925 0.0.0.0.0.0.0	CONTOR A_C_ MTW ACI	01-NOV-2000	271,69	1	BUC
2475	Subunitate : 26 / PT : 4VEST G-RAL E GRIGORESCU BL 72	41927 0.0.0.0.0.0.0	CONTOR A_C_ MTW ACI	01-NOV-2000	271,69	1	BUC
2476	Subunitate : 26 / PT : 4VEST G-RAL E GRIGORESCU BL 72	41929 0.0.0.0.0.0.0	CONTOR A_C_ MTW ACI	01-NOV-2000	271,69	1	BUC
2477	Subunitate : 26 / PT : 4VEST G-RAL E GRIGORESCU BL 72	41931 0.0.0.0.0.0.0	CONTOR A_C_ MTW ACI	01-NOV-2000	271,69	1	BUC
2478	Subunitate : 26 / PT : 4VEST G-RAL E GRIGORESCU BL 72	41933 0.0.0.0.0.0.0	CONTOR A_C_ MTW ACI	01-NOV-2000	271,69	1	BUC
2479	Subunitate : 26 / PT : 4VEST G-RAL E GRIGORESCU BL 72	41935 0.0.0.0.0.0.0	CONTOR A_C_ MTW ACI	01-NOV-2000	271,69	1	BUC
2480	Subunitate : 26 / PT : 4VEST G-RAL E GRIGORESCU BL 72	41937 0.0.0.0.0.0.0	CONTOR A_C_ MTW ACI	01-NOV-2000	271,69	1	BUC
2481	Subunitate : 26 / PT : 4VEST G-RAL E GRIGORESCU BL 72	41939 0.0.0.0.0.0.0	CONTOR A_C_ MTW ACI	01-NOV-2000	271,69	1	BUC
2482	Subunitate : 26 / PT : 4VEST G-RAL E GRIGORESCU BL 72	41941 0.0.0.0.0.0.0	CONTOR A_C_ MTW ACI	01-NOV-2000	271,69	1	BUC
2483	Subunitate : 26 / PT : 4VEST G-RAL E GRIGORESCU BL 72	41943 0.0.0.0.0.0.0	CONTOR A_C_ MTW ACI	01-NOV-2000	271,88	1	BUC
2484	Subunitate : 26 / PT : 4VEST G-RAL E GRIGORESCU BL 72	41945 0.0.0.0.0.0.0	CONTOR A_C_ MTW ACI	01-NOV-2000	271,88	1	BUC
2485	Subunitate : 26 / PT : 4VEST G-RAL E GRIGORESCU BL 72	41947 0.0.0.0.0.0.0	CONTOR A_C_ MTW ACI	01-NOV-2000	271,88	1	BUC
2486	Subunitate : 27 / PT : 5VEST MINERVA BL 72	21927	RETELE TERMICE PT 5 VEST	01-NOV-2000	1115421,61	1	BUC
2487	Subunitate : 27 / PT : 5VEST MINERVA BL 72	30304	INSTALATII ELECTRICE PT_5 VEST	01-NOV-2000	4263,65	1	BUC
2488	Subunitate : 27 / PT : 5VEST MINERVA BL 72	30311	INSTALATII TERMICE PT_5 VEST	01-NOV-2000	47469,7	1	BUC
2489	Subunitate : 27 / PT : 5VEST MINERVA BL 72	30321	SCHIMBATOR CALDURA CU PLACI INOX PT_INC_	01-NOV-2000	3228,74	1	BUC
2490	Subunitate : 27 / PT : 5VEST MINERVA BL 72	30322	SCHIMBATOR CALDURA CU PLACI INOX PT_INC_	01-NOV-2000	3228,74	1	BUC
2491	Subunitate : 27 / PT : 5VEST MINERVA BL 72	30335	SCHIMBATOR CALDURA CU PLACI INOX PT_ACM	01-NOV-2000	1339,82	1	BUC
2492	Subunitate : 27 / PT : 5VEST MINERVA BL 72	30336	SCHIMBATOR CALDURA CU PLACI INOX PT_ACM	01-NOV-2000	1339,82	1	BUC
2493	Subunitate : 27 / PT : 5VEST MINERVA BL 72	39945	POMPA CIRCULATIE INCALZIRE	01-NOV-2000	848,76	1	BUC
2494	Subunitate : 27 / PT : 5VEST MINERVA BL 72	39946	POMPA CIRCULATIE INCALZIRE	01-NOV-2000	848,76	1	BUC
2495	Subunitate : 27 / PT : 5VEST MINERVA BL 72	39947	POMPA CIRCULATIE INCALZIRE	01-NOV-2000	405,33	1	BUC
2496	Subunitate : 27 / PT : 5VEST MINERVA BL 72	39948	POMPA CIRCULATIE INCALZIRE	01-NOV-2000	405,33	1	BUC
2497	Subunitate : 27 / PT : 5VEST MINERVA BL 72	39949	POMPA CIRCULATIE INCALZIRE	01-NOV-2000	405,33	1	BUC
2498	Subunitate : 27 / PT : 5VEST MINERVA BL 72	39950	POMPA CIRCULATIE INCALZIRE	01-NOV-2000	405,33	1	BUC

2499	Subunitate : 27 / PT : 5VEST MINERVA BL 72	39969	POMPA UMPLERE COMPLETARE	01-NOV-2000	95,23	1	BUC
2500	Subunitate : 27 / PT : 5VEST MINERVA BL 72	39970	POMPA UMPLERE COMPLETARE	01-NOV-2000	95,23	1	BUC
2501	Subunitate : 27 / PT : 5VEST MINERVA BL 72	39984	POMPA RECIRCULARE ACM	01-NOV-2000	42,26	1	BUC
2502	Subunitate : 27 / PT : 5VEST MINERVA BL 72	39985	POMPA RECIRCULARE ACM	01-NOV-2000	42,26	1	BUC
2503	Subunitate : 27 / PT : 5VEST MINERVA BL 72	39986	POMPA RECIRCULARE ACM	01-NOV-2000	42,26	1	BUC
2504	Subunitate : 27 / PT : 5VEST MINERVA BL 72	39997	GRUP RIDICARE PRESIUNE APA RECE	01-NOV-2000	5520,57	1	BUC
2505	Subunitate : 27 / PT : 5VEST MINERVA BL 72	40202	VAS EXPANSIUNE CU PERNA AZOT	01-NOV-2000	12268,22	1	BUC
2506	Subunitate : 27 / PT : 5VEST MINERVA BL 72	40203	VAS EXPANSIUNE CU PERNA AZOT	01-NOV-2000	12268,22	1	BUC
2507	Subunitate : 27 / PT : 5VEST MINERVA BL 72	41566	AUTOMATIZARE PT_5 VEST	01-NOV-2000	21904,58	1	BUC
2508	Subunitate : 27 / PT : 5VEST MINERVA BL 72	41573	CONTOR ENERGIE APA FIERBINTE 120/75C	01-NOV-2000	872,05	1	BUC
2509	Subunitate : 27 / PT : 5VEST MINERVA BL 72	41580	CONTOR ENERGIE ACM 55/5C	01-NOV-2000	556,29	1	BUC
2510	Subunitate : 27 / PT : 5VEST MINERVA BL 72	41587	CONTOR ENERGIE INCALZIRE 90/70C	01-NOV-2000	1028,63	1	BUC
2511	Subunitate : 27 / PT : 5VEST MINERVA BL 72	41594	CONTOR VOLUMETRIC APA RECE	01-NOV-2000	161,8	1	BUC
2512	Subunitate : 27 / PT : 5VEST MINERVA BL 72	41601	CONTOR VOLUMETRIC APA COMPLETARE	01-NOV-2000	43,06	1	BUC
2513	Subunitate : 27 / PT : 5VEST MINERVA BL 72	46902	CONTOR ACI DN 65 ACI	01-NOV-2003	476,28	1	BUC
2514	Subunitate : 27 / PT : 5VEST MINERVA BL 72	46903	CONTOR ACI DN 65 ACI	01-NOV-2003	476,28	1	BUC
2515	Subunitate : 27 / PT : 5VEST MINERVA BL 72	46904	CONTOR ACI DN 65 ACI	01-NOV-2003	476,28	1	BUC
2516	Subunitate : 27 / PT : 5VEST MINERVA BL 72	47022	CONTOR ACC DN 25	01-NOV-2003	27,41	1	BUC
2517	Subunitate : 27 / PT : 5VEST MINERVA BL 72	51181	MIJLOACE DE MASURARE ENERGIE TERMICA ACC BI 64	22-DEC-2005	185,84	1	BUC
2518	Subunitate : 27 / PT : 5VEST MINERVA BL 72	51182	MIJLOACE DE MASURARE ENERGIE TERMICA ACC BI 64 bis	22-DEC-2005	185,84	1	BUC
2519	Subunitate : 27 / PT : 5VEST MINERVA BL 72	51183	MIJLOACE DE MASURARE ENERGIE TERMICA ACC BI 65 bis	22-DEC-2005	185,84	1	BUC
2520	Subunitate : 27 / PT : 5VEST MINERVA BL 72	51184	MIJLOACE DE MASURARE ENERGIE TERMICA ACC BI 67	22-DEC-2005	185,84	1	BUC
2521	Subunitate : 27 / PT : 5VEST MINERVA BL 72	51185	MIJLOACE DE MASURARE ENERGIE TERMICA ACC BI 68	22-DEC-2005	185,84	1	BUC
2522	Subunitate : 27 / PT : 5VEST MINERVA BL 72	51186	MIJLOACE DE MASURARE ENERGIE TERMICA ACC BI 69	22-DEC-2005	185,84	1	BUC
2523	Subunitate : 27 / PT : 5VEST MINERVA BL 72	51187	MIJLOACE DE MASURARE ENERGIE TERMICA ACC BI 70	22-DEC-2005	185,84	1	BUC

2524	Subunitate : 27 / PT : 5VEST MINERVA BL 72	51188	MIJLOACE DE MASURARE ENERGIE TERMICA ACC Bl 71	22-DEC-2005	185,84	1	BUC
2525	Subunitate : 27 / PT : 5VEST MINERVA BL 72	51189	MIJLOACE DE MASURARE ENERGIE TERMICA ACC Bl 72	22-DEC-2005	185,84	1	BUC
2526	Subunitate : 27 / PT : 5VEST MINERVA BL 72	51190	MIJLOACE DE MASURARE ENERGIE TERMICA ACC Bl 73 sc A B	22-DEC-2005	185,84	1	BUC
2527	Subunitate : 27 / PT : 5VEST MINERVA BL 72	51191	MIJLOACE DE MASURARE ENERGIE TERMICA ACC Bl 73 sc C D	22-DEC-2005	185,84	1	BUC
2528	Subunitate : 27 / PT : 5VEST MINERVA BL 72	51192	MIJLOACE DE MASURARE ENERGIE TERMICA ACC Bl 74 sc A B	22-DEC-2005	185,84	1	BUC
2529	Subunitate : 27 / PT : 5VEST MINERVA BL 72	51193	MIJLOACE DE MASURARE ENERGIE TERMICA ACC Bl 77	22-DEC-2005	185,84	1	BUC
2530	Subunitate : 27 / PT : 5VEST MINERVA BL 72	51194	MIJLOACE DE MASURARE ENERGIE TERMICA ACC Bl 78	22-DEC-2005	185,84	1	BUC
2531	Subunitate : 27 / PT : 5VEST MINERVA BL 72	51195	MIJLOACE DE MASURARE ENERGIE TERMICA ACC Bl 79	22-DEC-2005	185,84	1	BUC
2532	Subunitate : 27 / PT : 5VEST MINERVA BL 72	51196	MIJLOACE DE MASURARE ENERGIE TERMICA ACC Sc nr 31 - sala sport	22-DEC-2005	185,84	1	BUC
2533	Subunitate : 27 / PT : 5VEST MINERVA BL 72	53068	ACTIONAREA CU TURATIE VARIABILA A POMPELOR DE INCALZIRE	19-DEC-2005	5820,66	1	BUC
2534	Subunitate : 27 / PT : 5VEST MINERVA BL 72	10012 6.2.9.7.0.0.0	CONSTRUCTIE PT 5 VEST	01-MAR-1973	143416,09	160.72	MP
2535	Subunitate : 27 / PT : 5VEST MINERVA BL 72	41605 0.0.0.0.0.0.0	CONTOR A_C_ WPD ACI 65	01-NOV-2000	514,95	1	BUC
2536	Subunitate : 27 / PT : 5VEST MINERVA BL 72	41606 0.0.0.0.0.0.0	CONTOR A_C_ WPD ACI 65	01-NOV-2000	514,95	1	BUC
2537	Subunitate : 27 / PT : 5VEST MINERVA BL 72	41607 0.0.0.0.0.0.0	CONTOR A_C_ WPD ACI 50	01-NOV-2000	491,38	1	BUC
2538	Subunitate : 27 / PT : 5VEST MINERVA BL 72	41608 0.0.0.0.0.0.0	CONTOR A_C_ WPD ACI 50	01-NOV-2000	491,38	1	BUC
2539	Subunitate : 27 / PT : 5VEST MINERVA BL 72	41609 0.0.0.0.0.0.0	CONTOR A_C_ WPD ACI 50	01-NOV-2000	491,38	1	BUC
2540	Subunitate : 27 / PT : 5VEST MINERVA BL 72	41610 0.0.0.0.0.0.0	CONTOR A_C_ WPD ACI 50	01-NOV-2000	491,38	1	BUC
2541	Subunitate : 27 / PT : 5VEST MINERVA BL 72	41611 0.0.0.0.0.0.0	CONTOR A_C_ WPD ACI 50	01-NOV-2000	491,38	1	BUC
2542	Subunitate : 27 / PT : 5VEST MINERVA BL 72	41612 0.0.0.0.0.0.0	CONTOR A_C_ WPD ACI 50	01-NOV-2000	491,38	1	BUC
2543	Subunitate : 27 / PT . 5VEST MINERVA BL 72	41613 0.0.0.0.0.0.0	CONTOR A_C_ WPD ACI 65	01-NOV-2000	514,95	1	BUC
2544	Subunitate : 27 / PT : 5VEST MINERVA BL 72	41614 0.0.0.0.0.0.0	CONTOR A_C_ WPD ACI 65	01-NOV-2000	514,95	1	BUC
2545	Subunitate : 27 / PT : 5VEST MINERVA BL 72	41615 0.0.0.0.0.0.0	CONTOR A_C_ WPD ACI 65	01-NOV-2000	514,95	1	BUC
2546	Subunitate : 27 / PT : 5VEST MINERVA BL 72	41616 0.0.0.0.0.0.0	CONTOR A_C_ WPW ACC 40	01-NOV-2000	81,49	1	BUC
2547	Subunitate . 27 / PT : 5VEST MINERVA BL 72	41617 0.0.0.0.0.0.0	CONTOR A_C_ MTW ACC 40	01-NOV-2000	81,49	1	BUC
2548	Subunitate : 27 / PT : 5VEST MINERVA BL 72	41618 0.0.0.0.0.0.0	CONTOR A_C_ MTW ACC 40	01-NOV-2000	81,49	1	BUC

2549	Subunitate : 27 / PT : 5VEST MINERVA BL 72	41619 0.0.0.0.0.0.0	CONTOR A_C_ MTW ACC 40	01-NOV-2000	81,49	1	BUC
2550	Subunitate : 27 / PT : 5VEST MINERVA BL 72	41620 0.0.0.0.0.0.0	CONTOR A_C_ MTW ACC 40	01-NOV-2000	81,49	1	BUC
2551	Subunitate : 27 / PT : 5VEST MINERVA BL 72	41621 0.0.0.0.0.0.0	CONTOR A_C_ MTW ACC 40	01-NOV-2000	81,49	1	BUC
2552	Subunitate : 27 / PT : 5VEST MINERVA BL 72	41622 0.0.0.0.0.0.0	CONTOR A_C_ MTW ACC 40	01-NOV-2000	81,49	1	BUC
2553	Subunitate : 27 / PT : 5VEST MINERVA BL 72	41623 0.0.0.0.0.0.0	CONTOR A_C_ MTW ACC 40	01-NOV-2000	81,49	1	BUC
2554	Subunitate : 27 / PT : 5VEST MINERVA BL 72	41624 0.0.0.0.0.0.0	CONTOR A_C_ MTW ACC 40	01-NOV-2000	81,49	1	BUC
2555	Subunitate : 27 / PT : 5VEST MINERVA BL 72	41625 0.0.0.0.0.0.0	CONTOR A_C_ MTW ACC 40	01-NOV-2000	81,49	1	BUC
2556	Subunitate : 27 / PT : 5VEST MINERVA BL 72	41626 0.0.0.0.0.0.0	CONTOR A_C_ MTW ACC 40	01-NOV-2000	81,49	1	BUC
2557	Subunitate : 27 / PT : 5VEST MINERVA BL 72	41627 0.0.0.0.0.0.0	CONTOR A_C_ MTW ACC 40	01-NOV-2000	81,49	1	BUC
2558	Subunitate : 27 / PT : 5VEST MINERVA BL 72	41628 0.0.0.0.0.0.0	CONTOR A_C_ MTW ACC 40	01-NOV-2000	81,49	1	BUC
2559	Subunitate : 27 / PT : 5VEST MINERVA BL 72	41630 0.0.0.0.0.0.0	CONTOR A_C_ MTW ACI 32	01-NOV-2000	274,02	1	BUC
2560	Subunitate : 27 / PT : 5VEST MINERVA BL 72	41631 0.0.0.0.0.0.0	CONTOR A_C_ MTW ACC 32	01-NOV-2000	52,82	1	BUC
2561	Subunitate : 27 / PT : 5VEST MINERVA BL 72	41632 0.0.0.0.0.0.0	CONTOR A_C_ MTW ACC 32	01-NOV-2000	53,01	1	BUC
2562	Subunitate : 27 / PT : 5VEST MINERVA BL 72	41633 0.0.0.0.0.0.0	CONTOR A_C_ MTW ACI 40	01-NOV-2000	302,68	1	BUC
2563	Subunitate : 27 / PT : 5VEST MINERVA BL 72	41634 0.0.0.0.0.0.0	CONTOR A_C_ MTW ACI 40	01-NOV-2000	302,68	1	BUC
2564	Subunitate : 27 / PT : 5VEST MINERVA BL 72	41635 0.0.0.0.0.0.0	CONTOR A_C_ MTW ACI 40	01-NOV-2000	302,68	1	BUC
2565	Subunitate : 27 / PT : 5VEST MINERVA BL 72	41636 0.0.0.0.0.0.0	CONTOR A_C_ MTW ACI 40	01-NOV-2000	302,68	1	BUC
2566	Subunitate : 27 / PT : 5VEST MINERVA BL 72	41664 0.0.0.0.0.0.0	CONTOR A_C_ WPD ACI 65	01-NOV-2000	485,06	1	BUC
2567	Subunitate : 28 / PT : 6VEST BARAOLT BL. 145	21928	RETELE TERMICE PT 6 VEST	01-NOV-2000	1078791,76	1	BUC
2568	Subunitate : 28 / PT : 6VEST BARAOLT BL. 145	30305	INSTALATII ELECTRICE PT_6 VEST	01-NOV-2000	4236,29	1	BUC
2569	Subunitate : 28 / PT : 6VEST BARAOLT BL. 145	30312	INSTALATII TERMICE PT_6 VEST	01-NOV-2000	47909,61	1	BUC
2570	Subunitate : 28 / PT : 6VEST BARAOLT BL. 145	30323	SCHIMBATOR CALDURA CU PLACI INOX PT_INC_	01-NOV-2000	2321,36	1	BUC
2571	Subunitate : 28 / PT : 6VEST BARAOLT BL. 145	30324	SCHIMBATOR CALDURA CU PLACI INOX PT_INC_	01-NOV-2000	2321,36	1	BUC
2572	Subunitate : 28 / PT : 6VEST BARAOLT BL. 145	30337	SCHIMBATOR CALDURA CU PLACI INOX PT_ACM	01-NOV-2000	1771,74	1	BUC
2573	Subunitate : 28 / PT : 6VEST BARAOLT BL. 145	30338	SCHIMBATOR CALDURA CU PLACI INOX PT_ACM	01-NOV-2000	1771,74	1	BUC

2574	Subunitate : 28 / PT : 6VEST BARAOLT BL. 145	39941	POMPA CIRCULATIE INCALZIRE	01-NOV-2000	863,48	1	BUC
2575	Subunitate : 28 / PT : 6VEST BARAOLT BL. 145	39942	POMPA CIRCULATIE INCALZIRE	01-NOV-2000	863,48	1	BUC
2576	Subunitate : 28 / PT : 6VEST BARAOLT BL. 145	39943	POMPA CIRCULATIE INCALZIRE	01-NOV-2000	412,36	1	BUC
2577	Subunitate : 28 / PT : 6VEST BARAOLT BL. 145	39944	POMPA CIRCULATIE INCALZIRE	01-NOV-2000	412,36	1	BUC
2578	Subunitate : 28 / PT : 6VEST BARAOLT BL. 145	39967	POMPA UMPLERE COMPLETARE	01-NOV-2000	78,11	1	BUC
2579	Subunitate : 28 / PT : 6VEST BARAOLT BL. 145	39968	POMPA UMPLERE COMPLETARE	01-NOV-2000	78,11	1	BUC
2580	Subunitate : 28 / PT : 6VEST BARAOLT BL. 145	39982	POMPA RECIRCULARE ACM	01-NOV-2000	42,99	1	BUC
2581	Subunitate : 28 / PT : 6VEST BARAOLT BL. 145	39998	GRUP RIDICARE PRESIUNE APA RECE	01-NOV-2000	5611,78	1	BUC
2582	Subunitate : 28 / PT : 6VEST BARAOLT BL. 145	40204	VAS EXPANSIUNE CU PERNA AZOT	01-NOV-2000	7980,97	1	BUC
2583	Subunitate : 28 / PT : 6VEST BARAOLT BL. 145	40205	VAS EXPANSIUNE CU PERNA AZOT	01-NOV-2000	7980,97	1	BUC
2584	Subunitate : 28 / PT : 6VEST BARAOLT BL. 145	41567	AUTOMATIZARE PT_6 VEST	01-NOV-2000	21246,72	1	BUC
2585	Subunitate : 28 / PT : 6VEST BARAOLT BL. 145	41574	CONTOR ENERGIE APA FIERBINTE 120/75C	01-NOV-2000	604,42	1	BUC
2586	Subunitate : 28 / PT : 6VEST BARAOLT BL. 145	41581	CONTOR ENERGIE ACM 55/5C	01-NOV-2000	568,42	1	BUC
2587	Subunitate : 28 / PT : 6VEST BARAOLT BL. 145	41588	CONTOR ENERGIE INCALZIRE 90/70C	01-NOV-2000	891,07	1	BUC
2588	Subunitate : 28 / PT : 6VEST BARAOLT BL. 145	41595	CONTOR VOLUMETRIC APA RECE	01-NOV-2000	163,55	1	BUC
2589	Subunitate : 28 / PT : 6VEST BARAOLT BL. 145	41602	CONTOR VOLUMETRIC APA COMPLETARE	01-NOV-2000	29,33	1	BUC
2590	Subunitate : 28 / PT : 6VEST BARAOLT BL. 145	41952	CONTOR A_C_ MTW	01-NOV-2000	52,82	1	BUC
2591	Subunitate : 28 / PT : 6VEST BARAOLT BL. 145	41954	CONTOR A_C_ MTW	01-NOV-2000	52,82	1	BUC
2592	Subunitate : 28 / PT : 6VEST BARAOLT BL. 145	41956	CONTOR A_C_ MTW	01-NOV-2000	52,82	1	BUC
2593	Subunitate : 28 / PT : 6VEST BARAOLT BL. 145	41957	CONTOR A_C_ MTW	01-NOV-2000	52,82	1	BUC
2594	Subunitate : 28 / PT : 6VEST BARAOLT BL. 145	41959	CONTOR A_C_ MTW	01-NOV-2000	52,82	1	BUC
2595	Subunitate : 28 / PT : 6VEST BARAOLT BL. 145	41961	CONTOR A_C_ MTW	01-NOV-2000	52,82	1	BUC
2596	Subunitate : 28 / PT : 6VEST BARAOLT BL. 145	41963	CONTOR A_C_ MTW	01-NOV-2000	52,82	1	BUC
2597	Subunitate : 28 / PT : 6VEST BARAOLT BL. 145	41965	CONTOR A_C_ MTW	01-NOV-2000	52,82	1	BUC
2598	Subunitate : 28 / PT : 6VEST BARAOLT BL. 145	41967	CONTOR A_C_ MTW	01-NOV-2000	52,82	1	BUC

2599	Subunitate : 28 / PT : 6VEST BARAOLT BL. 145	41969	CONTOR A_C_ MTW	01-NOV-2000	52,82	1	BUC
2600	Subunitate : 28 / PT : 6VEST BARAOLT BL. 145	41971	CONTOR A_C_ MTW	01-NOV-2000	81,48	1	BUC
2601	Subunitate : 28 / PT : 6VEST BARAOLT BL. 145	41973	CONTOR A_C_ MTW	01-NOV-2000	81,48	1	BUC
2602	Subunitate : 28 / PT : 6VEST BARAOLT BL. 145	41975	CONTOR A_C_ MTW	01-NOV-2000	81,48	1	BUC
2603	Subunitate : 28 / PT : 6VEST BARAOLT BL. 145	41977	CONTOR A_C_ MTW	01-NOV-2000	81,48	1	BUC
2604	Subunitate : 28 / PT : 6VEST BARAOLT BL. 145	41979	CONTOR A_C_ MTW	01-NOV-2000	52,82	1	BUC
2605	Subunitate : 28 / PT : 6VEST BARAOLT BL. 145	41981	CONTOR A_C_ MTW	01-NOV-2000	52,82	1	BUC
2606	Subunitate : 28 / PT : 6VEST BARAOLT BL. 145	41983	CONTOR A_C_ MTW	01-NOV-2000	52,82	1	BUC
2607	Subunitate : 28 / PT : 6VEST BARAOLT BL. 145	41985	CONTOR A_C_ MTW	01-NOV-2000	52,82	1	BUC
2608	Subunitate : 28 / PT : 6VEST BARAOLT BL. 145	41987	CONTOR A_C_ MTW	01-NOV-2000	52,82	1	BUC
2609	Subunitate : 28 / PT : 6VEST BARAOLT BL. 145	41989	CONTOR A_C_ MTW	01-NOV-2000	52,82	1	BUC
2610	Subunitate : 28 / PT : 6VEST BARAOLT BL. 145	41991	CONTOR A_C_ MTW	01-NOV-2000	52,82	1	BUC
2611	Subunitate : 28 / PT : 6VEST BARAOLT BL. 145	41993	CONTOR A_C_ MTW	01-NOV-2000	52,82	1	BUC
2612	Subunitate : 28 / PT : 6VEST BARAOLT BL. 145	41995	CONTOR A_C_ MTW	01-NOV-2000	52,82	1	BUC
2613	Subunitate : 28 / PT : 6VEST BARAOLT BL. 145	41997	CONTOR A_C_ MTW	01-NOV-2000	52,82	1	BUC
2614	Subunitate : 28 / PT : 6VEST BARAOLT BL. 145	41999	CONTOR A_C_ MTW	01-NOV-2000	52,82	1	BUC
2615	Subunitate : 28 / PT : 6VEST BARAOLT BL. 145	42001	CONTOR A_C_ MTW	01-NOV-2000	52,82	1	BUC
2616	Subunitate : 28 / PT : 6VEST BARAOLT BL. 145	42003	CONTOR A_C_ MTW	01-NOV-2000	52,82	1	BUC
2617	Subunitate : 28 / PT : 6VEST BARAOLT BL. 145	42005	CONTOR A_C_ MTW	01-NOV-2000	52,82	1	BUC
2618	Subunitate : 28 / PT : 6VEST BARAOLT BL. 145	42007	CONTOR A_C_ MTW	01-NOV-2000	52,82	1	BUC
2619	Subunitate : 28 / PT : 6VEST BARAOLT BL. 145	42009	CONTOR A_C_ MTW	01-NOV-2000	52,82	1	BUC
2620	Subunitate : 28 / PT : 6VEST BARAOLT BL. 145	42011	CONTOR A_C_ MTW	01-NOV-2000	52,82	1	BUC
2621	Subunitate : 28 / PT : 6VEST BARAOLT BL. 145	42013	CONTOR A_C_ MTW	01-NOV-2000	52,82	1	BUC
2622	Subunitate : 28 / PT : 6VEST BARAOLT BL. 145	42015	CONTOR A_C_ MTW	01-NOV-2000	52,82	1	BUC
2623	Subunitate : 28 / PT : 6VEST BARAOLT BL. 145	51197	MIJLOACE DE MASURARE ENERGIE TERMICA ACC BI 38 A sc A	22-DEC-2005	185,84	1	BUC

2624	Subunitate : 28 / PT : 6VEST BARAOLT BL. 145	51198	MIJLOACE DE MASURARE ENERGIE TERMICA ACC Bl 38 A sc B	22-DEC-2005	185,84	1	BUC
2625	Subunitate : 28 / PT : 6VEST BARAOLT BL. 145	51199	MIJLOACE DE MASURARE ENERGIE TERMICA ACC Bl 38 A sc C	22-DEC-2005	185,84	1	BUC
2626	Subunitate : 28 / PT : 6VEST BARAOLT BL. 145	51200	MIJLOACE DE MASURARE ENERGIE TERMICA ACC Bl 38 A sc D	22-DEC-2005	185,84	1	BUC
2627	Subunitate : 28 / PT : 6VEST BARAOLT BL. 145	51201	MIJLOACE DE MASURARE ENERGIE TERMICA ACC Bl 38 B sc A	22-DEC-2005	185,84	1	BUC
2628	Subunitate : 28 / PT : 6VEST BARAOLT BL. 145	51202	MIJLOACE DE MASURARE ENERGIE TERMICA ACC Bl 38 B sc B	22-DEC-2005	185,84	1	BUC
2629	Subunitate : 28 / PT : 6VEST BARAOLT BL. 145	51203	MIJLOACE DE MASURARE ENERGIE TERMICA ACC Bl 39 sc A	22-DEC-2005	185,84	1	BUC
2630	Subunitate : 28 / PT : 6VEST BARAOLT BL. 145	51204	MIJLOACE DE MASURARE ENERGIE TERMICA ACC Bl 39 sc B	22-DEC-2005	185,84	1	BUC
2631	Subunitate : 28 / PT : 6VEST BARAOLT BL. 145	51205	MIJLOACE DE MASURARE ENERGIE TERMICA ACC Bl 39 sc C	22-DEC-2005	185,84	1	BUC
2632	Subunitate : 28 / PT : 6VEST BARAOLT BL. 145	51206	MIJLOACE DE MASURARE ENERGIE TERMICA ACC Bl 39 sc D	22-DEC-2005	185,84	1	BUC
2633	Subunitate : 28 / PT : 6VEST BARAOLT BL. 145	51207	MIJLOACE DE MASURARE ENERGIE TERMICA ACC Bl 41 A sc A B C D	22-DEC-2005	185,84	1	BUC
2634	Subunitate : 28 / PT : 6VEST BARAOLT BL. 145	51208	MIJLOACE DE MASURARE ENERGIE TERMICA ACC Bl 41B sc A B C	22-DEC-2005	185,84	1	BUC
2635	Subunitate : 28 / PT : 6VEST BARAOLT BL. 145	51209	MIJLOACE DE MASURARE ENERGIE TERMICA ACC Bl 42 A sc A B C D	22-DEC-2005	185,84	1	BUC
2636	Subunitate : 28 / PT : 6VEST BARAOLT BL. 145	51210	MIJLOACE DE MASURARE ENERGIE TERMICA ACC Bl 42 B sc A B C	22-DEC-2005	185,84	1	BUC
2637	Subunitate : 28 / PT : 6VEST BARAOLT BL. 145	51211	MIJLOACE DE MASURARE ENERGIE TERMICA ACC Bl 43 sc A	22-DEC-2005	185,84	1	BUC
2638	Subunitate : 28 / PT : 6VEST BARAOLT BL. 145	51212	MIJLOACE DE MASURARE ENERGIE TERMICA ACC Bl 43 sc B	22-DEC-2005	185,84	1	BUC
2639	Subunitate : 28 / PT : 6VEST BARAOLT BL. 145	51213	MIJLOACE DE MASURARE ENERGIE TERMICA ACC Bl 43 sc C	22-DEC-2005	185,84	1	BUC
2640	Subunitate : 28 / PT : 6VEST BARAOLT BL. 145	51214	MIJLOACE DE MASURARE ENERGIE TERMICA ACC Bl 43 sc D	22-DEC-2005	185,84	1	BUC
2641	Subunitate : 28 / PT : 6VEST BARAOLT BL. 145	51215	MIJLOACE DE MASURARE ENERGIE TERMICA ACC Bl 44 sc A	22-DEC-2005	185,84	1	BUC
2642	Subunitate : 28 / PT : 6VEST BARAOLT BL. 145	51216	MIJLOACE DE MASURARE ENERGIE TERMICA ACC Bl 44 sc B	22-DEC-2005	185,84	1	BUC
2643	Subunitate : 28 / PT : 6VEST BARAOLT BL. 145	51217	MIJLOACE DE MASURARE ENERGIE TERMICA ACC Bl 44 sc C	22-DEC-2005	185,84	1	BUC
2644	Subunitate : 28 / PT : 6VEST BARAOLT BL. 145	51218	MIJLOACE DE MASURARE ENERGIE TERMICA ACC Bl 44 sc D	22-DEC-2005	185,84	1	BUC
2645	Subunitate : 28 / PT : 6VEST BARAOLT BL. 145	51219	MIJLOACE DE MASURARE ENERGIE TERMICA ACC Bl 45 A sc A	22-DEC-2005	185,84	1	BUC
2646	Subunitate : 28 / PT : 6VEST BARAOLT BL. 145	51220	MIJLOACE DE MASURARE ENERGIE TERMICA ACC Bl 45B sc A	22-DEC-2005	185,84	1	BUC
2647	Subunitate : 28 / PT : 6VEST BARAOLT BL. 145	51221	MIJLOACE DE MASURARE ENERGIE TERMICA ACC Bl 45 B sc B	22-DEC-2005	185,84	1	BUC
2648	Subunitate : 28 / PT : 6VEST BARAOLT BL. 145	51222	MIJLOACE DE MASURARE ENERGIE TERMICA ACC Bl 45 B sc C	22-DEC-2005	185,84	1	BUC

2649	Subunitate : 28 / PT : 6VEST BARAOLT BL. 145	51223	MIJLOACE DE MASURARE ENERGIE TERMICA ACC Bl 45 B sc D	22-DEC-2005	185,84	1	BUC
2650	Subunitate : 28 / PT : 6VEST BARAOLT BL. 145	51224	MIJLOACE DE MASURARE ENERGIE TERMICA ACC Bl 46 sc A	22-DEC-2005	185,84	1	BUC
2651	Subunitate : 28 / PT : 6VEST BARAOLT BL. 145	51225	MIJLOACE DE MASURARE ENERGIE TERMICA ACC Bl 46 sc B	22-DEC-2005	185,84	1	BUC
2652	Subunitate : 28 / PT : 6VEST BARAOLT BL. 145	51226	MIJLOACE DE MASURARE ENERGIE TERMICA ACC Bl 47 sc A	22-DEC-2005	185,84	1	BUC
2653	Subunitate : 28 / PT : 6VEST BARAOLT BL. 145	51227	MIJLOACE DE MASURARE ENERGIE TERMICA ACC Bl 47 sc B	22-DEC-2005	185,84	1	BUC
2654	Subunitate : 28 / PT : 6VEST BARAOLT BL. 145	51228	MIJLOACE DE MASURARE ENERGIE TERMICA ACC Bl 48 sc A	22-DEC-2005	185,84	1	BUC
2655	Subunitate : 28 / PT : 6VEST BARAOLT BL. 145	51229	MIJLOACE DE MASURARE ENERGIE TERMICA ACC Bl 48 sc B	22-DEC-2005	185,83	1	BUC
2656	Subunitate : 28 / PT : 6VEST BARAOLT BL. 145	53073	ACTIONAREA CU TURATIE VARIABILA A POMPELOR DE INCALZIRE	19-DEC-2005	4194,49	1	BUC
2657	Subunitate : 28 / PT : 6VEST BARAOLT BL. 145	10014 6.2.9.7.0.0.0	CONSTRUCTIE PT 6 VEST	01-APR-1971	201670,28	143,82	MP
2658	Subunitate : 28 / PT : 6VEST BARAOLT BL. 145	41951 0.0.0.0.0.0.0	CONTOR A_C_ MTW ACI	01-NOV-2000	273,99	1	BUC
2659	Subunitate : 28 / PT : 6VEST BARAOLT BL. 145	41953 0.0.0.0.0.0.0	CONTOR A_C_ MTW ACI	01-NOV-2000	273,99	1	BUC
2660	Subunitate : 28 / PT : 6VEST BARAOLT BL. 145	41955 0.0.0.0.0.0.0	CONTOR A_C_ MTW ACI	01-NOV-2000	273,99	1	BUC
2661	Subunitate : 28 / PT : 6VEST BARAOLT BL. 145	41958 0.0.0.0.0.0.0	CONTOR A_C_ MTW ACI	01-NOV-2000	273,99	1	BUC
2662	Subunitate : 28 / PT : 6VEST BARAOLT BL. 145	41960 0.0.0.0.0.0.0	CONTOR A_C_ MTW ACI	01-NOV-2000	273,99	1	BUC
2663	Subunitate : 28 / PT : 6VEST BARAOLT BL. 145	41962 0.0.0.0.0.0.0	CONTOR A_C_ MTW ACI	01-NOV-2000	273,99	1	BUC
2664	Subunitate : 28 / PT : 6VEST BARAOLT BL. 145	41964 0.0.0.0.0.0.0	CONTOR A_C_ MTW ACI	01-NOV-2000	273,99	1	BUC
2665	Subunitate : 28 / PT : 6VEST BARAOLT BL. 145	41966 0.0.0.0.0.0.0	CONTOR A_C_ MTW ACI	01-NOV-2000	273,99	1	BUC
2666	Subunitate : 28 / PT : 6VEST BARAOLT BL. 145	41968 0.0.0.0.0.0.0	CONTOR A_C_ MTW ACI	01-NOV-2000	273,99	1	BUC
2667	Subunitate : 28 / PT : 6VEST BARAOLT BL. 145	41970 0.0.0.0.0.0.0	CONTOR A_C_ WPD ACI	01-NOV-2000	514,9	1	BUC
2668	Subunitate : 28 / PT : 6VEST BARAOLT BL. 145	41972 0.0.0.0.0.0.0	CONTOR A_C_ WPD ACI	01-NOV-2000	491,33	1	BUC
2669	Subunitate : 28 / PT : 6VEST BARAOLT BL. 145	41974 0.0.0.0.0.0.0	CONTOR A_C_ WPD ACI	01-NOV-2000	514,9	1	BUC
2670	Subunitate : 28 / PT : 6VEST BARAOLT BL. 145	41976 0.0.0.0.0.0.0	CONTOR A_C_ WPD ACI	01-NOV-2000	491,33	1	BUC
2671	Subunitate : 28 / PT : 6VEST BARAOLT BL. 145	41978 0.0.0.0.0.0.0	CONTOR A_C_ MTW ACI	01-NOV-2000	273,99	1	BUC
2672	Subunitate : 28 / PT : 6VEST BARAOLT BL. 145	41980 0.0.0.0.0.0.0	CONTOR A_C_ MTW ACI	01-NOV-2000	273,99	1	BUC
2673	Subunitate : 28 / PT : 6VEST BARAOLT BL. 145	41982 0.0.0.0.0.0.0	CONTOR A_C_ MTW ACI	01-NOV-2000	273,99	1	BUC

2674	Subunitate : 28 / PT : 6VEST BARAOLT BL. 145	41984 0.0.0.0.0.0.0	CONTOR A_C_ MTW ACI	01-NOV-2000	273,99	1	BUC
2675	Subunitate : 28 / PT : 6VEST BARAOLT BL. 145	41986 0.0.0.0.0.0.0	CONTOR A_C_ MTW ACI	01-NOV-2000	273,99	1	BUC
2676	Subunitate : 28 / PT : 6VEST BARAOLT BL. 145	41988 0.0.0.0.0.0.0	CONTOR A_C_ MTW ACI	01-NOV-2000	273,99	1	BUC
2677	Subunitate : 28 / PT : 6VEST BARAOLT BL. 145	41990 0.0.0.0.0.0.0	CONTOR A_C_ MTW ACI	01-NOV-2000	273,99	1	BUC
2678	Subunitate : 28 / PT : 6VEST BARAOLT BL. 145	41992 0.0.0.0.0.0.0	CONTOR A_C_ MTW ACI	01-NOV-2000	273,99	1	BUC
2679	Subunitate : 28 / PT : 6VEST BARAOLT BL. 145	41994 0.0.0.0.0.0.0	CONTOR A_C_ MTW ACI	01-NOV-2000	273,99	1	BUC
2680	Subunitate : 28 / PT : 6VEST BARAOLT BL. 145	41996 0.0.0.0.0.0.0	CONTOR A_C_ MTW ACI	01-NOV-2000	273,99	1	BUC
2681	Subunitate : 28 / PT : 6VEST BARAOLT BL. 145	41998 0.0.0.0.0.0.0	CONTOR A_C_ MTW ACI	01-NOV-2000	273,99	1	BUC
2682	Subunitate : 28 / PT : 6VEST BARAOLT BL. 145	42000 0.0.0.0.0.0.0	CONTOR A_C_ MTW ACI	01-NOV-2000	273,99	1	BUC
2683	Subunitate : 28 / PT : 6VEST BARAOLT BL. 145	42002 0.0.0.0.0.0.0	CONTOR A_C_ MTW ACI	01-NOV-2000	273,99	1	BUC
2684	Subunitate : 28 / PT : 6VEST BARAOLT BL. 145	42004 0.0.0.0.0.0.0	CONTOR A_C_ MTW ACI	01-NOV-2000	274,17	1	BUC
2685	Subunitate : 28 / PT : 6VEST BARAOLT BL. 145	42006 0.0.0.0.0.0.0	CONTOR A_C_ MTW ACI	01-NOV-2000	274,17	1	BUC
2686	Subunitate : 28 / PT : 6VEST BARAOLT BL. 145	42008 0.0.0.0.0.0.0	CONTOR A_C_ MTW ACI	01-NOV-2000	274,17	1	BUC
2687	Subunitate : 28 / PT : 6VEST BARAOLT BL. 145	42010 0.0.0.0.0.0.0	CONTOR A_C_ MTW ACI	01-NOV-2000	274,17	1	BUC
2688	Subunitate : 28 / PT : 6VEST BARAOLT BL. 145	42012 0.0.0.0.0.0.0	CONTOR A_C_ MTW ACI	01-NOV-2000	274,17	1	BUC
2689	Subunitate : 28 / PT : 6VEST BARAOLT BL. 145	42014 0.0.0.0.0.0.0	CONTOR A_C_ MTW ACI	01-NOV-2000	274,17	1	BUC
2690	Subunitate : 28 / PT : 6VEST BARAOLT BL. 145	42131 0.0.0.0.0.0.0	CONTOR A_C_ MTW ACI	01-NOV-2000	273,99	1	BUC
2691	Subunitate : 29 / PT : 7VEST ANOTIMPULUI BL 5 C	10015	CONSTRUCTIE PT 7 VEST	01-MAR-1974	177574,68	199	MP
2692	Subunitate : 29 / PT : 7VEST ANOTIMPULUI BL 5 C	20560	RETELE TERMICE PT 7 VEST	01-OCT-1999	1037775,45	1	BUC
2693	Subunitate : 29 / PT : 7VEST ANOTIMPULUI BL 5 C	30253	SCHIMB DE CALD CU PLACI DE INOX-INCALZIE	01-OCT-1999	4348,44	1	BUC
2694	Subunitate : 29 / PT : 7VEST ANOTIMPULUI BL 5 C	30254	SCHIMB DE CALD CU PLACI DE INOX-INCALZIE	01-OCT-1999	4348,44	1	BUC
2695	Subunitate : 29 / PT : 7VEST ANOTIMPULUI BL 5 C	30255	SCHIMB DE CALD CU PLACI INOX PT ACM	01-OCT-1999	2500,34	1	BUC
2696	Subunitate : 29 / PT : 7VEST ANOTIMPULUI BL 5 C	30256	SCHIMB DE CALD CU PLACI INOX PT ACM	01-OCT-1999	2500,34	1	BUC
2697	Subunitate : 29 / PT : 7VEST ANOTIMPULUI BL 5 C	30282	INSTALATII ELECTRICE PT 7 VEST	01-OCT-1999	2750,7	1	BUC
2698	Subunitate : 29 / PT : 7VEST ANOTIMPULUI BL 5 C	30297	INSTALATII TERMICE PT 7 VEST	01-OCT-1999	31305,78	1	BUC

2699	Subunitate : 29 / PT : 7VEST ANOTIMPULUI BL 5 C	40012	POMPA RECIRC ACM	01-OCT-1999	59,39	1	BUC
2700	Subunitate : 29 / PT : 7VEST ANOTIMPULUI BL 5 C	40070	POMPA CIRCULATIE INCALZIRE	01-OCT-1999	569,63	1	BUC
2701	Subunitate : 29 / PT : 7VEST ANOTIMPULUI BL 5 C	40071	POMPA CIRCULATIE INCALZIRE	01-OCT-1999	569,63	1	BUC
2702	Subunitate . 29 / PT . 7VEST ANOTIMPULUI BL 5 C	40072	POMPA CIRCULATIE INCALZIRE	01-OCT-1999	569,63	1	BUC
2703	Subunitate : 29 / PT : 7VEST ANOTIMPULUI BL 5 C	40073	POMPA CIRCULATIE INCALZIRE	01-OCT-1999	569,63	1	BUC
2704	Subunitate : 29 / PT : 7VEST ANOTIMPULUI BL 5 C	40074	POMPA CIRCULATIE INCALZIRE	01-OCT-1999	569,63	1	BUC
2705	Subunitate : 29 / PT : 7VEST ANOTIMPULUI BL 5 C	40075	POMPA CIRCULATIE INCALZIRE	01-OCT-1999	569,63	1	BUC
2706	Subunitate : 29 / PT : 7VEST ANOTIMPULUI BL 5 C	40076	POMPA UMPLERE -COMPLETARE	01-OCT-1999	133,83	1	BUC
2707	Subunitate : 29 / PT : 7VEST ANOTIMPULUI BL 5 C	40077	POMPA UMPLERE -COMPLETARE	01-OCT-1999	133,83	1	BUC
2708	Subunitate : 29 / PT : 7VEST ANOTIMPULUI BL 5 C	40108	GRUP RIDICARE PRESIUNE APA RECE	01-OCT-1999	7335,45	1	BUC
2709	Subunitate : 29 / PT : 7VEST ANOTIMPULUI BL 5 C	40190	VAS EXPANSIUNE CU PERNA DE AZOT	01-OCT-1999	10977,64	1	BUC
2710	Subunitate . 29 / PT : 7VEST ANOTIMPULUI BL 5 C	40191	VAS EXPANSIUNE CU PERNA DE AZOT	01-OCT-1999	10977,64	1	BUC
2711	Subunitate : 29 / PT : 7VEST ANOTIMPULUI BL 5 C	41209	CONTOR EN TER_WEHRLE MTW 40	01-OCT-1999	384,55	1	BUC
2712	Subunitate : 29 / PT : 7VEST ANOTIMPULUI BL 5 C	41210	CONTOR EN TER WEHRLE MTW 40	01-OCT-1999	384,55	1	BUC
2713	Subunitate : 29 / PT : 7VEST ANOTIMPULUI BL 5 C	41211	CONTOR EN TER WEHRLE MTW 40	01-OCT-1999	384,55	1	BUC
2714	Subunitate : 29 / PT : 7VEST ANOTIMPULUI BL 5 C	41215	CONTOR EN TER WEHRLE MTW 32	01-OCT-1999	347,6	1	BUC
2715	Subunitate : 29 / PT : 7VEST ANOTIMPULUI BL 5 C	41216	COTOR EN TER WEHRLE MTW 32	01-OCT-1999	347,6	1	BUC
2716	Subunitate : 29 / PT : 7VEST ANOTIMPULUI BL 5 C	41217	CONTOR EN TER WEHRLE MTW 32	01-OCT-1999	347,6	1	BUC
2717	Subunitate : 29 / PT : 7VEST ANOTIMPULUI BL 5 C	41218	CONTOR EN TER WEHRLE MTW 32	01-OCT-1999	347,6	1	BUC
2718	Subunitate : 29 / PT : 7VEST ANOTIMPULUI BL 5 C	41219	CONTOR EN TER WEHRLE MTW 32	01-OCT-1999	347,6	1	BUC
2719	Subunitate : 29 / PT : 7VEST ANOTIMPULUI BL 5 C	41220	CONTOR EN TER WEHRLE MTW 32	01-OCT-1999	347,6	1	BUC
2720	Subunitate : 29 / PT : 7VEST ANOTIMPULUI BL 5 C	41221	CONTOR EN TER WEHRLE MTW 32	01-OCT-1999	347,6	1	BUC
2721	Subunitate : 29 / PT : 7VEST ANOTIMPULUI BL 5 C	41222	CONTOR EN TER WEHRLE MTW 32	01-OCT-1999	347,6	1	BUC
2722	Subunitate : 29 / PT : 7VEST ANOTIMPULUI BL 5 C	41223	CONTOR EN TER WEHRLE MTW 32	01-OCT-1999	347,6	1	BUC
2723	Subunitate : 29 / PT : 7VEST ANOTIMPULUI BL 5 C	41224	CONTOR EN TER WEHRLE MTW 32	01-OCT-1999	347,6	1	BUC

2724	Subunitate : 29 / PT : 7VEST ANOTIMPULUI BL 5 C	41225	CONTOR EN TER WEHRLE MTW 32	01-OCT-1999	347,6	1	BUC
2725	Subunitate : 29 / PT : 7VEST ANOTIMPULUI BL 5 C	41226	CONTOR EN TER WEHRLE MTW 32	01-OCT-1999	347,6	1	BUC
2726	Subunitate : 29 / PT : 7VEST ANOTIMPULUI BL 5 C	41227	CONTOR EN TER WEHRLE MTW 32	01-OCT-1999	347,6	1	BUC
2727	Subunitate : 29 / PT : 7VEST ANOTIMPULUI BL 5 C	41228	CONTOR EN TER WEHRLE MTW 32	01-OCT-1999	347,6	1	BUC
2728	Subunitate : 29 / PT : 7VEST ANOTIMPULUI BL 5 C	41229	CONTOR EN TER WEHRLE MTW 32	01-OCT-1999	347,6	1	BUC
2729	Subunitate : 29 / PT : 7VEST ANOTIMPULUI BL 5 C	41230	CONTOR EN TERMICA WEHRLE MTW 32	01-OCT-1999	347,6	1	BUC
2730	Subunitate : 29 / PT : 7VEST ANOTIMPULUI BL 5 C	41231	CONTOR EN TER WEHRLE MTW 32	01-OCT-1999	347,6	1	BUC
2731	Subunitate . 29 / PT . 7VEST ANOTIMPULUI BL 5 C	41232	CONTOR EN TER WEHRLE MTW 32	01-OCT-1999	347,6	1	BUC
2732	Subunitate : 29 / PT : 7VEST ANOTIMPULUI BL 5 C	41233	CONTOR EN TER WEHRLE MTW 32	01-OCT-1999	347,6	1	BUC
2733	Subunitate : 29 / PT : 7VEST ANOTIMPULUI BL 5 C	41234	CONTOR EN TER WEHRLE MTW 32	01-OCT-1999	347,6	1	BUC
2734	Subunitate : 29 / PT : 7VEST ANOTIMPULUI BL 5 C	41235	CONTOR EN TER WEHRLE MTW 32	01-OCT-1999	347,6	1	BUC
2735	Subunitate : 29 / PT : 7VEST ANOTIMPULUI BL 5 C	41236	CONTOR EN TER WEHRLE MTW 32	01-OCT-1999	347,6	1	BUC
2736	Subunitate : 29 / PT : 7VEST ANOTIMPULUI BL 5 C	41237	CONTOR EN TER WEHRLE MTW 32	01-OCT-1999	347,6	1	BUC
2737	Subunitate : 29 / PT : 7VEST ANOTIMPULUI BL 5 C	41238	CONTOR EN TER WEHRLE MTW 32	01-OCT-1999	347,6	1	BUC
2738	Subunitate : 29 / PT : 7VEST ANOTIMPULUI BL 5 C	41239	CONTOR EN TER WEHRLE MTW 32	01-OCT-1999	347,6	1	BUC
2739	Subunitate : 29 / PT : 7VEST ANOTIMPULUI BL 5 C	41240	CONTOR EN TER WEHRLE MTW 32	01-OCT-1999	347,6	1	BUC
2740	Subunitate : 29 / PT : 7VEST ANOTIMPULUI BL 5 C	41241	CONTOR EN TER MEINEKE WPD 50	01-OCT-1999	625,33	1	BUC
2741	Subunitate : 29 / PT : 7VEST ANOTIMPULUI BL 5 C	41242	CONTOR EN TER MEINEKE WPD 50	01-OCT-1999	625,33	1	BUC
2742	Subunitate : 29 / PT : 7VEST ANOTIMPULUI BL 5 C	41243	CONTOR EN TER MEINEKE WPD 50	01-OCT-1999	625,33	1	BUC
2743	Subunitate : 29 / PT : 7VEST ANOTIMPULUI BL 5 C	41244	CONTOR EN TER MEINEKE WPD 50	01-OCT-1999	625,33	1	BUC
2744	Subunitate : 29 / PT : 7VEST ANOTIMPULUI BL 5 C	41245	CONTOR EN TER MEINEKE WPD 50	01-OCT-1999	625,33	1	BUC
2745	Subunitate : 29 / PT : 7VEST ANOTIMPULUI BL 5 C	41246	CONTOR EN TER MEINEKE WPD 50	01-OCT-1999	625,33	1	BUC
2746	Subunitate : 29 / PT : 7VEST ANOTIMPULUI BL 5 C	41247	CONTOR DEBIT ACC WEHRLE MTW 32	01-OCT-1999	67,32	1	BUC
2747	Subunitate : 29 / PT : 7VEST ANOTIMPULUI BL 5 C	41248	CONTOR DEBIT ACC WEHRLE MTW 32	01-OCT-1999	67,32	1	BUC
2748	Subunitate : 29 / PT : 7VEST ANOTIMPULUI BL 5 C	41249	CONTOR DEBIT ACC WEHRLE MTW 32	01-OCT-1999	67,32	1	BUC

2749	Subunitate : 29 / PT : 7VEST ANOTIMPULUI BL 5 C	41250	CONTOR DEBIT ACC WEHRLE MTW 32	01-OCT-1999	67,32	1	BUC
2750	Subunitate : 29 / PT : 7VEST ANOTIMPULUI BL 5 C	41251	CONTOR DEBIT ACC WEHRLE MTW 32	01-OCT-1999	67,32	1	BUC
2751	Subunitate : 29 / PT : 7VEST ANOTIMPULUI BL 5 C	41252	CONTOR DEBIT ACC WEHRLE MTW 32	01-OCT-1999	67,32	1	BUC
2752	Subunitate : 29 / PT : 7VEST ANOTIMPULUI BL 5 C	41253	CONTOR DEBIT ACC WEHRLE MTW 32	01-OCT-1999	67,32	1	BUC
2753	Subunitate : 29 / PT : 7VEST ANOTIMPULUI BL 5 C	41254	CONTOR DEBIT ACC WEHRLE MTW 32	01-OCT-1999	67,32	1	BUC
2754	Subunitate : 29 / PT : 7VEST ANOTIMPULUI BL 5 C	41255	CONTOR DEBIT ACC WEHRLE MTW 32	01-OCT-1999	67,32	1	BUC
2755	Subunitate : 29 / PT : 7VEST ANOTIMPULUI BL 5 C	41256	CONTOR DEBIT ACC WEHRLE MTW 32	01-OCT-1999	67,32	1	BUC
2756	Subunitate . 29 / PT : 7VEST ANOTIMPULUI BL 5 C	41257	CONTOR DEBIT ACC WEHRLE MTW 32	01-OCT-1999	67,32	1	BUC
2757	Subunitate : 29 / PT : 7VEST ANOTIMPULUI BL 5 C	41258	CONTOR DEBIT ACC WEHRLE MTW 32	01-OCT-1999	67,32	1	BUC
2758	Subunitate : 29 / PT : 7VEST ANOTIMPULUI BL 5 C	41259	CONTOR DEBIT ACC WEHRLE MTW 32	01-OCT-1999	67,32	1	BUC
2759	Subunitate : 29 / PT : 7VEST ANOTIMPULUI BL 5 C	41260	CONTOR DEBIT ACC WEHRLE MTW 32	01-OCT-1999	67,32	1	BUC
2760	Subunitate . 29 / PT . 7VEST ANOTIMPULUI BL 5 C	41261	CONTOR DEBIT ACC WEHRLE MTW 32	01-OCT-1999	67,32	1	BUC
2761	Subunitate : 29 / PT : 7VEST ANOTIMPULUI BL 5 C	41262	CONTOR DEBIT ACC WEHRLE MTW 32	01-OCT-1999	67,32	1	BUC
2762	Subunitate : 29 / PT : 7VEST ANOTIMPULUI BL 5 C	41263	CONTOR DEBIT ACC WEHRLE MTW 32	01-OCT-1999	67,32	1	BUC
2763	Subunitate : 29 / PT : 7VEST ANOTIMPULUI BL 5 C	41264	CONTOR DEBIT ACC WEHRLE MTW 32	01-OCT-1999	67,32	1	BUC
2764	Subunitate : 29 / PT : 7VEST ANOTIMPULUI BL 5 C	41265	CONTOR DEBIT ACC WEHRLE MTW 32	01-OCT-1999	67,32	1	BUC
2765	Subunitate : 29 / PT : 7VEST ANOTIMPULUI BL 5 C	41266	CONTOR DEBIT ACC WEHRLE MTW 32	01-OCT-1999	67,32	1	BUC
2766	Subunitate : 29 / PT : 7VEST ANOTIMPULUI BL 5 C	41267	CONTOR DEBIT ACC WEHRLE MTW 32	01-OCT-1999	67,32	1	BUC
2767	Subunitate : 29 / PT : 7VEST ANOTIMPULUI BL 5 C	41268	CONTOR DEBIT ACC WEHRLE MTW 32	01-OCT-1999	67,32	1	BUC
2768	Subunitate : 29 / PT : 7VEST ANOTIMPULUI BL 5 C	41269	CONTOR DEBIT ACC WEHRLE MTW 32	01-OCT-1999	67,32	1	BUC
2769	Subunitate : 29 / PT : 7VEST ANOTIMPULUI BL 5 C	41270	CONTOR DEBIT ACC WEHRLE MTW 32	01-OCT-1999	67,32	1	BUC
2770	Subunitate : 29 / PT : 7VEST ANOTIMPULUI BL 5 C	41271	CONTOR DEBIT ACC WEHRLE MTW 32	01-OCT-1999	67,32	1	BUC
2771	Subunitate : 29 / PT : 7VEST ANOTIMPULUI BL 5 C	41272	CONTOR DEBIT ACC WEHRLE MTW 32	01-OCT-1999	67,32	1	BUC
2772	Subunitate : 29 / PT : 7VEST ANOTIMPULUI BL 5 C	41273	CONTOR DEBIT ACC WEHRLE MTW 32	01-OCT-1999	67,32	1	BUC
2773	Subunitate : 29 / PT : 7VEST ANOTIMPULUI BL 5 C	41274	CONTOR DEBIT ACC WEHRLE MTW 32	01-OCT-1999	67,32	1	BUC

2774	Subunitate : 29 / PT : 7VEST ANOTIMPULUI BL 5 C	41275	CONTOR DEBIT ACC WEHRLE MTW 32	01-OCT-1999	67,32	1	BUC
2775	Subunitate : 29 / PT : 7VEST ANOTIMPULUI BL 5 C	41276	CONTOR DEBIT ACC WEHRLE MTW 32	01-OCT-1999	67,32	1	BUC
2776	Subunitate : 29 / PT : 7VEST ANOTIMPULUI BL 5 C	41277	CONTOR DEBIT ACC WEHRLE MTW 32	01-OCT-1999	67,32	1	BUC
2777	Subunitate : 29 / PT : 7VEST ANOTIMPULUI BL 5 C	41278	CONTOR DEBIT ACC WEHRLE MTW 32	01-OCT-1999	67,32	1	BUC
2778	Subunitate : 29 / PT : 7VEST ANOTIMPULUI BL 5 C	41279	CONTOR DEBIT ACC WEHRLE MTW 32	01-OCT-1999	67,56	1	BUC
2779	Subunitate : 29 / PT : 7VEST ANOTIMPULUI BL 5 C	41280	CONTOR DEBIT ACC WEHRLE MTW 32	01-OCT-1999	67,56	1	BUC
2780	Subunitate : 29 / PT : 7VEST ANOTIMPULUI BL 5 C	41281	CONTOR DEBIT ACC WEHRLE MTW 32	01-OCT-1999	67,56	1	BUC
2781	Subunitate : 29 / PT : 7VEST ANOTIMPULUI BL 5 C	41282	CONTOR DEBIT ACC WEHRLE MTW 32	01-OCT-1999	67,56	1	BUC
2782	Subunitate : 29 / PT : 7VEST ANOTIMPULUI BL 5 C	41283	CONTOR DEBIT ACC WEHRLE MTW 32	01-OCT-1999	67,56	1	BUC
2783	Subunitate : 29 / PT : 7VEST ANOTIMPULUI BL 5 C	41284	CONTOR DEBIT ACC WEHRLE MTW 32	01-OCT-1999	67,56	1	BUC
2784	Subunitate : 29 / PT : 7VEST ANOTIMPULUI BL 5 C	41509	CONTOR ENERGIE ACM	01-OCT-1999	624,52	1	BUC
2785	Subunitate : 29 / PT : 7VEST ANOTIMPULUI BL 5 C	41521	CONTOR ENERGIE INCALZIRE	01-OCT-1999	1154,81	1	BUC
2786	Subunitate : 29 / PT : 7VEST ANOTIMPULUI BL 5 C	41532	CONTOR APA RECE	01-OCT-1999	179,69	1	BUC
2787	Subunitate : 29 / PT : 7VEST ANOTIMPULUI BL 5 C	41541	CONTOR ENERGIE AG TER PRIMAR	01-OCT-1999	664,08	1	BUC
2788	Subunitate : 29 / PT : 7VEST ANOTIMPULUI BL 5 C	41544	CONTOR APA COMPLETARE	01-OCT-1999	48,34	1	BUC
2789	Subunitate : 29 / PT : 7VEST ANOTIMPULUI BL 5 C	41558	AUTOMATIXARE PT 7 VEST	01-OCT-1999	23114,84	1	BUC
2790	Subunitate : 29 / PT : 7VEST ANOTIMPULUI BL 5 C	46905	CONTOR ACI DN 65	01-NOV-2003	476,28	1	BUC
2791	Subunitate : 29 / PT : 7VEST ANOTIMPULUI BL 5 C	47031	CONTOR ACC DN 25	01-NOV-2003	27,41	1	BUC
2792	Subunitate : 29 / PT : 7VEST ANOTIMPULUI BL 5 C	51230	MIJLOACE DE MASURARE ENERGIE TERMICA ACC Bl 49 A	22-DEC-2005	185,84	1	BUC
2793	Subunitate : 29 / PT : 7VEST ANOTIMPULUI BL 5 C	51231	MIJLOACE DE MASURARE ENERGIE TERMICA ACC Bl 49 B	22-DEC-2005	185,84	1	BUC
2794	Subunitate : 29 / PT : 7VEST ANOTIMPULUI BL 5 C	51232	MIJLOACE DE MASURARE ENERGIE TERMICA ACC Bl 49 C	22-DEC-2005	185,84	1	BUC
2795	Subunitate : 29 / PT : 7VEST ANOTIMPULUI BL 5 C	51233	MIJLOACE DE MASURARE ENERGIE TERMICA ACC Bl 49 D	22-DEC-2005	185,84	1	BUC
2796	Subunitate : 29 / PT : 7VEST ANOTIMPULUI BL 5 C	51234	MIJLOACE DE MASURARE ENERGIE TERMICA ACC Bl 50	22-DEC-2005	185,84	1	BUC
2797	Subunitate : 29 / PT : 7VEST ANOTIMPULUI BL 5 C	51235	MIJLOACE DE MASURARE ENERGIE TERMICA ACC Bl 51 A	22-DEC-2005	185,84	1	BUC
2798	Subunitate : 29 / PT : 7VEST ANOTIMPULUI BL 5 C	51236	MIJLOACE DE MASURARE ENERGIE TERMICA ACC Bl 51 B	22-DEC-2005	185,84	1	BUC

2799	Subunitate : 29 / PT : 7VEST ANOTIMPULUI BL 5 C	51237	MIJLOACE DE MASURARE ENERGIE TERMICA ACC BI 52 A	22-DEC-2005	185,84	1	BUC
2800	Subunitate : 29 / PT : 7VEST ANOTIMPULUI BL 5 C	51238	MIJLOACE DE MASURARE ENERGIE TERMICA ACC BI 52 B	22-DEC-2005	185,84	1	BUC
2801	Subunitate : 29 / PT : 7VEST ANOTIMPULUI BL 5 C	51239	MIJLOACE DE MASURARE ENERGIE TERMICA ACC BI 52 C	22-DEC-2005	185,84	1	BUC
2802	Subunitate : 29 / PT : 7VEST ANOTIMPULUI BL 5 C	51240	MIJLOACE DE MASURARE ENERGIE TERMICA ACC BI 54 A	22-DEC-2005	185,84	1	BUC
2803	Subunitate : 29 / PT : 7VEST ANOTIMPULUI BL 5 C	51241	MIJLOACE DE MASURARE ENERGIE TERMICA ACC BI 54 B	22-DEC-2005	185,84	1	BUC
2804	Subunitate : 29 / PT : 7VEST ANOTIMPULUI BL 5 C	51242	MIJLOACE DE MASURARE ENERGIE TERMICA ACC BI 55 A	22-DEC-2005	185,84	1	BUC
2805	Subunitate : 29 / PT : 7VEST ANOTIMPULUI BL 5 C	51243	MIJLOACE DE MASURARE ENERGIE TERMICA ACC BI 55 B	22-DEC-2005	185,84	1	BUC
2806	Subunitate : 29 / PT : 7VEST ANOTIMPULUI BL 5 C	51244	MIJLOACE DE MASURARE ENERGIE TERMICA ACC BI 56 A	22-DEC-2005	185,84	1	BUC
2807	Subunitate : 29 / PT : 7VEST ANOTIMPULUI BL 5 C	51245	MIJLOACE DE MASURARE ENERGIE TERMICA ACC BI 56 B	22-DEC-2005	185,84	1	BUC
2808	Subunitate : 29 / PT : 7VEST ANOTIMPULUI BL 5 C	51246	MIJLOACE DE MASURARE ENERGIE TERMICA ACC BI 56 C	22-DEC-2005	185,84	1	BUC
2809	Subunitate : 29 / PT : 7VEST ANOTIMPULUI BL 5 C	51247	MIJLOACE DE MASURARE ENERGIE TERMICA ACC BI 57 A	22-DEC-2005	185,84	1	BUC
2810	Subunitate : 29 / PT : 7VEST ANOTIMPULUI BL 5 C	51248	MIJLOACE DE MASURARE ENERGIE TERMICA ACC BI 57 B	22-DEC-2005	185,84	1	BUC
2811	Subunitate : 29 / PT : 7VEST ANOTIMPULUI BL 5 C	51249	MIJLOACE DE MASURARE ENERGIE TERMICA ACC BI 57 C	22-DEC-2005	185,84	1	BUC
2812	Subunitate : 29 / PT : 7VEST ANOTIMPULUI BL 5 C	51250	MIJLOACE DE MASURARE ENERGIE TERMICA ACC BI 57 D	22-DEC-2005	185,84	1	BUC
2813	Subunitate : 29 / PT : 7VEST ANOTIMPULUI BL 5 C	51251	MIJLOACE DE MASURARE ENERGIE TERMICA ACC BI 58 A	22-DEC-2005	185,84	1	BUC
2814	Subunitate : 29 / PT : 7VEST ANOTIMPULUI BL 5 C	51252	MIJLOACE DE MASURARE ENERGIE TERMICA ACC BI 58 B	22-DEC-2005	185,84	1	BUC
2815	Subunitate : 29 / PT : 7VEST ANOTIMPULUI BL 5 C	51253	MIJLOACE DE MASURARE ENERGIE TERMICA ACC BI 58 C	22-DEC-2005	185,84	1	BUC
2816	Subunitate : 29 / PT : 7VEST ANOTIMPULUI BL 5 C	51254	MIJLOACE DE MASURARE ENERGIE TERMICA ACC BI 58 D	22-DEC-2005	185,84	1	BUC
2817	Subunitate : 29 / PT : 7VEST ANOTIMPULUI BL 5 C	51255	MIJLOACE DE MASURARE ENERGIE TERMICA ACC BI 59 A	22-DEC-2005	185,84	1	BUC
2818	Subunitate : 29 / PT : 7VEST ANOTIMPULUI BL 5 C	51256	MIJLOACE DE MASURARE ENERGIE TERMICA ACC BI 59 B	22-DEC-2005	185,84	1	BUC
2819	Subunitate : 29 / PT : 7VEST ANOTIMPULUI BL 5 C	51257	MIJLOACE DE MASURARE ENERGIE TERMICA ACC BI 59 C	22-DEC-2005	185,84	1	BUC
2820	Subunitate : 29 / PT : 7VEST ANOTIMPULUI BL 5 C	51258	MIJLOACE DE MASURARE ENERGIE TERMICA ACC BI 60 A	22-DEC-2005	185,84	1	BUC
2821	Subunitate : 29 / PT : 7VEST ANOTIMPULUI BL 5 C	51259	MIJLOACE DE MASURARE ENERGIE TERMICA ACC BI 60 B	22-DEC-2005	185,84	1	BUC
2822	Subunitate : 29 / PT : 7VEST ANOTIMPULUI BL 5 C	51260	MIJLOACE DE MASURARE ENERGIE TERMICA ACC BI 60 C	22-DEC-2005	185,84	1	BUC
2823	Subunitate : 29 / PT : 7VEST ANOTIMPULUI BL 5 C	51261	MIJLOACE DE MASURARE ENERGIE TERMICA ACC BI 60 D	22-DEC-2005	185,84	1	BUC

2824	Subunitate : 29 / PT : 7VEST ANOTIMPULUI BL 5 C	51262	MIJLOACE DE MASURARE ENERGIE TERMICA ACC BI 61 A	22-DEC-2005	185,84	1	BUC
2825	Subunitate : 29 / PT : 7VEST ANOTIMPULUI BL 5 C	51263	MIJLOACE DE MASURARE ENERGIE TERMICA ACC BI 61 B	22-DEC-2005	185,84	1	BUC
2826	Subunitate : 29 / PT : 7VEST ANOTIMPULUI BL 5 C	51264	MIJLOACE DE MASURARE ENERGIE TERMICA ACC BI 62 A	22-DEC-2005	185,84	1	BUC
2827	Subunitate : 29 / PT : 7VEST ANOTIMPULUI BL 5 C	51265	MIJLOACE DE MASURARE ENERGIE TERMICA ACC BI 62 B	22-DEC-2005	185,84	1	BUC
2828	Subunitate : 29 / PT : 7VEST ANOTIMPULUI BL 5 C	51266	MIJLOACE DE MASURARE ENERGIE TERMICA ACC BI 62 C	22-DEC-2005	185,84	1	BUC
2829	Subunitate : 29 / PT : 7VEST ANOTIMPULUI BL 5 C	51267	MIJLOACE DE MASURARE ENERGIE TERMICA ACC BI 62 D	22-DEC-2005	185,84	1	BUC
2830	Subunitate : 29 / PT : 7VEST ANOTIMPULUI BL 5 C	51268	MIJLOACE DE MASURARE ENERGIE TERMICA ACC Gradinita nr 40	22-DEC-2005	185,83	1	BUC
2831	Subunitate : 29 / PT : 7VEST ANOTIMPULUI BL 5 C	53079	ACTIONAREA CU TURATIE VARIABILA A POMPELOR DE INCALZIRE	19-DEC-2005	5676,8	1	BUC
2832	Subunitate : 29 / PT : 7VEST ANOTIMPULUI BL 5 C	41212 0.0.0.0.0.0.0	CONTOR EN TER_WEHRLE MTW 32	01-OCT-1999	347,6	1	BUC
2833	Subunitate : 29 / PT : 7VEST ANOTIMPULUI BL 5 C	41213 0.0.0.0.0.0.0	CONTOR EN TER WEHRLE MTW 32	01-OCT-1999	347,6	1	BUC
2834	Subunitate : 29 / PT : 7VEST ANOTIMPULUI BL 5 C	41214 0.0.0.0.0.0.0	CONTOR EN TER WEHRLE MTW 32	01-OCT-1999	347,6	1	BUC
2835	Subunitate : 31 / PT : 14VEST ALEEA STREJNIC BL A12	21929	RETELE TERMICE PT 14 VEST	01-NOV-2000	934884,14	1	BUC
2836	Subunitate : 31 / PT : 14VEST ALEEA STREJNIC BL A12	30241	SCHIMB DE CALD CU PLACI DE INOX-INCALZIE	01-OCT-1999	3285,55	1	BUC
2837	Subunitate : 31 / PT : 14VEST ALEEA STREJNIC BL A12	30242	SCHIMB DE CALD CU PLACI DE INOX-INCALZIE	01-OCT-1999	3285,55	1	BUC
2838	Subunitate : 31 / PT : 14VEST ALEEA STREJNIC BL A12	30267	SCHIMB DE CALD CU PLACI INOX PT ACM	01-OCT-1999	2476,45	1	BUC
2839	Subunitate : 31 / PT : 14VEST ALEEA STREJNIC BL A12	30268	SCHIMB DE CALD CU PLACI INOX PT ACM	01-OCT-1999	2476,45	1	BUC
2840	Subunitate : 31 / PT : 14VEST ALEEA STREJNIC BL A12	30287	INSTALATII ELECTRICE PT 14 VEST	01-OCT-1999	3148,89	1	BUC
2841	Subunitate : 31 / PT : 14VEST ALEEA STREJNIC BL A12	30293	INSTALATII TERMICE PT 14 VEST	01-OCT-1999	26064,94	1	BUC
2842	Subunitate : 31 / PT : 14VEST ALEEA STREJNIC BL A12	40025	POMPA RECIRC ACM	01-OCT-1999	62,07	1	BUC
2843	Subunitate : 31 / PT : 14VEST ALEEA STREJNIC BL A12	40026	POMPA RECIRC ACM	01-OCT-1999	62,07	1	BUC
2844	Subunitate : 31 / PT : 14VEST ALEEA STREJNIC BL A12	40046	POMPA CIRCULATIE INCALZIRE	01-OCT-1999	595,3	1	BUC
2845	Subunitate : 31 / PT : 14VEST ALEEA STREJNIC BL A12	40047	POMPA CIRCULATIE INCALZIRE	01-OCT-1999	595,3	1	BUC
2846	Subunitate : 31 / PT : 14VEST ALEEA STREJNIC BL A12	40048	POMPA CIRCULATIE INCALZIRE	01-OCT-1999	1246,55	1	BUC
2847	Subunitate : 31 / PT : 14VEST ALEEA STREJNIC BL A12	40049	POMPA CIRCULATIE INCALZIRE	01-OCT-1999	1246,55	1	BUC
2848	Subunitate : 31 / PT : 14VEST ALEEA STREJNIC BL A12	40088	POMPA UMPLERE -COMPLETARE	01-OCT-1999	112,76	1	BUC

2849	Subunitate : 31 / PT : 14VEST ALEEA STREJNIC BL A12	40089	POMPA UMPLERE -COMPLETARE	01-OCT-1999	112,76	1	BUC
2850	Subunitate : 31 / PT : 14VEST ALEEA STREJNIC BL A12	40104	GRUP RIDICARE PRESIUNE APA RECE	01-OCT-1999	8102,54	1	BUC
2851	Subunitate : 31 / PT : 14VEST ALEEA STREJNIC BL A12	40182	VAS EXPANSIUNE CU PERNA DE AZOT	01-OCT-1999	7326,82	1	BUC
2852	Subunitate : 31 / PT : 14VEST ALEEA STREJNIC BL A12	40183	VAS EXPANSIUNE CU PERNA DE AZOT	01-OCT-1999	7326,82	1	BUC
2853	Subunitate : 31 / PT : 14VEST ALEEA STREJNIC BL A12	41505	CONTOR ENERGIE ACM	01-OCT-1999	629,53	1	BUC
2854	Subunitate : 31 / PT : 14VEST ALEEA STREJNIC BL A12	41517	CONTOR ENERGIE INCALZIRE	01-OCT-1999	986,87	1	BUC
2855	Subunitate : 31 / PT : 14VEST ALEEA STREJNIC BL A12	41528	CONTOR APA RECE	01-OCT-1999	181,13	1	BUC
2856	Subunitate : 31 / PT : 14VEST ALEEA STREJNIC BL A12	41537	CONTOR ENERGIE AG TER PRIMAR	01-OCT-1999	669,4	1	BUC
2857	Subunitate : 31 / PT : 14VEST ALEEA STREJNIC BL A12	41548	CONTOR APA COMPLETARE	01-OCT-1999	32,49	1	BUC
2858	Subunitate : 31 / PT : 14VEST ALEEA STREJNIC BL A12	41554	AUTOMATIZARE PT 14 VEST	01-OCT-1999	23271,14	1	BUC
2859	Subunitate : 31 / PT : 14VEST ALEEA STREJNIC BL A12	46998	CONTOR ACC DN 25	01-NOV-2003	27,41	1	BUC
2860	Subunitate : 31 / PT : 14VEST ALEEA STREJNIC BL A12	46999	CONTOR ACC DN 25	01-NOV-2003	27,41	1	BUC
2861	Subunitate : 31 / PT : 14VEST ALEEA STREJNIC BL A12	47000	CONTOR ACC DN 25	01-NOV-2003	27,41	1	BUC
2862	Subunitate : 31 / PT : 14VEST ALEEA STREJNIC BL A12	47001	CONTOR ACC DN 25	01-NOV-2003	27,41	1	BUC
2863	Subunitate : 31 / PT : 14VEST ALEEA STREJNIC BL A12	47002	CONTOR ACC DN 25	01-NOV-2003	27,41	1	BUC
2864	Subunitate : 31 / PT : 14VEST ALEEA STREJNIC BL A12	47003	CONTOR ACC DN 25	01-NOV-2003	27,41	1	BUC
2865	Subunitate : 31 / PT : 14VEST ALEEA STREJNIC BL A12	47004	CONTOR ACC DN 25	01-NOV-2003	27,41	1	BUC
2866	Subunitate : 31 / PT : 14VEST ALEEA STREJNIC BL A12	47005	CONTOR ACC DN 25	01-NOV-2003	27,41	1	BUC
2867	Subunitate : 31 / PT : 14VEST ALEEA STREJNIC BL A12	47006	CONTOR ACC DN 25	01-NOV-2003	27,41	1	BUC
2868	Subunitate : 31 / PT : 14VEST ALEEA STREJNIC BL A12	51269	MIJLOACE DE MASURARE ENERGIE TERMICA ACC Bl A 1 sc A	22-DEC-2005	185,84	1	BUC
2869	Subunitate : 31 / PT : 14VEST ALEEA STREJNIC BL A12	51270	MIJLOACE DE MASURARE ENERGIE TERMICA ACC Bl A 1 sc B	22-DEC-2005	185,84	1	BUC
2870	Subunitate : 31 / PT : 14VEST ALEEA STREJNIC BL A12	51271	MIJLOACE DE MASURARE ENERGIE TERMICA ACC Bl A 2 sc A B	22-DEC-2005	185,84	1	BUC
2871	Subunitate : 31 / PT : 14VEST ALEEA STREJNIC BL A12	51272	MIJLOACE DE MASURARE ENERGIE TERMICA ACC Bl A 3 sc A B	22-DEC-2005	185,84	1	BUC
2872	Subunitate : 31 / PT : 14VEST ALEEA STREJNIC BL A12	51273	MIJLOACE DE MASURARE ENERGIE TERMICA ACC Bl A 4 sc A	22-DEC-2005	185,84	1	BUC
2873	Subunitate : 31 / PT : 14VEST ALEEA STREJNIC BL A12	51274	MIJLOACE DE MASURARE ENERGIE TERMICA ACC Bl A 4 sc B	22-DEC-2005	185,84	1	BUC

2874	Subunitate : 31 / PT : 14VEST ALEEA STREJNIC BL A12	51275	MIJLOACE DE MASURARE ENERGIE TERMICA ACC BI A 5 sc A	22-DEC-2005	185,84	1	BUC
2875	Subunitate : 31 / PT : 14VEST ALEEA STREJNIC BL A12	51276	MIJLOACE DE MASURARE ENERGIE TERMICA ACC BI A 5 sc B	22-DEC-2005	185,84	1	BUC
2876	Subunitate : 31 / PT : 14VEST ALEEA STREJNIC BL A12	51277	MIJLOACE DE MASURARE ENERGIE TERMICA ACC BI A 6 sc A B	22-DEC-2005	185,84	1	BUC
2877	Subunitate : 31 / PT : 14VEST ALEEA STREJNIC BL A12	51278	MIJLOACE DE MASURARE ENERGIE TERMICA ACC BI A 7 sc A	22-DEC-2005	185,84	1	BUC
2878	Subunitate : 31 / PT : 14VEST ALEEA STREJNIC BL A12	51279	MIJLOACE DE MASURARE ENERGIE TERMICA ACC BI A 7 sc B	22-DEC-2005	185,84	1	BUC
2879	Subunitate : 31 / PT : 14VEST ALEEA STREJNIC BL A12	51280	MIJLOACE DE MASURARE ENERGIE TERMICA ACC BI A 8 sc A	22-DEC-2005	185,84	1	BUC
2880	Subunitate : 31 / PT : 14VEST ALEEA STREJNIC BL A12	51281	MIJLOACE DE MASURARE ENERGIE TERMICA ACC BI A 8 sc B	22-DEC-2005	185,84	1	BUC
2881	Subunitate : 31 / PT : 14VEST ALEEA STREJNIC BL A12	51282	MIJLOACE DE MASURARE ENERGIE TERMICA ACC BI A 9 sc A B	22-DEC-2005	185,84	1	BUC
2882	Subunitate : 31 / PT : 14VEST ALEEA STREJNIC BL A12	51283	MIJLOACE DE MASURARE ENERGIE TERMICA ACC BI A 10 sc A	22-DEC-2005	185,84	1	BUC
2883	Subunitate : 31 / PT : 14VEST ALEEA STREJNIC BL A12	51284	MIJLOACE DE MASURARE ENERGIE TERMICA ACC BI A 10 scB	22-DEC-2005	185,84	1	BUC
2884	Subunitate : 31 / PT : 14VEST ALEEA STREJNIC BL A12	51285	MIJLOACE DE MASURARE ENERGIE TERMICA ACC BI A 11 sc A B	22-DEC-2005	185,84	1	BUC
2885	Subunitate : 31 / PT : 14VEST ALEEA STREJNIC BL A12	51286	MIJLOACE DE MASURARE ENERGIE TERMICA ACC BI A 12 sc A	22-DEC-2005	185,84	1	BUC
2886	Subunitate : 31 / PT : 14VEST ALEEA STREJNIC BL A12	51287	MIJLOACE DE MASURARE ENERGIE TERMICA ACC BI A 12 sc B	22-DEC-2005	185,84	1	BUC
2887	Subunitate : 31 / PT : 14VEST ALEEA STREJNIC BL A12	51288	MIJLOACE DE MASURARE ENERGIE TERMICA ACC BI A 13 sc A	22-DEC-2005	185,84	1	BUC
2888	Subunitate : 31 / PT : 14VEST ALEEA STREJNIC BL A12	51289	MIJLOACE DE MASURARE ENERGIE TERMICA ACC BI A 13 sc B	22-DEC-2005	185,84	1	BUC
2889	Subunitate : 31 / PT : 14VEST ALEEA STREJNIC BL A12	51290	MIJLOACE DE MASURARE ENERGIE TERMICA ACC BI A 14 sc A B	22-DEC-2005	185,84	1	BUC
2890	Subunitate : 31 / PT : 14VEST ALEEA STREJNIC BL A12	51291	MIJLOACE DE MASURARE ENERGIE TERMICA ACC BI B1	22-DEC-2005	185,84	1	BUC
2891	Subunitate : 31 / PT : 14VEST ALEEA STREJNIC BL A12	51292	MIJLOACE DE MASURARE ENERGIE TERMICA ACC BI B 2 sc A	22-DEC-2005	185,84	1	BUC
2892	Subunitate : 31 / PT : 14VEST ALEEA STREJNIC BL A12	51293	MIJLOACE DE MASURARE ENERGIE TERMICA ACC BI B 2 sc B	22-DEC-2005	185,84	1	BUC
2893	Subunitate : 31 / PT : 14VEST ALEEA STREJNIC BL A12	51294	MIJLOACE DE MASURARE ENERGIE TERMICA ACC BI B 3 sc A	22-DEC-2005	185,84	1	BUC
2894	Subunitate : 31 / PT : 14VEST ALEEA STREJNIC BL A12	51295	MIJLOACE DE MASURARE ENERGIE TERMICA ACC BI B 3 sc B	22-DEC-2005	185,84	1	BUC
2895	Subunitate : 31 / PT : 14VEST ALEEA STREJNIC BL A12	51296	MIJLOACE DE MASURARE ENERGIE TERMICA ACC BI B 4 sc A	22-DEC-2005	185,84	1	BUC
2896	Subunitate : 31 / PT : 14VEST ALEEA STREJNIC BL A12	51297	MIJLOACE DE MASURARE ENERGIE TERMICA ACC BI B 4 sc B	22-DEC-2005	185,84	1	BUC
2897	Subunitate : 31 / PT : 14VEST ALEEA STREJNIC BL A12	51298	MIJLOACE DE MASURARE ENERGIE TERMICA ACC BI B 5	22-DEC-2005	185,84	1	BUC
2898	Subunitate : 31 / PT : 14VEST ALEEA STREJNIC BL A12	51299	MIJLOACE DE MASURARE ENERGIE TERMICA ACC BI 26bis	22-DEC-2005	185,84	1	BUC

2899	Subunitate : 31 / PT : 14VEST ALEEA STREJNIC BL A12	51300	MIJLOACE DE MASURARE ENERGIE TERMICA ACC Bl 27 A	22-DEC-2005	185,84	1	BUC
2900	Subunitate : 31 / PT : 14VEST ALEEA STREJNIC BL A12	51301	MIJLOACE DE MASURARE ENERGIE TERMICA ACC Bl 27 sc B	22-DEC-2005	185,84	1	BUC
2901	Subunitate : 31 / PT : 14VEST ALEEA STREJNIC BL A12	51302	MIJLOACE DE MASURARE ENERGIE TERMICA ACC Bl 28 sc A	22-DEC-2005	185,84	1	BUC
2902	Subunitate : 31 / PT : 14VEST ALEEA STREJNIC BL A12	51303	MIJLOACE DE MASURARE ENERGIE TERMICA ACC Bl 28 sc B	22-DEC-2005	185,83	1	BUC
2903	Subunitate : 31 / PT : 14VEST ALEEA STREJNIC BL A12	52957	CONTOR DN 40 ACI BL B2 sc A B	22-DEC-2005	227,38	1	BUC
2904	Subunitate : 31 / PT : 14VEST ALEEA STREJNIC BL A12	52958	CONTOR DN 40 ACI BL B4 sc A B	22-DEC-2005	227,38	1	BUC
2905	Subunitate : 31 / PT : 14VEST ALEEA STREJNIC BL A12	53033	ACTIONAREA CU TURATIE VARIABILA A POMPELOR DE INCALZIRE	19-DEC-2005	4194,5	1	BUC
2906	Subunitate : 31 / PT : 14VEST ALEEA STREJNIC BL A12	10002 6.2.9.7.0.0.0	CONSTRUCTIE PT 14 VEST	01-DEC-1978	105117,07	117.8	MP
2907	Subunitate : 31 / PT : 14VEST ALEEA STREJNIC BL A12	41678 0.0.0.0.0.0.0	CONTOR A_C_ MTW ACI 40	01-NOV-2000	302,68	1	BUC
2908	Subunitate : 31 / PT : 14VEST ALEEA STREJNIC BL A12	41679 0.0.0.0.0.0.0	CONTOR A_C_ MTW ACC 32	01-NOV-2000	52,82	1	BUC
2909	Subunitate : 31 / PT : 14VEST ALEEA STREJNIC BL A12	41680 0.0.0.0.0.0.0	CONTOR A_C_ MTW ACI 40	01-NOV-2000	302,68	1	BUC
2910	Subunitate : 31 / PT : 14VEST ALEEA STREJNIC BL A12	41681 0.0.0.0.0.0.0	CONTOR A_C_ MTW ACC 32	01-NOV-2000	52,82	1	BUC
2911	Subunitate : 31 / PT : 14VEST ALEEA STREJNIC BL A12	41682 0.0.0.0.0.0.0	CONTOR A_C_ MTW ACI 40	01-NOV-2000	302,68	1	BUC
2912	Subunitate : 31 / PT : 14VEST ALEEA STREJNIC BL A12	41683 0.0.0.0.0.0.0	CONTOR A_C_ MTW ACC 32	01-NOV-2000	52,82	1	BUC
2913	Subunitate : 31 / PT : 14VEST ALEEA STREJNIC BL A12	41684 0.0.0.0.0.0.0	CONTOR A_C_ MTW ACI 40	01-NOV-2000	302,68	1	BUC
2914	Subunitate : 31 / PT : 14VEST ALEEA STREJNIC BL A12	41685 0.0.0.0.0.0.0	CONTOR A_C_ MTW ACC 32	01-NOV-2000	52,82	1	BUC
2915	Subunitate : 31 / PT : 14VEST ALEEA STREJNIC BL A12	41686 0.0.0.0.0.0.0	CONTOR A_C_ MTW ACI 40	01-NOV-2000	302,68	1	BUC
2916	Subunitate : 31 / PT : 14VEST ALEEA STREJNIC BL A12	41687 0.0.0.0.0.0.0	CONTOR A_C_ MTW ACC 32	01-NOV-2000	52,82	1	BUC
2917	Subunitate : 31 / PT : 14VEST ALEEA STREJNIC BL A12	41688 0.0.0.0.0.0.0	CONTOR A_C_ MTW ACI 40	01-NOV-2000	302,68	1	BUC
2918	Subunitate : 31 / PT : 14VEST ALEEA STREJNIC BL A12	41689 0.0.0.0.0.0.0	CONTOR A_C_ MTW ACC 32	01-NOV-2000	52,82	1	BUC
2919	Subunitate : 31 / PT : 14VEST ALEEA STREJNIC BL A12	41690 0.0.0.0.0.0.0	CONTOR A_C_ MTW ACI 40	01-NOV-2000	302,68	1	BUC
2920	Subunitate : 31 / PT : 14VEST ALEEA STREJNIC BL A12	41691 0.0.0.0.0.0.0	CONTOR A_C_ MTW ACC 32	01-NOV-2000	52,82	1	BUC
2921	Subunitate : 31 / PT : 14VEST ALEEA STREJNIC BL A12	41692 0.0.0.0.0.0.0	CONTOR A_C_ MTW ACI 40	01-NOV-2000	302,68	1	BUC
2922	Subunitate : 31 / PT : 14VEST ALEEA STREJNIC BL A12	41693 0.0.0.0.0.0.0	CONTOR A_C_ MTW ACC 32	01-NOV-2000	53,01	1	BUC
2923	Subunitate : 31 / PT : 14VEST ALEEA STREJNIC BL A12	41694 0.0.0.0.0.0.0	CONTOR A_C_ MTW ACI 40	01-NOV-2000	302,68	1	BUC

2924	Subunitate : 31 / PT : 14VEST ALEEA STREJNIC BL A12	41695 0.0.0.0.0.0.0	CONTOR A_C MTW ACC 32	01-NOV-2000	53,01	1	BUC
2925	Subunitate : 31 / PT : 14VEST ALEEA STREJNIC BL A12	41696 0.0.0.0.0.0.0	CONTOR A_C_ MTW ACI 40	01-NOV-2000	302,68	1	BUC
2926	Subunitate : 31 / PT : 14VEST ALEEA STREJNIC BL A12	41697 0.0.0.0.0.0.0	CONTOR A_C_ MTW ACC 32	01-NOV-2000	53,01	1	BUC
2927	Subunitate : 31 / PT : 14VEST ALEEA STREJNIC BL A12	41698 0.0.0.0.0.0.0	CONTOR A_C_ MTW ACI 40	01-NOV-2000	302,68	1	BUC
2928	Subunitate : 31 / PT : 14VEST ALEEA STREJNIC BL A12	41699 0.0.0.0.0.0.0	CONTOR A_C_ MTW ACC 32	01-NOV-2000	53,01	1	BUC
2929	Subunitate : 31 / PT : 14VEST ALEEA STREJNIC BL A12	41700 0.0.0.0.0.0.0	CONTOR A_C_ MTW ACI 40	01-NOV-2000	302,68	1	BUC
2930	Subunitate : 31 / PT : 14VEST ALEEA STREJNIC BL A12	41701 0.0.0.0.0.0.0	CONTOR A_C_ MTW ACC 32	01-NOV-2000	53,01	1	BUC
2931	Subunitate : 31 / PT : 14VEST ALEEA STREJNIC BL A12	41702 0.0.0.0.0.0.0	CONTOR A_C_ MTW ACI 40	01-NOV-2000	302,68	1	BUC
2932	Subunitate : 31 / PT : 14VEST ALEEA STREJNIC BL A12	41703 0.0.0.0.0.0.0	CONTOR A_C_ MTW ACC 32	01-NOV-2000	53,01	1	BUC
2933	Subunitate : 31 / PT : 14VEST ALEEA STREJNIC BL A12	41704 0.0.0.0.0.0.0	CONTOR A_C_ MTW ACI 40	01-NOV-2000	302,68	1	BUC
2934	Subunitate : 31 / PT : 14VEST ALEEA STREJNIC BL A12	41705 0.0.0.0.0.0.0	CONTOR A_C_ MTW ACC 32	01-NOV-2000	53,01	1	BUC
2935	Subunitate : 31 / PT : 14VEST ALEEA STREJNIC BL A12	41706 0.0.0.0.0.0.0	CONTOR A_C_ WPD ACI 50	01-NOV-2000	491,38	1	BUC
2936	Subunitate : 31 / PT : 14VEST ALEEA STREJNIC BL A12	41707 0.0.0.0.0.0.0	CONTOR A_C_ MTW ACC 40	01-NOV-2000	81,49	1	BUC
2937	Subunitate : 31 / PT : 14VEST ALEEA STREJNIC BL A12	41708 0.0.0.0.0.0.0	CONTOR A_C_ MTW ACI 40	01-NOV-2000	302,68	1	BUC
2938	Subunitate : 31 / PT : 14VEST ALEEA STREJNIC BL A12	41709 0.0.0.0.0.0.0	CONTOR A_C_ MTW ACC 32	01-NOV-2000	53,01	1	BUC
2939	Subunitate : 31 / PT : 14VEST ALEEA STREJNIC BL A12	41710 0.0.0.0.0.0.0	CONTOR A_C_ WPD ACI 50	01-NOV-2000	491,38	1	BUC
2940	Subunitate : 31 / PT : 14VEST ALEEA STREJNIC BL A12	41711 0.0.0.0.0.0.0	CONTOR A_C_ MTW ACC 40	01-NOV-2000	81,49	1	BUC
2941	Subunitate : 31 / PT : 14VEST ALEEA STREJNIC BL A12	41712 0.0.0.0.0.0.0	CONTOR A_C_ MTW ACI 32	01-NOV-2000	274,2	1	BUC
2942	Subunitate : 31 / PT : 14VEST ALEEA STREJNIC BL A12	41713 0.0.0.0.0.0.0	CONTOR A_C_ MTW ACC 32	01-NOV-2000	53,01	1	BUC
2943	Subunitate : 31 / PT : 14VEST ALEEA STREJNIC BL A12	41714 0.0.0.0.0.0.0	CONTOR A_C_ MTW ACI 32	01-NOV-2000	274,2	1	BUC
2944	Subunitate : 31 / PT : 14VEST ALEEA STREJNIC BL A12	41715 0.0.0.0.0.0.0	CONTOR A_C_ MTW ACC 32	01-NOV-2000	53,01	1	BUC
2945	Subunitate : 31 / PT : 14VEST ALEEA STREJNIC BL A12	41716 0.0.0.0.0.0.0	CONTOR A_C_ MTW ACI 32	01-NOV-2000	274,2	1	BUC
2946	Subunitate : 31 / PT : 14VEST ALEEA STREJNIC BL A12	41717 0.0.0.0.0.0.0	CONTOR A_C_ MTW ACC 32	01-NOV-2000	53,01	1	BUC
2947	Subunitate : 31 / PT : 14VEST ALEEA STREJNIC BL A12	41718 0.0.0.0.0.0.0	CONTOR A_C_ MTW ACI 32	01-NOV-2000	274,2	1	BUC
2948	Subunitate : 31 / PT : 14VEST ALEEA STREJNIC BL A12	41719 0.0.0.0.0.0.0	CONTOR A_C_ MTW ACC 32	01-NOV-2000	53,01	1	BUC

2949	Subunitate : 31 / PT : 14VEST ALEEA STREJNIC BL A12	42682 0.0.0.0.0.0.0	CONTOR APA CALDA DE CONSUM DN 25/6 ACC	01-NOV-2001	29,19	1	BUC
2950	Subunitate : 31 / PT : 14VEST ALEEA STREJNIC BL A12	45572 0.0.0.0.0.0.0	CONTOR APA CALDA MTW ACC DN32	01-NOV-2002	48,12	1	BUC
2951	Subunitate : 32 / PT : 15VEST MARASESTI BL 14	20561	RETELE TERMICE PT 15 VEST	01-OCT-1999	575012,06	1	BUC
2952	Subunitate : 32 / PT : 15VEST MARASESTI BL 14	30251	SCHIMB DE CALD CU PLACI DE INOX-INCALZIE	01-OCT-1999	61,68	1	BUC
2953	Subunitate : 32 / PT : 15VEST MARASESTI BL 14	30252	SCHIMB DE CALD CU PLACI DE INOX-INCALZIE	01-OCT-1999	2652,14	1	BUC
2954	Subunitate : 32 / PT : 15VEST MARASESTI BL 14	30257	SCHIMB DE CALD CU PLACI INOX PT ACM	01-OCT-1999	1722,69	1	BUC
2955	Subunitate : 32 / PT : 15VEST MARASESTI BL 14	30258	SCHIMB DE CALD CU PLACI INOX PT ACM	01-OCT-1999	1722,69	1	BUC
2956	Subunitate : 32 / PT : 15VEST MARASESTI BL 14	30284	INSTALATII ELECTRICE PT15 VEST	01-OCT-1999	3251,54	1	BUC
2957	Subunitate : 32 / PT : 15VEST MARASESTI BL 14	30295	INSTALATII TERMICE PT 15 VEST	01-OCT-1999	19720,42	1	BUC
2958	Subunitate : 32 / PT : 15VEST MARASESTI BL 14	40015	POMPA RECIRC ACM	01-OCT-1999	64,67	1	BUC
2959	Subunitate : 32 / PT : 15VEST MARASESTI BL 14	40054	POMPA CIRCULATIE INCALZIRE	01-OCT-1999	620,25	1	BUC
2960	Subunitate : 32 / PT : 15VEST MARASESTI BL 14	40055	POMPA CIRCULATIE INCALZIRE	01-OCT-1999	620,25	1	BUC
2961	Subunitate : 32 / PT : 15VEST MARASESTI BL 14	40056	POMPA CIRCULATIE INCALZIRE	01-OCT-1999	665,79	1	BUC
2962	Subunitate : 32 / PT : 15VEST MARASESTI BL 14	40057	POMPA CIRCULATIE INCALZIRE	01-OCT-1999	665,79	1	BUC
2963	Subunitate : 32 / PT : 15VEST MARASESTI BL 14	40084	POMPA UMPLERE -COMPLETARE	01-OCT-1999	117,49	1	BUC
2964	Subunitate : 32 / PT : 15VEST MARASESTI BL 14	40085	POMPA UMPLERE -COMPLETARE	01-OCT-1999	117,49	1	BUC
2965	Subunitate : 32 / PT : 15VEST MARASESTI BL 14	40102	GRUP RIDICARE PRESIUNE APA RECE	01-OCT-1999	8271,81	1	BUC
2966	Subunitate : 32 / PT : 15VEST MARASESTI BL 14	40186	VAS EXPANSIUNE CU PERNA DE AZOT	01-OCT-1999	12133,39	1	BUC
2967	Subunitate : 32 / PT : 15VEST MARASESTI BL 14	41285	CONTOR EN TER WEHRLE MTW 40	01-OCT-1999	387,75	1	BUC
2968	Subunitate : 32 / PT : 15VEST MARASESTI BL 14	41286	CONTOR EN TER WEHRLE MTW 40	01-OCT-1999	387,75	1	BUC
2969	Subunitate : 32 / PT : 15VEST MARASESTI BL 14	41287	CONTOR EN TER WEHRLE MTW 40	01-OCT-1999	387,75	1	BUC
2970	Subunitate : 32 / PT : 15VEST MARASESTI BL 14	41288	CONTOR EN TER WEHRLE MTW 40	01-OCT-1999	387,75	1	BUC
2971	Subunitate : 32 / PT : 15VEST MARASESTI BL 14	41289	CONTOR EN TER WEHRLE MTW 40	01-OCT-1999	387,75	1	BUC
2972	Subunitate : 32 / PT : 15VEST MARASESTI BL 14	41290	CONTOR EN TER WEHRLE MTW 40	01-OCT-1999	105,14	1	BUC
2973	Subunitate : 32 / PT : 15VEST MARASESTI BL 14	41291	CONTOR EN TER WEHRLE MTW 40	01-OCT-1999	387,75	1	BUC

2974	Subunitate : 32 / PT : 15VEST MARASESTI BL 14	41292	CONTOR EN TER WEHRLE MTW 40	01-OCT-1999	387,75	1	BUC
2975	Subunitate : 32 / PT : 15VEST MARASESTI BL 14	41293	CONTOR EN TER WEHRLE MTW 40	01-OCT-1999	387,75	1	BUC
2976	Subunitate : 32 / PT : 15VEST MARASESTI BL 14	41294	CONTOR EN TER WEHRLE MTW 40	01-OCT-1999	387,75	1	BUC
2977	Subunitate : 32 / PT : 15VEST MARASESTI BL 14	41296	CONTOR DEBIT ACC WEHRLE MTW 32	01-OCT-1999	67,88	1	BUC
2978	Subunitate : 32 / PT : 15VEST MARASESTI BL 14	41297	CONTOR DEBIT ACC WEHRLE MTW 32	01-OCT-1999	67,88	1	BUC
2979	Subunitate : 32 / PT : 15VEST MARASESTI BL 14	41298	CONTOR DEBIT ACC WEHRLE MTW 32	01-OCT-1999	67,88	1	BUC
2980	Subunitate : 32 / PT : 15VEST MARASESTI BL 14	41299	CONTOR DEBIT ACC WEHRLE MTW 32	01-OCT-1999	67,88	1	BUC
2981	Subunitate : 32 / PT : 15VEST MARASESTI BL 14	41300	CONTOR EN TER WEHRLE MTW 32	01-OCT-1999	350,5	1	BUC
2982	Subunitate : 32 / PT : 15VEST MARASESTI BL 14	41301	CONTOR EN TER WEHRLE MTW 32	01-OCT-1999	350,5	1	BUC
2983	Subunitate : 32 / PT : 15VEST MARASESTI BL 14	41302	CONTOR EN TER WEHRLE MTW 32	01-OCT-1999	350,5	1	BUC
2984	Subunitate : 32 / PT : 15VEST MARASESTI BL 14	41303	CONTOR EN TER WEHRLE MTW 32	01-OCT-1999	350,5	1	BUC
2985	Subunitate : 32 / PT : 15VEST MARASESTI BL 14	41304	CONTOR EN TER WEHRLE MTW 32	01-OCT-1999	350,5	1	BUC
2986	Subunitate : 32 / PT : 15VEST MARASESTI BL 14	41305	CONTOR EN TER WEHRLE MTW 32	01-OCT-1999	350,5	1	BUC
2987	Subunitate : 32 / PT : 15VEST MARASESTI BL 14	41306	CONTOR EN TER WEHRLE MTW 32	01-OCT-1999	350,5	1	BUC
2988	Subunitate : 32 / PT : 15VEST MARASESTI BL 14	41307	CONTOR EN TER WEHRLE MTW 32	01-OCT-1999	350,5	1	BUC
2989	Subunitate : 32 / PT : 15VEST MARASESTI BL 14	41308	CONTOR EN TER WEHRLE MTW 32	01-OCT-1999	350,5	1	BUC
2990	Subunitate : 32 / PT : 15VEST MARASESTI BL 14	41309	CONTOR EN TER WEHRLE MTW 32	01-OCT-1999	350,5	1	BUC
2991	Subunitate : 32 / PT : 15VEST MARASESTI BL 14	41310	CONTOR EN TER WEHRLE MTW 32	01-OCT-1999	350,5	1	BUC
2992	Subunitate : 32 / PT : 15VEST MARASESTI BL 14	41311	CONTOR DEBIT ACC WEHRLE MTW 32	01-OCT-1999	67,88	1	BUC
2993	Subunitate : 32 / PT : 15VEST MARASESTI BL 14	41312	CONTOR DEBIT ACC WEHRLE MTW 32	01-OCT-1999	67,88	1	BUC
2994	Subunitate : 32 / PT : 15VEST MARASESTI BL 14	41313	CONTOR DEBIT ACC WEHRLE MTW 32	01-OCT-1999	67,88	1	BUC
2995	Subunitate : 32 / PT : 15VEST MARASESTI BL 14	41314	CONTOR DEBIT ACC WEHRLE MTW 32	01-OCT-1999	67,88	1	BUC
2996	Subunitate : 32 / PT : 15VEST MARASESTI BL 14	41315	CONTOR DEBIT ACC WEHRLE MTW 32	01-OCT-1999	67,88	1	BUC
2997	Subunitate : 32 / PT : 15VEST MARASESTI BL 14	41316	CONTOR DEBIT ACC WEHRLE MTW 32	01-OCT-1999	67,88	1	BUC
2998	Subunitate : 32 / PT : 15VEST MARASESTI BL 14	41317	CONTOR DEBIT ACC WEHRLE MTW 32	01-OCT-1999	67,88	1	BUC

2999	Subunitate : 32 / PT : 15VEST MARASESTI BL 14	41318	CONTOR DEBIT ACC WEHRLE MTW 32	01-OCT-1999	67,88	1	BUC
3000	Subunitate : 32 / PT : 15VEST MARASESTI BL 14	41319	CONTOR DEBIT ACC WEHRLE MTW 32	01-OCT-1999	67,88	1	BUC
3001	Subunitate : 32 / PT : 15VEST MARASESTI BL 14	41320	CONTOR DEBIT ACC WEHRLE MTW 32	01-OCT-1999	67,88	1	BUC
3002	Subunitate : 32 / PT : 15VEST MARASESTI BL 14	41321	CONTOR DEBIT ACC WEHRLE MTW 32	01-OCT-1999	67,88	1	BUC
3003	Subunitate : 32 / PT : 15VEST MARASESTI BL 14	41322	CONTOR DEBIT ACC WEHRLE MTW 32	01-OCT-1999	68,12	1	BUC
3004	Subunitate : 32 / PT : 15VEST MARASESTI BL 14	41323	CONTOR DEBIT ACC WEHRLE MTW 32	01-OCT-1999	68,12	1	BUC
3005	Subunitate : 32 / PT : 15VEST MARASESTI BL 14	41324	CONTOR DEBIT ACC WEHRLE MTW 32	01-OCT-1999	68,12	1	BUC
3006	Subunitate : 32 / PT : 15VEST MARASESTI BL 14	41325	CONTOR DEBIT ACC WEHRLE MTW 32	01-OCT-1999	68,12	1	BUC
3007	Subunitate : 32 / PT : 15VEST MARASESTI BL 14	41326	CONTOR DEBIT ACC WEHRLE MTW 32	01-OCT-1999	68,12	1	BUC
3008	Subunitate : 32 / PT : 15VEST MARASESTI BL 14	41507	CONTOR ENERGIE ACM	01-OCT-1999	631,08	1	BUC
3009	Subunitate : 32 / PT : 15VEST MARASESTI BL 14	41519	CONTOR ENERGIE INCALZIRE	01-OCT-1999	989,3	1	BUC
3010	Subunitate : 32 / PT : 15VEST MARASESTI BL 14	41530	CONTOR APA RECE	01-OCT-1999	183,55	1	BUC
3011	Subunitate : 32 / PT : 15VEST MARASESTI BL 14	41539	CONTOR ENERGIE AG TER PRIMAR	01-OCT-1999	644,4	1	BUC
3012	Subunitate : 32 / PT : 15VEST MARASESTI BL 14	41546	CONTOR APA COMPLETARE	01-OCT-1999	32,57	1	BUC
3013	Subunitate : 32 / PT : 15VEST MARASESTI BL 14	41556	AUTOMATIZARE PT 15 VEST	01-OCT-1999	21274,23	1	BUC
3014	Subunitate : 32 / PT : 15VEST MARASESTI BL 14	51304	MIJLOACE DE MASURARE ENERGIE TERMICA ACC BI I 1	22-DEC-2005	185,84	1	BUC
3015	Subunitate : 32 / PT : 15VEST MARASESTI BL 14	51305	MIJLOACE DE MASURARE ENERGIE TERMICA ACC BI I 2	22-DEC-2005	185,84	1	BUC
3016	Subunitate : 32 / PT : 15VEST MARASESTI BL 14	51306	MIJLOACE DE MASURARE ENERGIE TERMICA ACC BI I 3	22-DEC-2005	185,84	1	BUC
3017	Subunitate : 32 / PT : 15VEST MARASESTI BL 14	51307	MIJLOACE DE MASURARE ENERGIE TERMICA ACC BI I 4	22-DEC-2005	185,84	1	BUC
3018	Subunitate : 32 / PT : 15VEST MARASESTI BL 14	51308	MIJLOACE DE MASURARE ENERGIE TERMICA ACC BI I 5	22-DEC-2005	185,84	1	BUC
3019	Subunitate : 32 / PT : 15VEST MARASESTI BL 14	51309	MIJLOACE DE MASURARE ENERGIE TERMICA ACC BI M 14 sc A B	22-DEC-2005	185,84	1	BUC
3020	Subunitate : 32 / PT : 15VEST MARASESTI BL 14	51310	MIJLOACE DE MASURARE ENERGIE TERMICA ACC BI M 15	22-DEC-2005	185,84	1	BUC
3021	Subunitate : 32 / PT : 15VEST MARASESTI BL 14	51311	MIJLOACE DE MASURARE ENERGIE TERMICA ACC BI M 16	22-DEC-2005	185,84	1	BUC
3022	Subunitate : 32 / PT : 15VEST MARASESTI BL 14	51312	MIJLOACE DE MASURARE ENERGIE TERMICA ACC BI M 17	22-DEC-2005	185,84	1	BUC
3023	Subunitate : 32 / PT : 15VEST MARASESTI BL 14	51313	MIJLOACE DE MASURARE ENERGIE TERMICA ACC BI 100 A	22-DEC-2005	185,84	1	BUC

3024	Subunitate : 32 / PT : 15VEST MARASESTI BL 14	51314	MIJLOACE DE MASURARE ENERGIE TERMICA ACC BI 100 B	22-DEC-2005	185,84	1	BUC
3025	Subunitate : 32 / PT : 15VEST MARASESTI BL 14	51315	MIJLOACE DE MASURARE ENERGIE TERMICA ACC BI 100 C	22-DEC-2005	185,84	1	BUC
3026	Subunitate : 32 / PT : 15VEST MARASESTI BL 14	51316	MIJLOACE DE MASURARE ENERGIE TERMICA ACC BI 100 D	22-DEC-2005	185,84	1	BUC
3027	Subunitate : 32 / PT : 15VEST MARASESTI BL 14	51317	MIJLOACE DE MASURARE ENERGIE TERMICA ACC BI 53 A	22-DEC-2005	185,84	1	BUC
3028	Subunitate : 32 / PT : 15VEST MARASESTI BL 14	51318	MIJLOACE DE MASURARE ENERGIE TERMICA ACC BI 53 B	22-DEC-2005	185,84	1	BUC
3029	Subunitate : 32 / PT : 15VEST MARASESTI BL 14	51319	MIJLOACE DE MASURARE ENERGIE TERMICA ACC BI 53 C	22-DEC-2005	185,84	1	BUC
3030	Subunitate : 32 / PT : 15VEST MARASESTI BL 14	51320	MIJLOACE DE MASURARE ENERGIE TERMICA ACC BI 53 D	22-DEC-2005	185,84	1	BUC
3031	Subunitate : 32 / PT : 15VEST MARASESTI BL 14	51321	MIJLOACE DE MASURARE ENERGIE TERMICA ACC BI 63 A	22-DEC-2005	185,84	1	BUC
3032	Subunitate : 32 / PT : 15VEST MARASESTI BL 14	51322	MIJLOACE DE MASURARE ENERGIE TERMICA ACC BI 63 B	22-DEC-2005	185,84	1	BUC
3033	Subunitate : 32 / PT : 15VEST MARASESTI BL 14	51323	MIJLOACE DE MASURARE ENERGIE TERMICA ACC BI 63 C	22-DEC-2005	185,84	1	BUC
3034	Subunitate : 32 / PT : 15VEST MARASESTI BL 14	51324	MIJLOACE DE MASURARE ENERGIE TERMICA ACC BI 63 D	22-DEC-2005	185,83	1	BUC
3035	Subunitate : 32 / PT : 15VEST MARASESTI BL 14	53035	ACTIONAREA CU TURATIE VARIABILA A POMPELOR DE INCALZIRE	19-DEC-2005	3971,34	1	BUC
3036	Subunitate : 32 / PT : 15VEST MARASESTI BL 14	10001 9.7.9.7.0.0.0	CONSTRUCTIE PT 15 VEST	01-DEC-1978	148586,54	116.56	MP
3037	Subunitate : 32 / PT : 15VEST MARASESTI BL 14	45166 0.0.0.0.0.0.0	CONTOR ACC DN 40	01-NOV-2001	50,33	1	BUC
3038	Subunitate : 33 / PT : 17VEST ARHIP NICOLAE BL M8	20562	RETELE TERMICE PT 17 VEST	01-OCT-1999	956298,62	1	BUC
3039	Subunitate : 33 / PT : 17VEST ARHIP NICOLAE BL M8	30249	SCHIMB DE CALD CU PLACI DE INOX-INCALZIE	01-OCT-1999	2652,15	1	BUC
3040	Subunitate : 33 / PT : 17VEST ARHIP NICOLAE BL M8	30250	SCHIMB DE CALD CU PLACI DE INOX-INCALZIE	01-OCT-1999	2652,15	1	BUC
3041	Subunitate : 33 / PT : 17VEST ARHIP NICOLAE BL M8	30259	SCHIMB DE CALD CU PLACI INOX PT ACM	01-OCT-1999	1722,69	1	BUC
3042	Subunitate : 33 / PT : 17VEST ARHIP NICOLAE BL M8	30260	SCHIMB DE CALD CU PLACI INOX PT ACM	01-OCT-1999	1722,69	1	BUC
3043	Subunitate : 33 / PT : 17VEST ARHIP NICOLAE BL M8	30283	INSTALATII ELECTICE PT 17 VEST	01-OCT-1999	3239,53	1	BUC
3044	Subunitate : 33 / PT : 17VEST ARHIP NICOLAE BL M8	30296	INSATALATI TERMICE PT 17 VEST	01-OCT-1999	26346,8	1	BUC
3045	Subunitate : 33 / PT : 17VEST ARHIP NICOLAE BL M8	40017	POMPA RECIRC ACM	01-OCT-1999	62,75	1	BUC
3046	Subunitate : 33 / PT : 17VEST ARHIP NICOLAE BL M8	40018	POMPA RECIRC ACM	01-OCT-1999	62,75	1	BUC
3047	Subunitate : 33 / PT : 17VEST ARHIP NICOLAE BL M8	40058	POMPA CIRCULATIE INCALZIRE	01-OCT-1999	601,85	1	BUC
3048	Subunitate : 33 / PT : 17VEST ARHIP NICOLAE BL M8	40059	POMPA CIRCULATIE INCALZIRE	01-OCT-1999	601,85	1	BUC

3049	Subunitate : 33 / PT : 17VEST ARHIP NICOLAE BL M8	40060	POMPA CIRCULATIE INCALZIRE	01-OCT-1999	646,04	1	BUC
3050	Subunitate : 33 / PT : 17VEST ARHIP NICOLAE BL M8	40061	POMPA CIRCULATIE INCALZIRE	01-OCT-1999	646,04	1	BUC
3051	Subunitate : 33 / PT : 17VEST ARHIP NICOLAE BL M8	40082	POMPA UMPLERE -COMPLETARE	01-OCT-1999	114,01	1	BUC
3052	Subunitate : 33 / PT : 17VEST ARHIP NICOLAE BL M8	40083	POMPA UMPLERE -COMPLETARE	01-OCT-1999	114,01	1	BUC
3053	Subunitate : 33 / PT : 17VEST ARHIP NICOLAE BL M8	40101	GRUP RIDICARE PRESIUNE APA RECE	01-OCT-1999	8033,04	1	BUC
3054	Subunitate : 33 / PT : 17VEST ARHIP NICOLAE BL M8	40187	VAS EXPANSIUNE CU PERNA DE AZOT	01-OCT-1999	12106,96	1	BUC
3055	Subunitate : 33 / PT : 17VEST ARHIP NICOLAE BL M8	41327	CONTOR EN TER WEHRLE MTW 32	01-OCT-1999	347,65	1	BUC
3056	Subunitate : 33 / PT : 17VEST ARHIP NICOLAE BL M8	41328	CONTOR EN TER WEHRLE MTW 32	01-OCT-1999	347,65	1	BUC
3057	Subunitate : 33 / PT : 17VEST ARHIP NICOLAE BL M8	41329	CONTOR EN TER WEHRLE MTW 32	01-OCT-1999	347,65	1	BUC
3058	Subunitate : 33 / PT : 17VEST ARHIP NICOLAE BL M8	41330	CONTOR EN TER WEHRLE MTW 32	01-OCT-1999	347,65	1	BUC
3059	Subunitate : 33 / PT : 17VEST ARHIP NICOLAE BL M8	41331	CONTOR EN TER WEHRLE MTW 32	01-OCT-1999	347,65	1	BUC
3060	Subunitate : 33 / PT : 17VEST ARHIP NICOLAE BL M8	41332	CONTOR EN TER WEHRLE MTW 32	01-OCT-1999	347,65	1	BUC
3061	Subunitate : 33 / PT : 17VEST ARHIP NICOLAE BL M8	41333	CONTOR EN TER WEHRLE MTW 32	01-OCT-1999	347,65	1	BUC
3062	Subunitate : 33 / PT : 17VEST ARHIP NICOLAE BL M8	41334	CONTOR EN TER WEHRLE MTW 32	01-OCT-1999	347,65	1	BUC
3063	Subunitate : 33 / PT : 17VEST ARHIP NICOLAE BL M8	41335	CONTOR EN TER WEHRLE MTW 32	01-OCT-1999	347,65	1	BUC
3064	Subunitate : 33 / PT : 17VEST ARHIP NICOLAE BL M8	41336	CONTOR EN TER WEHRLE MTW 32	01-OCT-1999	347,65	1	BUC
3065	Subunitate : 33 / PT : 17VEST ARHIP NICOLAE BL M8	41337	CONTOR EN TER WEHRLE MTW 32	01-OCT-1999	347,65	1	BUC
3066	Subunitate : 33 / PT : 17VEST ARHIP NICOLAE BL M8	41338	CONTOR EN TER WEHRLE MTW 32	01-OCT-1999	347,65	1	BUC
3067	Subunitate : 33 / PT : 17VEST ARHIP NICOLAE BL M8	41339	CONTOR EN TER WEHRLE MTW 32	01-OCT-1999	347,65	1	BUC
3068	Subunitate : 33 / PT : 17VEST ARHIP NICOLAE BL M8	41340	CONTOR EN TER WEHRLE MTW 32	01-OCT-1999	347,65	1	BUC
3069	Subunitate : 33 / PT : 17VEST ARHIP NICOLAE BL M8	41341	CONTOR EN TER WEHRLE MTW 32	01-OCT-1999	347,65	1	BUC
3070	Subunitate : 33 / PT : 17VEST ARHIP NICOLAE BL M8	41342	CONTOR EN TER WEHRLE MTW 32	01-OCT-1999	347,65	1	BUC
3071	Subunitate : 33 / PT : 17VEST ARHIP NICOLAE BL M8	41343	CONTOR EN TER WEHRLE MTW 32	01-OCT-1999	347,65	1	BUC
3072	Subunitate : 33 / PT : 17VEST ARHIP NICOLAE BL M8	41344	CONTOR EN TER WEHRLE MTW 32	01-OCT-1999	347,65	1	BUC
3073	Subunitate : 33 / PT : 17VEST ARHIP NICOLAE BL M8	41345	CONTOR EN TER WEHRLE MTW 32	01-OCT-1999	347,65	1	BUC

3074	Subunitate : 33 / PT : 17VEST ARHIP NICOLAE BL M8	41346	CONTOR EN TER WEHRLE MTW 32	01-OCT-1999	347,65	1	BUC
3075	Subunitate : 33 / PT : 17VEST ARHIP NICOLAE BL M8	41347	CONTOR EN TER WEHRLE MTW 32	01-OCT-1999	347,65	1	BUC
3076	Subunitate : 33 / PT : 17VEST ARHIP NICOLAE BL M8	41348	CONTOR EN TER WEHRLE MTW 32	01-OCT-1999	347,65	1	BUC
3077	Subunitate : 33 / PT : 17VEST ARHIP NICOLAE BL M8	41349	CONTOR EN TER WEHRLE MTW 32	01-OCT-1999	347,65	1	BUC
3078	Subunitate : 33 / PT : 17VEST ARHIP NICOLAE BL M8	41350	CONTOR EN TER WEHRLE MTW 32	01-OCT-1999	347,65	1	BUC
3079	Subunitate : 33 / PT : 17VEST ARHIP NICOLAE BL M8	41351	CONTOR DEBIT ACC WEHRLE MTW 32	01-OCT-1999	67,33	1	BUC
3080	Subunitate : 33 / PT : 17VEST ARHIP NICOLAE BL M8	41352	CONTOR DEBIT ACC WEHRLE MTW 32	01-OCT-1999	67,33	1	BUC
3081	Subunitate : 33 / PT : 17VEST ARHIP NICOLAE BL M8	41353	CONTOR DEBIT ACC WEHRLE MTW 32	01-OCT-1999	67,33	1	BUC
3082	Subunitate : 33 / PT : 17VEST ARHIP NICOLAE BL M8	41354	CONTOR DEBIT ACC WEHRLE MTW 32	01-OCT-1999	67,33	1	BUC
3083	Subunitate : 33 / PT : 17VEST ARHIP NICOLAE BL M8	41355	CONTOR DEBIT ACC WEHRLE MTW 32	01-OCT-1999	67,33	1	BUC
3084	Subunitate : 33 / PT : 17VEST ARHIP NICOLAE BL M8	41356	CONTOR DEBIT ACC WEHRLE MTW 32	01-OCT-1999	67,33	1	BUC
3085	Subunitate : 33 / PT : 17VEST ARHIP NICOLAE BL M8	41357	CONTOR DEBIT ACC WEHRLE MTW 32	01-OCT-1999	67,33	1	BUC
3086	Subunitate : 33 / PT : 17VEST ARHIP NICOLAE BL M8	41358	CONTOR DEBIT ACC WEHRLE MTW 32	01-OCT-1999	67,33	1	BUC
3087	Subunitate : 33 / PT : 17VEST ARHIP NICOLAE BL M8	41359	CONTOR DEBIT ACC WEHRLE MTW 32	01-OCT-1999	67,33	1	BUC
3088	Subunitate : 33 / PT : 17VEST ARHIP NICOLAE BL M8	41360	CONTOR DEBIT ACC WEHRLE MTW 32	01-OCT-1999	67,33	1	BUC
3089	Subunitate : 33 / PT : 17VEST ARHIP NICOLAE BL M8	41361	CONTOR DEBIT ACC WEHRLE MTW 32	01-OCT-1999	67,33	1	BUC
3090	Subunitate : 33 / PT : 17VEST ARHIP NICOLAE BL M8	41362	CONTOR DEBIT ACC WEHRLE MTW 32	01-OCT-1999	67,33	1	BUC
3091	Subunitate : 33 / PT : 17VEST ARHIP NICOLAE BL M8	41363	CONTOR DEBIT ACC WEHRLE MTW 32	01-OCT-1999	67,33	1	BUC
3092	Subunitate : 33 / PT : 17VEST ARHIP NICOLAE BL M8	41364	CONTOR DEBIT ACC WEHRLE MTW 32	01-OCT-1999	67,33	1	BUC
3093	Subunitate : 33 / PT : 17VEST ARHIP NICOLAE BL M8	41365	CONTOR DEBIT ACC WEHRLE MTW 32	01-OCT-1999	67,33	1	BUC
3094	Subunitate : 33 / PT : 17VEST ARHIP NICOLAE BL M8	41366	CONTOR DEBIT ACC WEHRLE MTW 32	01-OCT-1999	67,33	1	BUC
3095	Subunitate : 33 / PT : 17VEST ARHIP NICOLAE BL M8	41367	CONTOR DEBIT ACC WEHRLE MTW 32	01-OCT-1999	67,33	1	BUC
3096	Subunitate : 33 / PT : 17VEST ARHIP NICOLAE BL M8	41368	CONTOR DEBIT ACC WEHRLE MTW 32	01-OCT-1999	67,33	1	BUC
3097	Subunitate : 33 / PT : 17VEST ARHIP NICOLAE BL M8	41369	CONTOR DEBIT ACC WEHRLE MTW 32	01-OCT-1999	67,33	1	BUC
3098	Subunitate : 33 / PT : 17VEST ARHIP NICOLAE BL M8	41370	CONTOR DEBIT ACC WEHRLE MTW 32	01-OCT-1999	67,33	1	BUC

3099	Subunitate : 33 / PT : 17VEST ARHIP NICOLAE BL M8	41371	CONTOR DEBIT ACC WEHRLE MTW 32	01-OCT-1999	67,33	1	BUC
3100	Subunitate : 33 / PT : 17VEST ARHIP NICOLAE BL M8	41372	CONTOR DEBIT ACC WEHRLE MTW 32	01-OCT-1999	67,33	1	BUC
3101	Subunitate : 33 / PT : 17VEST ARHIP NICOLAE BL M8	41373	CONTOR DEBIT ACC WEHRLE MTW 32	01-OCT-1999	67,33	1	BUC
3102	Subunitate : 33 / PT : 17VEST ARHIP NICOLAE BL M8	41374	CONTOR DEBIT ACC WEHRLE MTW 32	01-OCT-1999	67,33	1	BUC
3103	Subunitate : 33 / PT : 17VEST ARHIP NICOLAE BL M8	41375	CONTOR DEBIT ACC WEHRLE MTW 32	01-OCT-1999	67,33	1	BUC
3104	Subunitate : 33 / PT : 17VEST ARHIP NICOLAE BL M8	41376	CONTOR DEBIT ACC WEHRLE MTW 32	01-OCT-1999	67,33	1	BUC
3105	Subunitate : 33 / PT : 17VEST ARHIP NICOLAE BL M8	41377	CONTOR DEBIT ACC WEHRLE MTW 32	01-OCT-1999	67,33	1	BUC
3106	Subunitate : 33 / PT : 17VEST ARHIP NICOLAE BL M8	41378	CONTOR DEBIT ACC WEHRLE MTW 32	01-OCT-1999	67,33	1	BUC
3107	Subunitate : 33 / PT : 17VEST ARHIP NICOLAE BL M8	41379	CONTOR EN TER WEHRLE MTW 40	01-OCT-1999	384,6	1	BUC
3108	Subunitate : 33 / PT : 17VEST ARHIP NICOLAE BL M8	41380	CONTOR EN TER WEHRLE MTW 40	01-OCT-1999	384,6	1	BUC
3109	Subunitate : 33 / PT : 17VEST ARHIP NICOLAE BL M8	41381	CONTOR EN TER WEHRLE MTW 40	01-OCT-1999	384,6	1	BUC
3110	Subunitate : 33 / PT : 17VEST ARHIP NICOLAE BL M8	41382	CONTOR EN TER WEHRLE MTW 40	01-OCT-1999	384,6	1	BUC
3111	Subunitate : 33 / PT : 17VEST ARHIP NICOLAE BL M8	41508	CONTOR ENERGIE ACM	01-OCT-1999	600,27	1	BUC
3112	Subunitate : 33 / PT : 17VEST ARHIP NICOLAE BL M8	41520	CONTOR ENERGIE INCALZIRE	01-OCT-1999	941	1	BUC
3113	Subunitate : 33 / PT : 17VEST ARHIP NICOLAE BL M8	41531	CONTOR APA RECE	01-OCT-1999	174,59	1	BUC
3114	Subunitate : 33 / PT : 17VEST ARHIP NICOLAE BL M8	41540	CONTOR ENERGIE AG TER PRIMAR	01-OCT-1999	612,94	1	BUC
3115	Subunitate : 33 / PT : 17VEST ARHIP NICOLAE BL M8	41545	CONTOR APA COMPLETARE	01-OCT-1999	30,98	1	BUC
3116	Subunitate : 33 / PT : 17VEST ARHIP NICOLAE BL M8	41557	AUTOMATIZARE PT 17 VEST	01-OCT-1999	20119,72	1	BUC
3117	Subunitate : 33 / PT : 17VEST ARHIP NICOLAE BL M8	51327	MIJLOACE DE MASURARE ENERGIE TERMICA ACC BI M 4	22-DEC-2005	185,84	1	BUC
3118	Subunitate : 33 / PT : 17VEST ARHIP NICOLAE BL M8	51328	MIJLOACE DE MASURARE ENERGIE TERMICA ACC BI M 5	22-DEC-2005	185,84	1	BUC
3119	Subunitate : 33 / PT : 17VEST ARHIP NICOLAE BL M8	51329	MIJLOACE DE MASURARE ENERGIE TERMICA ACC BI M 6	22-DEC-2005	185,84	1	BUC
3120	Subunitate : 33 / PT : 17VEST ARHIP NICOLAE BL M8	51330	MIJLOACE DE MASURARE ENERGIE TERMICA ACC BI M 7	22-DEC-2005	185,84	1	BUC
3121	Subunitate : 33 / PT : 17VEST ARHIP NICOLAE BL M8	51331	MIJLOACE DE MASURARE ENERGIE TERMICA ACC BI M 8 A	22-DEC-2005	185,84	1	BUC
3122	Subunitate : 33 / PT : 17VEST ARHIP NICOLAE BL M8	51332	MIJLOACE DE MASURARE ENERGIE TERMICA ACC BI M 8 B	22-DEC-2005	185,84	1	BUC
3123	Subunitate : 33 / PT : 17VEST ARHIP NICOLAE BL M8	51333	MIJLOACE DE MASURARE ENERGIE TERMICA ACC BI M 9A	22-DEC-2005	185,84	1	BUC

3124	Subunitate : 33 / PT : 17VEST ARHIP NICOLAE BL M8	51334	MIJLOACE DE MASURARE ENERGIE TERMICA ACC BI M 9B	22-DEC-2005	185,84	1	BUC
3125	Subunitate : 33 / PT : 17VEST ARHIP NICOLAE BL M8	51335	MIJLOACE DE MASURARE ENERGIE TERMICA ACC BI M 10	22-DEC-2005	185,84	1	BUC
3126	Subunitate : 33 / PT : 17VEST ARHIP NICOLAE BL M8	51336	MIJLOACE DE MASURARE ENERGIE TERMICA ACC BI M 11	22-DEC-2005	185,84	1	BUC
3127	Subunitate : 33 / PT : 17VEST ARHIP NICOLAE BL M8	51337	MIJLOACE DE MASURARE ENERGIE TERMICA ACC BI M 12	22-DEC-2005	185,84	1	BUC
3128	Subunitate : 33 / PT : 17VEST ARHIP NICOLAE BL M8	51338	MIJLOACE DE MASURARE ENERGIE TERMICA ACC BI M 13	22-DEC-2005	185,84	1	BUC
3129	Subunitate : 33 / PT : 17VEST ARHIP NICOLAE BL M8	51339	MIJLOACE DE MASURARE ENERGIE TERMICA ACC BI 97 A	22-DEC-2005	185,84	1	BUC
3130	Subunitate : 33 / PT : 17VEST ARHIP NICOLAE BL M8	51340	MIJLOACE DE MASURARE ENERGIE TERMICA ACC BI 97 B	22-DEC-2005	185,84	1	BUC
3131	Subunitate : 33 / PT : 17VEST ARHIP NICOLAE BL M8	51341	MIJLOACE DE MASURARE ENERGIE TERMICA ACC BI 97 C	22-DEC-2005	185,84	1	BUC
3132	Subunitate : 33 / PT : 17VEST ARHIP NICOLAE BL M8	51342	MIJLOACE DE MASURARE ENERGIE TERMICA ACC BI 97 D	22-DEC-2005	185,84	1	BUC
3133	Subunitate : 33 / PT : 17VEST ARHIP NICOLAE BL M8	51343	MIJLOACE DE MASURARE ENERGIE TERMICA ACC BI 97 E	22-DEC-2005	185,84	1	BUC
3134	Subunitate : 33 / PT : 17VEST ARHIP NICOLAE BL M8	51344	MIJLOACE DE MASURARE ENERGIE TERMICA ACC BI 97 F	22-DEC-2005	185,84	1	BUC
3135	Subunitate : 33 / PT : 17VEST ARHIP NICOLAE BL M8	51345	MIJLOACE DE MASURARE ENERGIE TERMICA ACC BI 98 A	22-DEC-2005	185,84	1	BUC
3136	Subunitate : 33 / PT : 17VEST ARHIP NICOLAE BL M8	51346	MIJLOACE DE MASURARE ENERGIE TERMICA ACC BI 98 B	22-DEC-2005	185,84	1	BUC
3137	Subunitate : 33 / PT : 17VEST ARHIP NICOLAE BL M8	51347	MIJLOACE DE MASURARE ENERGIE TERMICA ACC BI 98 C	22-DEC-2005	185,84	1	BUC
3138	Subunitate : 33 / PT : 17VEST ARHIP NICOLAE BL M8	51348	MIJLOACE DE MASURARE ENERGIE TERMICA ACC BI 98 D	22-DEC-2005	185,84	1	BUC
3139	Subunitate : 33 / PT : 17VEST ARHIP NICOLAE BL M8	51349	MIJLOACE DE MASURARE ENERGIE TERMICA ACC BI 99 A	22-DEC-2005	185,84	1	BUC
3140	Subunitate : 33 / PT : 17VEST ARHIP NICOLAE BL M8	51350	MIJLOACE DE MASURARE ENERGIE TERMICA ACC BI 99 B	22-DEC-2005	185,84	1	BUC
3141	Subunitate : 33 / PT : 17VEST ARHIP NICOLAE BL M8	51351	MIJLOACE DE MASURARE ENERGIE TERMICA ACC BI 99 C	22-DEC-2005	185,84	1	BUC
3142	Subunitate : 33 / PT : 17VEST ARHIP NICOLAE BL M8	51352	MIJLOACE DE MASURARE ENERGIE TERMICA ACC BI 99 D	22-DEC-2005	185,84	1	BUC
3143	Subunitate : 33 / PT : 17VEST ARHIP NICOLAE BL M8	51353	MIJLOACE DE MASURARE ENERGIE TERMICA ACC BI 99 E	22-DEC-2005	185,84	1	BUC
3144	Subunitate : 33 / PT : 17VEST ARHIP NICOLAE BL M8	51354	MIJLOACE DE MASURARE ENERGIE TERMICA ACC BI 99 F	22-DEC-2005	185,83	1	BUC
3145	Subunitate : 33 / PT : 17VEST ARHIP NICOLAE BL M8	53040	ACTIONAREA CU TURATIE VARIABILA A POMPELOR DE INCALZIRE	19-DEC-2005	3971,34	1	BUC
3146	Subunitate : 33 / PT : 17VEST ARHIP NICOLAE BL M8	10765 6.2.9.7.0.0.0	CONSTRUCTIE PT 17 VEST	01-DEC-1981	183757,28	144,15	MP
3147	Subunitate : 33 / PT : 17VEST ARHIP NICOLAE BL M8	30725 0.0.0.0.0.0.0	POMPA RECIRCULARE ACC	01-NOV-2002	52,59	1	BUC
3148	Subunitate : 34 / PT : 19_mai DOMNISORI BL 87	20949	BRANSAMENT TERMIC PT 1 9 MAI	01-DEC-1983	11065,62	1	BUC

3149	Subunitate : 34 / PT : 19_mai DOMNISORI BL 87	20967	RETELE TERMICE PT 1 9 MAI	01-DEC-1981	6505,76	1	BUC
3150	Subunitate : 34 / PT : 19_mai DOMNISORI BL 87	21065	RETELE TERMICE PT 1 9 MAI	01-MAY-1989	40065	1	BUC
3151	Subunitate : 34 / PT : 19_mai DOMNISORI BL 87	30118	INSTALATIE PT 1 9 MAI	01-NOV-1980	399142,9	1	BUC
3152	Subunitate : 34 / PT : 19_mai DOMNISORI BL 87	45615	CONTOR ACI MTW DN40	01-NOV-2002	230,11	1	BUC
3153	Subunitate : 34 / PT : 19_mai DOMNISORI BL 87	45616	CONTOR ACI MTW DN32	01-NOV-2002	205,74	1	BUC
3154	Subunitate : 34 / PT : 19_mai DOMNISORI BL 87	45617	CONTOR ACI MTW DN32	01-NOV-2002	205,74	1	BUC
3155	Subunitate : 34 / PT : 19_mai DOMNISORI BL 87	45618	CONTOR ACI MTW DN40	01-NOV-2002	230,11	1	BUC
3156	Subunitate : 34 / PT : 19_mai DOMNISORI BL 87	45619	CONTOR ACI MTW DN40	01-NOV-2002	230,11	1	BUC
3157	Subunitate : 34 / PT : 19_mai DOMNISORI BL 87	45620	CONTOR ACI MTW DN32	01-NOV-2002	205,74	1	BUC
3158	Subunitate : 34 / PT : 19_mai DOMNISORI BL 87	45621	CONTOR ACI MTW DN32	01-NOV-2002	205,74	1	BUC
3159	Subunitate : 34 / PT : 19_mai DOMNISORI BL 87	45622	CONTOR ACI MTW DN32	01-NOV-2002	205,74	1	BUC
3160	Subunitate : 34 / PT : 19_mai DOMNISORI BL 87	45623	CONTOR ACI MTW DN32	01-NOV-2002	205,74	1	BUC
3161	Subunitate : 34 / PT : 19_mai DOMNISORI BL 87	45624	CONTOR ACI MTW DN32	01-NOV-2002	205,74	1	BUC
3162	Subunitate : 34 / PT : 19_mai DOMNISORI BL 87	45625	CONTOR ACI MTW DN40	01-NOV-2002	230,11	1	BUC
3163	Subunitate : 34 / PT : 19_mai DOMNISORI BL 87	45626	CONTOR ACI MTW DN40	01-NOV-2002	230,11	1	BUC
3164	Subunitate : 34 / PT : 19_mai DOMNISORI BL 87	45627	CONTOR ACI MTW DN40	01-NOV-2002	230,11	1	BUC
3165	Subunitate : 34 / PT : 19_mai DOMNISORI BL 87	45628	CONTOR ACI MTW DN40	01-NOV-2002	230,11	1	BUC
3166	Subunitate : 34 / PT : 19_mai DOMNISORI BL 87	45630	CONTOR ACI MTW DN32	01-NOV-2002	205,74	1	BUC
3167	Subunitate : 34 / PT : 19_mai DOMNISORI BL 87	45631	CONTOR ACI MTW DN32	01-NOV-2002	205,74	1	BUC
3168	Subunitate : 34 / PT : 19_mai DOMNISORI BL 87	45632	CONTOR ACI MTW DN32	01-NOV-2002	205,74	1	BUC
3169	Subunitate : 34 / PT : 19_mai DOMNISORI BL 87	45633	CONTOR ACC MTW DN32	01-NOV-2002	40,33	1	BUC
3170	Subunitate : 34 / PT : 19_mai DOMNISORI BL 87	45634	CONTOR ACC MTW DN32	01-NOV-2002	40,33	1	BUC
3171	Subunitate : 34 / PT : 19_mai DOMNISORI BL 87	45635	CONTOR ACC MTW DN32	01-NOV-2002	40,33	1	BUC
3172	Subunitate : 34 / PT : 19_mai DOMNISORI BL 87	45636	CONTOR ACC MTW DN32	01-NOV-2002	40,33	1	BUC
3173	Subunitate : 34 / PT : 19_mai DOMNISORI BL 87	45637	CONTOR ACC MTW DN32	01-NOV-2002	40,33	1	BUC

3174	Subunitate : 34 / PT : 19_mai DOMNISORI BL 87	45638	CONTOR ACC MTW DN32	01-NOV-2002	40,33	1	BUC
3175	Subunitate : 34 / PT : 19_mai DOMNISORI BL 87	45639	CONTOR ACC MTW DN32	01-NOV-2002	40,33	1	BUC
3176	Subunitate : 34 / PT : 19_mai DOMNISORI BL 87	45640	CONTOR ACC MTW DN32	01-NOV-2002	40,33	1	BUC
3177	Subunitate : 34 / PT : 19_mai DOMNISORI BL 87	45641	CONTOR ACC MTW DN32	01-NOV-2002	40,33	1	BUC
3178	Subunitate : 34 / PT : 19_mai DOMNISORI BL 87	45642	CONTOR ACC MTW DN32	01-NOV-2002	40,33	1	BUC
3179	Subunitate : 34 / PT : 19_mai DOMNISORI BL 87	45643	CONTOR ACC MTW DN32	01-NOV-2002	40,33	1	BUC
3180	Subunitate : 34 / PT : 19_mai DOMNISORI BL 87	45644	CONTOR ACC MTW DN32	01-NOV-2002	40,33	1	BUC
3181	Subunitate : 34 / PT : 19_mai DOMNISORI BL 87	45645	CONTOR ACC MTW DN32	01-NOV-2002	40,33	1	BUC
3182	Subunitate : 34 / PT : 19_mai DOMNISORI BL 87	45646	CONTOR ACC MTW DN32	01-NOV-2002	40,33	1	BUC
3183	Subunitate : 34 / PT : 19_mai DOMNISORI BL 87	45647	CONTOR ACC MTW DN32	01-NOV-2002	40,33	1	BUC
3184	Subunitate : 34 / PT : 19_mai DOMNISORI BL 87	45648	CONTOR ACC MTW DN32	01-NOV-2002	40,33	1	BUC
3185	Subunitate : 34 / PT : 19_mai DOMNISORI BL 87	45649	CONTOR ACC MTW DN32	01-NOV-2002	40,33	1	BUC
3186	Subunitate : 34 / PT : 19_mai DOMNISORI BL 87	45650	CONTOR ACC MTW DN32	01-NOV-2002	40,33	1	BUC
3187	Subunitate : 34 / PT : 19_mai DOMNISORI BL 87	47065	CONTOR ACC DN 25	01-NOV-2003	27,41	1	BUC
3188	Subunitate : 34 / PT : 19_mai DOMNISORI BL 87	47066	CONTOR ACC DN 25	01-NOV-2003	27,41	1	BUC
3189	Subunitate : 34 / PT : 19_mai DOMNISORI BL 87	52361	MIJLOACE DE MASURARE ENERGIE TERMICA ACC Bl 70	22-DEC-2005	144,81	1	BUC
3190	Subunitate : 34 / PT : 19_mai DOMNISORI BL 87	52362	MIJLOACE DE MASURARE ENERGIE TERMICA ACC Bl 71 sc A	22-DEC-2005	144,81	1	BUC
3191	Subunitate : 34 / PT : 19_mai DOMNISORI BL 87	52363	MIJLOACE DE MASURARE ENERGIE TERMICA ACC Bl 71 sc B	22-DEC-2005	144,81	1	BUC
3192	Subunitate : 34 / PT : 19_mai DOMNISORI BL 87	52364	MIJLOACE DE MASURARE ENERGIE TERMICA ACC Bl 72	22-DEC-2005	144,81	1	BUC
3193	Subunitate : 34 / PT : 19_mai DOMNISORI BL 87	52365	MIJLOACE DE MASURARE ENERGIE TERMICA ACC Bl 73	22-DEC-2005	144,81	1	BUC
3194	Subunitate : 34 / PT : 19_mai DOMNISORI BL 87	52366	MIJLOACE DE MASURARE ENERGIE TERMICA ACC Bl 80 sc A	22-DEC-2005	144,81	1	BUC
3195	Subunitate : 34 / PT : 19_mai DOMNISORI BL 87	52367	MIJLOACE DE MASURARE ENERGIE TERMICA ACC Bl 80 sc B	22-DEC-2005	144,81	1	BUC
3196	Subunitate : 34 / PT : 19_mai DOMNISORI BL 87	52368	MIJLOACE DE MASURARE ENERGIE TERMICA ACC Bl 81 sc A B	22-DEC-2005	144,81	1	BUC
3197	Subunitate : 34 / PT : 19_mai DOMNISORI BL 87	52369	MIJLOACE DE MASURARE ENERGIE TERMICA ACC Bl 82 sc A	22-DEC-2005	144,81	1	BUC
3198	Subunitate : 34 / PT : 19_mai DOMNISORI BL 87	52370	MIJLOACE DE MASURARE ENERGIE TERMICA ACC Bl 82 sc B	22-DEC-2005	144,81	1	BUC

3199	Subunitate : 34 / PT : 19_mai DOMNISORI BL 87	52371	MIJLOACE DE MASURARE ENERGIE TERMICA ACC Bl 83	22-DEC-2005	144,81	1	BUC
3200	Subunitate : 34 / PT : 19_mai DOMNISORI BL 87	52372	MIJLOACE DE MASURARE ENERGIE TERMICA ACC Bl 84 sc A	22-DEC-2005	144,81	1	BUC
3201	Subunitate : 34 / PT : 19_mai DOMNISORI BL 87	52373	MIJLOACE DE MASURARE ENERGIE TERMICA ACC Bl 84 sc B	22-DEC-2005	144,81	1	BUC
3202	Subunitate : 34 / PT : 19_mai DOMNISORI BL 87	52374	MIJLOACE DE MASURARE ENERGIE TERMICA ACC Bl 85	22-DEC-2005	144,81	1	BUC
3203	Subunitate : 34 / PT : 19_mai DOMNISORI BL 87	52375	MIJLOACE DE MASURARE ENERGIE TERMICA ACC Bl 86	22-DEC-2005	144,81	1	BUC
3204	Subunitate : 34 / PT : 19_mai DOMNISORI BL 87	52376	MIJLOACE DE MASURARE ENERGIE TERMICA ACC Bl 87 sc A	22-DEC-2005	144,81	1	BUC
3205	Subunitate : 34 / PT : 19_mai DOMNISORI BL 87	52377	MIJLOACE DE MASURARE ENERGIE TERMICA ACC Bl 87 sc B	22-DEC-2005	144,81	1	BUC
3206	Subunitate : 34 / PT : 19_mai DOMNISORI BL 87	52378	MIJLOACE DE MASURARE ENERGIE TERMICA ACC Bl 88	22-DEC-2005	144,81	1	BUC
3207	Subunitate : 34 / PT : 19_mai DOMNISORI BL 87	52379	MIJLOACE DE MASURARE ENERGIE TERMICA ACC Bl 89 sc A	22-DEC-2005	144,81	1	BUC
3208	Subunitate : 34 / PT : 19_mai DOMNISORI BL 87	52380	MIJLOACE DE MASURARE ENERGIE TERMICA ACC Bl 89 sc B	22-DEC-2005	144,81	1	BUC
3209	Subunitate : 34 / PT : 19_mai DOMNISORI BL 87	52381	MIJLOACE DE MASURARE ENERGIE TERMICA ACC Bl 91	22-DEC-2005	144,82	1	BUC
3210	Subunitate : 34 / PT : 19_mai DOMNISORI BL 87	53013	ACTIONAREA CU TURATIE VARIABILA A POMPELOR DE INCALZIRE	19-DEC-2005	3436,44	1	BUC
3211	Subunitate : 34 / PT : 19_mai DOMNISORI BL 87	10764 6.2.9.7.0.0.0	CONSTRUCTIE PT 1 9 MAI	01-DEC-1980	131396,34	147.25	MP
3212	Subunitate : 34 / PT : 19_mai DOMNISORI BL 87	43023 0.0.0.0.0.0.0	CONTOR APA CALDA DE CONSUM ACC DN 32	01-NOV-2001	29,19	1	BUC
3213	Subunitate : 34 / PT : 19_mai DOMNISORI BL 87	43024 0.0.0.0.0.0.0	CONTOR APA CALDA DE CONSUM ACC DN 32	01-NOV-2001	29,19	1	BUC
3214	Subunitate : 34 / PT : 19_mai DOMNISORI BL 87	43351 0.0.0.0.0.0.0	CONTOR DE ENERGIE TERMICA ACC DN 80	01-NOV-2001	576,94	1	BUC
3215	Subunitate : 34 / PT : 19_mai DOMNISORI BL 87	43385 0.0.0.0.0.0.0	CONTOR DE ENERGIE TERMICA ACI DN 150	01-NOV-2001	737,42	1	BUC
3216	Subunitate : 34 / PT : 19_mai DOMNISORI BL 87	45614 0.0.0.0.0.0.0	CONTOR ACI MTW 32	01-NOV-2002	205,74	1	BUC
3217	Subunitate : 35 / PT : 29_mai MARASESTI BL 39 B	20968	RETELE TERMICE PT 2 9 MAI	01-DEC-1981	15620,02	1	BUC
3218	Subunitate : 35 / PT : 29_mai MARASESTI BL 39 B	20969	RETELE TERMICE PT 2 9 MAI	01-DEC-1983	159476,78	1	BUC
3219	Subunitate : 35 / PT : 29_mai MARASESTI BL 39 B	21064	RETELE TERMICE PT 2 9 MAI	01-NOV-1989	51321,85	1	BUC
3220	Subunitate : 35 / PT : 29_mai MARASESTI BL 39 B	21910	RETELE TERMICE PT 2 9 MAI	01-JUN-1998	25,99	1	BUC
3221	Subunitate : 35 / PT : 29_mai MARASESTI BL 39 B	21921	RETELE TERMICE PT 2 9 MAI	01-SEP-1998	2,09	1	BUC
3222	Subunitate : 35 / PT : 29_mai MARASESTI BL 39 B	30119	INSTALATIE PT 2 9 MAI	01-DEC-1981	732967,33	1	BUC
3223	Subunitate : 35 / PT : 29_mai MARASESTI BL 39 B	45651	CONTOR ACI MTW DN32	01-NOV-2002	205,74	1	BUC

3224	Subunitate : 35 / PT : 29_mai MARASESTI BL 39 B	45652	CONTOR ACI MTW DN32	01-NOV-2002	205,74	1	BUC
3225	Subunitate : 35 / PT : 29_mai MARASESTI BL 39 B	45653	CONTOR ACI MTW DN40	01-NOV-2002	230,11	1	BUC
3226	Subunitate : 35 / PT : 29_mai MARASESTI BL 39 B	45654	CONTOR ACI MTW DN32	01-NOV-2002	205,74	1	BUC
3227	Subunitate : 35 / PT : 29_mai MARASESTI BL 39 B	45655	CONTOR ACI MTW DN32	01-NOV-2002	205,74	1	BUC
3228	Subunitate : 35 / PT : 29_mai MARASESTI BL 39 B	45656	CONTOR ACI MTW DN32	01-NOV-2002	205,74	1	BUC
3229	Subunitate : 35 / PT : 29_mai MARASESTI BL 39 B	45657	CONTOR ACI MTW DN32	01-NOV-2002	205,74	1	BUC
3230	Subunitate : 35 / PT : 29_mai MARASESTI BL 39 B	45658	CONTOR ACI MTW DN32	01-NOV-2002	205,74	1	BUC
3231	Subunitate : 35 / PT : 29_mai MARASESTI BL 39 B	45659	CONTOR ACI MTW DN32	01-NOV-2002	205,74	1	BUC
3232	Subunitate : 35 / PT : 29_mai MARASESTI BL 39 B	45660	CONTOR ACI MTW DN32	01-NOV-2002	205,74	1	BUC
3233	Subunitate : 35 / PT : 29_mai MARASESTI BL 39 B	45661	CONTOR ACI MTW DN32	01-NOV-2002	205,74	1	BUC
3234	Subunitate : 35 / PT : 29_mai MARASESTI BL 39 B	45662	CONTOR ACI MTW DN32	01-NOV-2002	205,74	1	BUC
3235	Subunitate : 35 / PT : 29_mai MARASESTI BL 39 B	45663	CONTOR ACI MTW DN32	01-NOV-2002	205,74	1	BUC
3236	Subunitate : 35 / PT : 29_mai MARASESTI BL 39 B	45664	CONTOR ACI MTW DN32	01-NOV-2002	205,74	1	BUC
3237	Subunitate : 35 / PT : 29_mai MARASESTI BL 39 B	45665	CONTOR ACI MTW DN32	01-NOV-2002	205,74	1	BUC
3238	Subunitate : 35 / PT : 29_mai MARASESTI BL 39 B	45666	CONTOR ACI MTW DN32	01-NOV-2002	205,74	1	BUC
3239	Subunitate : 35 / PT : 29_mai MARASESTI BL 39 B	45667	CONTOR ACI MTW DN32	01-NOV-2002	205,74	1	BUC
3240	Subunitate : 35 / PT : 29_mai MARASESTI BL 39 B	45668	CONTOR ACI MTW DN32	01-NOV-2002	205,74	1	BUC
3241	Subunitate : 35 / PT : 29_mai MARASESTI BL 39 B	45669	CONTOR ACI MTW DN32	01-NOV-2002	205,74	1	BUC
3242	Subunitate : 35 / PT : 29_mai MARASESTI BL 39 B	45670	CONTOR ACI MTW DN32	01-NOV-2002	205,74	1	BUC
3243	Subunitate : 35 / PT : 29_mai MARASESTI BL 39 B	45671	CONTOR ACI MTW DN32	01-NOV-2002	205,74	1	BUC
3244	Subunitate : 35 / PT : 29_mai MARASESTI BL 39 B	45672	CONTOR ACI MTW DN40	01-NOV-2002	230,11	1	BUC
3245	Subunitate : 35 / PT : 29_mai MARASESTI BL 39 B	45673	CONTOR ACI MTW DN40	01-NOV-2002	230,11	1	BUC
3246	Subunitate : 35 / PT : 29_mai MARASESTI BL 39 B	45674	CONTOR ACI MTW DN40	01-NOV-2002	230,11	1	BUC
3247	Subunitate : 35 / PT : 29_mai MARASESTI BL 39 B	45675	CONTOR ACI MTW DN40	01-NOV-2002	230,11	1	BUC
3248	Subunitate : 35 / PT : 29_mai MARASESTI BL 39 B	45676	CONTOR ACI MTW DN40	01-NOV-2002	230,11	1	BUC

3249	Subunitate : 35 / PT : 29_mai MARASESTI BL 39 B	45677	CONTOR ACI MTW DN40	01-NOV-2002	230,11	1	BUC
3250	Subunitate : 35 / PT : 29_mai MARASESTI BL 39 B	45678	CONTOR ACI MTW DN32	01-NOV-2002	205,74	1	BUC
3251	Subunitate : 35 / PT : 29_mai MARASESTI BL 39 B	45679	CONTOR ACI MTW DN32	01-NOV-2002	205,74	1	BUC
3252	Subunitate : 35 / PT : 29_mai MARASESTI BL 39 B	45680	CONTOR ACI MTW DN32	01-NOV-2002	205,74	1	BUC
3253	Subunitate : 35 / PT : 29_mai MARASESTI BL 39 B	45681	CONTOR ACI MTW DN32	01-NOV-2002	205,74	1	BUC
3254	Subunitate : 35 / PT : 29_mai MARASESTI BL 39 B	45682	CONTOR ACI MTW DN32	01-NOV-2002	205,74	1	BUC
3255	Subunitate : 35 / PT : 29_mai MARASESTI BL 39 B	45683	CONTOR ACI MTW DN40	01-NOV-2002	230,11	1	BUC
3256	Subunitate : 35 / PT : 29_mai MARASESTI BL 39 B	45684	CONTOR ACI MTW DN32	01-NOV-2002	205,74	1	BUC
3257	Subunitate : 35 / PT : 29_mai MARASESTI BL 39 B	45685	CONTOR ACI MTW DN32	01-NOV-2002	205,74	1	BUC
3258	Subunitate : 35 / PT : 29_mai MARASESTI BL 39 B	45686	CONTOR ACI MTW DN32	01-NOV-2002	205,74	1	BUC
3259	Subunitate : 35 / PT : 29_mai MARASESTI BL 39 B	45687	CONTOR ACC MTW DN32	01-NOV-2002	40,33	1	BUC
3260	Subunitate : 35 / PT : 29_mai MARASESTI BL 39 B	45688	CONTOR ACC MTW DN32	01-NOV-2002	40,33	1	BUC
3261	Subunitate : 35 / PT : 29_mai MARASESTI BL 39 B	45689	CONTOR ACC MTW DN32	01-NOV-2002	40,33	1	BUC
3262	Subunitate : 35 / PT : 29_mai MARASESTI BL 39 B	45690	CONTOR ACC MTW DN32	01-NOV-2002	40,33	1	BUC
3263	Subunitate : 35 / PT : 29_mai MARASESTI BL 39 B	45691	CONTOR ACC MTW DN32	01-NOV-2002	40,33	1	BUC
3264	Subunitate : 35 / PT : 29_mai MARASESTI BL 39 B	45692	CONTOR ACC MTW DN32	01-NOV-2002	40,33	1	BUC
3265	Subunitate : 35 / PT : 29_mai MARASESTI BL 39 B	45693	CONTOR ACC MTW DN32	01-NOV-2002	40,33	1	BUC
3266	Subunitate : 35 / PT : 29_mai MARASESTI BL 39 B	45694	CONTOR ACC MTW DN32	01-NOV-2002	40,33	1	BUC
3267	Subunitate : 35 / PT : 29_mai MARASESTI BL 39 B	45695	CONTOR ACC MTW DN32	01-NOV-2002	40,33	1	BUC
3268	Subunitate : 35 / PT : 29_mai MARASESTI BL 39 B	45696	CONTOR ACC MTW DN32	01-NOV-2002	40,33	1	BUC
3269	Subunitate : 35 / PT : 29_mai MARASESTI BL 39 B	45697	CONTOR ACC MTW DN32	01-NOV-2002	40,33	1	BUC
3270	Subunitate : 35 / PT : 29_mai MARASESTI BL 39 B	45698	CONTOR ACC MTW DN32	01-NOV-2002	40,33	1	BUC
3271	Subunitate : 35 / PT : 29_mai MARASESTI BL 39 B	45699	CONTOR ACC MTW DN32	01-NOV-2002	40,33	1	BUC
3272	Subunitate : 35 / PT : 29_mai MARASESTI BL 39 B	45700	CONTOR ACC MTW DN32	01-NOV-2002	40,33	1	BUC
3273	Subunitate : 35 / PT : 29_mai MARASESTI BL 39 B	45701	CONTOR ACC MTW DN32	01-NOV-2002	40,33	1	BUC

3274	Subunitate : 35 / PT : 29_mai MARASESTI BL 39 B	45702	CONTOR ACC MTW DN32	01-NOV-2002	40,33	1	BUC
3275	Subunitate : 35 / PT : 29_mai MARASESTI BL 39 B	45703	CONTOR ACC MTW DN32	01-NOV-2002	40,33	1	BUC
3276	Subunitate : 35 / PT : 29_mai MARASESTI BL 39 B	45704	CONTOR ACC MTW DN32	01-NOV-2002	40,33	1	BUC
3277	Subunitate : 35 / PT : 29_mai MARASESTI BL 39 B	45705	CONTOR ACC MTW DN32	01-NOV-2002	40,33	1	BUC
3278	Subunitate : 35 / PT : 29_mai MARASESTI BL 39 B	45706	CONTOR ACC MTW DN32	01-NOV-2002	40,33	1	BUC
3279	Subunitate : 35 / PT : 29_mai MARASESTI BL 39 B	45707	CONTOR ACC MTW DN32	01-NOV-2002	40,33	1	BUC
3280	Subunitate : 35 / PT : 29_mai MARASESTI BL 39 B	45708	CONTOR ACC MTW DN32	01-NOV-2002	40,33	1	BUC
3281	Subunitate : 35 / PT : 29_mai MARASESTI BL 39 B	45709	CONTOR ACC MTW DN32	01-NOV-2002	40,33	1	BUC
3282	Subunitate : 35 / PT : 29_mai MARASESTI BL 39 B	45710	CONTOR ACC MTW DN32	01-NOV-2002	40,33	1	BUC
3283	Subunitate : 35 / PT : 29_mai MARASESTI BL 39 B	45711	CONTOR ACC MTW DN32	01-NOV-2002	40,33	1	BUC
3284	Subunitate : 35 / PT : 29_mai MARASESTI BL 39 B	52382	MIJLOACE DE MASURARE ENERGIE TERMICA ACC BI 11	22-DEC-2005	144,81	1	BUC
3285	Subunitate : 35 / PT : 29_mai MARASESTI BL 39 B	52383	MIJLOACE DE MASURARE ENERGIE TERMICA ACC BI 12 sc A	22-DEC-2005	144,81	1	BUC
3286	Subunitate : 35 / PT : 29_mai MARASESTI BL 39 B	52384	MIJLOACE DE MASURARE ENERGIE TERMICA ACC BI 12 sc B	22-DEC-2005	144,81	1	BUC
3287	Subunitate : 35 / PT : 29_mai MARASESTI BL 39 B	52385	MIJLOACE DE MASURARE ENERGIE TERMICA ACC BI 13 sc A B	22-DEC-2005	144,81	1	BUC
3288	Subunitate : 35 / PT : 29_mai MARASESTI BL 39 B	52386	MIJLOACE DE MASURARE ENERGIE TERMICA ACC BI 14 sc A	22-DEC-2005	144,81	1	BUC
3289	Subunitate : 35 / PT : 29_mai MARASESTI BL 39 B	52387	MIJLOACE DE MASURARE ENERGIE TERMICA ACC BI 15	22-DEC-2005	144,81	1	BUC
3290	Subunitate : 35 / PT : 29_mai MARASESTI BL 39 B	52388	MIJLOACE DE MASURARE ENERGIE TERMICA ACC BI 16	22-DEC-2005	144,81	1	BUC
3291	Subunitate : 35 / PT : 29_mai MARASESTI BL 39 B	52389	MIJLOACE DE MASURARE ENERGIE TERMICA ACC BI 17 sc A	22-DEC-2005	144,81	1	BUC
3292	Subunitate : 35 / PT : 29_mai MARASESTI BL 39 B	52390	MIJLOACE DE MASURARE ENERGIE TERMICA ACC BI 17 sc B	22-DEC-2005	144,81	1	BUC
3293	Subunitate : 35 / PT : 29_mai MARASESTI BL 39 B	52391	MIJLOACE DE MASURARE ENERGIE TERMICA ACC BI 18	22-DEC-2005	144,81	1	BUC
3294	Subunitate : 35 / PT : 29_mai MARASESTI BL 39 B	52392	MIJLOACE DE MASURARE ENERGIE TERMICA ACC BI 20 sc A	22-DEC-2005	144,81	1	BUC
3295	Subunitate : 35 / PT : 29_mai MARASESTI BL 39 B	52393	MIJLOACE DE MASURARE ENERGIE TERMICA ACC BI 20 sc B	22-DEC-2005	144,81	1	BUC
3296	Subunitate : 35 / PT : 29_mai MARASESTI BL 39 B	52394	MIJLOACE DE MASURARE ENERGIE TERMICA ACC BI 21	22-DEC-2005	144,81	1	BUC
3297	Subunitate : 35 / PT : 29_mai MARASESTI BL 39 B	52395	MIJLOACE DE MASURARE ENERGIE TERMICA ACC BI 22 sc A	22-DEC-2005	144,81	1	BUC
3298	Subunitate : 35 / PT : 29_mai MARASESTI BL 39 B	52396	MIJLOACE DE MASURARE ENERGIE TERMICA ACC BI 22 sc B	22-DEC-2005	144,81	1	BUC

3299	Subunitate : 35 / PT : 29_mai MARASESTI BL 39 B	52397	MIJLOACE DE MASURARE ENERGIE TERMICA ACC Bl 23 sc A	22-DEC-2005	144,81	1	BUC
3300	Subunitate : 35 / PT : 29_mai MARASESTI BL 39 B	52398	MIJLOACE DE MASURARE ENERGIE TERMICA ACC Bl 23 sc B	22-DEC-2005	144,81	1	BUC
3301	Subunitate : 35 / PT : 29_mai MARASESTI BL 39 B	52399	MIJLOACE DE MASURARE ENERGIE TERMICA ACC Bl 24 A	22-DEC-2005	144,81	1	BUC
3302	Subunitate : 35 / PT : 29_mai MARASESTI BL 39 B	52400	MIJLOACE DE MASURARE ENERGIE TERMICA ACC Bl 24 B	22-DEC-2005	144,81	1	BUC
3303	Subunitate : 35 / PT : 29_mai MARASESTI BL 39 B	52401	MIJLOACE DE MASURARE ENERGIE TERMICA ACC Bl 25	22-DEC-2005	144,81	1	BUC
3304	Subunitate : 35 / PT : 29_mai MARASESTI BL 39 B	52402	MIJLOACE DE MASURARE ENERGIE TERMICA ACC Bl 26 sc A	22-DEC-2005	144,81	1	BUC
3305	Subunitate : 35 / PT : 29_mai MARASESTI BL 39 B	52403	MIJLOACE DE MASURARE ENERGIE TERMICA ACC Bl 26 sc B	22-DEC-2005	144,81	1	BUC
3306	Subunitate : 35 / PT : 29_mai MARASESTI BL 39 B	52404	MIJLOACE DE MASURARE ENERGIE TERMICA ACC Bl 27	22-DEC-2005	144,81	1	BUC
3307	Subunitate : 35 / PT : 29_mai MARASESTI BL 39 B	52405	MIJLOACE DE MASURARE ENERGIE TERMICA ACC Bl 28	22-DEC-2005	144,81	1	BUC
3308	Subunitate : 35 / PT : 29_mai MARASESTI BL 39 B	52406	MIJLOACE DE MASURARE ENERGIE TERMICA ACC Bl 29	22-DEC-2005	144,81	1	BUC
3309	Subunitate : 35 / PT : 29_mai MARASESTI BL 39 B	52407	MIJLOACE DE MASURARE ENERGIE TERMICA ACC Bl 39 sc A	22-DEC-2005	144,81	1	BUC
3310	Subunitate : 35 / PT : 29_mai MARASESTI BL 39 B	52408	MIJLOACE DE MASURARE ENERGIE TERMICA ACC Bl 39 sc B	22-DEC-2005	144,81	1	BUC
3311	Subunitate : 35 / PT : 29_mai MARASESTI BL 39 B	52409	MIJLOACE DE MASURARE ENERGIE TERMICA ACC Bl 39C sc A	22-DEC-2005	144,81	1	BUC
3312	Subunitate : 35 / PT : 29_mai MARASESTI BL 39 B	52410	MIJLOACE DE MASURARE ENERGIE TERMICA ACC Bl 39C sc B	22-DEC-2005	144,81	1	BUC
3313	Subunitate : 35 / PT : 29_mai MARASESTI BL 39 B	52411	MIJLOACE DE MASURARE ENERGIE TERMICA ACC Bl 40 sc A	22-DEC-2005	144,81	1	BUC
3314	Subunitate : 35 / PT : 29_mai MARASESTI BL 39 B	52412	MIJLOACE DE MASURARE ENERGIE TERMICA ACC Bl 40 sc B	22-DEC-2005	144,81	1	BUC
3315	Subunitate : 35 / PT : 29_mai MARASESTI BL 39 B	52413	MIJLOACE DE MASURARE ENERGIE TERMICA ACC Bl 41 sc A	22-DEC-2005	144,81	1	BUC
3316	Subunitate : 35 / PT : 29_mai MARASESTI BL 39 B	52414	MIJLOACE DE MASURARE ENERGIE TERMICA ACC Bl 41 sc B	22-DEC-2005	144,81	1	BUC
3317	Subunitate : 35 / PT : 29_mai MARASESTI BL 39 B	52415	MIJLOACE DE MASURARE ENERGIE TERMICA ACC Bl 42 sc A	22-DEC-2005	144,81	1	BUC
3318	Subunitate : 35 / PT : 29_mai MARASESTI BL 39 B	52416	MIJLOACE DE MASURARE ENERGIE TERMICA ACC Bl 43 sc A B	22-DEC-2005	144,81	1	BUC
3319	Subunitate : 35 / PT : 29_mai MARASESTI BL 39 B	52417	MIJLOACE DE MASURARE ENERGIE TERMICA ACC Bl 44	22-DEC-2005	144,81	1	BUC
3320	Subunitate : 35 / PT : 29_mai MARASESTI BL 39 B	52418	MIJLOACE DE MASURARE ENERGIE TERMICA ACC Bl 45 sc A	22-DEC-2005	144,81	1	BUC
3321	Subunitate : 35 / PT : 29_mai MARASESTI BL 39 B	52419	MIJLOACE DE MASURARE ENERGIE TERMICA ACC Bl 45 sc B	22-DEC-2005	144,83	1	BUC
3322	Subunitate : 35 / PT : 29_mai MARASESTI BL 39 B	53044	ACTIONAREA CU TURATIE VARIABILA A POMPELOR DE INCALZIRE	19-DEC-2005	3477,59	1	BUC
3323	Subunitate : 35 / PT : 29_mai MARASESTI BL 39 B	10763 6.2.9.7.0.0.0	CONSTRUCTIE PT 2 9 MAI	01-DEC-1981	201635,86	175.75	MP

3324	Subunitate : 35 / PT : 29_mai MARASESTI BL 39 B	41182 2.4.4.3.0.0.0	BUCLA DE CONTORIZARE DN 80	01-DEC-1996	654,63	1	BUC
3325	Subunitate : 35 / PT : 29_mai MARASESTI BL 39 B	43410 0.0.0.0.0.0.0	CONTOR DE ENERGIE TERMICA ACI DN 250	01-NOV-2001	890,27	1	BUC
3326	Subunitate : 35 / PT : 29_mai MARASESTI BL 39 B	45807 0.0.0.0.0.0.0	CONTOR ACC MTW DN32	01-NOV-2002	40,33	1	BUC
3327	Subunitate : 36 / PT : 39_mai DOMNISORI BL 55	20970	RETELE TERMICE PT 3 9 MAI	01-DEC-1981	26713,55	1	BUC
3328	Subunitate : 36 / PT : 39_mai DOMNISORI BL 55	30120	INSTALATIE PT 3 9 MAI	01-AUG-1980	666517,87	1	BUC
3329	Subunitate : 36 / PT : 39_mai DOMNISORI BL 55	45712	CONTOR ACI MTW DN40	01-NOV-2002	230,11	1	BUC
3330	Subunitate : 36 / PT : 39_mai DOMNISORI BL 55	45713	CONTOR ACI MTW DN32	01-NOV-2002	205,74	1	BUC
3331	Subunitate : 36 / PT : 39_mai DOMNISORI BL 55	45714	CONTOR ACI MTW DN32	01-NOV-2002	205,74	1	BUC
3332	Subunitate : 36 / PT : 39_mai DOMNISORI BL 55	45715	CONTOR ACI MTW DN32	01-NOV-2002	205,74	1	BUC
3333	Subunitate : 36 / PT : 39_mai DOMNISORI BL 55	45716	CONTOR ACI MTW DN32	01-NOV-2002	205,74	1	BUC
3334	Subunitate : 36 / PT : 39_mai DOMNISORI BL 55	45717	CONTOR ACI MTW DN32	01-NOV-2002	205,74	1	BUC
3335	Subunitate : 36 / PT : 39_mai DOMNISORI BL 55	45718	CONTOR ACI MTW DN32	01-NOV-2002	205,74	1	BUC
3336	Subunitate : 36 / PT : 39_mai DOMNISORI BL 55	45719	CONTOR ACI MTW DN40	01-NOV-2002	230,11	1	BUC
3337	Subunitate : 36 / PT : 39_mai DOMNISORI BL 55	45720	CONTOR ACI MTW DN32	01-NOV-2002	205,74	1	BUC
3338	Subunitate : 36 / PT : 39_mai DOMNISORI BL 55	45721	CONTOR ACI MTW DN32	01-NOV-2002	205,74	1	BUC
3339	Subunitate : 36 / PT : 39_mai DOMNISORI BL 55	45722	CONTOR ACI MTW DN32	01-NOV-2002	205,74	1	BUC
3340	Subunitate : 36 / PT : 39_mai DOMNISORI BL 55	45723	CONTOR ACI MTW DN32	01-NOV-2002	205,74	1	BUC
3341	Subunitate : 36 / PT : 39_mai DOMNISORI BL 55	45724	CONTOR ACI MTW DN32	01-NOV-2002	205,74	1	BUC
3342	Subunitate : 36 / PT : 39_mai DOMNISORI BL 55	45725	CONTOR ACI MTW DN32	01-NOV-2002	205,74	1	BUC
3343	Subunitate : 36 / PT : 39_mai DOMNISORI BL 55	45726	CONTOR ACI MTW DN32	01-NOV-2002	205,74	1	BUC
3344	Subunitate : 36 / PT : 39_mai DOMNISORI BL 55	45727	CONTOR ACI MTW DN40	01-NOV-2002	230,11	1	BUC
3345	Subunitate : 36 / PT : 39_mai DOMNISORI BL 55	45728	CONTOR ACI MTW DN40	01-NOV-2002	230,11	1	BUC
3346	Subunitate : 36 / PT : 39_mai DOMNISORI BL 55	45729	CONTOR ACI MTW DN32	01-NOV-2002	205,74	1	BUC
3347	Subunitate : 36 / PT : 39_mai DOMNISORI BL 55	45730	CONTOR ACI MTW DN32	01-NOV-2002	205,74	1	BUC
3348	Subunitate : 36 / PT : 39_mai DOMNISORI BL 55	45731	CONTOR ACI MTW DN32	01-NOV-2002	205,74	1	BUC

3349	Subunitate : 36 / PT : 39_mai DOMNISORI BL 55	45732	CONTOR ACI MTW DN32	01-NOV-2002	205,74	1	BUC
3350	Subunitate : 36 / PT : 39_mai DOMNISORI BL 55	45733	CONTOR ACI MTW DN32	01-NOV-2002	205,74	1	BUC
3351	Subunitate : 36 / PT : 39_mai DOMNISORI BL 55	45734	CONTOR ACI MTW DN32	01-NOV-2002	205,74	1	BUC
3352	Subunitate : 36 / PT : 39_mai DOMNISORI BL 55	45735	CONTOR ACI MTW DN32	01-NOV-2002	205,74	1	BUC
3353	Subunitate : 36 / PT : 39_mai DOMNISORI BL 55	45736	CONTOR ACI MTW DN32	01-NOV-2002	205,74	1	BUC
3354	Subunitate : 36 / PT : 39_mai DOMNISORI BL 55	45737	CONTOR ACI MTW DN32	01-NOV-2002	205,74	1	BUC
3355	Subunitate : 36 / PT : 39_mai DOMNISORI BL 55	45738	CONTOR ACI MTW DN32	01-NOV-2002	205,74	1	BUC
3356	Subunitate : 36 / PT : 39_mai DOMNISORI BL 55	45739	CONTOR ACI MTW DN32	01-NOV-2002	205,74	1	BUC
3357	Subunitate : 36 / PT : 39_mai DOMNISORI BL 55	45740	CONTOR ACI MTW DN32	01-NOV-2002	205,74	1	BUC
3358	Subunitate : 36 / PT : 39_mai DOMNISORI BL 55	45741	CONTOR ACI MTW DN32	01-NOV-2002	205,74	1	BUC
3359	Subunitate : 36 / PT : 39_mai DOMNISORI BL 55	45742	CONTOR ACI MTW DN32	01-NOV-2002	205,74	1	BUC
3360	Subunitate : 36 / PT : 39_mai DOMNISORI BL 55	45743	CONTOR ACI MTW DN32	01-NOV-2002	205,74	1	BUC
3361	Subunitate : 36 / PT : 39_mai DOMNISORI BL 55	45744	CONTOR ACI MTW DN32	01-NOV-2002	205,74	1	BUC
3362	Subunitate : 36 / PT : 39_mai DOMNISORI BL 55	45745	CONTOR ACI MTW DN32	01-NOV-2002	205,74	1	BUC
3363	Subunitate : 36 / PT : 39_mai DOMNISORI BL 55	45746	CONTOR ACI MTW DN32	01-NOV-2002	205,74	1	BUC
3364	Subunitate : 36 / PT : 39_mai DOMNISORI BL 55	45747	CONTOR ACI MTW DN32	01-NOV-2002	205,74	1	BUC
3365	Subunitate : 36 / PT : 39_mai DOMNISORI BL 55	45748	CONTOR ACI MTW DN32	01-NOV-2002	205,74	1	BUC
3366	Subunitate : 36 / PT : 39_mai DOMNISORI BL 55	45749	CONTOR ACI MTW DN32	01-NOV-2002	205,74	1	BUC
3367	Subunitate : 36 / PT : 39_mai DOMNISORI BL 55	45750	CONTOR ACI MTW DN32	01-NOV-2002	205,74	1	BUC
3368	Subunitate : 36 / PT : 39_mai DOMNISORI BL 55	45751	CONTOR ACI MTW DN32	01-NOV-2002	205,74	1	BUC
3369	Subunitate : 36 / PT : 39_mai DOMNISORI BL 55	45752	CONTOR ACC MTW DN32	01-NOV-2002	40,33	1	BUC
3370	Subunitate : 36 / PT : 39_mai DOMNISORI BL 55	45753	CONTOR ACC MTW DN32	01-NOV-2002	40,33	1	BUC
3371	Subunitate : 36 / PT : 39_mai DOMNISORI BL 55	45754	CONTOR ACC MTW DN32	01-NOV-2002	40,33	1	BUC
3372	Subunitate : 36 / PT : 39_mai DOMNISORI BL 55	45755	CONTOR ACC MTW DN32	01-NOV-2002	40,33	1	BUC
3373	Subunitate : 36 / PT : 39_mai DOMNISORI BL 55	45756	CONTOR ACC MTW DN32	01-NOV-2002	40,33	1	BUC

3374	Subunitate : 36 / PT : 39_mai DOMNISORI BL 55	45757	CONTOR ACC MTW DN32	01-NOV-2002	40,33	1	BUC
3375	Subunitate : 36 / PT : 39_mai DOMNISORI BL 55	45758	CONTOR ACC MTW DN32	01-NOV-2002	40,33	1	BUC
3376	Subunitate : 36 / PT : 39_mai DOMNISORI BL 55	45759	CONTOR ACC MTW DN32	01-NOV-2002	40,33	1	BUC
3377	Subunitate : 36 / PT : 39_mai DOMNISORI BL 55	45760	CONTOR ACC MTW DN32	01-NOV-2002	40,33	1	BUC
3378	Subunitate : 36 / PT : 39_mai DOMNISORI BL 55	45761	CONTOR ACC MTW DN32	01-NOV-2002	40,33	1	BUC
3379	Subunitate : 36 / PT : 39_mai DOMNISORI BL 55	45762	CONTOR ACC MTW DN32	01-NOV-2002	40,33	1	BUC
3380	Subunitate : 36 / PT : 39_mai DOMNISORI BL 55	45763	CONTOR ACC MTW DN32	01-NOV-2002	40,33	1	BUC
3381	Subunitate : 36 / PT : 39_mai DOMNISORI BL 55	45764	CONTOR ACC MTW DN32	01-NOV-2002	40,33	1	BUC
3382	Subunitate : 36 / PT : 39_mai DOMNISORI BL 55	45765	CONTOR ACC MTW DN32	01-NOV-2002	40,33	1	BUC
3383	Subunitate : 36 / PT : 39_mai DOMNISORI BL 55	45766	CONTOR ACC MTW DN32	01-NOV-2002	40,33	1	BUC
3384	Subunitate : 36 / PT : 39_mai DOMNISORI BL 55	45767	CONTOR ACC MTW DN32	01-NOV-2002	40,33	1	BUC
3385	Subunitate : 36 / PT : 39_mai DOMNISORI BL 55	45768	CONTOR ACC MTW DN32	01-NOV-2002	40,33	1	BUC
3386	Subunitate : 36 / PT : 39_mai DOMNISORI BL 55	45769	CONTOR ACC MTW DN32	01-NOV-2002	40,33	1	BUC
3387	Subunitate : 36 / PT : 39_mai DOMNISORI BL 55	45770	CONTOR ACC MTW DN32	01-NOV-2002	40,33	1	BUC
3388	Subunitate : 36 / PT : 39_mai DOMNISORI BL 55	45771	CONTOR ACC MTW DN32	01-NOV-2002	40,33	1	BUC
3389	Subunitate : 36 / PT : 39_mai DOMNISORI BL 55	45772	CONTOR ACC MTW DN32	01-NOV-2002	40,33	1	BUC
3390	Subunitate : 36 / PT : 39_mai DOMNISORI BL 55	45773	CONTOR ACC MTW DN32	01-NOV-2002	40,33	1	BUC
3391	Subunitate : 36 / PT : 39_mai DOMNISORI BL 55	45774	CONTOR ACC MTW DN32	01-NOV-2002	40,33	1	BUC
3392	Subunitate : 36 / PT : 39_mai DOMNISORI BL 55	45775	CONTOR ACC MTW DN32	01-NOV-2002	40,33	1	BUC
3393	Subunitate : 36 / PT : 39_mai DOMNISORI BL 55	45776	CONTOR ACC MTW DN32	01-NOV-2002	40,33	1	BUC
3394	Subunitate : 36 / PT : 39_mai DOMNISORI BL 55	45777	CONTOR ACC MTW DN32	01-NOV-2002	40,33	1	BUC
3395	Subunitate : 36 / PT : 39_mai DOMNISORI BL 55	45778	CONTOR ACC MTW DN32	01-NOV-2002	40,33	1	BUC
3396	Subunitate : 36 / PT : 39_mai DOMNISORI BL 55	45782	CONTOR ACC MTW DN32	01-NOV-2002	40,33	1	BUC
3397	Subunitate : 36 / PT : 39_mai DOMNISORI BL 55	45783	CONTOR ACC MTW DN32	01-NOV-2002	40,33	1	BUC
3398	Subunitate : 36 / PT : 39_mai DOMNISORI BL 55	45784	CONTOR ACC MTW DN32	01-NOV-2002	40,33	1	BUC

3399	Subunitate : 36 / PT : 39_mai DOMNISORI BL 55	45785	CONTOR ACC MTW DN32	01-NOV-2002	40,33	1	BUC
3400	Subunitate : 36 / PT : 39_mai DOMNISORI BL 55	45786	CONTOR ACC MTW DN32	01-NOV-2002	40,33	1	BUC
3401	Subunitate : 36 / PT : 39_mai DOMNISORI BL 55	45787	CONTOR ACC MTW DN32	01-NOV-2002	40,33	1	BUC
3402	Subunitate : 36 / PT : 39_mai DOMNISORI BL 55	45788	CONTOR ACC MTW DN32	01-NOV-2002	40,33	1	BUC
3403	Subunitate : 36 / PT : 39_mai DOMNISORI BL 55	45789	CONTOR ACC MTW DN32	01-NOV-2002	40,33	1	BUC
3404	Subunitate : 36 / PT : 39_mai DOMNISORI BL 55	45790	CONTOR ACC MTW DN32	01-NOV-2002	40,33	1	BUC
3405	Subunitate : 36 / PT : 39_mai DOMNISORI BL 55	45791	CONTOR ACC MTW DN32	01-NOV-2002	40,33	1	BUC
3406	Subunitate : 36 / PT : 39_mai DOMNISORI BL 55	45792	CONTOR ACC MTW DN32	01-NOV-2002	40,33	1	BUC
3407	Subunitate : 36 / PT : 39_mai DOMNISORI BL 55	45793	CONTOR ACC MTW DN32	01-NOV-2002	40,33	1	BUC
3408	Subunitate : 36 / PT : 39_mai DOMNISORI BL 55	45794	CONTOR ACC MTW DN32	01-NOV-2002	40,33	1	BUC
3409	Subunitate : 36 / PT : 39_mai DOMNISORI BL 55	45795	CONTOR ACI MTW DN32	01-NOV-2002	205,74	1	BUC
3410	Subunitate : 36 / PT : 39_mai DOMNISORI BL 55	45796	CONTOR ACI MTW DN32	01-NOV-2002	205,74	1	BUC
3411	Subunitate : 36 / PT : 39_mai DOMNISORI BL 55	45797	CONTOR ACI MTW DN32	01-NOV-2002	205,74	1	BUC
3412	Subunitate : 36 / PT : 39_mai DOMNISORI BL 55	45798	CONTOR ACI MTW DN32	01-NOV-2002	205,74	1	BUC
3413	Subunitate : 36 / PT : 39_mai DOMNISORI BL 55	45799	CONTOR ACI MTW DN32	01-NOV-2002	205,74	1	BUC
3414	Subunitate : 36 / PT : 39_mai DOMNISORI BL 55	45800	CONTOR ACI MTW DN32	01-NOV-2002	205,74	1	BUC
3415	Subunitate : 36 / PT : 39_mai DOMNISORI BL 55	45801	CONTOR ACI MTW DN32	01-NOV-2002	205,74	1	BUC
3416	Subunitate : 36 / PT : 39_mai DOMNISORI BL 55	45802	CONTOR ACI MTW DN32	01-NOV-2002	205,74	1	BUC
3417	Subunitate : 36 / PT : 39_mai DOMNISORI BL 55	45803	CONTOR ACI MTW DN32	01-NOV-2002	205,74	1	BUC
3418	Subunitate : 36 / PT : 39_mai DOMNISORI BL 55	45804	CONTOR ACI MTW DN40	01-NOV-2002	230,11	1	BUC
3419	Subunitate : 36 / PT : 39_mai DOMNISORI BL 55	45806	CONTOR ACC MTW DN32	01-NOV-2002	40,33	1	BUC
3420	Subunitate : 36 / PT : 39_mai DOMNISORI BL 55	46926	CONTOR ACC DN 25	01-NOV-2003	23,49	1	BUC
3421	Subunitate : 36 / PT : 39_mai DOMNISORI BL 55	46927	CONTOR ACC DN 25	01-NOV-2003	23,49	1	BUC
3422	Subunitate : 36 / PT : 39_mai DOMNISORI BL 55	47034	CONTOR ACC DN 25	01-NOV-2003	27,41	1	BUC
3423	Subunitate : 36 / PT : 39_ mai DOMNISORI BL 55	47035	CONTOR ACC DN 25	01-NOV-2003	27,41	1	BUC

3424	Subunitate : 36 / PT : 39_mai DOMNISORI BL 55	47036	CONTOR ACC DN 25	01-NOV-2003	27,41	1	BUC
3425	Subunitate : 36 / PT : 39_mai DOMNISORI BL 55	47062	CONTOR ACC DN 25	01-NOV-2003	27,41	1	BUC
3426	Subunitate : 36 / PT : 39_mai DOMNISORI BL 55	47063	CONTOR ACC DN 25	01-NOV-2003	27,41	1	BUC
3427	Subunitate : 36 / PT : 39_mai DOMNISORI BL 55	52420	MIJLOACE DE MASURARE ENERGIE TERMICA ACC Bl 3 sc A	22-DEC-2005	144,81	1	BUC
3428	Subunitate : 36 / PT : 39_mai DOMNISORI BL 55	52421	MIJLOACE DE MASURARE ENERGIE TERMICA ACC Bl 3 sc B	22-DEC-2005	144,81	1	BUC
3429	Subunitate : 36 / PT : 39_mai DOMNISORI BL 55	52422	MIJLOACE DE MASURARE ENERGIE TERMICA ACC Bl 4	22-DEC-2005	144,81	1	BUC
3430	Subunitate : 36 / PT : 39_mai DOMNISORI BL 55	52423	MIJLOACE DE MASURARE ENERGIE TERMICA ACC Bl 5 sc A	22-DEC-2005	144,81	1	BUC
3431	Subunitate : 36 / PT : 39_mai DOMNISORI BL 55	52424	MIJLOACE DE MASURARE ENERGIE TERMICA ACC Bl 5 sc B	22-DEC-2005	144,81	1	BUC
3432	Subunitate : 36 / PT : 39_mai DOMNISORI BL 55	52425	MIJLOACE DE MASURARE ENERGIE TERMICA ACC Bl 6	22-DEC-2005	144,81	1	BUC
3433	Subunitate : 36 / PT : 39_mai DOMNISORI BL 55	52426	MIJLOACE DE MASURARE ENERGIE TERMICA ACC Bl 7	22-DEC-2005	144,81	1	BUC
3434	Subunitate : 36 / PT : 39_mai DOMNISORI BL 55	52427	MIJLOACE DE MASURARE ENERGIE TERMICA ACC Bl 8	22-DEC-2005	144,81	1	BUC
3435	Subunitate : 36 / PT : 39_mai DOMNISORI BL 55	52428	MIJLOACE DE MASURARE ENERGIE TERMICA ACC Bl 9 sc A	22-DEC-2005	144,81	1	BUC
3436	Subunitate : 36 / PT : 39_mai DOMNISORI BL 55	52429	MIJLOACE DE MASURARE ENERGIE TERMICA ACC Bl 9 sc B	22-DEC-2005	144,81	1	BUC
3437	Subunitate : 36 / PT : 39_mai DOMNISORI BL 55	52430	MIJLOACE DE MASURARE ENERGIE TERMICA ACC Bl 46	22-DEC-2005	144,81	1	BUC
3438	Subunitate : 36 / PT : 39_mai DOMNISORI BL 55	52431	MIJLOACE DE MASURARE ENERGIE TERMICA ACC Bl 47 A	22-DEC-2005	144,81	1	BUC
3439	Subunitate : 36 / PT : 39_mai DOMNISORI BL 55	52432	MIJLOACE DE MASURARE ENERGIE TERMICA ACC Bl 47 B	22-DEC-2005	144,81	1	BUC
3440	Subunitate : 36 / PT : 39_mai DOMNISORI BL 55	52433	MIJLOACE DE MASURARE ENERGIE TERMICA ACC Bl 48 A	22-DEC-2005	144,81	1	BUC
3441	Subunitate : 36 / PT : 39_mai DOMNISORI BL 55	52434	MIJLOACE DE MASURARE ENERGIE TERMICA ACC Bl 48 B	22-DEC-2005	144,81	1	BUC
3442	Subunitate : 36 / PT : 39_mai DOMNISORI BL 55	52435	MIJLOACE DE MASURARE ENERGIE TERMICA ACC Bl 49A	22-DEC-2005	144,81	1	BUC
3443	Subunitate : 36 / PT : 39_mai DOMNISORI BL 55	52436	MIJLOACE DE MASURARE ENERGIE TERMICA ACC Bl 49 B	22-DEC-2005	144,81	1	BUC
3444	Subunitate : 36 / PT : 39_mai DOMNISORI BL 55	52437	MIJLOACE DE MASURARE ENERGIE TERMICA ACC Bl 51 sc A B	22-DEC-2005	144,81	1	BUC
3445	Subunitate : 36 / PT : 39_mai DOMNISORI BL 55	52438	MIJLOACE DE MASURARE ENERGIE TERMICA ACC Bl 52	22-DEC-2005	144,81	1	BUC
3446	Subunitate : 36 / PT : 39_mai DOMNISORI BL 55	52439	MIJLOACE DE MASURARE ENERGIE TERMICA ACC Bl 53	22-DEC-2005	144,81	1	BUC
3447	Subunitate : 36 / PT : 39_mai DOMNISORI BL 55	52440	MIJLOACE DE MASURARE ENERGIE TERMICA ACC Bl 54	22-DEC-2005	144,81	1	BUC
3448	Subunitate : 36 / PT : 39_mai DOMNISORI BL 55	52441	MIJLOACE DE MASURARE ENERGIE TERMICA ACC Bl 55 A	22-DEC-2005	144,81	1	BUC

3449	Subunitate : 36 / PT : 39_mai DOMNISORI BL 55	52442	MIJLOACE DE MASURARE ENERGIE TERMICA ACC Bl 55 B	22-DEC-2005	144,81	1	BUC
3450	Subunitate : 36 / PT : 39_mai DOMNISORI BL 55	52443	MIJLOACE DE MASURARE ENERGIE TERMICA ACC Bl 56 sc A	22-DEC-2005	144,81	1	BUC
3451	Subunitate : 36 / PT : 39_mai DOMNISORI BL 55	52444	MIJLOACE DE MASURARE ENERGIE TERMICA ACC Bl 56 sc B	22-DEC-2005	144,81	1	BUC
3452	Subunitate : 36 / PT : 39_mai DOMNISORI BL 55	52445	MIJLOACE DE MASURARE ENERGIE TERMICA ACC Bl 57 sc A	22-DEC-2005	144,81	1	BUC
3453	Subunitate : 36 / PT : 39_mai DOMNISORI BL 55	52446	MIJLOACE DE MASURARE ENERGIE TERMICA ACC Bl 57 sc B	22-DEC-2005	144,81	1	BUC
3454	Subunitate : 36 / PT : 39_mai DOMNISORI BL 55	52447	MIJLOACE DE MASURARE ENERGIE TERMICA ACC Bl 58 sc A	22-DEC-2005	144,81	1	BUC
3455	Subunitate : 36 / PT : 39_mai DOMNISORI BL 55	52448	MIJLOACE DE MASURARE ENERGIE TERMICA ACC Bl 58 sc B	22-DEC-2005	144,81	1	BUC
3456	Subunitate : 36 / PT : 39_mai DOMNISORI BL 55	52449	MIJLOACE DE MASURARE ENERGIE TERMICA ACC Bl 59	22-DEC-2005	144,81	1	BUC
3457	Subunitate : 36 / PT : 39_mai DOMNISORI BL 55	52450	MIJLOACE DE MASURARE ENERGIE TERMICA ACC Bl 60	22-DEC-2005	144,81	1	BUC
3458	Subunitate : 36 / PT : 39_mai DOMNISORI BL 55	52451	MIJLOACE DE MASURARE ENERGIE TERMICA ACC Bl 61	22-DEC-2005	144,81	1	BUC
3459	Subunitate : 36 / PT : 39_mai DOMNISORI BL 55	52452	MIJLOACE DE MASURARE ENERGIE TERMICA ACC Bl 62 sc A	22-DEC-2005	144,81	1	BUC
3460	Subunitate : 36 / PT : 39_mai DOMNISORI BL 55	52453	MIJLOACE DE MASURARE ENERGIE TERMICA ACC Bl 62 sc B	22-DEC-2005	144,81	1	BUC
3461	Subunitate : 36 / PT : 39_mai DOMNISORI BL 55	52454	MIJLOACE DE MASURARE ENERGIE TERMICA ACC Bl 63 sc A	22-DEC-2005	144,81	1	BUC
3462	Subunitate : 36 / PT : 39_mai DOMNISORI BL 55	52455	MIJLOACE DE MASURARE ENERGIE TERMICA ACC Bl 63 sc B	22-DEC-2005	144,81	1	BUC
3463	Subunitate : 36 / PT : 39_mai DOMNISORI BL 55	52456	MIJLOACE DE MASURARE ENERGIE TERMICA ACC Bl 64	22-DEC-2005	144,81	1	BUC
3464	Subunitate : 36 / PT : 39_mai DOMNISORI BL 55	52457	MIJLOACE DE MASURARE ENERGIE TERMICA ACC Bl 65 sc A	22-DEC-2005	144,81	1	BUC
3465	Subunitate : 36 / PT : 39_mai DOMNISORI BL 55	52458	MIJLOACE DE MASURARE ENERGIE TERMICA ACC Bl 65 sc B	22-DEC-2005	144,81	1	BUC
3466	Subunitate : 36 / PT : 39_mai DOMNISORI BL 55	52459	MIJLOACE DE MASURARE ENERGIE TERMICA ACC Bl 66	22-DEC-2005	144,81	1	BUC
3467	Subunitate : 36 / PT : 39_mai DOMNISORI BL 55	52460	MIJLOACE DE MASURARE ENERGIE TERMICA ACC Bl 67 sc A	22-DEC-2005	144,81	1	BUC
3468	Subunitate : 36 / PT : 39_mai DOMNISORI BL 55	52461	MIJLOACE DE MASURARE ENERGIE TERMICA ACC Bl 67 sc B	22-DEC-2005	144,81	1	BUC
3469	Subunitate : 36 / PT : 39_mai DOMNISORI BL 55	52462	MIJLOACE DE MASURARE ENERGIE TERMICA ACC Bl 68 sc A	22-DEC-2005	144,81	1	BUC
3470	Subunitate : 36 / PT : 39_mai DOMNISORI BL 55	52463	MIJLOACE DE MASURARE ENERGIE TERMICA ACC Bl 68 sc B	22-DEC-2005	144,81	1	BUC
3471	Subunitate : 36 / PT : 39_mai DOMNISORI BL 55	52464	MIJLOACE DE MASURARE ENERGIE TERMICA ACC Bl 69 sc A	22-DEC-2005	144,81	1	BUC
3472	Subunitate : 36 / PT : 39_mai DOMNISORI BL 55	52465	MIJLOACE DE MASURARE ENERGIE TERMICA ACC Bl 69 sc B	22-DEC-2005	144,81	1	BUC
3473	Subunitate : 36 / PT : 39_mai DOMNISORI BL 55	52466	MIJLOACE DE MASURARE ENERGIE TERMICA ACC Bl 74 sc A	22-DEC-2005	144,81	1	BUC

3474	Subunitate : 36 / PT : 39_mai DOMNISORI BL 55	52467	MIJLOACE DE MASURARE ENERGIE TERMICA ACC Bl 74 sc B	22-DEC-2005	144,81	1	BUC
3475	Subunitate : 36 / PT : 39_mai DOMNISORI BL 55	52468	MIJLOACE DE MASURARE ENERGIE TERMICA ACC Bl 75	22-DEC-2005	144,81	1	BUC
3476	Subunitate : 36 / PT : 39_mai DOMNISORI BL 55	52469	MIJLOACE DE MASURARE ENERGIE TERMICA ACC Bl 76 sc A	22-DEC-2005	144,81	1	BUC
3477	Subunitate : 36 / PT : 39_mai DOMNISORI BL 55	52470	MIJLOACE DE MASURARE ENERGIE TERMICA ACC Bl 76 sc B	22-DEC-2005	144,81	1	BUC
3478	Subunitate : 36 / PT : 39_mai DOMNISORI BL 55	52471	MIJLOACE DE MASURARE ENERGIE TERMICA ACC Bl 77 sc A B C	22-DEC-2005	144,81	1	BUC
3479	Subunitate : 36 / PT : 39_mai DOMNISORI BL 55	52472	MIJLOACE DE MASURARE ENERGIE TERMICA ACC Bl 79 sc A B	22-DEC-2005	144,81	1	BUC
3480	Subunitate : 36 / PT : 39_mai DOMNISORI BL 55	52473	MIJLOACE DE MASURARE ENERGIE TERMICA ACC Bl T1	22-DEC-2005	144,81	1	BUC
3481	Subunitate : 36 / PT : 39_mai DOMNISORI BL 55	52474	MIJLOACE DE MASURARE ENERGIE TERMICA ACC Bl T2	22-DEC-2005	144,81	1	BUC
3482	Subunitate : 36 / PT : 39_mai DOMNISORI BL 55	52475	MIJLOACE DE MASURARE ENERGIE TERMICA ACC Bl T3	22-DEC-2005	144,81	1	BUC
3483	Subunitate : 36 / PT : 39_mai DOMNISORI BL 55	52476	MIJLOACE DE MASURARE ENERGIE TERMICA ACC Bl T4	22-DEC-2005	144,81	1	BUC
3484	Subunitate : 36 / PT : 39_mai DOMNISORI BL 55	52477	MIJLOACE DE MASURARE ENERGIE TERMICA ACC Bl T5	22-DEC-2005	144,81	1	BUC
3485	Subunitate : 36 / PT : 39_mai DOMNISORI BL 55	52478	MIJLOACE DE MASURARE ENERGIE TERMICA ACC Bl T6	22-DEC-2005	144,81	1	BUC
3486	Subunitate : 36 / PT : 39_mai DOMNISORI BL 55	52479	MIJLOACE DE MASURARE ENERGIE TERMICA ACC Bl T 7	22-DEC-2005	144,84	1	BUC
3487	Subunitate : 36 / PT : 39_mai DOMNISORI BL 55	53051	ACTIONAREA CU TURATIE VARIABILA A POMPELOR DE INCALZIRE	19-DEC-2005	4542,03	1	BUC
3488	Subunitate : 36 / PT : 39_mai DOMNISORI BL 55	10762 6.2.9.7.0.0.0	CONSTRUCTIE PT 3 9MAI	01-AUG-1980	168938,16	147.25	MP
3489	Subunitate : 36 / PT : 39_mai DOMNISORI BL 55	43387 0.0.0.0.0.0.0	CONTOR DE ENERGIE TERMICA ACC DN 150	01-NOV-2001	737,42	1	BUC
3490	Subunitate : 36 / PT : 39_mai DOMNISORI BL 55	43411 0.0.0.0.0.0.0	CONTOR DE ENERGIE TERMICA ACI DN 250	01-NOV-2001	890,27	1	BUC
3491	Subunitate : 37 / PT : 49_mai FRASINET BL 5N	10767	CONSTRUCTIE PT 4 9 MAI	01-NOV-1984	255207,83	286	MP
3492	Subunitate : 37 / PT : 49_mai FRASINET BL 5N	21019	RETELE TERMICE PT 4 9 MAI	01-MAR-1985	408280,15	1	BUC
3493	Subunitate : 37 / PT : 49_mai FRASINET BL 5N	21020	RETELE TERMICE PT 4 9 MAI	01-MAR-1985	233967,84	1	BUC
3494	Subunitate : 37 / PT : 49_mai FRASINET BL 5N	21063	RETELE TERMICE PT 4 9 MAI	01-NOV-1989	400189,97	1	BUC
3495	Subunitate : 37 / PT : 49_mai FRASINET BL 5N	21900	RETELE TERMICE PT 4-9 MAI	01-JUN-1995	441,35	1	BUC
3496	Subunitate : 37 / PT : 49_mai FRASINET BL 5N	21909	RETELE TERMICE PT 4 9 MAI	01-JUN-1998	33,31	1	BUC
3497	Subunitate : 37 / PT : 49_mai FRASINET BL 5N	21920	RETELE TERMICE PT 4 9 MAI	01-SEP-1998	2,42	1	BUC
3498	Subunitate : 37 / PT : 49_mai FRASINET BL 5N	30130	INSTALATIE PT 4 9 MAI	01-NOV-1984	1175593,64	1	BUC

3499	Subunitate : 37 / PT : 49_mai FRASINET BL 5N	30147	STATIE DEDURIZARE PT 4 9 MAI	01-MAR-1985	32826,64	1	BUC
3500	Subunitate : 37 / PT : 49_mai FRASINET BL 5N	45808	CONTOR ACI MTW DN32	01-NOV-2002	205,74	1	BUC
3501	Subunitate : 37 / PT : 49_mai FRASINET BL 5N	45809	CONTOR ACI MTW DN32	01-NOV-2002	205,74	1	BUC
3502	Subunitate : 37 / PT : 49_mai FRASINET BL 5N	45810	CONTOR ACI MTW DN32	01-NOV-2002	205,74	1	BUC
3503	Subunitate : 37 / PT : 49_mai FRASINET BL 5N	45811	CONTOR ACI MTW DN32	01-NOV-2002	205,74	1	BUC
3504	Subunitate : 37 / PT : 49_mai FRASINET BL 5N	45812	CONTOR ACI MTW DN40	01-NOV-2002	230,11	1	BUC
3505	Subunitate : 37 / PT : 49_mai FRASINET BL 5N	45813	CONTOR ACI MTW DN40	01-NOV-2002	230,11	1	BUC
3506	Subunitate : 37 / PT : 49_mai FRASINET BL 5N	45814	CONTOR ACI MTW DN32	01-NOV-2002	205,74	1	BUC
3507	Subunitate : 37 / PT : 49_mai FRASINET BL 5N	45815	CONTOR ACI MTW DN40	01-NOV-2002	230,11	1	BUC
3508	Subunitate : 37 / PT : 49_mai FRASINET BL 5N	45816	CONTOR ACI MTW DN40	01-NOV-2002	230,11	1	BUC
3509	Subunitate : 37 / PT : 49_mai FRASINET BL 5N	45817	CONTOR ACI MTW DN40	01-NOV-2002	230,11	1	BUC
3510	Subunitate : 37 / PT : 49_mai FRASINET BL 5N	45818	CONTOR ACI MTW DN40	01-NOV-2002	230,11	1	BUC
3511	Subunitate : 37 / PT : 49_mai FRASINET BL 5N	45819	CONTOR ACI MTW DN40	01-NOV-2002	230,11	1	BUC
3512	Subunitate : 37 / PT : 49_mai FRASINET BL 5N	45820	CONTOR ACI MTW DN32	01-NOV-2002	205,74	1	BUC
3513	Subunitate : 37 / PT : 49_mai FRASINET BL 5N	45821	CONTOR ACI MTW DN32	01-NOV-2002	205,74	1	BUC
3514	Subunitate : 37 / PT : 49_mai FRASINET BL 5N	45822	CONTOR ACI MTW DN32	01-NOV-2002	205,74	1	BUC
3515	Subunitate : 37 / PT : 49_mai FRASINET BL 5N	45823	CONTOR ACI MTW DN32	01-NOV-2002	205,74	1	BUC
3516	Subunitate : 37 / PT : 49_mai FRASINET BL 5N	45824	CONTOR ACI MTW DN32	01-NOV-2002	205,74	1	BUC
3517	Subunitate : 37 / PT : 49_mai FRASINET BL 5N	45825	CONTOR ACI MTW DN32	01-NOV-2002	205,74	1	BUC
3518	Subunitate : 37 / PT : 49_mai FRASINET BL 5N	45826	CONTOR ACI MTW DN32	01-NOV-2002	205,74	1	BUC
3519	Subunitate : 37 / PT : 49_mai FRASINET BL 5N	45827	CONTOR ACI MTW DN32	01-NOV-2002	205,74	1	BUC
3520	Subunitate : 37 / PT : 49_mai FRASINET BL 5N	45828	CONTOR ACI MTW DN40	01-NOV-2002	230,11	1	BUC
3521	Subunitate : 37 / PT : 49_mai FRASINET BL 5N	45829	CONTOR ACI MTW DN32	01-NOV-2002	205,74	1	BUC
3522	Subunitate : 37 / PT : 49_mai FRASINET BL 5N	45830	CONTOR ACI MTW DN32	01-NOV-2002	205,74	1	BUC
3523	Subunitate : 37 / PT : 49_mai FRASINET BL 5N	45831	CONTOR ACI MTW DN32	01-NOV-2002	205,74	1	BUC

3524	Subunitate : 37 / PT : 49_mai FRASINET BL 5N	45832	CONTOR ACI MTW DN32	01-NOV-2002	205,74	1	BUC
3525	Subunitate : 37 / PT : 49_mai FRASINET BL 5N	45833	CONTOR ACI MTW DN32	01-NOV-2002	205,74	1	BUC
3526	Subunitate : 37 / PT : 49_mai FRASINET BL 5N	45834	CONTOR ACI MTW DN32	01-NOV-2002	205,74	1	BUC
3527	Subunitate : 37 / PT : 49_mai FRASINET BL 5N	45835	CONTOR ACI MTW DN32	01-NOV-2002	205,74	1	BUC
3528	Subunitate : 37 / PT : 49_mai FRASINET BL 5N	45836	CONTOR ACI MTW DN32	01-NOV-2002	205,74	1	BUC
3529	Subunitate : 37 / PT : 49_mai FRASINET BL 5N	45837	CONTOR ACI MTW DN40	01-NOV-2002	230,11	1	BUC
3530	Subunitate : 37 / PT : 49_mai FRASINET BL 5N	45838	CONTOR ACI MTW DN32	01-NOV-2002	205,74	1	BUC
3531	Subunitate : 37 / PT : 49_mai FRASINET BL 5N	45839	CONTOR ACI MTW DN32	01-NOV-2002	205,74	1	BUC
3532	Subunitate : 37 / PT : 49_mai FRASINET BL 5N	45840	CONTOR ACI MTW DN32	01-NOV-2002	205,74	1	BUC
3533	Subunitate : 37 / PT : 49_mai FRASINET BL 5N	45841	CONTOR ACI MTW DN32	01-NOV-2002	205,74	1	BUC
3534	Subunitate : 37 / PT : 49_mai FRASINET BL 5N	45842	CONTOR ACI MTW DN32	01-NOV-2002	205,74	1	BUC
3535	Subunitate : 37 / PT : 49_mai FRASINET BL 5N	45843	CONTOR ACI MTW DN32	01-NOV-2002	205,74	1	BUC
3536	Subunitate : 37 / PT : 49_mai FRASINET BL 5N	45844	CONTOR ACI MTW DN32	01-NOV-2002	205,74	1	BUC
3537	Subunitate : 37 / PT : 49_mai FRASINET BL 5N	45845	CONTOR ACI MTW DN32	01-NOV-2002	205,74	1	BUC
3538	Subunitate : 37 / PT : 49_mai FRASINET BL 5N	45846	CONTOR ACI MTW DN32	01-NOV-2002	205,74	1	BUC
3539	Subunitate : 37 / PT : 49_mai FRASINET BL 5N	45847	CONTOR ACI MTW DN32	01-NOV-2002	205,74	1	BUC
3540	Subunitate : 37 / PT : 49_mai FRASINET BL 5N	45848	CONTOR ACI MTW DN40	01-NOV-2002	230,11	1	BUC
3541	Subunitate : 37 / PT : 49_mai FRASINET BL 5N	45849	CONTOR ACI MTW DN32	01-NOV-2002	205,74	1	BUC
3542	Subunitate : 37 / PT : 49_mai FRASINET BL 5N	45850	CONTOR ACI MTW DN32	01-NOV-2002	205,74	1	BUC
3543	Subunitate : 37 / PT : 49_mai FRASINET BL 5N	45851	CONTOR ACI MTW DN32	01-NOV-2002	205,74	1	BUC
3544	Subunitate : 37 / PT : 49_mai FRASINET BL 5N	45852	CONTOR ACI MTW DN40	01-NOV-2002	230,11	1	BUC
3545	Subunitate : 37 / PT : 49_mai FRASINET BL 5N	45853	CONTOR ACI MTW DN32	01-NOV-2002	205,74	1	BUC
3546	Subunitate : 37 / PT : 49_mai FRASINET BL 5N	45854	CONTOR ACI MTW DN32	01-NOV-2002	205,74	1	BUC
3547	Subunitate : 37 / PT : 49_mai FRASINET BL 5N	45855	CONTOR ACI MTW DN32	01-NOV-2002	205,74	1	BUC
3548	Subunitate : 37 / PT : 49_mai FRASINET BL 5N	45856	CONTOR ACI MTW DN32	01-NOV-2002	205,74	1	BUC

3549	Subunitate : 37 / PT : 49_mai FRASINET BL 5N	45857	CONTOR ACI MTW DN32	01-NOV-2002	205,74	1	BUC
3550	Subunitate : 37 / PT : 49_mai FRASINET BL 5N	45858	CONTOR ACI MTW DN32	01-NOV-2002	205,74	1	BUC
3551	Subunitate : 37 / PT : 49_mai FRASINET BL 5N	45859	CONTOR ACI MTW DN32	01-NOV-2002	205,74	1	BUC
3552	Subunitate : 37 / PT : 49_mai FRASINET BL 5N	45860	CONTOR ACI MTW DN32	01-NOV-2002	205,74	1	BUC
3553	Subunitate : 37 / PT : 49_mai FRASINET BL 5N	45861	CONTOR ACC MTW DN32	01-NOV-2002	40,33	1	BUC
3554	Subunitate : 37 / PT : 49_mai FRASINET BL 5N	45862	CONTOR ACC MTW DN32	01-NOV-2002	40,33	1	BUC
3555	Subunitate : 37 / PT : 49_mai FRASINET BL 5N	45863	CONTOR ACC MTW DN32	01-NOV-2002	40,33	1	BUC
3556	Subunitate : 37 / PT : 49_mai FRASINET BL 5N	45864	CONTOR ACC MTW DN32	01-NOV-2002	40,33	1	BUC
3557	Subunitate : 37 / PT : 49_mai FRASINET BL 5N	45865	CONTOR ACC MTW DN32	01-NOV-2002	40,33	1	BUC
3558	Subunitate : 37 / PT : 49_mai FRASINET BL 5N	45866	CONTOR ACC MTW DN32	01-NOV-2002	40,33	1	BUC
3559	Subunitate : 37 / PT : 49_mai FRASINET BL 5N	45867	CONTOR ACC MTW DN32	01-NOV-2002	40,33	1	BUC
3560	Subunitate : 37 / PT : 49_mai FRASINET BL 5N	45868	CONTOR ACC MTW DN32	01-NOV-2002	40,33	1	BUC
3561	Subunitate : 37 / PT : 49_mai FRASINET BL 5N	45869	CONTOR ACC MTW DN32	01-NOV-2002	40,33	1	BUC
3562	Subunitate : 37 / PT : 49_mai FRASINET BL 5N	45870	CONTOR ACC MTW DN32	01-NOV-2002	40,33	1	BUC
3563	Subunitate : 37 / PT : 49_mai FRASINET BL 5N	45871	CONTOR ACC MTW DN32	01-NOV-2002	40,33	1	BUC
3564	Subunitate : 37 / PT : 49_mai FRASINET BL 5N	45872	CONTOR ACC MTW DN32	01-NOV-2002	40,33	1	BUC
3565	Subunitate : 37 / PT : 49_mai FRASINET BL 5N	45873	CONTOR ACC MTW DN32	01-NOV-2002	40,33	1	BUC
3566	Subunitate : 37 / PT : 49_mai FRASINET BL 5N	45874	CONTOR ACC MTW DN32	01-NOV-2002	40,33	1	BUC
3567	Subunitate : 37 / PT : 49_mai FRASINET BL 5N	45875	CONTOR ACC MTW DN32	01-NOV-2002	40,33	1	BUC
3568	Subunitate : 37 / PT : 49_mai FRASINET BL 5N	45876	CONTOR ACC MTW DN32	01-NOV-2002	40,33	1	BUC
3569	Subunitate : 37 / PT : 49_mai FRASINET BL 5N	45877	CONTOR ACC MTW DN32	01-NOV-2002	40,33	1	BUC
3570	Subunitate : 37 / PT : 49_mai FRASINET BL 5N	45878	CONTOR ACC MTW DN32	01-NOV-2002	40,33	1	BUC
3571	Subunitate : 37 / PT : 49_mai FRASINET BL 5N	45879	CONTOR ACC MTW DN32	01-NOV-2002	40,33	1	BUC
3572	Subunitate : 37 / PT : 49_mai FRASINET BL 5N	45880	CONTOR ACC MTW DN32	01-NOV-2002	40,33	1	BUC
3573	Subunitate : 37 / PT : 49_mai FRASINET BL 5N	45881	CONTOR ACC MTW DN32	01-NOV-2002	40,33	1	BUC

3574	Subunitate : 37 / PT : 49_mai FRASINET BL 5N	45882	CONTOR ACC MTW DN32	01-NOV-2002	40,33	1	BUC
3575	Subunitate : 37 / PT : 49_mai FRASINET BL 5N	45883	CONTOR ACC MTW DN32	01-NOV-2002	40,33	1	BUC
3576	Subunitate : 37 / PT : 49_mai FRASINET BL 5N	45884	CONTOR ACC MTW DN32	01-NOV-2002	40,33	1	BUC
3577	Subunitate : 37 / PT : 49_mai FRASINET BL 5N	45885	CONTOR ACC MTW DN32	01-NOV-2002	40,33	1	BUC
3578	Subunitate : 37 / PT : 49_mai FRASINET BL 5N	45886	CONTOR ACC MTW DN32	01-NOV-2002	40,33	1	BUC
3579	Subunitate : 37 / PT : 49_mai FRASINET BL 5N	45887	CONTOR ACC MTW DN32	01-NOV-2002	40,33	1	BUC
3580	Subunitate : 37 / PT : 49_mai FRASINET BL 5N	45888	CONTOR ACC MTW DN32	01-NOV-2002	40,33	1	BUC
3581	Subunitate : 37 / PT : 49_mai FRASINET BL 5N	45889	CONTOR ACC MTW DN32	01-NOV-2002	40,33	1	BUC
3582	Subunitate : 37 / PT : 49_mai FRASINET BL 5N	45890	CONTOR ACC MTW DN32	01-NOV-2002	40,33	1	BUC
3583	Subunitate : 37 / PT : 49_mai FRASINET BL 5N	45891	CONTOR ACC MTW DN32	01-NOV-2002	40,33	1	BUC
3584	Subunitate : 37 / PT : 49_mai FRASINET BL 5N	45892	CONTOR ACC MTW DN32	01-NOV-2002	40,33	1	BUC
3585	Subunitate : 37 / PT : 49_mai FRASINET BL 5N	45893	CONTOR ACC MTW DN32	01-NOV-2002	40,33	1	BUC
3586	Subunitate : 37 / PT : 49_mai FRASINET BL 5N	45894	CONTOR ACC MTW DN32	01-NOV-2002	40,33	1	BUC
3587	Subunitate : 37 / PT : 49_mai FRASINET BL 5N	45895	CONTOR ACC MTW DN32	01-NOV-2002	40,33	1	BUC
3588	Subunitate : 37 / PT : 49_mai FRASINET BL 5N	45896	CONTOR ACC MTW DN32	01-NOV-2002	40,33	1	BUC
3589	Subunitate : 37 / PT : 49_mai FRASINET BL 5N	45897	CONTOR ACC MTW DN32	01-NOV-2002	40,33	1	BUC
3590	Subunitate : 37 / PT : 49_mai FRASINET BL 5N	45898	CONTOR ACC MTW DN32	01-NOV-2002	40,33	1	BUC
3591	Subunitate : 37 / PT : 49_mai FRASINET BL 5N	45899	CONTOR ACC MTW DN32	01-NOV-2002	40,33	1	BUC
3592	Subunitate : 37 / PT : 49_mai FRASINET BL 5N	45900	CONTOR ACC MTW DN32	01-NOV-2002	40,33	1	BUC
3593	Subunitate : 37 / PT : 49_mai FRASINET BL 5N	45901	CONTOR ACC MTW DN32	01-NOV-2002	40,33	1	BUC
3594	Subunitate : 37 / PT : 49_mai FRASINET BL 5N	45902	CONTOR ACC MTW DN32	01-NOV-2002	40,33	1	BUC
3595	Subunitate : 37 / PT : 49_mai FRASINET BL 5N	45903	CONTOR ACC MTW DN32	01-NOV-2002	40,33	1	BUC
3596	Subunitate : 37 / PT : 49_mai FRASINET BL 5N	45904	CONTOR ACC MTW DN32	01-NOV-2002	40,33	1	BUC
3597	Subunitate : 37 / PT : 49_mai FRASINET BL 5N	47058	CONTOR ACC DN 25	01-NOV-2003	27,41	1	BUC
3598	Subunitate : 37 / PT : 49_mai FRASINET BL 5N	51447	MIJLOACE DE MASURARE ENERGIE TERMICA ACC Bl 4D Sc B	22-DEC-2005	185,84	1	BUC

3599	Subunitate : 37 / PT : 49_mai FRASINET BL 5N	52480	MIJLOACE DE MASURARE ENERGIE TERMICA ACC Bl 1	22-DEC-2005	144,81	1	BUC
3600	Subunitate : 37 / PT : 49_mai FRASINET BL 5N	52481	MIJLOACE DE MASURARE ENERGIE TERMICA ACC Bl 2	22-DEC-2005	144,81	1	BUC
3601	Subunitate : 37 / PT : 49_mai FRASINET BL 5N	52482	MIJLOACE DE MASURARE ENERGIE TERMICA ACC Bl 4 A	22-DEC-2005	144,81	1	BUC
3602	Subunitate : 37 / PT : 49_mai FRASINET BL 5N	52483	MIJLOACE DE MASURARE ENERGIE TERMICA ACC Bl 4 B	22-DEC-2005	144,81	1	BUC
3603	Subunitate : 37 / PT : 49_mai FRASINET BL 5N	52484	MIJLOACE DE MASURARE ENERGIE TERMICA ACC Bl 4 C	22-DEC-2005	144,81	1	BUC
3604	Subunitate : 37 / PT : 49_mai FRASINET BL 5N	52485	MIJLOACE DE MASURARE ENERGIE TERMICA ACC Bl 4 D sc A	22-DEC-2005	144,81	1	BUC
3605	Subunitate : 37 / PT : 49_mai FRASINET BL 5N	52486	MIJLOACE DE MASURARE ENERGIE TERMICA ACC Bl 4E sc A B	22-DEC-2005	144,81	1	BUC
3606	Subunitate : 37 / PT : 49_mai FRASINET BL 5N	52487	MIJLOACE DE MASURARE ENERGIE TERMICA ACC Bl 4F	22-DEC-2005	144,81	1	BUC
3607	Subunitate : 37 / PT : 49_mai FRASINET BL 5N	52488	MIJLOACE DE MASURARE ENERGIE TERMICA ACC Bl 5A sc A B	22-DEC-2005	144,81	1	BUC
3608	Subunitate : 37 / PT : 49_mai FRASINET BL 5N	52489	MIJLOACE DE MASURARE ENERGIE TERMICA ACC Bl 5B sc A B	22-DEC-2005	144,81	1	BUC
3609	Subunitate : 37 / PT : 49_mai FRASINET BL 5N	52490	MIJLOACE DE MASURARE ENERGIE TERMICA ACC Bl 5C sc A B	22-DEC-2005	144,81	1	BUC
3610	Subunitate : 37 / PT : 49_mai FRASINET BL 5N	52491	MIJLOACE DE MASURARE ENERGIE TERMICA ACC Bl 5D	22-DEC-2005	144,81	1	BUC
3611	Subunitate : 37 / PT : 49_mai FRASINET BL 5N	52492	MIJLOACE DE MASURARE ENERGIE TERMICA ACC Bl 5E sc A B	22-DEC-2005	144,81	1	BUC
3612	Subunitate : 37 / PT : 49_mai FRASINET BL 5N	52493	MIJLOACE DE MASURARE ENERGIE TERMICA ACC Bl 5 I sc A	22-DEC-2005	144,81	1	BUC
3613	Subunitate : 37 / PT : 49_mai FRASINET BL 5N	52494	MIJLOACE DE MASURARE ENERGIE TERMICA ACC Bl 5 K sc A	22-DEC-2005	144,81	1	BUC
3614	Subunitate : 37 / PT : 49_mai FRASINET BL 5N	52495	MIJLOACE DE MASURARE ENERGIE TERMICA ACC Bl 5K sc B	22-DEC-2005	144,81	1	BUC
3615	Subunitate : 37 / PT : 49_mai FRASINET BL 5N	52496	MIJLOACE DE MASURARE ENERGIE TERMICA ACC Bl 5L sc A	22-DEC-2005	144,81	1	BUC
3616	Subunitate : 37 / PT : 49_mai FRASINET BL 5N	52497	MIJLOACE DE MASURARE ENERGIE TERMICA ACC Bl 5L sc B	22-DEC-2005	144,81	1	BUC
3617	Subunitate : 37 / PT : 49_mai FRASINET BL 5N	52498	MIJLOACE DE MASURARE ENERGIE TERMICA ACC Bl 5M sc A	22-DEC-2005	144,81	1	BUC
3618	Subunitate : 37 / PT : 49_mai FRASINET BL 5N	52499	MIJLOACE DE MASURARE ENERGIE TERMICA ACC Bl 5M sc B	22-DEC-2005	144,81	1	BUC
3619	Subunitate : 37 / PT : 49_mai FRASINET BL 5N	52500	MIJLOACE DE MASURARE ENERGIE TERMICA ACC Bl 5N sc A	22-DEC-2005	144,81	1	BUC
3620	Subunitate : 37 / PT : 49_mai FRASINET BL 5N	52501	MIJLOACE DE MASURARE ENERGIE TERMICA ACC Bl 5N sc B	22-DEC-2005	144,81	1	BUC
3621	Subunitate : 37 / PT : 49_mai FRASINET BL 5N	52502	MIJLOACE DE MASURARE ENERGIE TERMICA ACC Bl 6A sc A	22-DEC-2005	144,81	1	BUC
3622	Subunitate : 37 / PT : 49_mai FRASINET BL 5N	52503	MIJLOACE DE MASURARE ENERGIE TERMICA ACC Bl 6A sc B	22-DEC-2005	144,81	1	BUC
3623	Subunitate : 37 / PT : 49_mai FRASINET BL 5N	52504	MIJLOACE DE MASURARE ENERGIE TERMICA ACC Bl 6B sc A	22-DEC-2005	144,81	1	BUC

3624	Subunitate : 37 / PT : 49_mai FRASINET BL 5N	52505	MIJLOACE DE MASURARE ENERGIE TERMICA ACC Bl 6B sc B	22-DEC-2005	144,81	1	BUC
3625	Subunitate : 37 / PT : 49_mai FRASINET BL 5N	52506	MIJLOACE DE MASURARE ENERGIE TERMICA ACC Bl 6C	22-DEC-2005	144,81	1	BUC
3626	Subunitate : 37 / PT : 49_mai FRASINET BL 5N	52507	MIJLOACE DE MASURARE ENERGIE TERMICA ACC Bl 6D sc A	22-DEC-2005	144,81	1	BUC
3627	Subunitate : 37 / PT : 49_mai FRASINET BL 5N	52508	MIJLOACE DE MASURARE ENERGIE TERMICA ACC Bl 6D sc B	22-DEC-2005	144,81	1	BUC
3628	Subunitate : 37 / PT : 49_mai FRASINET BL 5N	52509	MIJLOACE DE MASURARE ENERGIE TERMICA ACC Bl 6E	22-DEC-2005	144,81	1	BUC
3629	Subunitate : 37 / PT : 49_mai FRASINET BL 5N	52510	MIJLOACE DE MASURARE ENERGIE TERMICA ACC Bl 6F sc A	22-DEC-2005	144,81	1	BUC
3630	Subunitate : 37 / PT : 49_mai FRASINET BL 5N	52511	MIJLOACE DE MASURARE ENERGIE TERMICA ACC Bl 6F sc B	22-DEC-2005	144,81	1	BUC
3631	Subunitate : 37 / PT : 49_mai FRASINET BL 5N	52512	MIJLOACE DE MASURARE ENERGIE TERMICA ACC Bl 6G sc A	22-DEC-2005	144,81	1	BUC
3632	Subunitate : 37 / PT : 49_mai FRASINET BL 5N	52513	MIJLOACE DE MASURARE ENERGIE TERMICA ACC Bl 6G sc B	22-DEC-2005	144,81	1	BUC
3633	Subunitate : 37 / PT : 49_mai FRASINET BL 5N	52514	MIJLOACE DE MASURARE ENERGIE TERMICA ACC Bl 7A1 sc A	22-DEC-2005	144,81	1	BUC
3634	Subunitate : 37 / PT : 49_mai FRASINET BL 5N	52515	MIJLOACE DE MASURARE ENERGIE TERMICA ACC Bl 7A1 sc B	22-DEC-2005	144,81	1	BUC
3635	Subunitate : 37 / PT : 49_mai FRASINET BL 5N	52516	MIJLOACE DE MASURARE ENERGIE TERMICA ACC Bl 7A2	22-DEC-2005	144,81	1	BUC
3636	Subunitate : 37 / PT : 49_mai FRASINET BL 5N	52517	MIJLOACE DE MASURARE ENERGIE TERMICA ACC Bl 7B sc A	22-DEC-2005	144,81	1	BUC
3637	Subunitate : 37 / PT : 49_mai FRASINET BL 5N	52518	MIJLOACE DE MASURARE ENERGIE TERMICA ACC Bl 7B sc B	22-DEC-2005	144,81	1	BUC
3638	Subunitate : 37 / PT : 49_mai FRASINET BL 5N	52519	MIJLOACE DE MASURARE ENERGIE TERMICA ACC Bl 7C sc A	22-DEC-2005	144,81	1	BUC
3639	Subunitate : 37 / PT : 49_mai FRASINET BL 5N	52520	MIJLOACE DE MASURARE ENERGIE TERMICA ACC Bl 7C sc B	22-DEC-2005	144,81	1	BUC
3640	Subunitate : 37 / PT : 49_mai FRASINET BL 5N	52521	MIJLOACE DE MASURARE ENERGIE TERMICA ACC Bl 7D	22-DEC-2005	144,81	1	BUC
3641	Subunitate : 37 / PT : 49_mai FRASINET BL 5N	52522	MIJLOACE DE MASURARE ENERGIE TERMICA ACC Bl 7E sc A	22-DEC-2005	144,81	1	BUC
3642	Subunitate : 37 / PT : 49_mai FRASINET BL 5N	52523	MIJLOACE DE MASURARE ENERGIE TERMICA ACC Bl 7E sc B	22-DEC-2005	144,81	1	BUC
3643	Subunitate : 37 / PT : 49_mai FRASINET BL 5N	52524	MIJLOACE DE MASURARE ENERGIE TERMICA ACC Bl 7F	22-DEC-2005	144,81	1	BUC
3644	Subunitate : 37 / PT : 49_mai FRASINET BL 5N	52525	MIJLOACE DE MASURARE ENERGIE TERMICA ACC Bl 7G sc A	22-DEC-2005	144,81	1	BUC
3645	Subunitate : 37 / PT : 49_mai FRASINET BL 5N	52526	MIJLOACE DE MASURARE ENERGIE TERMICA ACC Bl 7G scB	22-DEC-2005	144,81	1	BUC
3646	Subunitate : 37 / PT : 49_mai FRASINET BL 5N	52527	MIJLOACE DE MASURARE ENERGIE TERMICA ACC Bl 8A sc A	22-DEC-2005	144,81	1	BUC
3647	Subunitate : 37 / PT : 49_mai FRASINET BL 5N	52528	MIJLOACE DE MASURARE ENERGIE TERMICA ACC Bl 8A sc B	22-DEC-2005	144,81	1	BUC
3648	Subunitate : 37 / PT : 49_mai FRASINET BL 5N	52529	MIJLOACE DE MASURARE ENERGIE TERMICA ACC Bl 8 B	22-DEC-2005	144,81	1	BUC

3649	Subunitate : 37 / PT : 49_mai FRASINET BL 5N	52530	MIJLOACE DE MASURARE ENERGIE TERMICA ACC BI 8C sc A	22-DEC-2005	144,81	1	BUC
3650	Subunitate : 37 / PT : 49_mai FRASINET BL 5N	52531	MIJLOACE DE MASURARE ENERGIE TERMICA ACC BI 8C sc B	22-DEC-2005	144,81	1	BUC
3651	Subunitate : 37 / PT : 49_mai FRASINET BL 5N	52532	MIJLOACE DE MASURARE ENERGIE TERMICA ACC BI 8 D	22-DEC-2005	144,81	1	BUC
3652	Subunitate : 37 / PT : 49_mai FRASINET BL 5N	52533	MIJLOACE DE MASURARE ENERGIE TERMICA ACC BI 8E sc A	22-DEC-2005	144,81	1	BUC
3653	Subunitate : 37 / PT : 49_mai FRASINET BL 5N	52534	MIJLOACE DE MASURARE ENERGIE TERMICA ACC BI 8F sc A	22-DEC-2005	144,81	1	BUC
3654	Subunitate : 37 / PT : 49_mai FRASINET BL 5N	52535	MIJLOACE DE MASURARE ENERGIE TERMICA ACC BI 8F sc B	22-DEC-2005	144,81	1	BUC
3655	Subunitate : 37 / PT : 49_mai FRASINET BL 5N	52536	MIJLOACE DE MASURARE ENERGIE TERMICA ACC BI 8G sc A	22-DEC-2005	144,81	1	BUC
3656	Subunitate : 37 / PT : 49_mai FRASINET BL 5N	52537	MIJLOACE DE MASURARE ENERGIE TERMICA ACC BI 8G sc B	22-DEC-2005	144,81	1	BUC
3657	Subunitate : 37 / PT : 49_mai FRASINET BL 5N	52538	MIJLOACE DE MASURARE ENERGIE TERMICA ACC BI 8H sc A	22-DEC-2005	144,81	1	BUC
3658	Subunitate : 37 / PT : 49_mai FRASINET BL 5N	52539	MIJLOACE DE MASURARE ENERGIE TERMICA ACC BI 8H sc B	22-DEC-2005	144,84	1	BUC
3659	Subunitate : 37 / PT : 49_mai FRASINET BL 5N	53060	ACTIONAREA CU TURATIE VARIABILA A POMPELOR DE INCALZIRE	19-DEC-2005	5837	1	BUC
3660	Subunitate : 37 / PT : 49_mai FRASINET BL 5N	30163 5.3.16.1.0.0.0	EXTINDERE PT 4 9 MAI INSTALATIE	01-APR-1986	467775,18	1	BUC
3661	Subunitate : 37 / PT : 49_mai FRASINET BL 5N	43344 0.0.0.0.0.0.0	CONTOR DE ENERGIE TERMICA DN 80	01-NOV-2001	576,94	1	BUC
3662	Subunitate : 37 / PT : 49_mai FRASINET BL 5N	43412 0.0.0.0.0.0.0	CONTOR DE ENERGIE TERMICA ACI DN 250	01-NOV-2001	890,27	1	BUC
3663	Subunitate : 37 / PT : 49_mai FRASINET BL 5N	45957 0.0.0.0.0.0.0	CONTOR ACC MTW DN32	01-NOV-2002	40,33	1	BUC
3664	Subunitate : 38 / PT : 59_mai SONDELOR BL 10 A	21021	RETELE TERMICE PT 5 9 MAI	01-MAR-1985	8616,11	1	BUC
3665	Subunitate : 38 / PT : 59_mai SONDELOR BL 10 A	21028	RETELE TERMICE PT 5 9 MAI	01-NOV-1985	495066,2	1	BUC
3666	Subunitate : 38 / PT : 59_mai SONDELOR BL 10 A	21029	RETELE TERMICE PT 5 9 MAI	01-NOV-1985	234218,06	1	BUC
3667	Subunitate : 38 / PT : 59_mai SONDELOR BL 10 A	21031	RETELE TERMICE PT 5 9 MAI	01-APR-1986	97219,93	1	BUC
3668	Subunitate : 38 / PT : 59_mai SONDELOR BL 10 A	21068	RETELE TERMICE PT 5 9 MAI	01-MAY-1988	32583,34	1	BUC
3669	Subunitate : 38 / PT : 59_mai SONDELOR BL 10 A	21901	RETELE TERMICE PT 5-9 MAI	01-JUN-1995	1413,76	1	BUC
3670	Subunitate : 38 / PT : 59_mai SONDELOR BL 10 A	30131	INSTALATIE PT 5 9 MAI	01-NOV-1984	1197885,48	1	BUC
3671	Subunitate : 38 / PT : 59_mai SONDELOR BL 10 A	45906	CONTOR ACI MTW DN32	01-NOV-2002	205,74	1	BUC
3672	Subunitate : 38 / PT : 59_mai SONDELOR BL 10 A	45907	CONTOR ACI MTW DN32	01-NOV-2002	205,74	1	BUC
3673	Subunitate : 38 / PT : 59_mai SONDELOR BL 10 A	45908	CONTOR ACI MTW DN32	01-NOV-2002	205,74	1	BUC

3674	Subunitate : 38 / PT : 59_mai SONDELOR BL 10 A	45909	CONTOR ACI MTW DN32	01-NOV-2002	205,74	1	BUC
3675	Subunitate : 38 / PT : 59_mai SONDELOR BL 10 A	45910	CONTOR ACI MTW DN32	01-NOV-2002	205,74	1	BUC
3676	Subunitate : 38 / PT : 59_mai SONDELOR BL 10 A	45911	CONTOR ACI MTW DN40	01-NOV-2002	230,11	1	BUC
3677	Subunitate : 38 / PT : 59_mai SONDELOR BL 10 A	45912	CONTOR ACI MTW DN32	01-NOV-2002	205,74	1	BUC
3678	Subunitate : 38 / PT : 59_mai SONDELOR BL 10 A	45913	CONTOR ACI MTW DN32	01-NOV-2002	205,74	1	BUC
3679	Subunitate : 38 / PT : 59_mai SONDELOR BL 10 A	45914	CONTOR ACI MTW DN32	01-NOV-2002	205,74	1	BUC
3680	Subunitate : 38 / PT : 59_mai SONDELOR BL 10 A	45915	CONTOR ACI MTW DN32	01-NOV-2002	205,74	1	BUC
3681	Subunitate : 38 / PT : 59_mai SONDELOR BL 10 A	45916	CONTOR ACI MTW DN32	01-NOV-2002	205,74	1	BUC
3682	Subunitate : 38 / PT : 59_mai SONDELOR BL 10 A	45917	CONTOR ACI MTW DN32	01-NOV-2002	205,74	1	BUC
3683	Subunitate : 38 / PT : 59_mai SONDELOR BL 10 A	45918	CONTOR ACI MTW DN32	01-NOV-2002	205,74	1	BUC
3684	Subunitate : 38 / PT : 59_mai SONDELOR BL 10 A	45919	CONTOR ACI MTW DN32	01-NOV-2002	205,74	1	BUC
3685	Subunitate : 38 / PT : 59_mai SONDELOR BL 10 A	45920	CONTOR ACI MTW DN32	01-NOV-2002	205,74	1	BUC
3686	Subunitate : 38 / PT : 59_mai SONDELOR BL 10 A	45921	CONTOR ACI MTW DN32	01-NOV-2002	205,74	1	BUC
3687	Subunitate : 38 / PT : 59_mai SONDELOR BL 10 A	45922	CONTOR ACI MTW DN32	01-NOV-2002	205,74	1	BUC
3688	Subunitate : 38 / PT : 59_mai SONDELOR BL 10 A	45923	CONTOR ACI MTW DN40	01-NOV-2002	230,11	1	BUC
3689	Subunitate : 38 / PT : 59_mai SONDELOR BL 10 A	45924	CONTOR ACI MTW DN40	01-NOV-2002	230,11	1	BUC
3690	Subunitate : 38 / PT : 59_mai SONDELOR BL 10 A	45925	CONTOR ACI MTW DN32	01-NOV-2002	205,74	1	BUC
3691	Subunitate : 38 / PT : 59_mai SONDELOR BL 10 A	45926	CONTOR ACI MTW DN32	01-NOV-2002	205,74	1	BUC
3692	Subunitate : 38 / PT : 59_mai SONDELOR BL 10 A	45927	CONTOR ACI MTW DN40	01-NOV-2002	230,11	1	BUC
3693	Subunitate : 38 / PT : 59_mai SONDELOR BL 10 A	45928	CONTOR ACI MTW DN40	01-NOV-2002	230,11	1	BUC
3694	Subunitate : 38 / PT : 59_mai SONDELOR BL 10 A	45929	CONTOR ACI MTW DN32	01-NOV-2002	205,74	1	BUC
3695	Subunitate : 38 / PT : 59_mai SONDELOR BL 10 A	45930	CONTOR ACI MTW DN40	01-NOV-2002	230,11	1	BUC
3696	Subunitate : 38 / PT : 59_mai SONDELOR BL 10 A	45931	CONTOR ACI MTW DN32	01-NOV-2002	205,74	1	BUC
3697	Subunitate : 38 / PT : 59_mai SONDELOR BL 10 A	45932	CONTOR ACI MTW DN32	01-NOV-2002	205,74	1	BUC
3698	Subunitate : 38 / PT : 59_mai SONDELOR BL 10 A	45933	CONTOR ACI MTW DN32	01-NOV-2002	205,74	1	BUC

3699	Subunitate : 38 / PT : 59_mai SONDELOR BL 10 A	45934	CONTOR ACI MTW DN32	01-NOV-2002	205,74	1	BUC
3700	Subunitate : 38 / PT : 59_mai SONDELOR BL 10 A	45935	CONTOR ACC MTW DN32	01-NOV-2002	40,33	1	BUC
3701	Subunitate : 38 / PT : 59_mai SONDELOR BL 10 A	45936	CONTOR ACC MTW DN32	01-NOV-2002	40,33	1	BUC
3702	Subunitate : 38 / PT : 59_mai SONDELOR BL 10 A	45937	CONTOR ACC MTW DN32	01-NOV-2002	40,33	1	BUC
3703	Subunitate : 38 / PT : 59_mai SONDELOR BL 10 A	45938	CONTOR ACC MTW DN32	01-NOV-2002	40,33	1	BUC
3704	Subunitate : 38 / PT : 59_mai SONDELOR BL 10 A	45939	CONTOR ACC MTW DN32	01-NOV-2002	40,33	1	BUC
3705	Subunitate : 38 / PT : 59_mai SONDELOR BL 10 A	45940	CONTOR ACC MTW DN32	01-NOV-2002	40,33	1	BUC
3706	Subunitate : 38 / PT : 59_mai SONDELOR BL 10 A	45941	CONTOR ACC MTW DN32	01-NOV-2002	40,33	1	BUC
3707	Subunitate : 38 / PT : 59_mai SONDELOR BL 10 A	45942	CONTOR ACC MTW DN32	01-NOV-2002	40,33	1	BUC
3708	Subunitate : 38 / PT : 59_mai SONDELOR BL 10 A	45943	CONTOR ACC MTW DN32	01-NOV-2002	40,33	1	BUC
3709	Subunitate : 38 / PT : 59_mai SONDELOR BL 10 A	45944	CONTOR ACC MTW DN32	01-NOV-2002	40,33	1	BUC
3710	Subunitate : 38 / PT : 59_mai SONDELOR BL 10 A	45945	CONTOR ACC MTW DN32	01-NOV-2002	40,33	1	BUC
3711	Subunitate : 38 / PT : 59_mai SONDELOR BL 10 A	45946	CONTOR ACC MTW DN32	01-NOV-2002	40,33	1	BUC
3712	Subunitate : 38 / PT : 59_mai SONDELOR BL 10 A	45947	CONTOR ACC MTW DN32	01-NOV-2002	40,33	1	BUC
3713	Subunitate : 38 / PT : 59_mai SONDELOR BL 10 A	45948	CONTOR ACC MTW DN32	01-NOV-2002	40,33	1	BUC
3714	Subunitate : 38 / PT : 59_mai SONDELOR BL 10 A	45949	CONTOR ACC MTW DN32	01-NOV-2002	40,33	1	BUC
3715	Subunitate : 38 / PT : 59_mai SONDELOR BL 10 A	45950	CONTOR ACC MTW DN32	01-NOV-2002	40,33	1	BUC
3716	Subunitate : 38 / PT : 59_mai SONDELOR BL 10 A	45951	CONTOR ACC MTW DN32	01-NOV-2002	40,33	1	BUC
3717	Subunitate : 38 / PT : 59_mai SONDELOR BL 10 A	45952	CONTOR ACC MTW DN32	01-NOV-2002	40,33	1	BUC
3718	Subunitate : 38 / PT : 59_mai SONDELOR BL 10 A	45953	CONTOR ACC MTW DN32	01-NOV-2002	40,33	1	BUC
3719	Subunitate : 38 / PT : 59_mai SONDELOR BL 10 A	45954	CONTOR ACC MTW DN32	01-NOV-2002	40,33	1	BUC
3720	Subunitate : 38 / PT : 59_mai SONDELOR BL 10 A	45955	CONTOR ACC MTW DN32	01-NOV-2002	40,33	1	BUC
3721	Subunitate : 38 / PT : 59_mai SONDELOR BL 10 A	45956	CONTOR ACC MTW DN32	01-NOV-2002	40,33	1	BUC
3722	Subunitate : 38 / PT : 59_mai SONDELOR BL 10 A	46928	CONTOR ACC DN 25	01-NOV-2003	23,49	1	BUC
3723	Subunitate : 38 / PT : 59_mai SONDELOR BL 10 A	46929	CONTOR ACC DN 25	01-NOV-2003	23,49	1	BUC

3724	Subunitate : 38 / PT : 59_mai SONDELOR BL 10 A	52540	MIJLOACE DE MASURARE ENERGIE TERMICA ACC BI 9A SC A	22-DEC-2005	144,81	1	BUC
3725	Subunitate : 38 / PT : 59_mai SONDELOR BL 10 A	52541	MIJLOACE DE MASURARE ENERGIE TERMICA ACC BI 9A SC B	22-DEC-2005	144,81	1	BUC
3726	Subunitate : 38 / PT : 59_mai SONDELOR BL 10 A	52542	MIJLOACE DE MASURARE ENERGIE TERMICA ACC BI 9B SC A	22-DEC-2005	144,81	1	BUC
3727	Subunitate : 38 / PT : 59_mai SONDELOR BL 10 A	52543	MIJLOACE DE MASURARE ENERGIE TERMICA ACC BI 9B SC B	22-DEC-2005	144,81	1	BUC
3728	Subunitate : 38 / PT : 59_mai SONDELOR BL 10 A	52544	MIJLOACE DE MASURARE ENERGIE TERMICA ACC BI 9C SC A	22-DEC-2005	144,81	1	BUC
3729	Subunitate : 38 / PT : 59_mai SONDELOR BL 10 A	52545	MIJLOACE DE MASURARE ENERGIE TERMICA ACC BI 9C SC B	22-DEC-2005	144,81	1	BUC
3730	Subunitate : 38 / PT : 59_mai SONDELOR BL 10 A	52546	MIJLOACE DE MASURARE ENERGIE TERMICA ACC BI 9D SC A	22-DEC-2005	144,81	1	BUC
3731	Subunitate : 38 / PT : 59_mai SONDELOR BL 10 A	52547	MIJLOACE DE MASURARE ENERGIE TERMICA ACC BI 9D SC B	22-DEC-2005	144,81	1	BUC
3732	Subunitate : 38 / PT : 59_mai SONDELOR BL 10 A	52548	MIJLOACE DE MASURARE ENERGIE TERMICA ACC BI 9E	22-DEC-2005	144,81	1	BUC
3733	Subunitate : 38 / PT : 59_mai SONDELOR BL 10 A	52549	MIJLOACE DE MASURARE ENERGIE TERMICA ACC BI 9F	22-DEC-2005	144,81	1	BUC
3734	Subunitate : 38 / PT : 59_mai SONDELOR BL 10 A	52550	MIJLOACE DE MASURARE ENERGIE TERMICA ACC BI 10A	22-DEC-2005	144,81	1	BUC
3735	Subunitate : 38 / PT : 59_mai SONDELOR BL 10 A	52551	MIJLOACE DE MASURARE ENERGIE TERMICA ACC BI 10B SC A	22-DEC-2005	144,81	1	BUC
3736	Subunitate : 38 / PT : 59_mai SONDELOR BL 10 A	52552	MIJLOACE DE MASURARE ENERGIE TERMICA ACC BI 10C	22-DEC-2005	144,81	1	BUC
3737	Subunitate : 38 / PT : 59_mai SONDELOR BL 10 A	52553	MIJLOACE DE MASURARE ENERGIE TERMICA ACC BI 10D SC A	22-DEC-2005	144,81	1	BUC
3738	Subunitate : 38 / PT : 59_mai SONDELOR BL 10 A	52554	MIJLOACE DE MASURARE ENERGIE TERMICA ACC BI 10D SC B	22-DEC-2005	144,81	1	BUC
3739	Subunitate : 38 / PT : 59_mai SONDELOR BL 10 A	52555	MIJLOACE DE MASURARE ENERGIE TERMICA ACC BI 10E	22-DEC-2005	144,81	1	BUC
3740	Subunitate : 38 / PT : 59_mai SONDELOR BL 10 A	52556	MIJLOACE DE MASURARE ENERGIE TERMICA ACC BI 10F SC A	22-DEC-2005	144,81	1	BUC
3741	Subunitate : 38 / PT : 59_mai SONDELOR BL 10 A	52557	MIJLOACE DE MASURARE ENERGIE TERMICA ACC BI 10F SC B	22-DEC-2005	144,81	1	BUC
3742	Subunitate : 38 / PT : 59_mai SONDELOR BL 10 A	52558	MIJLOACE DE MASURARE ENERGIE TERMICA ACC BI 10G	22-DEC-2005	144,81	1	BUC
3743	Subunitate : 38 / PT : 59_mai SONDELOR BL 10 A	52559	MIJLOACE DE MASURARE ENERGIE TERMICA ACC BI 11B	22-DEC-2005	144,81	1	BUC
3744	Subunitate : 38 / PT : 59_mai SONDELOR BL 10 A	52560	MIJLOACE DE MASURARE ENERGIE TERMICA ACC BI 12A	22-DEC-2005	144,81	1	BUC
3745	Subunitate : 38 / PT : 59_mai SONDELOR BL 10 A	52561	MIJLOACE DE MASURARE ENERGIE TERMICA ACC BI 12B	22-DEC-2005	144,81	1	BUC
3746	Subunitate : 38 / PT : 59_mai SONDELOR BL 10 A	52562	MIJLOACE DE MASURARE ENERGIE TERMICA ACC BI 12C SC A	22-DEC-2005	144,81	1	BUC
3747	Subunitate : 38 / PT : 59_mai SONDELOR BL 10 A	52563	MIJLOACE DE MASURARE ENERGIE TERMICA ACC BI 12C SC B	22-DEC-2005	144,81	1	BUC
3748	Subunitate : 38 / PT : 59_mai SONDELOR BL 10 A	52564	MIJLOACE DE MASURARE ENERGIE TERMICA ACC BI 12D SC A BI 12F	22-DEC-2005	144,81	1	BUC

3749	Subunitate : 38 / PT : 59_mai SONDELOR BL 10 A	52565	MIJLOACE DE MASURARE ENERGIE TERMICA ACC BI 12D SC B	22-DEC-2005	144,81	1	BUC
3750	Subunitate : 38 / PT : 59_mai SONDELOR BL 10 A	52566	MIJLOACE DE MASURARE ENERGIE TERMICA ACC BI 12E SC A B	22-DEC-2005	144,81	1	BUC
3751	Subunitate : 38 / PT : 59_mai SONDELOR BL 10 A	52567	MIJLOACE DE MASURARE ENERGIE TERMICA ACC BI 12H	22-DEC-2005	144,81	1	BUC
3752	Subunitate : 38 / PT : 59_mai SONDELOR BL 10 A	52568	MIJLOACE DE MASURARE ENERGIE TERMICA ACC BI 12I SC A	22-DEC-2005	144,81	1	BUC
3753	Subunitate : 38 / PT : 59_mai SONDELOR BL 10 A	52569	MIJLOACE DE MASURARE ENERGIE TERMICA ACC BI 12I SC B	22-DEC-2005	144,81	1	BUC
3754	Subunitate : 38 / PT : 59_mai SONDELOR BL 10 A	52570	MIJLOACE DE MASURARE ENERGIE TERMICA ACC BI 12J SC A	22-DEC-2005	144,81	1	BUC
3755	Subunitate : 38 / PT : 59_mai SONDELOR BL 10 A	52571	MIJLOACE DE MASURARE ENERGIE TERMICA ACC BI 12J sc B	22-DEC-2005	144,82	1	BUC
3756	Subunitate : 38 / PT : 59_mai SONDELOR BL 10 A	53061	ACTIONAREA CU TURATIE VARIABILA A POMPELOR DE INCALZIRE	19-DEC-2005	3436,44	1	BUC
3757	Subunitate : 38 / PT : 59_mai SONDELOR BL 10 A	10766 6.2.9.7.0.0.0	CONSTRUCTIE PT 5 9 MAI	01-NOV-1984	167928,55	188.19	MP
3758	Subunitate : 38 / PT : 59_mai SONDELOR BL 10 A	30146 5.3.16.1.0.0.0	EXTINDERE PT 5 9 MAI INSTALATII	01-MAR-1985	78366,39	1	BUC
3759	Subunitate : 38 / PT : 59_mai SONDELOR BL 10 A	30162 5.3.16.1.0.0.0	EXTINDERE PT 5 9 MAI INSTALATII	01-APR-1986	373708,09	1	BUC
3760	Subunitate : 38 / PT : 59_mai SONDELOR BL 10 A	43352 0.0.0.0.0.0.0	CONTOR DE ENERGIE TERMICA ACC DN 80	01-NOV-2001	576,94	1	BUC
3761	Subunitate : 38 / PT : 59_mai SONDELOR BL 10 A	43389 0.0.0.0.0.0.0	CONTOR DE ENERGIE TERMICA ACI DN 150	01-NOV-2001	737,42	1	BUC
3762	Subunitate : 39 / PT : 69_mai EROILOR BL 15 D	21895	RETELE TERMICE PT 6-9 MAI	01-JUN-1995	4936,75	1	BUC
3763	Subunitate : 39 / PT : 69_mai EROILOR BL 15 D	30208	INSTALATIE PT 6-9 MAI	01-JUN-1995	24055,56	1	BUC
3764	Subunitate : 39 / PT : 69_mai EROILOR BL 15 D	40160	POMPA AN 80-65	01-AUG-1991	75,99	1	BUC
3765	Subunitate : 39 / PT : 69_mai EROILOR BL 15 D	45959	CONTOR ACI MTW DN40	01-NOV-2002	230,11	1	BUC
3766	Subunitate : 39 / PT : 69_mai EROILOR BL 15 D	45960	CONTOR ACI MTW DN40	01-NOV-2002	230,11	1	BUC
3767	Subunitate : 39 / PT : 69_mai EROILOR BL 15 D	45961	CONTOR ACI MTW DN40	01-NOV-2002	230,11	1	BUC
3768	Subunitate : 39 / PT : 69_mai EROILOR BL 15 D	45962	CONTOR ACI MTW DN40	01-NOV-2002	230,11	1	BUC
3769	Subunitate : 39 / PT : 69_mai EROILOR BL 15 D	45963	CONTOR ACI MTW DN32	01-NOV-2002	205,74	1	BUC
3770	Subunitate : 39 / PT : 69_mai EROILOR BL 15 D	45964	CONTOR ACI MTW DN32	01-NOV-2002	205,74	1	BUC
3771	Subunitate : 39 / PT : 69_mai EROILOR BL 15 D	45965	CONTOR ACI MTW DN32	01-NOV-2002	205,74	1	BUC
3772	Subunitate : 39 / PT : 69_mai EROILOR BL 15 D	45966	CONTOR ACI MTW DN32	01-NOV-2002	205,74	1	BUC
3773	Subunitate : 39 / PT : 69_mai EROILOR BL 15 D	45967	CONTOR ACI MTW DN32	01-NOV-2002	205,74	1	BUC

3774	Subunitate : 39 / PT : 69_mai EROILOR BL 15 D	45968	CONTOR ACI MTW DN32	01-NOV-2002	205,74	1	BUC
3775	Subunitate : 39 / PT : 69_mai EROILOR BL 15 D	45969	CONTOR ACI MTW DN40	01-NOV-2002	230,11	1	BUC
3776	Subunitate : 39 / PT : 69_mai EROILOR BL 15 D	45970	CONTOR ACI MTW DN32	01-NOV-2002	205,74	1	BUC
3777	Subunitate : 39 / PT : 69_mai EROILOR BL 15 D	45971	CONTOR ACI MTW DN32	01-NOV-2002	205,74	1	BUC
3778	Subunitate : 39 / PT : 69_mai EROILOR BL 15 D	45972	CONTOR ACI MTW DN32	01-NOV-2002	205,74	1	BUC
3779	Subunitate : 39 / PT : 69_mai EROILOR BL 15 D	45973	CONTOR ACI MTW DN40	01-NOV-2002	230,11	1	BUC
3780	Subunitate : 39 / PT : 69_mai EROILOR BL 15 D	45975	CONTOR ACI MTW DN32	01-NOV-2002	205,74	1	BUC
3781	Subunitate : 39 / PT : 69_mai EROILOR BL 15 D	45976	CONTOR ACI MTW DN32	01-NOV-2002	205,74	1	BUC
3782	Subunitate : 39 / PT : 69_mai EROILOR BL 15 D	45977	CONTOR ACI MTW DN32	01-NOV-2002	205,74	1	BUC
3783	Subunitate : 39 / PT : 69_mai EROILOR BL 15 D	45978	CONTOR ACI MTW DN32	01-NOV-2002	205,74	1	BUC
3784	Subunitate : 39 / PT : 69_mai EROILOR BL 15 D	45979	CONTOR ACC MTW DN32	01-NOV-2002	40,33	1	BUC
3785	Subunitate : 39 / PT : 69_mai EROILOR BL 15 D	45980	CONTOR ACC MTW DN32	01-NOV-2002	40,33	1	BUC
3786	Subunitate : 39 / PT : 69_mai EROILOR BL 15 D	45981	CONTOR ACC MTW DN32	01-NOV-2002	40,33	1	BUC
3787	Subunitate : 39 / PT : 69_mai EROILOR BL 15 D	45982	CONTOR ACC MTW DN32	01-NOV-2002	40,33	1	BUC
3788	Subunitate : 39 / PT : 69_mai EROILOR BL 15 D	45983	CONTOR ACC MTW DN32	01-NOV-2002	40,33	1	BUC
3789	Subunitate : 39 / PT : 69_mai EROILOR BL 15 D	45984	CONTOR ACC MTW DN32	01-NOV-2002	40,33	1	BUC
3790	Subunitate : 39 / PT : 69_mai EROILOR BL 15 D	45985	CONTOR ACC MTW DN32	01-NOV-2002	40,33	1	BUC
3791	Subunitate : 39 / PT : 69_mai EROILOR BL 15 D	45986	CONTOR ACC MTW DN32	01-NOV-2002	40,33	1	BUC
3792	Subunitate : 39 / PT : 69_mai EROILOR BL 15 D	45987	CONTOR ACC MTW DN32	01-NOV-2002	40,33	1	BUC
3793	Subunitate : 39 / PT : 69_mai EROILOR BL 15 D	45988	CONTOR ACC MTW DN32	01-NOV-2002	40,33	1	BUC
3794	Subunitate : 39 / PT : 69_mai EROILOR BL 15 D	45989	CONTOR ACC MTW DN32	01-NOV-2002	40,33	1	BUC
3795	Subunitate : 39 / PT : 69_mai EROILOR BL 15 D	45990	CONTOR ACC MTW DN32	01-NOV-2002	40,33	1	BUC
3796	Subunitate : 39 / PT : 69_mai EROILOR BL 15 D	45991	CONTOR ACC MTW DN32	01-NOV-2002	40,33	1	BUC
3797	Subunitate : 39 / PT : 69_mai EROILOR BL 15 D	45992	CONTOR ACC MTW DN32	01-NOV-2002	40,33	1	BUC
3798	Subunitate : 39 / PT : 69_mai EROILOR BL 15 D	45993	CONTOR ACC MTW DN32	01-NOV-2002	40,33	1	BUC

3799	Subunitate : 39 / PT : 69_mai EROILOR BL 15 D	45994	CONTOR ACC MTW DN32	01-NOV-2002	40,33	1	BUC
3800	Subunitate : 39 / PT : 69_mai EROILOR BL 15 D	45995	CONTOR ACC MTW DN32	01-NOV-2002	40,33	1	BUC
3801	Subunitate : 39 / PT : 69_mai EROILOR BL 15 D	45996	CONTOR ACC MTW DN32	01-NOV-2002	40,33	1	BUC
3802	Subunitate : 39 / PT : 69_mai EROILOR BL 15 D	45997	CONTOR ACC MTW DN32	01-NOV-2002	40,33	1	BUC
3803	Subunitate : 39 / PT : 69_mai EROILOR BL 15 D	45998	CONTOR ACC MTW DN32	01-NOV-2002	40,33	1	BUC
3804	Subunitate : 39 / PT : 69_mai EROILOR BL 15 D	45999	CONTOR ACC MTW DN32	01-NOV-2002	40,33	1	BUC
3805	Subunitate : 39 / PT : 69_mai EROILOR BL 15 D	46000	CONTOR ACC MTW DN32	01-NOV-2002	40,33	1	BUC
3806	Subunitate : 39 / PT : 69_mai EROILOR BL 15 D	46001	CONTOR ACC MTW DN32	01-NOV-2002	40,33	1	BUC
3807	Subunitate : 39 / PT : 69_mai EROILOR BL 15 D	46002	CONTOR ACC MTW DN32	01-NOV-2002	40,33	1	BUC
3808	Subunitate : 39 / PT : 69_mai EROILOR BL 15 D	46003	CONTOR ACC MTW DN32	01-NOV-2002	40,33	1	BUC
3809	Subunitate : 39 / PT : 69_mai EROILOR BL 15 D	46869	CONTOR ACI DN 40	01-NOV-2003	396,32	1	BUC
3810	Subunitate : 39 / PT : 69_mai EROILOR BL 15 D	46930	CONTOR ACC DN 25	01-NOV-2003	23,49	1	BUC
3811	Subunitate : 39 / PT : 69_mai EROILOR BL 15 D	46931	CONTOR ACC DN 25	01-NOV-2003	23,49	1	BUC
3812	Subunitate : 39 / PT : 69_mai EROILOR BL 15 D	47040	CONTOR ACC DN 25	01-NOV-2003	27,41	1	BUC
3813	Subunitate : 39 / PT : 69_mai EROILOR BL 15 D	50238	CONTORI TRIFAZATI PT ENERGIE REACTIVA	01-DEC-1987	1339,81	1	BUC
3814	Subunitate : 39 / PT : 69_mai EROILOR BL 15 D	52572	MIJLOACE DE MASURARE ENERGIE TERMICA ACC BI 13J SC A	22-DEC-2005	144,81	1	BUC
3815	Subunitate : 39 / PT : 69_mai EROILOR BL 15 D	52573	MIJLOACE DE MASURARE ENERGIE TERMICA ACC BI 14A	22-DEC-2005	144,81	1	BUC
3816	Subunitate : 39 / PT : 69_mai EROILOR BL 15 D	52574	MIJLOACE DE MASURARE ENERGIE TERMICA ACC BI 14B	22-DEC-2005	144,81	1	BUC
3817	Subunitate : 39 / PT : 69_mai EROILOR BL 15 D	52575	MIJLOACE DE MASURARE ENERGIE TERMICA ACC BI 14C	22-DEC-2005	144,81	1	BUC
3818	Subunitate : 39 / PT : 69_mai EROILOR BL 15 D	52576	MIJLOACE DE MASURARE ENERGIE TERMICA ACC BI 14D	22-DEC-2005	144,81	1	BUC
3819	Subunitate : 39 / PT : 69_mai EROILOR BL 15 D	52577	MIJLOACE DE MASURARE ENERGIE TERMICA ACC BI 14E	22-DEC-2005	144,81	1	BUC
3820	Subunitate : 39 / PT : 69_mai EROILOR BL 15 D	52578	MIJLOACE DE MASURARE ENERGIE TERMICA ACC BI 14F	22-DEC-2005	144,81	1	BUC
3821	Subunitate : 39 / PT : 69_mai EROILOR BL 15 D	52579	MIJLOACE DE MASURARE ENERGIE TERMICA ACC BI 14G SC A	22-DEC-2005	144,81	1	BUC
3822	Subunitate : 39 / PT : 69_mai EROILOR BL 15 D	52580	MIJLOACE DE MASURARE ENERGIE TERMICA ACC BI 14G SC B	22-DEC-2005	144,81	1	BUC
3823	Subunitate : 39 / PT : 69_mai EROILOR BL 15 D	52581	MIJLOACE DE MASURARE ENERGIE TERMICA ACC BI 14H SC A B	22-DEC-2005	144,81	1	BUC

3824	Subunitate : 39 / PT : 69_mai EROILOR BL 15 D	52582	MIJLOACE DE MASURARE ENERGIE TERMICA ACC Bl 14I	22-DEC-2005	144,81	1	BUC
3825	Subunitate : 39 / PT : 69_mai EROILOR BL 15 D	52583	MIJLOACE DE MASURARE ENERGIE TERMICA ACC Bl 15A SC A	22-DEC-2005	144,81	1	BUC
3826	Subunitate : 39 / PT : 69_mai EROILOR BL 15 D	52584	MIJLOACE DE MASURARE ENERGIE TERMICA ACC Bl 15A SC B	22-DEC-2005	144,81	1	BUC
3827	Subunitate : 39 / PT : 69_mai EROILOR BL 15 D	52585	MIJLOACE DE MASURARE ENERGIE TERMICA ACC Bl 15B	22-DEC-2005	144,81	1	BUC
3828	Subunitate : 39 / PT : 69_mai EROILOR BL 15 D	52586	MIJLOACE DE MASURARE ENERGIE TERMICA ACC Bl 15C	22-DEC-2005	144,81	1	BUC
3829	Subunitate : 39 / PT : 69_mai EROILOR BL 15 D	52587	MIJLOACE DE MASURARE ENERGIE TERMICA ACC Bl 15D SC A	22-DEC-2005	144,81	1	BUC
3830	Subunitate : 39 / PT : 69_mai EROILOR BL 15 D	52588	MIJLOACE DE MASURARE ENERGIE TERMICA ACC Bl 15D SC B	22-DEC-2005	144,81	1	BUC
3831	Subunitate : 39 / PT : 69_mai EROILOR BL 15 D	52589	MIJLOACE DE MASURARE ENERGIE TERMICA ACC Bl 15E	22-DEC-2005	144,81	1	BUC
3832	Subunitate : 39 / PT : 69_mai EROILOR BL 15 D	52590	MIJLOACE DE MASURARE ENERGIE TERMICA ACC Bl 15F	22-DEC-2005	144,81	1	BUC
3833	Subunitate : 39 / PT : 69_mai EROILOR BL 15 D	52591	MIJLOACE DE MASURARE ENERGIE TERMICA ACC Bl 15G SC A	22-DEC-2005	144,81	1	BUC
3834	Subunitate : 39 / PT : 69_mai EROILOR BL 15 D	52592	MIJLOACE DE MASURARE ENERGIE TERMICA ACC Bl 15G SC B	22-DEC-2005	144,81	1	BUC
3835	Subunitate : 39 / PT : 69_mai EROILOR BL 15 D	52593	MIJLOACE DE MASURARE ENERGIE TERMICA ACC Bl 15H	22-DEC-2005	144,81	1	BUC
3836	Subunitate : 39 / PT : 69_mai EROILOR BL 15 D	52594	MIJLOACE DE MASURARE ENERGIE TERMICA ACC Bl 15I SC A	22-DEC-2005	144,81	1	BUC
3837	Subunitate : 39 / PT : 69_mai EROILOR BL 15 D	52595	MIJLOACE DE MASURARE ENERGIE TERMICA ACC Bl 15I SC B	22-DEC-2005	144,81	1	BUC
3838	Subunitate : 39 / PT : 69_mai EROILOR BL 15 D	52596	MIJLOACE DE MASURARE ENERGIE TERMICA ACC Bl 16A SC A B	22-DEC-2005	144,81	1	BUC
3839	Subunitate : 39 / PT : 69_mai EROILOR BL 15 D	52597	MIJLOACE DE MASURARE ENERGIE TERMICA ACC Bl 16B	22-DEC-2005	144,81	1	BUC
3840	Subunitate : 39 / PT : 69_mai EROILOR BL 15 D	52598	MIJLOACE DE MASURARE ENERGIE TERMICA ACC Bl 16C SC A	22-DEC-2005	144,81	1	BUC
3841	Subunitate : 39 / PT : 69_mai EROILOR BL 15 D	52599	MIJLOACE DE MASURARE ENERGIE TERMICA ACC Bl 16C SC B	22-DEC-2005	144,81	1	BUC
3842	Subunitate : 39 / PT : 69_mai EROILOR BL 15 D	52600	MIJLOACE DE MASURARE ENERGIE TERMICA ACC Bl 16D SC A B	22-DEC-2005	144,81	1	BUC
3843	Subunitate : 39 / PT : 69_mai EROILOR BL 15 D	52601	MIJLOACE DE MASURARE ENERGIE TERMICA ACC Bl 18 SC G	22-DEC-2005	144,81	1	BUC
3844	Subunitate : 39 / PT : 69_mai EROILOR BL 15 D	52602	MIJLOACE DE MASURARE ENERGIE TERMICA ACC Bl 18H 1	22-DEC-2005	144,81	1	BUC
3845	Subunitate : 39 / PT : 69_mai EROILOR BL 15 D	52603	MIJLOACE DE MASURARE ENERGIE TERMICA ACC Bl 18H2	22-DEC-2005	144,81	1	BUC
3846	Subunitate : 39 / PT : 69_mai EROILOR BL 15 D	52604	MIJLOACE DE MASURARE ENERGIE TERMICA ACC Bl 18H3	22-DEC-2005	144,81	1	BUC
3847	Subunitate : 39 / PT : 69_mai EROILOR BL 15 D	52605	MIJLOACE DE MASURARE ENERGIE TERMICA ACC Bl 18 I sc A	22-DEC-2005	144,82	1	BUC
3848	Subunitate : 39 / PT : 69_mai EROILOR BL 15 D	53069	ACTIONAREA CU TURATIE VARIABILA A POMPELOR DE INCALZIRE	19-DEC-2005	5157,44	1	BUC

3849	Subunitate : 39 / PT : 69_mai EROILOR BL 15 D	13902 6.2.9.7.0.0.0	CONSTRUCTIE PT 6-9 MAI	01-JUN-1995	204141,8	229,32	MP
3850	Subunitate : 39 / PT : 69_mai EROILOR BL 15 D	43413 0.0.0.0.0.0.0	CONTOR DE ENERGIE TERMICA ACI DN 250	01-NOV-2001	890,27	1	BUC
3851	Subunitate : 39 / PT : 69_mai EROILOR BL 15 D	50673 2.4.4.3.0.0.0	BUCLA DE CONTORIZARE TIP WP DN 65	01-MAR-1996	1155,95	1	BUC
3852	Subunitate : 4 / PT : 4NORD CAMELIEI BL. 39	20992	RETELE TERMICE pt 4 NORD	01-NOV-2001	1488321,84	1	BUC
3853	Subunitate : 4 / PT : 4NORD CAMELIEI BL. 39	30148	INSTALATIE TERMICA	01-NOV-2001	113552,99	1	BUC
3854	Subunitate : 4 / PT : 4NORD CAMELIEI BL. 39	30149	INSTALATII ELECTRICE	01-NOV-2001	3012,25	1	BUC
3855	Subunitate : 4 / PT : 4NORD CAMELIEI BL. 39	30194	INSTALATIE AUTOMATIZARE	01-NOV-2001	35601,23	1	BUC
3856	Subunitate : 4 / PT : 4NORD CAMELIEI BL. 39	30348	SCHIMBATOR CALDURA CU PLACI INOX PT INC_	01-NOV-2001	1400,64	1	BUC
3857	Subunitate : 4 / PT : 4NORD CAMELIEI BL. 39	30349	SCHIMBATOR CALDURA CU PLACI INOX PT INC_	01-NOV-2001	1400,64	1	BUC
3858	Subunitate : 4 / PT : 4NORD CAMELIEI BL. 39	30372	SCHIMBATOR CALDURA CU PLACI INOX PT ACC	01-NOV-2001	758,44	1	BUC
3859	Subunitate : 4 / PT : 4NORD CAMELIEI BL. 39	30373	SCHIMBATOR CALDURA CU PLACI INOX PT ACC	01-NOV-2001	758,44	1	BUC
3860	Subunitate : 4 / PT : 4NORD CAMELIEI BL. 39	30395	POMPA CIRCULATIE AGENT TERMIC INCALZIRE	01-NOV-2001	543,77	1	BUC
3861	Subunitate : 4 / PT : 4NORD CAMELIEI BL. 39	30396	POMPA CIRCULATIE AGENT TERMIC INCALZIRE	01-NOV-2001	543,77	1	BUC
3862	Subunitate : 4 / PT : 4NORD CAMELIEI BL. 39	30397	POMPA CIRCULATIE AGENT TERMIC INCALZIRE	01-NOV-2001	543,77	1	BUC
3863	Subunitate : 4 / PT : 4NORD CAMELIEI BL. 39	30398	POMPA CIRCULATIE AGENT TERMIC INCALZIRE	01-NOV-2001	543,77	1	BUC
3864	Subunitate : 4 / PT : 4NORD CAMELIEI BL. 39	30399	POMPA CIRCULATIE AGENT TERMIC INCALZIRE	01-NOV-2001	582,59	1	BUC
3865	Subunitate : 4 / PT : 4NORD CAMELIEI BL. 39	30400	POMPA CIRCULATIE AGENT TERMIC INCALZIRE	01-NOV-2001	582,59	1	BUC
3866	Subunitate : 4 / PT : 4NORD CAMELIEI BL. 39	30401	POMPA CIRCULATIE AGENT TERMIC INCALZIRE	01-NOV-2001	812,72	1	BUC
3867	Subunitate : 4 / PT : 4NORD CAMELIEI BL. 39	30402	POMPA CIRCULATIE AGENT TERMIC INCALZIRE	01-NOV-2001	812,72	1	BUC
3868	Subunitate : 4 / PT : 4NORD CAMELIEI BL. 39	30465	POMPA UMPLERE/COMPLETARE	01-NOV-2001	352,84	1	BUC
3869	Subunitate : 4 / PT : 4NORD CAMELIEI BL. 39	30466	POMPA UMPLERE/COMPLETARE	01-NOV-2001	352,84	1	BUC
3870	Subunitate : 4 / PT : 4NORD CAMELIEI BL. 39	30492	GRUP POMPARE RIDICARE PRESIUNE APA RECE	01-NOV-2001	8610,98	1	BUC
3871	Subunitate : 4 / PT : 4NORD CAMELIEI BL. 39	30504	POMPA CIRCULATIE AGENT TERMIC INCALZIRE	01-NOV-2001	902,5	1	BUC
3872	Subunitate : 4 / PT : 4NORD CAMELIEI BL. 39	30505	POMPA CIRCULATIE AGENT TERMIC INCALZIRE	01-NOV-2001	902,5	1	BUC
3873	Subunitate : 4 / PT : 4NORD CAMELIEI BL. 39	30520	POMPA EPUISMENT	01-NOV-2001	220,33	1	BUC

3874	Subunitate : 4 / PT : 4NORD CAMELIEI BL. 39	30531	VAS EXPANSIE INCHIS CU PERNA DE AZOT	01-NOV-2001	9983,75	1	BUC
3875	Subunitate : 4 / PT : 4NORD CAMELIEI BL. 39	30532	VAS EXPANSIE INCHIS CU PERNA DE AZOT	01-NOV-2001	9983,75	1	BUC
3876	Subunitate : 4 / PT : 4NORD CAMELIEI BL. 39	30549	CONTOR ENERGIE AGENT TERMIC PRIMAR WPD 200	01-NOV-2001	971,66	1	BUC
3877	Subunitate : 4 / PT : 4NORD CAMELIEI BL. 39	30561	CONTOR ENERGIE AGENT TERMIC INCALZIRE WPD 250	01-NOV-2001	1168,03	1	BUC
3878	Subunitate : 4 / PT : 4NORD CAMELIEI BL. 39	30574	CONTOR ENERGIE APA CALDA DE CONSUM WPD 100	01-NOV-2001	536,59	1	BUC
3879	Subunitate : 4 / PT : 4NORD CAMELIEI BL. 39	30590	CONTOR APA ADAUS SPX 32	01-NOV-2001	40,76	1	BUC
3880	Subunitate : 4 / PT : 4NORD CAMELIEI BL. 39	30598	VAS EXPANSIE INCHIS CU PERNA DE AZOT	01-NOV-2001	9983,75	1	BUC
3881	Subunitate : 4 / PT : 4NORD CAMELIEI BL. 39	42195	CONTOR INCALZIRE	01-NOV-2001	479,98	1	BUC
3882	Subunitate : 4 / PT : 4NORD CAMELIEI BL. 39	42196	CONTOR INCALZIRE	01-NOV-2001	479,98	1	BUC
3883	Subunitate : 4 / PT : 4NORD CAMELIEI BL. 39	42197	CONTOR INCALZIRE	01-NOV-2001	479,98	1	BUC
3884	Subunitate : 4 / PT : 4NORD CAMELIEI BL. 39	42198	CONTOR INCALZIRE	01-NOV-2001	505,52	1	BUC
3885	Subunitate : 4 / PT : 4NORD CAMELIEI BL. 39	42199	CONTOR INCALZIRE	01-NOV-2001	479,98	1	BUC
3886	Subunitate : 4 / PT : 4NORD CAMELIEI BL. 39	42200	CONTOR INCALZIRE	01-NOV-2001	277,53	1	BUC
3887	Subunitate : 4 / PT : 4NORD CAMELIEI BL. 39	42201	CONTOR INCALZIRE	01-NOV-2001	277,53	1	BUC
3888	Subunitate : 4 / PT : 4NORD CAMELIEI BL. 39	42202	CONTOR INCALZIRE	01-NOV-2001	479,98	1	BUC
3889	Subunitate : 4 / PT : 4NORD CAMELIEI BL. 39	42203	CONTOR INCALZIRE	01-NOV-2001	479,98	1	BUC
3890	Subunitate : 4 / PT : 4NORD CAMELIEI BL. 39	42204	CONTOR INCALZIRE	01-NOV-2001	479,98	1	BUC
3891	Subunitate : 4 / PT : 4NORD CAMELIEI BL. 39	42205	CONTOR INCALZIRE	01-NOV-2001	479,98	1	BUC
3892	Subunitate : 4 / PT : 4NORD CAMELIEI BL. 39	42206	CONTOR INCALZIRE	01-NOV-2001	277,53	1	BUC
3893	Subunitate : 4 / PT : 4NORD CAMELIEI BL. 39	42207	CONTOR INCALZIRE	01-NOV-2001	479,98	1	BUC
3894	Subunitate : 4 / PT : 4NORD CAMELIEI BL. 39	42208	CONTOR INCALZIRE	01-NOV-2001	277,53	1	BUC
3895	Subunitate : 4 / PT : 4NORD CAMELIEI BL. 39	42209	CONTOR INCALZIRE	01-NOV-2001	479,98	1	BUC
3896	Subunitate : 4 / PT : 4NORD CAMELIEI BL. 39	42210	CONTOR INCALZIRE	01-NOV-2001	505,52	1	BUC
3897	Subunitate : 4 / PT : 4NORD CAMELIEI BL. 39	42211	CONTOR INCALZIRE	01-NOV-2001	479,98	1	BUC
3898	Subunitate : 4 / PT : 4NORD CAMELIEI BL. 39	42212	CONTOR INCALZIRE	01-NOV-2001	479,98	1	BUC

3899	Subunitate : 4 / PT : 4NORD CAMELIEI BL. 39	42213	CONTOR INCALZIRE	01-NOV-2001	479,98	1	BUC
3900	Subunitate : 4 / PT : 4NORD CAMELIEI BL. 39	42214	CONTOR INCALZIRE	01-NOV-2001	479,98	1	BUC
3901	Subunitate : 4 / PT : 4NORD CAMELIEI BL. 39	42215	CONTOR INCALZIRE	01-NOV-2001	277,53	1	BUC
3902	Subunitate : 4 / PT : 4NORD CAMELIEI BL. 39	42216	CONTOR INCALZIRE	01-NOV-2001	277,53	1	BUC
3903	Subunitate : 4 / PT : 4NORD CAMELIEI BL. 39	42217	CONTOR INCALZIRE	01-NOV-2001	277,53	1	BUC
3904	Subunitate : 4 / PT : 4NORD CAMELIEI BL. 39	42218	CONTOR INCALZIRE	01-NOV-2001	277,53	1	BUC
3905	Subunitate : 4 / PT : 4NORD CAMELIEI BL. 39	42219	CONTOR INCALZIRE	01-NOV-2001	277,53	1	BUC
3906	Subunitate : 4 / PT : 4NORD CAMELIEI BL. 39	42220	CONTOR INCALZIRE	01-NOV-2001	479,98	1	BUC
3907	Subunitate : 4 / PT : 4NORD CAMELIEI BL. 39	42221	CONTOR INCALZIRE	01-NOV-2001	277,53	1	BUC
3908	Subunitate : 4 / PT : 4NORD CAMELIEI BL. 39	42222	CONTOR INCALZIRE	01-NOV-2001	277,53	1	BUC
3909	Subunitate : 4 / PT : 4NORD CAMELIEI BL. 39	42223	CONTOR INCALZIRE	01-NOV-2001	277,53	1	BUC
3910	Subunitate : 4 / PT : 4NORD CAMELIEI BL. 39	42224	CONTOR INCALZIRE	01-NOV-2001	277,53	1	BUC
3911	Subunitate : 4 / PT : 4NORD CAMELIEI BL. 39	45032	CONTOR ACC	01-NOV-2001	50,33	1	BUC
3912	Subunitate : 4 / PT : 4NORD CAMELIEI BL. 39	45033	CONTOR ACC	01-NOV-2001	80,75	1	BUC
3913	Subunitate : 4 / PT : 4NORD CAMELIEI BL. 39	45034	CONTOR ACC	01-NOV-2001	50,33	1	BUC
3914	Subunitate : 4 / PT : 4NORD CAMELIEI BL. 39	45035	CONTOR ACC	01-NOV-2001	80,75	1	BUC
3915	Subunitate : 4 / PT : 4NORD CAMELIEI BL. 39	45036	CONTOR ACC	01-NOV-2001	50,33	1	BUC
3916	Subunitate : 4 / PT : 4NORD CAMELIEI BL. 39	45037	CONTOR ACC	01-NOV-2001	50,33	1	BUC
3917	Subunitate : 4 / PT : 4NORD CAMELIEI BL. 39	45038	CONTOR ACC	01-NOV-2001	50,33	1	BUC
3918	Subunitate : 4 / PT : 4NORD CAMELIEI BL. 39	45039	CONTOR ACC	01-NOV-2001	50,33	1	BUC
3919	Subunitate : 4 / PT : 4NORD CAMELIEI BL. 39	45040	CONTOR ACC	01-NOV-2001	50,33	1	BUC
3920	Subunitate : 4 / PT : 4NORD CAMELIEI BL. 39	45041	CONTOR ACC	01-NOV-2001	50,33	1	BUC
3921	Subunitate : 4 / PT : 4NORD CAMELIEI BL. 39	45042	CONTOR ACC	01-NOV-2001	50,33	1	BUC
3922	Subunitate : 4 / PT : 4NORD CAMELIEI BL. 39	45043	CONTOR ACC	01-NOV-2001	50,33	1	BUC
3923	Subunitate : 4 / PT : 4NORD CAMELIEI BL. 39	45044	CONTOR ACC	01-NOV-2001	50,33	1	BUC

3924	Subunitate : 4 / PT : 4NORD CAMELIEI BL. 39	45045	CONTOR ACC	01-NOV-2001	50,33	1	BUC
3925	Subunitate : 4 / PT : 4NORD CAMELIEI BL. 39	45046	CONTOR ACC	01-NOV-2001	80,75	1	BUC
3926	Subunitate : 4 / PT : 4NORD CAMELIEI BL. 39	45047	CONTOR ACC	01-NOV-2001	50,33	1	BUC
3927	Subunitate : 4 / PT : 4NORD CAMELIEI BL. 39	45048	CONTOR ACC	01-NOV-2001	50,33	1	BUC
3928	Subunitate : 4 / PT : 4NORD CAMELIEI BL. 39	45049	CONTOR ACC	01-NOV-2001	50,33	1	BUC
3929	Subunitate : 4 / PT : 4NORD CAMELIEI BL. 39	45050	CONTOR ACC	01-NOV-2001	50,33	1	BUC
3930	Subunitate : 4 / PT : 4NORD CAMELIEI BL. 39	45051	CONTOR ACC	01-NOV-2001	50,13	1	BUC
3931	Subunitate : 4 / PT : 4NORD CAMELIEI BL. 39	45052	CONTOR ACC	01-NOV-2001	50,13	1	BUC
3932	Subunitate : 4 / PT : 4NORD CAMELIEI BL. 39	45053	CONTOR ACC	01-NOV-2001	50,13	1	BUC
3933	Subunitate : 4 / PT : 4NORD CAMELIEI BL. 39	45054	CONTOR ACC	01-NOV-2001	50,13	1	BUC
3934	Subunitate : 4 / PT : 4NORD CAMELIEI BL. 39	45055	CONTOR ACC	01-NOV-2001	50,13	1	BUC
3935	Subunitate : 4 / PT : 4NORD CAMELIEI BL. 39	45056	CONTOR ACC	01-NOV-2001	50,33	1	BUC
3936	Subunitate : 4 / PT : 4NORD CAMELIEI BL. 39	45057	CONTOR ACC	01-NOV-2001	50,13	1	BUC
3937	Subunitate : 4 / PT : 4NORD CAMELIEI BL. 39	45058	CONTOR ACC	01-NOV-2001	50,13	1	BUC
3938	Subunitate : 4 / PT : 4NORD CAMELIEI BL. 39	45059	CONTOR ACC	01-NOV-2001	50,13	1	BUC
3939	Subunitate : 4 / PT : 4NORD CAMELIEI BL. 39	45060	CONTOR ACC	01-NOV-2001	50,13	1	BUC
3940	Subunitate : 4 / PT : 4NORD CAMELIEI BL. 39	45061	CONTOR ACC	01-NOV-2001	50,33	1	BUC
3941	Subunitate : 4 / PT : 4NORD CAMELIEI BL. 39	46910	CONTOR ACI DN 65	01-NOV-2003	476,28	1	BUC
3942	Subunitate : 4 / PT : 4NORD CAMELIEI BL. 39	46944	CONTOR ACC DN 25 Gradinita nr_ 53	01-NOV-2003	27,41	1	BUC
3943	Subunitate : 4 / PT : 4NORD CAMELIEI BL. 39	51733	MIJLOACE DE MASURARE ENERGIE TERMICA ACC Bl 32 sc A B C	22-DEC-2005	144,81	1	BUC
3944	Subunitate : 4 / PT : 4NORD CAMELIEI BL. 39	51734	MIJLOACE DE MASURARE ENERGIE TERMICA ACC Bl 32A sc A B C D	22-DEC-2005	144,81	1	BUC
3945	Subunitate : 4 / PT : 4NORD CAMELIEI BL. 39	51735	MIJLOACE DE MASURARE ENERGIE TERMICA ACC Bl 32A sc A	22-DEC-2005	144,81	1	BUC
3946	Subunitate : 4 / PT : 4NORD CAMELIEI BL. 39	51736	MIJLOACE DE MASURARE ENERGIE TERMICA ACC Bl 32A sc B	22-DEC-2005	144,81	1	BUC
3947	Subunitate : 4 / PT : 4NORD CAMELIEI BL. 39	51737	MIJLOACE DE MASURARE ENERGIE TERMICA ACC Bl 32A sc C	22-DEC-2005	144,81	1	BUC
3948	Subunitate : 4 / PT : 4NORD CAMELIEI BL. 39	51738	MIJLOACE DE MASURARE ENERGIE TERMICA ACC Bl 32 A sc D	22-DEC-2005	144,81	1	BUC

3949	Subunitate : 4 / PT : 4NORD CAMELIEI BL. 39	51739	MIJLOACE DE MASURARE ENERGIE TERMICA ACC BI 33	22-DEC-2005	144,81	1	BUC
3950	Subunitate : 4 / PT : 4NORD CAMELIEI BL. 39	51740	MIJLOACE DE MASURARE ENERGIE TERMICA ACC BI 34 sc A B C D E	22-DEC-2005	144,81	1	BUC
3951	Subunitate : 4 / PT : 4NORD CAMELIEI BL. 39	51741	MIJLOACE DE MASURARE ENERGIE TERMICA ACC BI 35 sc A B C D	22-DEC-2005	144,81	1	BUC
3952	Subunitate : 4 / PT : 4NORD CAMELIEI BL. 39	51742	MIJLOACE DE MASURARE ENERGIE TERMICA ACC BI 36 sc A B C	22-DEC-2005	144,81	1	BUC
3953	Subunitate : 4 / PT : 4NORD CAMELIEI BL. 39	51743	MIJLOACE DE MASURARE ENERGIE TERMICA ACC BI 37 sc D E F	22-DEC-2005	144,81	1	BUC
3954	Subunitate : 4 / PT : 4NORD CAMELIEI BL. 39	51744	MIJLOACE DE MASURARE ENERGIE TERMICA ACC BI 38 sc A B C D	22-DEC-2005	144,81	1	BUC
3955	Subunitate : 4 / PT : 4NORD CAMELIEI BL. 39	51745	MIJLOACE DE MASURARE ENERGIE TERMICA ACC BI 39	22-DEC-2005	144,81	1	BUC
3956	Subunitate : 4 / PT : 4NORD CAMELIEI BL. 39	51746	MIJLOACE DE MASURARE ENERGIE TERMICA ACC BI 40 sc A B	22-DEC-2005	144,81	1	BUC
3957	Subunitate : 4 / PT : 4NORD CAMELIEI BL. 39	51747	MIJLOACE DE MASURARE ENERGIE TERMICA ACC BI 40 sc C D E	22-DEC-2005	144,81	1	BUC
3958	Subunitate : 4 / PT : 4NORD CAMELIEI BL. 39	51748	MIJLOACE DE MASURARE ENERGIE TERMICA ACC BI 41	22-DEC-2005	144,81	1	BUC
3959	Subunitate : 4 / PT : 4NORD CAMELIEI BL. 39	51749	MIJLOACE DE MASURARE ENERGIE TERMICA ACC BI 42	22-DEC-2005	144,81	1	BUC
3960	Subunitate : 4 / PT : 4NORD CAMELIEI BL. 39	51750	MIJLOACE DE MASURARE ENERGIE TERMICA ACC BI 46 A sc A B	22-DEC-2005	144,81	1	BUC
3961	Subunitate : 4 / PT : 4NORD CAMELIEI BL. 39	51751	MIJLOACE DE MASURARE ENERGIE TERMICA ACC BI 46 A sc C D	22-DEC-2005	144,81	1	BUC
3962	Subunitate : 4 / PT : 4NORD CAMELIEI BL. 39	51752	MIJLOACE DE MASURARE ENERGIE TERMICA ACC BI 47	22-DEC-2005	144,81	1	BUC
3963	Subunitate : 4 / PT : 4NORD CAMELIEI BL. 39	51753	MIJLOACE DE MASURARE ENERGIE TERMICA ACC BI 48	22-DEC-2005	144,81	1	BUC
3964	Subunitate : 4 / PT : 4NORD CAMELIEI BL. 39	51754	MIJLOACE DE MASURARE ENERGIE TERMICA ACC BI 49	22-DEC-2005	144,81	1	BUC
3965	Subunitate : 4 / PT : 4NORD CAMELIEI BL. 39	51755	MIJLOACE DE MASURARE ENERGIE TERMICA ACC BI 50	22-DEC-2005	144,81	1	BUC
3966	Subunitate : 4 / PT : 4NORD CAMELIEI BL. 39	51756	MIJLOACE DE MASURARE ENERGIE TERMICA ACC BI 51	22-DEC-2005	144,81	1	BUC
3967	Subunitate : 4 / PT : 4NORD CAMELIEI BL. 39	51757	MIJLOACE DE MASURARE ENERGIE TERMICA ACC BI 52	22-DEC-2005	144,81	1	BUC
3968	Subunitate : 4 / PT : 4NORD CAMELIEI BL. 39	51758	MIJLOACE DE MASURARE ENERGIE TERMICA ACC BI 53	22-DEC-2005	144,81	1	BUC
3969	Subunitate : 4 / PT : 4NORD CAMELIEI BL. 39	51759	MIJLOACE DE MASURARE ENERGIE TERMICA ACC BI 54	22-DEC-2005	144,81	1	BUC
3970	Subunitate : 4 / PT : 4NORD CAMELIEI BL. 39	51760	MIJLOACE DE MASURARE ENERGIE TERMICA ACC BI 55	22-DEC-2005	144,81	1	BUC
3971	Subunitate : 4 / PT : 4NORD CAMELIEI BL. 39	51761	MIJLOACE DE MASURARE ENERGIE TERMICA ACC BI 56	22-DEC-2005	144,81	1	BUC
3972	Subunitate : 4 / PT : 4NORD CAMELIEI BL. 39	51762	MIJLOACE DE MASURARE ENERGIE TERMICA ACC BI 57	22-DEC-2005	144,81	1	BUC
3973	Subunitate : 4 / PT : 4NORD CAMELIEI BL. 39	51763	MIJLOACE DE MASURARE ENERGIE TERMICA ACC BI 58	22-DEC-2005	144,81	1	BUC

4074	Subunitate : 40 / PT : 8VEST ZAMORA BL 115	45489 0.0.0.0.0.0.0	CONTOR ENERGIE TERMICA WPD DN65	01-NOV-2002	492,92	1	BUC
4075	Subunitate : 41 / PT : 9VEST STREIULUI BL 136	21936	RETELE TERMICE PT9 VEST	01-NOV-2002	1350263,87	1	BUC
4076	Subunitate : 41 / PT : 9VEST STREIULUI BL 136	30647	SCIMBATOR CALDURA PLACI INOX INCALZIRE	01-NOV-2002	5931,37	1	BUC
4077	Subunitate : 41 / PT : 9VEST STREIULUI BL 136	30648	SCIMBATOR CALDURA PLACI INOX INCALZIRE	01-NOV-2002	5931,37	1	BUC
4078	Subunitate : 41 / PT : 9VEST STREIULUI BL 136	30649	POMPA CIRCULATIE AGENT TERMIC INCALZIRE	01-NOV-2002	1033,26	1	BUC
4079	Subunitate : 41 / PT : 9VEST STREIULUI BL 136	30650	POMPA CIRCULATIE AGENT TERMIC INCALZIRE	01-NOV-2002	1033,26	1	BUC
4080	Subunitate : 41 / PT : 9VEST STREIULUI BL 136	30651	POMPA CIRCULATIE AGENT TERMIC INCALZIRE	01-NOV-2002	1033,26	1	BUC
4081	Subunitate : 41 / PT : 9VEST STREIULUI BL 136	30652	POMPA CIRCULATIE AGENT TERMIC INCALZIRE	01-NOV-2002	1033,26	1	BUC
4082	Subunitate : 41 / PT : 9VEST STREIULUI BL 136	30653	POMPA CIRCULATIE AGENT TERMIC INCALZIRE	01-NOV-2002	701,11	1	BUC
4083	Subunitate : 41 / PT : 9VEST STREIULUI BL 136	30654	POMPA CIRCULATIE AGENT TERMIC INCALZIRE	01-NOV-2002	701,11	1	BUC
4084	Subunitate : 41 / PT : 9VEST STREIULUI BL 136	30655	POMPA UMPLERE/COMPLETARE	01-NOV-2002	373,2	1	BUC
4085	Subunitate : 41 / PT : 9VEST STREIULUI BL 136	30656	POMPA UMPLERE/COMPLETARE	01-NOV-2002	373,2	1	BUC
4086	Subunitate : 41 / PT : 9VEST STREIULUI BL 136	30657	POMPA CIRCULATIE APA CALDA	01-NOV-2002	88,23	1	BUC
4087	Subunitate : 41 / PT : 9VEST STREIULUI BL 136	30658	POMPA CIRCULATIE APA CALDA	01-NOV-2002	88,23	1	BUC
4088	Subunitate : 41 / PT : 9VEST STREIULUI BL 136	30659	GRUP POMPARE RIDICARE PRESIUNE APA RECE	01-NOV-2002	10365,53	1	BUC
4089	Subunitate : 41 / PT : 9VEST STREIULUI BL 136	30660	VAS EXPANSIE CU PERNA DE AZOT	01-NOV-2002	16749,66	1	BUC
4090	Subunitate : 41 / PT : 9VEST STREIULUI BL 136	30661	VAS EXPANSIE CU PERNA DE AZOT	01-NOV-2002	16749,66	1	BUC
4091	Subunitate : 41 / PT : 9VEST STREIULUI BL 136	30662	CONTOR ENERGIE AGENT TERMIC PRIMAR	01-NOV-2002	1169,62	1	BUC
4092	Subunitate : 41 / PT : 9VEST STREIULUI BL 136	30663	CONTOR ENERGIE AGENT TERMIC INCALZIRE	01-NOV-2002	645,91	1	BUC
4093	Subunitate : 41 / PT : 9VEST STREIULUI BL 136	30664	CONTOR ENERGIE ACC	01-NOV-2002	1406	1	BUC
4094	Subunitate : 41 / PT : 9VEST STREIULUI BL 136	30665	CONTOR VOLUM APA ADAUS	01-NOV-2002	49,07	1	BUC
4095	Subunitate : 41 / PT : 9VEST STREIULUI BL 136	30666	INSTALATIE AUTOMATIZARE PT9 VEST	01-NOV-2002	36549,9	1	BUC
4096	Subunitate : 41 / PT : 9VEST STREIULUI BL 136	30667	INSTALATII TERMICE PT9 VEST	01-NOV-2002	102959,09	1	BUC
4097	Subunitate : 41 / PT : 9VEST STREIULUI BL 136	30668	INSTALATII ELECTRICE PT9 VEST	01-NOV-2002	5385,88	1	BUC
4098	Subunitate : 41 / PT : 9VEST STREIULUI BL 136	47019	CONTOR ACC DN 25 Scoala nr_ 29	01-NOV-2003	27,41	1	BUC

4099	Subunitate : 41 / PT : 9VEST STREIULUI BL 136	51385	MIJLOACE DE MASURARE ENERGIE TERMICA ACC BI 108 sc A B	22-DEC-2005	185,84	1	BUC
4100	Subunitate : 41 / PT : 9VEST STREIULUI BL 136	51386	MIJLOACE DE MASURARE ENERGIE TERMICA ACC BI 109 sc A B	22-DEC-2005	185,84	1	BUC
4101	Subunitate : 41 / PT : 9VEST STREIULUI BL 136	51387	MIJLOACE DE MASURARE ENERGIE TERMICA ACC BI 110 sc A B	22-DEC-2005	185,84	1	BUC
4102	Subunitate : 41 / PT : 9VEST STREIULUI BL 136	51388	MIJLOACE DE MASURARE ENERGIE TERMICA ACC BI 111 sc A B	22-DEC-2005	185,84	1	BUC
4103	Subunitate : 41 / PT : 9VEST STREIULUI BL 136	51389	MIJLOACE DE MASURARE ENERGIE TERMICA ACC BI 118 sc A B	22-DEC-2005	185,84	1	BUC
4104	Subunitate : 41 / PT : 9VEST STREIULUI BL 136	51390	MIJLOACE DE MASURARE ENERGIE TERMICA ACC BI 119 sc A B	22-DEC-2005	185,84	1	BUC
4105	Subunitate : 41 / PT : 9VEST STREIULUI BL 136	51391	MIJLOACE DE MASURARE ENERGIE TERMICA ACC BI 130 sc A B	22-DEC-2005	185,84	1	BUC
4106	Subunitate : 41 / PT : 9VEST STREIULUI BL 136	51392	MIJLOACE DE MASURARE ENERGIE TERMICA ACC BI 136 sc A	22-DEC-2005	185,84	1	BUC
4107	Subunitate : 41 / PT : 9VEST STREIULUI BL 136	51393	MIJLOACE DE MASURARE ENERGIE TERMICA ACC BI 136 sc B	22-DEC-2005	185,84	1	BUC
4108	Subunitate : 41 / PT : 9VEST STREIULUI BL 136	51394	MIJLOACE DE MASURARE ENERGIE TERMICA ACC BI 136 sc C	22-DEC-2005	185,84	1	BUC
4109	Subunitate : 41 / PT : 9VEST STREIULUI BL 136	51395	MIJLOACE DE MASURARE ENERGIE TERMICA ACC BI 137	22-DEC-2005	185,84	1	BUC
4110	Subunitate : 41 / PT : 9VEST STREIULUI BL 136	51396	MIJLOACE DE MASURARE ENERGIE TERMICA ACC BI 138	22-DEC-2005	185,84	1	BUC
4111	Subunitate : 41 / PT : 9VEST STREIULUI BL 136	51397	MIJLOACE DE MASURARE ENERGIE TERMICA ACC BI 140 sc A B	22-DEC-2005	185,84	1	BUC
4112	Subunitate : 41 / PT : 9VEST STREIULUI BL 136	51398	MIJLOACE DE MASURARE ENERGIE TERMICA ACC BI 141 sc A B	22-DEC-2005	185,84	1	BUC
4113	Subunitate : 41 / PT : 9VEST STREIULUI BL 136	51399	MIJLOACE DE MASURARE ENERGIE TERMICA ACC BI 142 sc A B	22-DEC-2005	185,84	1	BUC
4114	Subunitate : 41 / PT : 9VEST STREIULUI BL 136	51400	MIJLOACE DE MASURARE ENERGIE TERMICA ACC BI 143 sc A B	22-DEC-2005	185,84	1	BUC
4115	Subunitate : 41 / PT : 9VEST STREIULUI BL 136	51401	MIJLOACE DE MASURARE ENERGIE TERMICA ACC BI 144 sc A B C	22-DEC-2005	185,84	1	BUC
4116	Subunitate : 41 / PT : 9VEST STREIULUI BL 136	51402	MIJLOACE DE MASURARE ENERGIE TERMICA ACC BI 145 sc A B C	22-DEC-2005	185,84	1	BUC
4117	Subunitate : 41 / PT : 9VEST STREIULUI BL 136	51403	MIJLOACE DE MASURARE ENERGIE TERMICA ACC BI 151 sc A B	22-DEC-2005	185,84	1	BUC
4118	Subunitate : 41 / PT : 9VEST STREIULUI BL 136	51404	MIJLOACE DE MASURARE ENERGIE TERMICA ACC BI 151 sc A	22-DEC-2005	185,84	1	BUC
4119	Subunitate : 41 / PT : 9VEST STREIULUI BL 136	51405	MIJLOACE DE MASURARE ENERGIE TERMICA ACC BI 151 sc B	22-DEC-2005	185,84	1	BUC
4120	Subunitate : 41 / PT : 9VEST STREIULUI BL 136	51407	MIJLOACE DE MASURARE ENERGIE TERMICA ACC BI 151 sc C	22-DEC-2005	185,84	1	BUC
4121	Subunitate : 41 / PT : 9VEST STREIULUI BL 136	51408	MIJLOACE DE MASURARE ENERGIE TERMICA ACC BI 151 sc D	22-DEC-2005	185,84	1	BUC
4122	Subunitate : 41 / PT . 9VEST STREIULUI BL 136	51409	MIJLOACE DE MASURARE ENERGIE TERMICA ACC BI 152 sc A B C	22-DEC-2005	185,84	1	BUC
4123	Subunitate : 41 / PT : 9VEST STREIULUI BL 136	51410	MIJLOACE DE MASURARE ENERGIE TERMICA ACC BI 152 sc A	22-DEC-2005	185,84	1	BUC

4124	Subunitate : 41 / PT : 9VEST STREIULUI BL 136	51411	MIJLOACE DE MASURARE ENERGIE TERMICA ACC Bl 152 sc B	22-DEC-2005	185,84	1	BUC
4125	Subunitate : 41 / PT : 9VEST STREIULUI BL 136	51412	MIJLOACE DE MASURARE ENERGIE TERMICA ACC Bl 152 sc C	22-DEC-2005	185,84	1	BUC
4126	Subunitate : 41 / PT : 9VEST STREIULUI BL 136	51413	MIJLOACE DE MASURARE ENERGIE TERMICA ACC Bl 153 A	22-DEC-2005	185,84	1	BUC
4127	Subunitate : 41 / PT : 9VEST STREIULUI BL 136	51414	MIJLOACE DE MASURARE ENERGIE TERMICA ACC Bl 153 B	22-DEC-2005	185,84	1	BUC
4128	Subunitate : 41 / PT : 9VEST STREIULUI BL 136	51415	MIJLOACE DE MASURARE ENERGIE TERMICA ACC Bl 153 C	22-DEC-2005	185,84	1	BUC
4129	Subunitate : 41 / PT : 9VEST STREIULUI BL 136	51416	MIJLOACE DE MASURARE ENERGIE TERMICA ACC Bl 155 sc A B C D	22-DEC-2005	185,84	1	BUC
4130	Subunitate : 41 / PT : 9VEST STREIULUI BL 136	51417	MIJLOACE DE MASURARE ENERGIE TERMICA ACC Bl 156 sc A B C D	22-DEC-2005	185,84	1	BUC
4131	Subunitate : 41 / PT : 9VEST STREIULUI BL 136	51418	MIJLOACE DE MASURARE ENERGIE TERMICA ACC Bl 175 sc A B C D	22-DEC-2005	185,84	1	BUC
4132	Subunitate : 41 / PT : 9VEST STREIULUI BL 136	51419	MIJLOACE DE MASURARE ENERGIE TERMICA ACC Scoala nr 29	22-DEC-2005	185,83	1	BUC
4133	Subunitate : 41 / PT : 9VEST STREIULUI BL 136	52982	CONTOR DN 65 ACI BL_ 151 B	22-DEC-2005	342,33	1	BUC
4134	Subunitate : 41 / PT : 9VEST STREIULUI BL 136	53008	ACTIONAREA CU TURATIE VARIABILA A POMPELOR DE INCALZIRE	19-DEC-2005	7436,13	1	BUC
4135	Subunitate : 41 / PT : 9VEST STREIULUI BL 136	10017 6.2.9.7.0.0.0	CONSTRUCTIE PT 9 VEST	01-DEC-1974	141952,66	159.08	MP
4136	Subunitate : 41 / PT : 9VEST STREIULUI BL 136	45330 0.0.0.0.0.0.0	CONTOR ENERGIE TERMICA WPD DN65 BL 118 sc A B	01-NOV-2002	492,92	1	BUC
4137	Subunitate : 41 / PT : 9VEST STREIULUI BL 136	45331 0.0.0.0.0.0.0	CONTOR APA CALDA MTW DN40 BL 118 sc A B	01-NOV-2002	77,5	1	BUC
4138	Subunitate : 41 / PT : 9VEST STREIULUI BL 136	45332 0.0.0.0.0.0.0	CONTOR ENERGIE TERMICA WPD DN65 BL 119 sc A B	01-NOV-2002	492,92	1	BUC
4139	Subunitate : 41 / PT : 9VEST STREIULUI BL 136	45333 0.0.0.0.0.0.0	CONTOR APA CALDA MTW DN40 BL 119 sc A B	01-NOV-2002	77,5	1	BUC
4140	Subunitate : 41 / PT : 9VEST STREIULUI BL 136	45334 0.0.0.0.0.0.0	CONTOR ENERGIE TERMICA WPD DN65 BL 151 sc A B	01-NOV-2002	492,92	1	BUC
4141	Subunitate : 41 / PT : 9VEST STREIULUI BL 136	45335 0.0.0.0.0.0.0	CONTOR APA CALDA MTW DN40 BL 136 sc A	01-NOV-2002	77,5	1	BUC
4142	Subunitate : 41 / PT : 9VEST STREIULUI BL 136	45336 0.0.0.0.0.0.0	CONTOR ENERGIE TERMICA WPD DN65 BL 151 sc C D	01-NOV-2002	492,92	1	BUC
4143	Subunitate : 41 / PT : 9VEST STREIULUI BL 136	45337 0.0.0.0.0.0.0	CONTOR APA CALDA MTW DN40 BL 151 sc A B	01-NOV-2002	77,5	1	BUC
4144	Subunitate : 41 / PT : 9VEST STREIULUI BL 136	45338 0.0.0.0.0.0.0	CONTOR ENERGIE TERMICA MTW DN40 BL 108 sc A B	01-NOV-2002	238,86	1	BUC
4145	Subunitate : 41 / PT : 9VEST STREIULUI BL 136	45339 0.0.0.0.0.0.0	CONTOR APA CALDA MTW DN32 BL 108 sc A B	01-NOV-2002	43,32	1	BUC
4146	Subunitate : 41 / PT : 9VEST STREIULUI BL 136	45340 0.0.0.0.0.0.0	CONTOR ENERGIE TERMICA MTW DN40 BL 109 sc A B	01-NOV-2002	238,86	1	BUC
4147	Subunitate : 41 / PT : 9VEST STREIULUI BL 136	45341 0.0.0.0.0.0.0	CONTOR APA CALDA MTW DN32 BL 109 sc A B	01-NOV-2002	43,32	1	BUC
4148	Subunitate : 41 / PT : 9VEST STREIULUI BL 136	45342 0.0.0.0.0.0.0	CONTOR ENERGIE TERMICA MTW DN40 BL 110 sc A B	01-NOV-2002	238,86	1	BUC

4149	Subunitate : 41 / PT : 9VEST STREIULUI BL 136	45343 0.0.0.0.0.0.0	CONTOR APA CALDA MTW DN32 BL 110 sc A B	01-NOV-2002	48,12	1	BUC
4150	Subunitate : 41 / PT : 9VEST STREIULUI BL 136	45344 0.0.0.0.0.0.0	CONTOR ENERGIE TERMICA MTW DN40 BL 111 sc A B	01-NOV-2002	246,6	1	BUC
4151	Subunitate : 41 / PT : 9VEST STREIULUI BL 136	45345 0.0.0.0.0.0.0	CONTOR APA CALDA MTW DN32 BL 111 sc A B	01-NOV-2002	48,12	1	BUC
4152	Subunitate : 41 / PT : 9VEST STREIULUI BL 136	45346 0.0.0.0.0.0.0	CONTOR ENERGIE TERMICA MTW DN40 BL 130 sc A B	01-NOV-2002	274,1	1	BUC
4153	Subunitate : 41 / PT : 9VEST STREIULUI BL 136	45347 0.0.0.0.0.0.0	CONTOR ENERGIE TERMICA MTW DN40 BL 175 sc A D	01-NOV-2002	274,1	1	BUC
4154	Subunitate : 41 / PT : 9VEST STREIULUI BL 136	45348 0.0.0.0.0.0.0	CONTOR APA CALDA MTW DN40 BL 155 sc A D	01-NOV-2002	77,5	1	BUC
4155	Subunitate : 41 / PT : 9VEST STREIULUI BL 136	45349 0.0.0.0.0.0.0	CONTOR ENERGIE TERMICA MTW DN40 BL 137	01-NOV-2002	274,1	1	BUC
4156	Subunitate : 41 / PT : 9VEST STREIULUI BL 136	45350 0.0.0.0.0.0.0	CONTOR APA CALDA MTW DN40 BL 156 sc A D	01-NOV-2002	77,5	1	BUC
4157	Subunitate : 41 / PT : 9VEST STREIULUI BL 136	45351 0.0.0.0.0.0.0	CONTOR ENERGIE TERMICA MTW DN40 BL 138	01-NOV-2002	274,1	1	BUC
4158	Subunitate : 41 / PT : 9VEST STREIULUI BL 136	45352 0.0.0.0.0.0.0	CONTOR APA CALDA MTW DN32 BL 130 sc A B	01-NOV-2002	48,12	1	BUC
4159	Subunitate : 41 / PT : 9VEST STREIULUI BL 136	45353 0.0.0.0.0.0.0	CONTOR ENERGIE TERMICA WPD DN50 BL 140 sc A B	01-NOV-2002	468,4	1	BUC
4160	Subunitate : 41 / PT : 9VEST STREIULUI BL 136	45354 0.0.0.0.0.0.0	CONTOR APA CALDA MTW DN40 BL 175 sc A D	01-NOV-2002	77,5	1	BUC
4161	Subunitate : 41 / PT : 9VEST STREIULUI BL 136	45355 0.0.0.0.0.0.0	CONTOR ENERGIE TERMICA WPD DN50 bl 144 sc A B C	01-NOV-2002	468,4	1	BUC
4162	Subunitate : 41 / PT : 9VEST STREIULUI BL 136	45357 0.0.0.0.0.0.0	CONTOR ENERGIE TERMICA WPD DN50 BL 145 sc A B C	01-NOV-2002	468,4	1	BUC
4163	Subunitate : 41 / PT : 9VEST STREIULUI BL 136	45358 0.0.0.0.0.0.0	CONTOR APA CALDA MTW DN32 BL 137	01-NOV-2002	48,12	1	BUC
4164	Subunitate . 41 / PT : 9VEST STREIULUI BL 136	45359 0.0.0.0.0.0.0	CONTOR ENERGIE TERMICA MTW DN32 BL 153A	01-NOV-2002	244,91	1	BUC
4165	Subunitate : 41 / PT : 9VEST STREIULUI BL 136	45360 0.0.0.0.0.0.0	CONTOR APA CALDA MTW DN32 BL 138	01-NOV-2002	48,12	1	BUC
4166	Subunitate : 41 / PT : 9VEST STREIULUI BL 136	45361 0.0.0.0.0.0.0	CONTOR ENERGIE TERMICA MTW DN32 BL 153 B	01-NOV-2002	244,91	1	BUC
4167	Subunitate : 41 / PT : 9VEST STREIULUI BL 136	45362 0.0.0.0.0.0.0	CONTOR APA CALDA MTW DN32 BL 140 sc A B	01-NOV-2002	48,12	1	BUC
4168	Subunitate : 41 / PT : 9VEST STREIULUI BL 136	45363 0.0.0.0.0.0.0	CONTOR ENERGIE TERMICA MTW DN32 BL 153 C	01-NOV-2002	244,91	1	BUC
4169	Subunitate : 41 / PT : 9VEST STREIULUI BL 136	45364 0.0.0.0.0.0.0	CONTOR APA CALDA MTW DN32 BL 141 sc A B	01-NOV-2002	48,12	1	BUC
4170	Subunitate : 41 / PT : 9VEST STREIULUI BL 136	45365 0.0.0.0.0.0.0	CONTOR ENERGIE TERMICA WPD DN50 BL 152 sc A B C	01-NOV-2002	468,4	1	BUC
4171	Subunitate : 41 / PT : 9VEST STREIULUI BL 136	45366 0.0.0.0.0.0.0	CONTOR APA CALDA MTW DN32 BL 142 sc A B	01-NOV-2002	48,12	1	BUC
4172	Subunitate : 41 / PT : 9VEST STREIULUI BL 136	45367 0.0.0.0.0.0.0	CONTOR ENERGIE TERMICA MTW DN40 BL 141 sc A B	01-NOV-2002	274,1	1	BUC
4173	Subunitate : 41 / PT : 9VEST STREIULUI BL 136	45368 0.0.0.0.0.0.0	CONTOR APA CALDA MTW DN32 BL 153 sc A	01-NOV-2002	48,12	1	BUC

4174	Subunitate : 41 / PT : 9VEST STREIULUI BL 136	45369 0.0.0.0.0.0.0	CONTOR ENERGIE TERMICA MTW DN40 BL 142 sc A B	01-NOV-2002	274,1	1	BUC
4175	Subunitate : 41 / PT : 9VEST STREIULUI BL 136	45370 0.0.0.0.0.0.0	CONTOR APA CALDA MTW DN32 BL 143 sc A B	01-NOV-2002	48,12	1	BUC
4176	Subunitate : 41 / PT : 9VEST STREIULUI BL 136	45371 0.0.0.0.0.0.0	CONTOR ENERGIE TERMICA MTW DN40 BL 143 sc A B	01-NOV-2002	274,1	1	BUC
4177	Subunitate : 41 / PT : 9VEST STREIULUI BL 136	45372 0.0.0.0.0.0.0	CONTOR APA CALDA MTW DN32 BL 144 sc A B C	01-NOV-2002	48,12	1	BUC
4178	Subunitate : 41 / PT : 9VEST STREIULUI BL 136	45373 0.0.0.0.0.0.0	CONTOR ENERGIE TERMICA WPD DN50 BL 155 sc A B C	01-NOV-2002	468,4	1	BUC
4179	Subunitate : 41 / PT : 9VEST STREIULUI BL 136	45374 0.0.0.0.0.0.0	CONTOR APA CALDA MTW DN32 BL 145 sc A B C	01-NOV-2002	48,12	1	BUC
4180	Subunitate : 41 / PT : 9VEST STREIULUI BL 136	45375 0.0.0.0.0.0.0	CONTOR ENERGIE TERMICA WPD DN50 BL 156 sc A B C D	01-NOV-2002	468,4	1	BUC
4181	Subunitate : 41 / PT : 9VEST STREIULUI BL 136	45376 0.0.0.0.0.0.0	CONTOR APA CALDA MTW DN32 BL 152 sc A B C	01-NOV-2002	48,12	1	BUC
4182	Subunitate : 41 / PT : 9VEST STREIULUI BL 136	46414 0.0.0.0.0.0.0	CONTOR ACC MTW DN32 ACC	01-NOV-2002	40,33	1	BUC
4183	Subunitate : 41 / PT : 9VEST STREIULUI BL 136	46420 0.0.0.0.0.0.0	CONTOR ACC MTW DN32	01-NOV-2002	40,33	1	BUC
4184	Subunitate : 41 / PT : 9VEST STREIULUI BL 136	46422 0.0.0.0.0.0.0	CONTOR ACI MTW DN40 Scoala nr_ 29	01-NOV-2002	230,11	1	BUC
4185	Subunitate : 42 / PT : 10VEST IEZERULUI BL 135	21937	RETELE TERMICE PT10 VEST	01-NOV-2002	1315045,57	1	BUC
4186	Subunitate : 42 / PT : 10VEST IEZERULUI BL 135	30669	SCHIMBATOR CALDURA PLACI INOX INCALZIRE	01-NOV-2002	5641,79	1	BUC
4187	Subunitate : 42 / PT : 10VEST IEZERULUI BL 135	30670	SCHIMBATOR CALDURA PLACI INOX INCALZIRE	01-NOV-2002	5641,79	1	BUC
4188	Subunitate : 42 / PT : 10VEST IEZERULUI BL 135	30671	SCHIMBATOR CALDURA PLACI INOX ACC	01-NOV-2002	3583,67	1	BUC
4189	Subunitate : 42 / PT : 10VEST IEZERULUI BL 135	30672	SCHIMBATOR CALDURA PLACI INOX ACC	01-NOV-2002	3583,67	1	BUC
4190	Subunitate : 42 / PT : 10VEST IEZERULUI BL 135	30673	POMPA CIRCULATIE AGENT TERMIC INCALZIRE	01-NOV-2002	647,44	1	BUC
4191	Subunitate : 42 / PT : 10VEST IEZERULUI BL 135	30674	POMPA CIRCULATIE AGENT TERMIC INCALZIRE	01-NOV-2002	647,44	1	BUC
4192	Subunitate : 42 / PT : 10VEST IEZERULUI BL 135	30675	POMPA CIRCULATIE AGENT TERMIC INCALZIRE	01-NOV-2002	693,65	1	BUC
4193	Subunitate : 42 / PT : 10VEST IEZERULUI BL 135	30676	POMPA CIRCULATIE AGENT TERMIC INCALZIRE	01-NOV-2002	693,65	1	BUC
4194	Subunitate : 42 / PT : 10VEST IEZERULUI BL 135	30677	POMPA CIRCULATIE AGENT TERMIC INCALZIRE	01-NOV-2002	740,79	1	BUC
4195	Subunitate : 42 / PT : 10VEST IEZERULUI BL 135	30678	POMPA CIRCULATIE AGENT TERMIC INCALZIRE	01-NOV-2002	740,79	1	BUC
4196	Subunitate : 42 / PT : 10VEST IEZERULUI BL 135	30679	POMPA UMPLERE COMPLETARE	01-NOV-2002	420,11	1	BUC
4197	Subunitate : 42 / PT : 10VEST IEZERULUI BL 135	30680	POMPA UMPLERE COMPLETARE	01-NOV-2002	420,11	1	BUC
4198	Subunitate : 42 / PT : 10VEST IEZERULUI BL 135	30682	POMPA RECIRCULARE ACC	01-NOV-2002	87,29	1	BUC

4199	Subunitate : 42 / PT : 10VEST IEZERULUI BL 135	30683	GRUP RIDICARE PRESIUNE APA RECE	01-NOV-2002	7685,56	1	BUC
4200	Subunitate : 42 / PT : 10VEST IEZERULUI BL 135	30684	VAS EXPANSIE CU PERNA DE AZOT	01-NOV-2002	16572,59	1	BUC
4201	Subunitate : 42 / PT : 10VEST IEZERULUI BL 135	30685	VAS EXPANSIE CU PERNA DE AZOT	01-NOV-2002	16572,59	1	BUC
4202	Subunitate : 42 / PT : 10VEST IEZERULUI BL 135	30686	CONTOR ENERGIE AGENT TERMIC PRIMAR	01-NOV-2002	981,19	1	BUC
4203	Subunitate : 42 / PT : 10VEST IEZERULUI BL 135	30687	CONTOR ENERGIE AGENT TERMIC INCALZIRE	01-NOV-2002	639,03	1	BUC
4204	Subunitate : 42 / PT : 10VEST IEZERULUI BL 135	30688	CONTOR ENERGIE ACC	01-NOV-2002	1391,03	1	BUC
4205	Subunitate : 42 / PT : 10VEST IEZERULUI BL 135	30689	CONTOR VOLUM APA ADAUS	01-NOV-2002	48,55	1	BUC
4206	Subunitate : 42 / PT : 10VEST IEZERULUI BL 135	30690	INSTALATIE AUTOMATIZARE PT10 VEST	01-NOV-2002	33521,46	1	BUC
4207	Subunitate : 42 / PT : 10VEST IEZERULUI BL 135	30691	INSTALATII TERMICE PT10 VEST	01-NOV-2002	116054,27	1	BUC
4208	Subunitate : 42 / PT : 10VEST IEZERULUI BL 135	30692	INSTALATII ELECTRICE PT10 VEST	01-NOV-2002	3257,3	1	BUC
4209	Subunitate : 42 / PT : 10VEST IEZERULUI BL 135	45378	CONTOR APA CALDA MTW DN32	01-NOV-2002	43,32	1	BUC
4210	Subunitate : 42 / PT : 10VEST IEZERULUI BL 135	45380	CONTOR APA CALDA MTW DN32	01-NOV-2002	48,12	1	BUC
4211	Subunitate : 42 / PT : 10VEST IEZERULUI BL 135	45382	CONTOR APA CALDA MTW DN32	01-NOV-2002	43,32	1	BUC
4212	Subunitate : 42 / PT : 10VEST IEZERULUI BL 135	45384	CONTOR APA CALDA MTW DN32	01-NOV-2002	48,12	1	BUC
4213	Subunitate : 42 / PT : 10VEST IEZERULUI BL 135	45385	CONTOR ENERGIE TERMICA WPD DN50	01-NOV-2002	468,4	1	BUC
4214	Subunitate : 42 / PT : 10VEST IEZERULUI BL 135	45386	CONTOR APA CALDA MTW DN40	01-NOV-2002	77,5	1	BUC
4215	Subunitate : 42 / PT : 10VEST IEZERULUI BL 135	45387	CONTOR ENERGIE TERMICA WPD DN50	01-NOV-2002	468,4	1	BUC
4216	Subunitate : 42 / PT : 10VEST IEZERULUI BL 135	45388	CONTOR APA CALDA MTW DN32	01-NOV-2002	48,12	1	BUC
4217	Subunitate : 42 / PT : 10VEST IEZERULUI BL 135	45389	CONTOR ENERGIE TERMICA WPD DN50	01-NOV-2002	468,4	1	BUC
4218	Subunitate : 42 / PT : 10VEST IEZERULUI BL 135	45390	CONTOR APA CALDA MTW DN40	01-NOV-2002	77,5	1	BUC
4219	Subunitate : 42 / PT : 10VEST IEZERULUI BL 135	45391	CONTOR ENERGIE TERMICA WPD DN50	01-NOV-2002	468,4	1	BUC
4220	Subunitate : 42 / PT : 10VEST IEZERULUI BL 135	45392	CONTOR APA CALDA MTW DN40	01-NOV-2002	77,5	1	BUC
4221	Subunitate : 42 / PT : 10VEST IEZERULUI BL 135	45394	CONTOR APA CALDA MTW DN32	01-NOV-2002	48,12	1	BUC
4222	Subunitate : 42 / PT : 10VEST IEZERULUI BL 135	45396	CONTOR APA CALDA MTW DN32	01-NOV-2002	48,12	1	BUC
4223	Subunitate : 42 / PT : 10VEST IEZERULUI BL 135	45398	CONTOR APA CALDA MTW DN32	01-NOV-2002	48,12	1	BUC

4224	Subunitate : 42 / PT : 10VEST IEZERULUI BL 135	45399	CONTOR ENERGIE TERMICA MTW DN32	01-NOV-2002	244,91	1	BUC
4225	Subunitate : 42 / PT : 10VEST IEZERULUI BL 135	45400	CONTOR APA CALDA MTW DN32	01-NOV-2002	48,12	1	BUC
4226	Subunitate : 42 / PT : 10VEST IEZERULUI BL 135	45401	CONTOR ENERGIE TERMICA MTW DN32	01-NOV-2002	244,91	1	BUC
4227	Subunitate : 42 / PT : 10VEST IEZERULUI BL 135	45402	CONTOR APA CALDA MTW DN32	01-NOV-2002	48,12	1	BUC
4228	Subunitate : 42 / PT : 10VEST IEZERULUI BL 135	45403	CONTOR ENERGIE TERMICA MTW DN32	01-NOV-2002	244,91	1	BUC
4229	Subunitate : 42 / PT : 10VEST IEZERULUI BL 135	45404	CONTOR APA CALDA MTW DN32	01-NOV-2002	48,12	1	BUC
4230	Subunitate : 42 / PT : 10VEST IEZERULUI BL 135	45405	CONTOR ENERGIE TERMICA MTW DN32	01-NOV-2002	244,91	1	BUC
4231	Subunitate : 42 / PT : 10VEST IEZERULUI BL 135	45406	CONTOR APA CALDA MTW DN32	01-NOV-2002	48,12	1	BUC
4232	Subunitate : 42 / PT : 10VEST IEZERULUI BL 135	45408	CONTOR APA CALDA MTW DN32	01-NOV-2002	48,12	1	BUC
4233	Subunitate : 42 / PT : 10VEST IEZERULUI BL 135	45410	CONTOR APA CALDA MTW DN32	01-NOV-2002	48,12	1	BUC
4234	Subunitate : 42 / PT : 10VEST IEZERULUI BL 135	45411	CONTOR ENERGIE TERMICA WPD DN50	01-NOV-2002	468,4	1	BUC
4235	Subunitate : 42 / PT : 10VEST IEZERULUI BL 135	45412	CONTOR APA CALDA MTW DN40	01-NOV-2002	77,5	1	BUC
4236	Subunitate : 42 / PT : 10VEST IEZERULUI BL 135	45414	CONTOR ENERGIE TERMICA WPD DN50	01-NOV-2002	468,4	1	BUC
4237	Subunitate : 42 / PT : 10VEST IEZERULUI BL 135	45415	CONTOR APA CALDA MTW DN32	01-NOV-2002	48,12	1	BUC
4238	Subunitate : 42 / PT : 10VEST IEZERULUI BL 135	45416	CONTOR APA CALDA MTW DN40	01-NOV-2002	77,5	1	BUC
4239	Subunitate : 42 / PT : 10VEST IEZERULUI BL 135	45418	CONTOR APA CALDA MTW DN40	01-NOV-2002	48,12	1	BUC
4240	Subunitate : 42 / PT : 10VEST IEZERULUI BL 135	45419	CONTOR ENERGIE TERMICA WPD DN50	01-NOV-2002	468,4	1	BUC
4241	Subunitate : 42 / PT : 10VEST IEZERULUI BL 135	45420	CONTOR APA CALDA MTW DN40	01-NOV-2002	77,5	1	BUC
4242	Subunitate : 42 / PT : 10VEST IEZERULUI BL 135	45421	CONTOR ENERGIE TERMICA WPD DN50	01-NOV-2002	468,4	1	BUC
4243	Subunitate : 42 / PT : 10VEST IEZERULUI BL 135	45422	CONTOR APA CALDA MTW DN40	01-NOV-2002	77,5	1	BUC
4244	Subunitate : 42 / PT : 10VEST IEZERULUI BL 135	45423	CONTOR ENERGIE TERMICA WPD DN50	01-NOV-2002	468,4	1	BUC
4245	Subunitate : 42 / PT : 10VEST IEZERULUI BL 135	45424	CONTOR APA CALDA MTW DN40	01-NOV-2002	77,5	1	BUC
4246	Subunitate : 42 / PT : 10VEST IEZERULUI BL 135	45426	CONTOR APA CALDA MTW DN40	01-NOV-2002	77,5	1	BUC
4247	Subunitate : 42 / PT : 10VEST IEZERULUI BL 135	46421	CONTOR ACC MTW DN32	01-NOV-2002	40,33	1	BUC
4248	Subunitate : 42 / PT : 10VEST IEZERULUI BL 135	46906	CONTOR ACI DN 65	01-NOV-2003	476,28	1	BUC

4249	Subunitate : 42 / PT : 10VEST IEZERULUI BL 135	47011	CONTOR ACC DN 25	01-NOV-2003	27,41	1	BUC
4250	Subunitate : 42 / PT : 10VEST IEZERULUI BL 135	47012	CONTOR ACC DN 25	01-NOV-2003	27,41	1	BUC
4251	Subunitate : 42 / PT : 10VEST IEZERULUI BL 135	47013	CONTOR ACC DN 25	01-NOV-2003	27,41	1	BUC
4252	Subunitate : 42 / PT : 10VEST IEZERULUI BL 135	47014	CONTOR ACC DN 25	01-NOV-2003	27,41	1	BUC
4253	Subunitate : 42 / PT : 10VEST IEZERULUI BL 135	47018	CONTOR ACC DN 25	01-NOV-2003	27,41	1	BUC
4254	Subunitate : 42 / PT : 10VEST IEZERULUI BL 135	51420	MIJLOACE DE MASURARE ENERGIE TERMICA ACC BI 126	22-DEC-2005	185,84	1	BUC
4255	Subunitate : 42 / PT : 10VEST IEZERULUI BL 135	51421	MIJLOACE DE MASURARE ENERGIE TERMICA ACC BI 127 127 A	22-DEC-2005	185,84	1	BUC
4256	Subunitate : 42 / PT : 10VEST IEZERULUI BL 135	51422	MIJLOACE DE MASURARE ENERGIE TERMICA ACC BI 127B sc A B	22-DEC-2005	185,84	1	BUC
4257	Subunitate : 42 / PT : 10VEST IEZERULUI BL 135	51423	MIJLOACE DE MASURARE ENERGIE TERMICA ACC BI 128 sc A B	22-DEC-2005	185,84	1	BUC
4258	Subunitate : 42 / PT : 10VEST IEZERULUI BL 135	51424	MIJLOACE DE MASURARE ENERGIE TERMICA ACC BI 129	22-DEC-2005	185,84	1	BUC
4259	Subunitate : 42 / PT : 10VEST IEZERULUI BL 135	51425	MIJLOACE DE MASURARE ENERGIE TERMICA ACC BI 131 sc A B C D	22-DEC-2005	185,84	1	BUC
4260	Subunitate : 42 / PT : 10VEST IEZERULUI BL 135	51426	MIJLOACE DE MASURARE ENERGIE TERMICA ACC BI 132 sc A B C D	22-DEC-2005	185,84	1	BUC
4261	Subunitate : 42 / PT : 10VEST IEZERULUI BL 135	51427	MIJLOACE DE MASURARE ENERGIE TERMICA ACC BI 133 sc A	22-DEC-2005	185,84	1	BUC
4262	Subunitate : 42 / PT : 10VEST IEZERULUI BL 135	51428	MIJLOACE DE MASURARE ENERGIE TERMICA ACC BI 133 sc B	22-DEC-2005	185,84	1	BUC
4263	Subunitate : 42 / PT : 10VEST IEZERULUI BL 135	51429	MIJLOACE DE MASURARE ENERGIE TERMICA ACC BI 133 sc C	22-DEC-2005	185,84	1	BUC
4264	Subunitate : 42 / PT . 10VEST IEZERULUI BL 135	51430	MIJLOACE DE MASURARE ENERGIE TERMICA ACC BI 133 sc D	22-DEC-2005	185,84	1	BUC
4265	Subunitate : 42 / PT : 10VEST IEZERULUI BL 135	51431	MIJLOACE DE MASURARE ENERGIE TERMICA ACC BI 134	22-DEC-2005	185,84	1	BUC
4266	Subunitate : 42 / PT : 10VEST IEZERULUI BL 135	51432	MIJLOACE DE MASURARE ENERGIE TERMICA ACC BI 135	22-DEC-2005	185,84	1	BUC
4267	Subunitate : 42 / PT : 10VEST IEZERULUI BL 135	51433	MIJLOACE DE MASURARE ENERGIE TERMICA ACC BI 139 sc A B	22-DEC-2005	185,84	1	BUC
4268	Subunitate : 42 / PT : 10VEST IEZERULUI BL 135	51434	MIJLOACE DE MASURARE ENERGIE TERMICA ACC BI 167 sc A B C D	22-DEC-2005	185,84	1	BUC
4269	Subunitate : 42 / PT : 10VEST IEZERULUI BL 135	51435	MIJLOACE DE MASURARE ENERGIE TERMICA ACC BI 168 sc A B C D	22-DEC-2005	185,84	1	BUC
4270	Subunitate : 42 / PT : 10VEST IEZERULUI BL 135	51436	MIJLOACE DE MASURARE ENERGIE TERMICA ACC BI 169 sc A B C D	22-DEC-2005	185,84	1	BUC
4271	Subunitate : 42 / PT : 10VEST IEZERULUI BL 135	51437	MIJLOACE DE MASURARE ENERGIE TERMICA ACC BI 169 sc A	22-DEC-2005	185,84	1	BUC
4272	Subunitate : 42 / PT : 10VEST IEZERULUI BL 135	51438	MIJLOACE DE MASURARE ENERGIE TERMICA ACC BI 169 sc B	22-DEC-2005	185,84	1	BUC
4273	Subunitate : 42 / PT : 10VEST IEZERULUI BL 135	51439	MIJLOACE DE MASURARE ENERGIE TERMICA ACC BI 169 sc C	22-DEC-2005	185,84	1	BUC

4274	Subunitate : 42 / PT : 10VEST IEZERULUI BL 135	51440	MIJLOACE DE MASURARE ENERGIE TERMICA ACC BI 169 sc D	22-DEC-2005	185,84	1	BUC
4275	Subunitate : 42 / PT : 10VEST IEZERULUI BL 135	51441	MIJLOACE DE MASURARE ENERGIE TERMICA ACC BI 170 sc A B C D	22-DEC-2005	185,84	1	BUC
4276	Subunitate : 42 / PT : 10VEST IEZERULUI BL 135	51442	MIJLOACE DE MASURARE ENERGIE TERMICA ACC BI 171 sc A B C	22-DEC-2005	185,84	1	BUC
4277	Subunitate : 42 / PT : 10VEST IEZERULUI BL 135	51443	MIJLOACE DE MASURARE ENERGIE TERMICA ACC BI 172 sc A B C	22-DEC-2005	185,84	1	BUC
4278	Subunitate : 42 / PT : 10VEST IEZERULUI BL 135	51444	MIJLOACE DE MASURARE ENERGIE TERMICA ACC BI 173 sc A B	22-DEC-2005	185,84	1	BUC
4279	Subunitate : 42 / PT : 10VEST IEZERULUI BL 135	51445	MIJLOACE DE MASURARE ENERGIE TERMICA ACC BI 174 sc A B	22-DEC-2005	185,84	1	BUC
4280	Subunitate : 42 / PT : 10VEST IEZERULUI BL 135	51446	MIJLOACE DE MASURARE ENERGIE TERMICA ACC BI 179C sc B	22-DEC-2005	185,84	1	BUC
4281	Subunitate : 42 / PT : 10VEST IEZERULUI BL 135	51448	MIJLOACE DE MASURARE ENERGIE TERMICA ACC BI 180A sc B	22-DEC-2005	185,84	1	BUC
4282	Subunitate : 42 / PT : 10VEST IEZERULUI BL 135	51449	MIJLOACE DE MASURARE ENERGIE TERMICA ACC BI 180B sc B	22-DEC-2005	185,84	1	BUC
4283	Subunitate : 42 / PT : 10VEST IEZERULUI BL 135	51450	MIJLOACE DE MASURARE ENERGIE TERMICA ACC BI 181 A sc A	22-DEC-2005	185,84	1	BUC
4284	Subunitate : 42 / PT : 10VEST IEZERULUI BL 135	51451	MIJLOACE DE MASURARE ENERGIE TERMICA ACC BI 181A sc B	22-DEC-2005	185,84	1	BUC
4285	Subunitate : 42 / PT : 10VEST IEZERULUI BL 135	51452	MIJLOACE DE MASURARE ENERGIE TERMICA ACC BI 180B sc A	22-DEC-2005	185,84	1	BUC
4286	Subunitate : 42 / PT : 10VEST IEZERULUI BL 135	51453	MIJLOACE DE MASURARE ENERGIE TERMICA ACC BI 181B 181 C	22-DEC-2005	185,84	1	BUC
4287	Subunitate : 42 / PT : 10VEST IEZERULUI BL 135	51454	MIJLOACE DE MASURARE ENERGIE TERMICA ACC Gradinita nr 47	22-DEC-2005	185,83	1	BUC
4288	Subunitate : 42 / PT : 10VEST IEZERULUI BL 135	52961	CONTOR DN 40 ACI BL 127 sc A B	22-DEC-2005	227,38	1	BUC
4289	Subunitate : 42 / PT : 10VEST IEZERULUI BL 135	52962	CONTOR DN 40 ACI BL 180A sc A B	22-DEC-2005	227,38	1	BUC
4290	Subunitate : 42 / PT : 10VEST IEZERULUI BL 135	52963	CONTOR DN 40 ACI BL 181 C sc C D	22-DEC-2005	227,38	1	BUC
4291	Subunitate : 42 / PT : 10VEST IEZERULUI BL 135	53020	ACTIONAREA CU TURATIE VARIABILA A POMPELOR DE INCALZIRE	19-DEC-2005	6669,66	1	BUC
4292	Subunitate : 42 / PT : 10VEST IEZERULUI BL 135	10018 6.2.9.7.0.0.0	CONSTRUCTIE PT 10 VEST	01-DEC-1974	141345,88	158.4	MP
4293	Subunitate : 42 / PT : 10VEST IEZERULUI BL 135	45315 0.0.0.0.0.0.0	CONTOR ENERGIE TERMICA MTW ACI DN40 BL 181 A sc A B	01-NOV-2002	274,1	1	BUC
4294	Subunitate : 42 / PT : 10VEST IEZERULUI BL 135	45377 0.0.0.0.0.0.0	CONTOR ENERGIE TERMICA MTW DN40 bl 127B sc A B	01-NOV-2002	238,86	1	BUC
4295	Subunitate : 42 / PT : 10VEST IEZERULUI BL 135	45379 0.0.0.0.0.0.0	CONTOR ENERGIE TERMICA MTW DN40 bl 128 A	01-NOV-2002	274,1	1	BUC
4296	Subunitate : 42 / PT : 10VEST IEZERULUI BL 135	45381 0.0.0.0.0.0.0	CONTOR ENERGIE TERMICA MTW DN40 BL 129	01-NOV-2002	274,1	1	BUC
4297	Subunitate : 42 / PT : 10VEST IEZERULUI BL 135	45383 0.0.0.0.0.0.0	CONTOR ENERGIE TERMICA MTW DN40 BL 134	01-NOV-2002	274,1	1	BUC
4298	Subunitate : 42 / PT : 10VEST IEZERULUI BL 135	45393 0.0.0.0.0.0.0	CONTOR ENERGIE TERMICA MTW DN 40 BL 135	01-NOV-2002	274,1	1	BUC

4299	Subunitate : 42 / PT : 10VEST IEZERULUI BL 135	45395 0.0.0.0.0.0.0	CONTOR ENERGIE TERMICA MTW DN40 BL 139 sc A B	01-NOV-2002	274,1	1	BUC
4300	Subunitate : 42 / PT : 10VEST IEZERULUI BL 135	45397 0.0.0.0.0.0.0	CONTOR ENERGIE TERMICA MTW DN40 BL 171A sc A	01-NOV-2002	274,1	1	BUC
4301	Subunitate : 42 / PT : 10VEST IEZERULUI BL 135	45407 0.0.0.0.0.0.0	CONTOR ENERGIE TERMICA MTW DN40 BL 172 A	01-NOV-2002	274,1	1	BUC
4302	Subunitate : 42 / PT : 10VEST IEZERULUI BL 135	45409 0.0.0.0.0.0.0	CONTOR ENERGIE TERMICA MTW DN40 BL 173 sc A B	01-NOV-2002	274,1	1	BUC
4303	Subunitate : 42 / PT : 10VEST IEZERULUI BL 135	45413 0.0.0.0.0.0.0	CONTOR ENERGIE TERMICA MTW DN40 BL 174 Sc A B	01-NOV-2002	274,1	1	BUC
4304	Subunitate : 42 / PT : 10VEST IEZERULUI BL 135	45417 0.0.0.0.0.0.0	CONTOR ENERGIE TERMICA MTW DN40 bl 180B sc B	01-NOV-2002	274,1	1	BUC
4305	Subunitate : 43 / PT : 11VEST BAHLUIULUI BL 150	21938	RETELE TERMICE PT11 VEST	01-NOV-2002	1375311,76	1	BUC
4306	Subunitate : 43 / PT : 11VEST BAHLUIULUI BL 150	30693	SCHIMBATOR CALDURA PLACI INOX INCALZIRE	01-NOV-2002	6520,59	1	BUC
4307	Subunitate : 43 / PT : 11VEST BAHLUIULUI BL 150	30694	SCHIMBATOR CALDURA PLACI INOX INCALZIRE	01-NOV-2002	6520,59	1	BUC
4308	Subunitate : 43 / PT : 11VEST BAHLUIULUI BL 150	30695	POMPA CIRCULATIE AGENT TERMIC INCALZIRE	01-NOV-2002	1209,52	1	BUC
4309	Subunitate : 43 / PT : 11VEST BAHLUIULUI BL 150	30696	POMPA CIRCULATIE AGENT TERMIC INCALZIRE	01-NOV-2002	1209,52	1	BUC
4310	Subunitate : 43 / PT : 11VEST BAHLUIULUI BL 150	30697	POMPA CIRCULATIE AGENT TERMIC INCALZIRE	01-NOV-2002	780,78	1	BUC
4311	Subunitate : 43 / PT : 11VEST BAHLUIULUI BL 150	30698	POMPA CIRCULATIE AGENT TERMIC INCALZIRE	01-NOV-2002	780,78	1	BUC
4312	Subunitate : 43 / PT : 11VEST BAHLUIULUI BL 150	30699	POMPA CIRCULATIE AGENT TERMIC INCALZIRE	01-NOV-2002	728,76	1	BUC
4313	Subunitate : 43 / PT : 11VEST BAHLUIULUI BL 150	30700	POMPA CIRCULATIE AGENT TERMIC INCALZIRE	01-NOV-2002	728,76	1	BUC
4314	Subunitate : 43 / PT : 11VEST BAHLUIULUI BL 150	30701	POMPA UMPLERE/COMPLETARE	01-NOV-2002	472,88	1	BUC
4315	Subunitate : 43 / PT : 11VEST BAHLUIULUI BL 150	30702	POMPA UMPLERE/COMPLETARE	01-NOV-2002	472,88	1	BUC
4316	Subunitate : 43 / PT : 11VEST BAHLUIULUI BL 150	30705	GRUP POMPARE RIDICARE PRESIUNE APA RECE	01-NOV-2002	11543,06	1	BUC
4317	Subunitate : 43 / PT : 11VEST BAHLUIULUI BL 150	30706	VAS EXPANSIE PERNA DE AZOT	01-NOV-2002	18652,81	1	BUC
4318	Subunitate : 43 / PT : 11VEST BAHLUIULUI BL 150	30707	VAS EXPANSIE PERNA DE AZOT	01-NOV-2002	18652,81	1	BUC
4319	Subunitate : 43 / PT : 11VEST BAHLUIULUI BL 150	30708	CONTOR ENERGIE AGENT TERMIC PRIMAR	01-NOV-2002	1104,44	1	BUC
4320	Subunitate : 43 / PT : 11VEST BAHLUIULUI BL 150	30709	CONTOR ENERGIE AGENT TERMIC INCALZIRE	01-NOV-2002	719,3	1	BUC
4321	Subunitate : 43 / PT : 11VEST BAHLUIULUI BL 150	30710	CONTOR ENERGIE ACC	01-NOV-2002	1565,76	1	BUC
4322	Subunitate : 43 / PT : 11VEST BAHLUIULUI BL 150	30711	CONTOR VOLUM APA ADAUS	01-NOV-2002	54,64	1	BUC
4323	Subunitate : 43 / PT : 11VEST BAHLUIULUI BL 150	30712	INSTALATIE AUTOMATIZARE PT11 VEST	01-NOV-2002	38883,17	1	BUC

4324	Subunitate : 43 / PT : 11VEST BAHLUIULUI BL 150	30713	INSTALATII TERMICE PT11 VEST	01-NOV-2002	99680,71	1	BUC
4325	Subunitate : 43 / PT : 11VEST BAHLUIULUI BL 150	30714	INSTALATII ELECTRICE PT11 VEST	01-NOV-2002	6739,16	1	BUC
4326	Subunitate : 43 / PT : 11VEST BAHLUIULUI BL 150	45427	CONTOR ENERGIE TERMICA WPD DN65	01-NOV-2002	492,92	1	BUC
4327	Subunitate : 43 / PT : 11VEST BAHLUIULUI BL 150	45428	CONTOR APA CALDA MTW DN40	01-NOV-2002	77,5	1	BUC
4328	Subunitate : 43 / PT : 11VEST BAHLUIULUI BL 150	45429	CONTOR ENERGIE TERMICA WPD DN65	01-NOV-2002	492,92	1	BUC
4329	Subunitate : 43 / PT : 11VEST BAHLUIULUI BL 150	45430	CONTOR APA CALDA MTW DN40	01-NOV-2002	77,5	1	BUC
4330	Subunitate : 43 / PT : 11VEST BAHLUIULUI BL 150	45431	CONTOR ENERGIE TERMICA WPD DN65	01-NOV-2002	492,92	1	BUC
4331	Subunitate : 43 / PT : 11VEST BAHLUIULUI BL 150	45432	CONTOR APA CALDA MTW DN40	01-NOV-2002	77,5	1	BUC
4332	Subunitate : 43 / PT : 11VEST BAHLUIULUI BL 150	45433	CONTOR ENERGIE TERMICA WPD DN50	01-NOV-2002	468,4	1	BUC
4333	Subunitate : 43 / PT : 11VEST BAHLUIULUI BL 150	45434	CONTOR APA CALDA DN32	01-NOV-2002	48,12	1	BUC
4334	Subunitate : 43 / PT : 11VEST BAHLUIULUI BL 150	45435	CONTOR ENERGIE TERMICA MTW DN40	01-NOV-2002	274,1	1	BUC
4335	Subunitate : 43 / PT : 11VEST BAHLUIULUI BL 150	45436	CONTOR APA CALDA MTW DN32	01-NOV-2002	48,12	1	BUC
4336	Subunitate : 43 / PT : 11VEST BAHLUIULUI BL 150	45437	CONTOR ENERGIE TERMICA DN40	01-NOV-2002	274,1	1	BUC
4337	Subunitate : 43 / PT : 11VEST BAHLUIULUI BL 150	45438	CONTOR APA CALDA MTW DN32	01-NOV-2002	48,12	1	BUC
4338	Subunitate : 43 / PT : 11VEST BAHLUIULUI BL 150	45439	CONTOR ENERGIE TERMICA WPD DN65	01-NOV-2002	492,92	1	BUC
4339	Subunitate : 43 / PT : 11VEST BAHLUIULUI BL 150	45440	CONTOR APA CALDA MTW DN40	01-NOV-2002	77,5	1	BUC
4340	Subunitate : 43 / PT : 11VEST BAHLUIULUI BL 150	45441	CONTOR ENERGIE TERMICA MTW DN32	01-NOV-2002	212,51	1	BUC
4341	Subunitate : 43 / PT : 11VEST BAHLUIULUI BL 150	45442	CONTOR APA CALDA MTW DN32	01-NOV-2002	43,32	1	BUC
4342	Subunitate : 43 / PT : 11VEST BAHLUIULUI BL 150	45443	CONTOR ENERGIE TERMICA MTW DN32	01-NOV-2002	244,91	1	BUC
4343	Subunitate : 43 / PT : 11VEST BAHLUIULUI BL 150	45444	CONTOR APA CALDA MTW DN32	01-NOV-2002	48,12	1	BUC
4344	Subunitate : 43 / PT : 11VEST BAHLUIULUI BL 150	45445	CONTOR ENERGIE TERMICA MTW DN32	01-NOV-2002	244,91	1	BUC
4345	Subunitate : 43 / PT : 11VEST BAHLUIULUI BL 150	45446	CONTOR APA CALDA MTW DN32	01-NOV-2002	48,12	1	BUC
4346	Subunitate : 43 / PT : 11VEST BAHLUIULUI BL 150	45447	CONTOR ENERGIE TERMICA MTW DN32	01-NOV-2002	244,91	1	BUC
4347	Subunitate : 43 / PT : 11VEST BAHLUIULUI BL 150	45448	CONTOR APA CALDA MTW DN32	01-NOV-2002	48,12	1	BUC
4348	Subunitate : 43 / PT : 11VEST BAHLUIULUI BL 150	45449	CONTOR ENERGIE TRMICA WPD DN65	01-NOV-2002	492,92	1	BUC

4349	Subunitate : 43 / PT : 11VEST BAHLUIULUI BL 150	45450	CONTOR APA CALDA MTW DN40	01-NOV-2002	77,5	1	BUC
4350	Subunitate : 43 / PT : 11VEST BAHLUIULUI BL 150	45451	CONTOR ENERGIE TERMICA MTW DN40	01-NOV-2002	274,1	1	BUC
4351	Subunitate : 43 / PT : 11VEST BAHLUIULUI BL 150	45452	CONTOR APA CALDA MTW DN32	01-NOV-2002	48,12	1	BUC
4352	Subunitate : 43 / PT : 11VEST BAHLUIULUI BL 150	45453	CONTOR ENERGIE TERMICA MTW DN40	01-NOV-2002	274,1	1	BUC
4353	Subunitate : 43 / PT : 11VEST BAHLUIULUI BL 150	45454	CONTOR APA CALDA MTW DN32	01-NOV-2002	48,12	1	BUC
4354	Subunitate : 43 / PT : 11VEST BAHLUIULUI BL 150	45455	CONTOR ENERGIE TERMICA DN40	01-NOV-2002	274,1	1	BUC
4355	Subunitate : 43 / PT : 11VEST BAHLUIULUI BL 150	45456	CONTOR APA CALDA MTW DN32	01-NOV-2002	48,12	1	BUC
4356	Subunitate : 43 / PT : 11VEST BAHLUIULUI BL 150	45457	CONTOR ENERGIE TERMICA MTW DN40	01-NOV-2002	274,1	1	BUC
4357	Subunitate : 43 / PT : 11VEST BAHLUIULUI BL 150	45458	CONTOR APA CALDA MTW DN32	01-NOV-2002	48,12	1	BUC
4358	Subunitate : 43 / PT : 11VEST BAHLUIULUI BL 150	45459	CONTOR ENERGIE TERMICA MTW DN40	01-NOV-2002	274,1	1	BUC
4359	Subunitate : 43 / PT : 11VEST BAHLUIULUI BL 150	45460	CONTOR APA CALDA MTW DN32	01-NOV-2002	48,12	1	BUC
4360	Subunitate : 43 / PT : 11VEST BAHLUIULUI BL 150	45461	CONTOR ENERGIE TERMICA DN32	01-NOV-2002	244,91	1	BUC
4361	Subunitate : 43 / PT : 11VEST BAHLUIULUI BL 150	45462	CONTOR APA CALDA MTW DN32	01-NOV-2002	48,12	1	BUC
4362	Subunitate : 43 / PT : 11VEST BAHLUIULUI BL 150	45463	CONTOR ENERGIE TERMICA MTW DN32	01-NOV-2002	244,91	1	BUC
4363	Subunitate : 43 / PT : 11VEST BAHLUIULUI BL 150	45464	CONTOR APA CALDA MTW DN32	01-NOV-2002	48,12	1	BUC
4364	Subunitate : 43 / PT : 11VEST BAHLUIULUI BL 150	45465	CONTOR ENERGIE TERMICA MTW DN40	01-NOV-2002	274,1	1	BUC
4365	Subunitate : 43 / PT : 11VEST BAHLUIULUI BL 150	45466	CONTOR APA CALDA MTW DN32	01-NOV-2002	48,12	1	BUC
4366	Subunitate : 43 / PT : 11VEST BAHLUIULUI BL 150	45467	CONTOR ENERGIE TERMICA MTW DN40	01-NOV-2002	267,66	1	BUC
4367	Subunitate : 43 / PT : 11VEST BAHLUIULUI BL 150	45468	CONTOR APA CALDA MTW DN32	01-NOV-2002	48,12	1	BUC
4368	Subunitate : 43 / PT : 11VEST BAHLUIULUI BL 150	45469	CONTOR ENERGIE TERMICA MTW DN40	01-NOV-2002	274,1	1	BUC
4369	Subunitate : 43 / PT : 11VEST BAHLUIULUI BL 150	45470	CONTOR APA CALDA MTW DN32	01-NOV-2002	48,12	1	BUC
4370	Subunitate : 43 / PT : 11VEST BAHLUIULUI BL 150	45471	CONTOR ENERGIE TERMICA WPD DN50	01-NOV-2002	468,4	1	BUC
4371	Subunitate : 43 / PT : 11VEST BAHLUIULUI BL 150	45472	CONTOR APA CALDA MTW DN40	01-NOV-2002	77,5	1	BUC
4372	Subunitate : 43 / PT : 11VEST BAHLUIULUI BL 150	45474	CONTOR APA CALDA MTW DN40	01-NOV-2002	77,5	1	BUC
4373	Subunitate : 43 / PT : 11VEST BAHLUIULUI BL 150	45475	CONTOR ENERGIE TERMICA WPD DN50	01-NOV-2002	468,4	1	BUC

4374	Subunitate : 43 / PT : 11VEST BAHLUIULUI BL 150	45476	CONTOR APA CALDA MTW DN40	01-NOV-2002	77,5	1	BUC
4375	Subunitate : 43 / PT : 11VEST BAHLUIULUI BL 150	45477	CONTOR ENERGIE TERMICA MTW DN32	01-NOV-2002	244,91	1	BUC
4376	Subunitate : 43 / PT : 11VEST BAHLUIULUI BL 150	45478	CONTOR APA CALDA MTW DN32	01-NOV-2002	48,12	1	BUC
4377	Subunitate : 43 / PT : 11VEST BAHLUIULUI BL 150	45479	CONTOR ENERGIE TERMICA MTW DN32	01-NOV-2002	244,91	1	BUC
4378	Subunitate : 43 / PT : 11VEST BAHLUIULUI BL 150	45480	CONTOR ENERGIE TERMICA MTW DN32	01-NOV-2002	244,91	1	BUC
4379	Subunitate : 43 / PT : 11VEST BAHLUIULUI BL 150	45481	CONTOR APA CALDA MTW DN32	01-NOV-2002	48,12	1	BUC
4380	Subunitate : 43 / PT : 11VEST BAHLUIULUI BL 150	45482	CONTOR APA CALDA MTW DN32	01-NOV-2002	48,12	1	BUC
4381	Subunitate : 43 / PT : 11VEST BAHLUIULUI BL 150	45483	CONTOR ENERGIE TERMICA WPD DN50	01-NOV-2002	468,4	1	BUC
4382	Subunitate : 43 / PT : 11VEST BAHLUIULUI BL 150	45484	CONTOR APA CALDA MTW DN32	01-NOV-2002	48,12	1	BUC
4383	Subunitate : 43 / PT : 11VEST BAHLUIULUI BL 150	45485	CONTOR ENERGIE TERMICA WPD DN65	01-NOV-2002	492,92	1	BUC
4384	Subunitate : 43 / PT : 11VEST BAHLUIULUI BL 150	45486	CONTOR APA CALDA WPD DN50	01-NOV-2002	271,79	1	BUC
4385	Subunitate : 43 / PT : 11VEST BAHLUIULUI BL 150	45487	CONTOR ENERGIE TERMICA WPD DN50	01-NOV-2002	468,4	1	BUC
4386	Subunitate : 43 / PT : 11VEST BAHLUIULUI BL 150	45488	CONTOR APA CALDA MTW DN40	01-NOV-2002	77,5	1	BUC
4387	Subunitate : 43 / PT : 11VEST BAHLUIULUI BL 150	47015	CONTOR ACC DN 25	01-NOV-2003	27,41	1	BUC
4388	Subunitate : 43 / PT : 11VEST BAHLUIULUI BL 150	47016	CONTOR ACC DN 25	01-NOV-2003	27,41	1	BUC
4389	Subunitate : 43 / PT : 11VEST BAHLUIULUI BL 150	51455	MIJLOACE DE MASURARE ENERGIE TERMICA ACC Bl 146 sc A B	22-DEC-2005	185,84	1	BUC
4390	Subunitate : 43 / PT : 11VEST BAHLUIULUI BL 150	51456	MIJLOACE DE MASURARE ENERGIE TERMICA ACC Bl 147 sc A B	22-DEC-2005	185,84	1	BUC
4391	Subunitate : 43 / PT : 11VEST BAHLUIULUI BL 150	51457	MIJLOACE DE MASURARE ENERGIE TERMICA ACC Bl 148 sc A B	22-DEC-2005	185,84	1	BUC
4392	Subunitate : 43 / PT : 11VEST BAHLUIULUI BL 150	51458	MIJLOACE DE MASURARE ENERGIE TERMICA ACC Bl 149 sc A	22-DEC-2005	185,84	1	BUC
4393	Subunitate : 43 / PT : 11VEST BAHLUIULUI BL 150	51459	MIJLOACE DE MASURARE ENERGIE TERMICA ACC Bl 149 sc B	22-DEC-2005	185,84	1	BUC
4394	Subunitate : 43 / PT : 11VEST BAHLUIULUI BL 150	51460	MIJLOACE DE MASURARE ENERGIE TERMICA ACC Bl 149 sc C	22-DEC-2005	185,84	1	BUC
4395	Subunitate : 43 / PT : 11VEST BAHLUIULUI BL 150	51461	MIJLOACE DE MASURARE ENERGIE TERMICA ACC Bl 149 sc D	22-DEC-2005	185,84	1	BUC
4396	Subunitate : 43 / PT : 11VEST BAHLUIULUI BL 150	51462	MIJLOACE DE MASURARE ENERGIE TERMICA ACC Bl 150	22-DEC-2005	185,84	1	BUC
4397	Subunitate : 43 / PT : 11VEST BAHLUIULUI BL 150	51463	MIJLOACE DE MASURARE ENERGIE TERMICA ACC Bl 153 D	22-DEC-2005	185,84	1	BUC
4398	Subunitate : 43 / PT : 11VEST BAHLUIULUI BL 150	51464	MIJLOACE DE MASURARE ENERGIE TERMICA ACC Bl 153 E	22-DEC-2005	185,84	1	BUC

4399	Subunitate : 43 / PT : 11VEST BAHLUIULUI BL 150	51465	MIJLOACE DE MASURARE ENERGIE TERMICA ACC BI 153 F	22-DEC-2005	185,84	1	BUC
4400	Subunitate : 43 / PT : 11VEST BAHLUIULUI BL 150	51466	MIJLOACE DE MASURARE ENERGIE TERMICA ACC BI 153 G	22-DEC-2005	185,84	1	BUC
4401	Subunitate : 43 / PT : 11VEST BAHLUIULUI BL 150	51467	MIJLOACE DE MASURARE ENERGIE TERMICA ACC BI 154A (A B) 154B (A B)	22-DEC-2005	185,84	1	BUC
4402	Subunitate : 43 / PT : 11VEST BAHLUIULUI BL 150	51468	MIJLOACE DE MASURARE ENERGIE TERMICA ACC BI 157A (A B) 157B (A B)	22-DEC-2005	185,84	1	BUC
4403	Subunitate : 43 / PT : 11VEST BAHLUIULUI BL 150	51469	MIJLOACE DE MASURARE ENERGIE TERMICA ACC BI 158A (A B) 158B (A B)	22-DEC-2005	185,84	1	BUC
4404	Subunitate : 43 / PT : 11VEST BAHLUIULUI BL 150	51470	MIJLOACE DE MASURARE ENERGIE TERMICA ACC BI 159 sc A B C D	22-DEC-2005	185,84	1	BUC
4405	Subunitate : 43 / PT : 11VEST BAHLUIULUI BL 150	51471	MIJLOACE DE MASURARE ENERGIE TERMICA ACC BI 160 A sc A	22-DEC-2005	185,84	1	BUC
4406	Subunitate : 43 / PT : 11VEST BAHLUIULUI BL 150	51472	MIJLOACE DE MASURARE ENERGIE TERMICA ACC BI 160A sc B	22-DEC-2005	185,84	1	BUC
4407	Subunitate : 43 / PT : 11VEST BAHLUIULUI BL 150	51473	MIJLOACE DE MASURARE ENERGIE TERMICA ACC BI 160B sc A	22-DEC-2005	185,84	1	BUC
4408	Subunitate : 43 / PT : 11VEST BAHLUIULUI BL 150	51474	MIJLOACE DE MASURARE ENERGIE TERMICA ACC BI 160B sc B	22-DEC-2005	185,84	1	BUC
4409	Subunitate : 43 / PT : 11VEST BAHLUIULUI BL 150	51475	MIJLOACE DE MASURARE ENERGIE TERMICA ACC BI 161 sc A B C	22-DEC-2005	185,84	1	BUC
4410	Subunitate : 43 / PT : 11VEST BAHLUIULUI BL 150	51476	MIJLOACE DE MASURARE ENERGIE TERMICA ACC BI 162 sc A B C D	22-DEC-2005	185,84	1	BUC
4411	Subunitate : 43 / PT : 11VEST BAHLUIULUI BL 150	51477	MIJLOACE DE MASURARE ENERGIE TERMICA ACC BI 162 sc A B	22-DEC-2005	185,84	1	BUC
4412	Subunitate : 43 / PT : 11VEST BAHLUIULUI BL 150	51478	MIJLOACE DE MASURARE ENERGIE TERMICA ACC BI 163 A	22-DEC-2005	185,84	1	BUC
4413	Subunitate : 43 / PT : 11VEST BAHLUIULUI BL 150	51479	MIJLOACE DE MASURARE ENERGIE TERMICA ACC BI 163 B	22-DEC-2005	185,84	1	BUC
4414	Subunitate : 43 / PT : 11VEST BAHLUIULUI BL 150	51480	MIJLOACE DE MASURARE ENERGIE TERMICA ACC BI 163 C	22-DEC-2005	185,84	1	BUC
4415	Subunitate : 43 / PT : 11VEST BAHLUIULUI BL 150	51481	MIJLOACE DE MASURARE ENERGIE TERMICA ACC BI 163 D	22-DEC-2005	185,84	1	BUC
4416	Subunitate : 43 / PT : 11VEST BAHLUIULUI BL 150	51482	MIJLOACE DE MASURARE ENERGIE TERMICA ACC BI 163 E	22-DEC-2005	185,84	1	BUC
4417	Subunitate : 43 / PT : 11VEST BAHLUIULUI BL 150	51483	MIJLOACE DE MASURARE ENERGIE TERMICA ACC BI 163 F	22-DEC-2005	185,84	1	BUC
4418	Subunitate : 43 / PT : 11VEST BAHLUIULUI BL 150	51484	MIJLOACE DE MASURARE ENERGIE TERMICA ACC BI 163 G	22-DEC-2005	185,84	1	BUC
4419	Subunitate : 43 / PT : 11VEST BAHLUIULUI BL 150	51485	MIJLOACE DE MASURARE ENERGIE TERMICA ACC BI 182A sc A	22-DEC-2005	185,84	1	BUC
4420	Subunitate : 43 / PT : 11VEST BAHLUIULUI BL 150	51486	MIJLOACE DE MASURARE ENERGIE TERMICA ACC BI 182 B sc C	22-DEC-2005	185,84	1	BUC
4421	Subunitate : 43 / PT : 11VEST BAHLUIULUI BL 150	51487	MIJLOACE DE MASURARE ENERGIE TERMICA ACC BI 182B sc D	22-DEC-2005	185,84	1	BUC
4422	Subunitate : 43 / PT : 11VEST BAHLUIULUI BL 150	51488	MIJLOACE DE MASURARE ENERGIE TERMICA ACC BI 182 C sc E	22-DEC-2005	185,84	1	BUC
4423	Subunitate : 43 / PT : 11VEST BAHLUIULUI BL 150	51489	MIJLOACE DE MASURARE ENERGIE TERMICA ACC BI 182 C sc F	22-DEC-2005	185,83	1	BUC

4424	Subunitate : 43 / PT : 11VEST BAHLUIULUI BL 150	52964	CONTOR DN 40 ACI BL 154B sc A B	22-DEC-2005	227,38	1	BUC
4425	Subunitate : 43 / PT : 11VEST BAHLUIULUI BL 150	52965	CONTOR DN 40 ACI BL 158 B sc A B	22-DEC-2005	227,38	1	BUC
4426	Subunitate : 43 / PT : 11VEST BAHLUIULUI BL 150	52966	CONTOR DN 40 ACI BL 157 B sc A B	22-DEC-2005	227,38	1	BUC
4427	Subunitate : 43 / PT : 11VEST BAHLUIULUI BL 150	53024	ACTIONAREA CU TURATIE VARIABILA A POMPELOR DE INCALZIRE	19-DEC-2005	7363,84	1	BUC
4428	Subunitate : 43 / PT : 11VEST BAHLUIULUI BL 150	10020 6.2.9.7.0.0.0	CONSTRUCTIE PT 11 VEST	01-MAY-1976	215552,47	241,56	MP
4429	Subunitate : 43 / PT : 11VEST BAHLUIULUI BL 150	45473 0.0.0.0.0.0.0	CONTOR ENERGIE TERMICA WPD DN 50	01-NOV-2002	468,4	1	BUC
4430	Subunitate : 44 / PT : 12VEST SOS VESTULUI BL 102 CD	21939	RETELE TERMICE PT12 VEST	01-NOV-2002	246453,07	1	BUC
4431	Subunitate : 44 / PT : 12VEST SOS VESTULUI BL 102 CD	30715	SCHIMBATOR CALDURA PLACI INOX INCALZIRE	01-NOV-2002	2469,33	1	BUC
4432	Subunitate : 44 / PT : 12VEST SOS VESTULUI BL 102 CD	30716	SCHIMBATOR CALDURA PLACI INOX INCALZIRE	01-NOV-2002	2469,33	1	BUC
4433	Subunitate : 44 / PT : 12VEST SOS VESTULUI BL 102 CD	30717	SCHIMBATOR CALDURA PLACI INOX ACC	01-NOV-2002	1866,91	1	BUC
4434	Subunitate : 44 / PT : 12VEST SOS VESTULUI BL 102 CD	30718	SCHIMBATOR CALDURA PLACI INOX ACC	01-NOV-2002	1867,3	1	BUC
4435	Subunitate : 44 / PT : 12VEST SOS VESTULUI BL 102 CD	30719	POMPA CIRCULATIE AGENT TERMIC INCALZIRE	01-NOV-2002	482,55	1	BUC
4436	Subunitate : 44 / PT : 12VEST SOS VESTULUI BL 102 CD	30720	POMPA CIRCULATIE AGENT TERMIC INCALZIRE	01-NOV-2002	482,55	1	BUC
4437	Subunitate : 44 / PT : 12VEST SOS VESTULUI BL 102 CD	30721	POMPA CIRCULATIE AGENT TERMIC INCALZIRE	01-NOV-2002	477,91	1	BUC
4438	Subunitate : 44 / PT : 12VEST SOS VESTULUI BL 102 CD	30722	POMPA CIRCULATIE AGENT TERMIC INCALZIRE	01-NOV-2002	477,91	1	BUC
4439	Subunitate : 44 / PT : 12VEST SOS VESTULUI BL 102 CD	30723	POMPA UMPLERE COMPLETARE	01-NOV-2002	374,8	1	BUC
4440	Subunitate : 44 / PT : 12VEST SOS VESTULUI BL 102 CD	30724	POMPA UMPLERE COMPLETARE	01-NOV-2002	374,8	1	BUC
4441	Subunitate : 44 / PT : 12VEST SOS VESTULUI BL 102 CD	30727	GRUP RIDICARE PRESIUNE APA RECE	01-NOV-2002	7404,4	1	BUC
4442	Subunitate : 44 / PT : 12VEST SOS VESTULUI BL 102 CD	30728	VAS EXPANSIE PERNA AZOT	01-NOV-2002	9585,14	1	BUC
4443	Subunitate : 44 / PT : 12VEST SOS VESTULUI BL 102 CD	30729	CONTOR ENERGIE AGENT TERMIC PRIMAR	01-NOV-2002	691,35	1	BUC
4444	Subunitate : 44 / PT : 12VEST SOS VESTULUI BL 102 CD	30730	CONTOR ENERGIE AGENT TERMIC INCALZIRE	01-NOV-2002	681,04	1	BUC
4445	Subunitate : 44 / PT : 12VEST SOS VESTULUI BL 102 CD	30731	CONTOR ENERGIE ACC	01-NOV-2002	735,17	1	BUC
4446	Subunitate : 44 / PT : 12VEST SOS VESTULUI BL 102 CD	30732	CONTOR VOLUM APA ADAUS	01-NOV-2002	50,01	1	BUC
4447	Subunitate : 44 / PT : 12VEST SOS VESTULUI BL 102 CD	30733	INSTALATIE AUTOMATIZARE PT12 VEST	01-NOV-2002	28127,04	1	BUC
4448	Subunitate : 44 / PT : 12VEST SOS VESTULUI BL 102 CD	30734	INSTALATII TERMICE PT12 VEST	01-NOV-2002	74146,78	1	BUC

4449	Subunitate : 44 / PT : 12VEST SOS VESTULUI BL 102 CD	30735	INSTALATII ELECTRICE PT12 VEST	01-NOV-2002	2692,48	1	BUC
4450	Subunitate : 44 / PT : 12VEST SOS VESTULUI BL 102 CD	53029	ACTIONAREA CU TURATIE VARIABILA A POMPELOR DE INCALZIRE	19-DEC-2005	3855,25	1	BUC
4451	Subunitate : 44 / PT : 12VEST SOS VESTULUI BL 102 CD	10003 6.2.9.7.0.0.0	CONSTRUCTIE PT 12 VEST	01-JUN-1978	102618,53	115	MP
4452	Subunitate : 45 / PT : CTGHE.GR CANTACUZINO GHE.GR CANTACUZINO	20567	RETELE TERMICE CT 23 AUGUST	01-OCT-1999	252758,83	1	BUC
4453	Subunitate : 45 / PT : CTGHE.GR CANTACUZINO GHE.GR CANTACUZINO	30273	SCHIMB DE CALD CU PLACI INOX	01-OCT-1999	772,69	1	BUC
4454	Subunitate : 45 / PT : CTGHE.GR CANTACUZINO GHE.GR CANTACUZINO	30274	SCHIMB DE CALD CU PLACI INOX	01-OCT-1999	772,69	1	BUC
4455	Subunitate : 45 / PT : CTGHE.GR CANTACUZINO GHE.GR CANTACUZINO	30278	STATIE DEDURIZARE APA	01-OCT-1999	1732,22	1	BUC
4456	Subunitate : 45 / PT : CTGHE.GR CANTACUZINO GHE.GR CANTACUZINO	30279	INSTALATII ELECTRICE CT 23 AUGUST	01-OCT-1999	2569,73	1	BUC
4457	Subunitate : 45 / PT : CTGHE.GR CANTACUZINO GHE.GR CANTACUZINO	30300	INSTALATII TERMICE CT 23 AUGUST	01-OCT-1999	17787,52	1	BUC
4458	Subunitate : 45 / PT : CTGHE.GR CANTACUZINO GHE.GR CANTACUZINO	40001	POMPA CIRC CAZAN 0_58MW	01-OCT-1999	323,82	1	BUC
4459	Subunitate : 45 / PT : CTGHE.GR CANTACUZINO GHE.GR CANTACUZINO	40002	POMPA CIRC CAZAN 0_58MW	01-OCT-1999	323,82	1	BUC
4460	Subunitate : 45 / PT : CTGHE.GR CANTACUZINO GHE.GR CANTACUZINO	40008	POMPA CIRC AGENT TERM PREP ACM	01-OCT-1999	478,39	1	BUC
4461	Subunitate : 45 / PT : CTGHE.GR CANTACUZINO GHE.GR CANTACUZINO	40009	POMPA CIRC AGENT TERM PREP ACM	01-OCT-1999	478,39	1	BUC
4462	Subunitate : 45 / PT : CTGHE.GR CANTACUZINO GHE.GR CANTACUZINO	40068	POMPA CIRCULATIE INCALZIRE	01-OCT-1999	511,15	1	BUC
4463	Subunitate : 45 / PT : CTGHE.GR CANTACUZINO GHE.GR CANTACUZINO	40069	POMPA CIRCULATIE INCALZIRE	01-OCT-1999	511,15	1	BUC
4464	Subunitate : 45 / PT : CTGHE.GR CANTACUZINO GHE.GR CANTACUZINO	40078	POMPA UMPLERE -COMPLETARE	01-OCT-1999	99,75	1	BUC
4465	Subunitate : 45 / PT : CTGHE.GR CANTACUZINO GHE.GR CANTACUZINO	40079	POMPA UMPLERE -COMPLETARE	01-OCT-1999	99,75	1	BUC
4466	Subunitate : 45 / PT : CTGHE.GR CANTACUZINO GHE.GR CANTACUZINO	40173	VAS EXPANSIUNE CU PERNA DE AZOT	01-OCT-1999	1662,17	1	BUC
4467	Subunitate : 45 / PT : CTGHE.GR CANTACUZINO GHE.GR CANTACUZINO	40195.1	CAZAN INCALZ_ -PUTEREA 0_58MW(0_5GCAL/H)	01-OCT-1999	11766,4	1	BUC
4468	Subunitate : 45 / PT : CTGHE.GR CANTACUZINO GHE.GR CANTACUZINO	41487	CONTOR EN TER WEHRLE MTW 40	01-OCT-1999	385,22	1	BUC
4469	Subunitate : 45 / PT : CTGHE.GR CANTACUZINO GHE.GR CANTACUZINO	41488	CONTOR EN TER WEHRLE MTW 40	01-OCT-1999	385,22	1	BUC
4470	Subunitate : 45 / PT : CTGHE.GR CANTACUZINO GHE.GR CANTACUZINO	41489	CONTOR EN TER WEHRLE MTW 40	01-OCT-1999	385,22	1	BUC
4471	Subunitate : 45 / PT : CTGHE.GR CANTACUZINO GHE.GR CANTACUZINO	41490	CONTOR EN TER WEHRLE MTW 40	01-OCT-1999	385,22	1	BUC
4472	Subunitate : 45 / PT : CTGHE.GR CANTACUZINO GHE.GR CANTACUZINO	41490.1	CONTOR EN TER WEHRLE MTW 40	01-OCT-1999	385,22	1	BUC
4473	Subunitate : 45 / PT : CTGHE.GR CANTACUZINO GHE.GR CANTACUZINO	41492	CONTOR EN TER WEHRLE MTW 32	01-OCT-1999	348,2	1	BUC

4474	Subunitate : 45 / PT : CTGHE.GR CANTACUZINO GHE.GR CANTACUZINO	41493	CONTOR DEBIT ACC WEHRLE MTW 32	01-OCT-1999	67,44	1	BUC
4475	Subunitate : 45 / PT : CTGHE.GR CANTACUZINO GHE.GR CANTACUZINO	41494	CONTOR DEBIT ACC WEHRLE MTW 32	01-OCT-1999	67,44	1	BUC
4476	Subunitate : 45 / PT : CTGHE.GR CANTACUZINO GHE.GR CANTACUZINO	41495	CONTOR DEBIT WEHRLE MTW 32	01-OCT-1999	52,81	1	BUC
4477	Subunitate : 45 / PT : CTGHE.GR CANTACUZINO GHE.GR CANTACUZINO	41496	CONTOR DEBIT ACC WEHRLE MTW 32	01-OCT-1999	67,44	1	BUC
4478	Subunitate : 45 / PT : CTGHE.GR CANTACUZINO GHE.GR CANTACUZINO	41497	CONTOR DEBIT ACC WEHRLE MTW 32	01-OCT-1999	67,68	1	BUC
4479	Subunitate : 45 / PT : CTGHE.GR CANTACUZINO GHE.GR CANTACUZINO	41498	CONTOR DEBIT ACC WEHRLE MTW 32	01-OCT-1999	67,68	1	BUC
4480	Subunitate : 45 / PT : CTGHE.GR CANTACUZINO GHE.GR CANTACUZINO	41500	CONTOR ENERGIE ACM	01-OCT-1999	100,73	1	BUC
4481	Subunitate : 45 / PT : CTGHE.GR CANTACUZINO GHE.GR CANTACUZINO	41512	CONTOR ENERGIE INCALZIRE	01-OCT-1999	715,71	1	BUC
4482	Subunitate : 45 / PT : CTGHE.GR CANTACUZINO GHE.GR CANTACUZINO	41561	AUTOMATIZARE CT 23 AUGUST	01-OCT-1999	16910,86	1	BUC
4483	Subunitate : 45 / PT : CTGHE.GR CANTACUZINO GHE.GR CANTACUZINO	51057	MIJLOACE DE MASURARE ENERGIE TERMICA ACC BI 56	22-DEC-2005	185,84	1	BUC
4484	Subunitate : 45 / PT : CTGHE.GR CANTACUZINO GHE.GR CANTACUZINO	51058	MIJLOACE DE MASURARE ENERGIE TERMICA ACC BI 57 A	22-DEC-2005	185,84	1	BUC
4485	Subunitate : 45 / PT : CTGHE.GR CANTACUZINO GHE.GR CANTACUZINO	51059	MIJLOACE DE MASURARE ENERGIE TERMICA ACC BI 58	22-DEC-2005	185,84	1	BUC
4486	Subunitate : 45 / PT : CTGHE.GR CANTACUZINO GHE.GR CANTACUZINO	51060	MIJLOACE DE MASURARE ENERGIE TERMICA ACC BI 62	22-DEC-2005	185,84	1	BUC
4487	Subunitate : 45 / PT : CTGHE.GR CANTACUZINO GHE.GR CANTACUZINO	51061	MIJLOACE DE MASURARE ENERGIE TERMICA ACC BI 68 A	22-DEC-2005	185,84	1	BUC
4488	Subunitate : 45 / PT : CTGHE.GR CANTACUZINO GHE.GR CANTACUZINO	51062	MIJLOACE DE MASURARE ENERGIE TERMICA ACC BI 68 B	22-DEC-2005	185,84	1	BUC
4489	Subunitate : 45 / PT : CTGHE.GR CANTACUZINO GHE.GR CANTACUZINO	53009	ACTIONAREA CU TURATIE VARIABILA A POMPELOR DE INCALZIRE	19-DEC-2005	2402,08	1	BUC
4490	Subunitate : 46 / PT : 5MALUL ROSU VITEJILOR BL 105 D	20972	RETELE TERMICE PT 5 ENACHITA VACARESCU	01-DEC-1981	8465,65	1	BUC
4491	Subunitate : 46 / PT : 5MALUL ROSU VITEJILOR BL 105 D	21026	RACORD TERMIC PT 5 MALU ROSU	01-JUN-1986	64211,89	1	BUC
4492	Subunitate : 46 / PT : 5MALUL ROSU VITEJILOR BL 105 D	21027	RETELE TERMICE PT 5 MALU ROSU	01-JUN-1986	118084,62	1	BUC
4493	Subunitate : 46 / PT : 5MALUL ROSU VITEJILOR BL 105 D	21042	RETELE TERMICE PT 5 ENACHITA VACARESCU	01-OCT-1986	251869,29	1	BUC
4494	Subunitate : 46 / PT : 5MALUL ROSU VITEJILOR BL 105 D	21043	RETELE TERMICE PT 5 MALU ROSU	01-OCT-1986	81665	1	BUC
4495	Subunitate : 46 / PT : 5MALUL ROSU VITEJILOR BL 105 D	21044	RETELE TERMICE PT 5 MALU ROSU	01-OCT-1986	83487,7	1	BUC
4496	Subunitate : 46 / PT : 5MALUL ROSU VITEJILOR BL 105 D	30115	INSTALATIE PT 5 MALU ROSU	01-DEC-1980	686814,86	1	BUC
4497	Subunitate : 46 / PT : 5MALUL ROSU VITEJILOR BL 105 D	50217	CONTORI TRIFAZATI PT ENERGIE REACTIVA	01-DEC-1987	1339,81	1	BUC
4498	Subunitate : 46 / PT : 5MALUL ROSU VITEJILOR BL 105 D	53063	ACTIONAREA CU TURATIE VARIABILA A POMPELOR DE INCALZIRE	19-DEC-2005	3436,44	1	BUC

4499	Subunitate : 46 / PT : 5MALUL ROSU VITEJILOR BL 105 D	10754 6.2.9.7.0.0.0	CONSTRUCTIE PT 5 MALU ROSU	01-DEC-1980	205504,77	230.3	MP
4500	Subunitate : 46 / PT : 5MALUL ROSU VITEJILOR BL 105 D	41200 0.0.0.0.0.0.0	CONTOR EN TERMICA ACM WPD 65	01-FEB-1999	667,71	1	BUC
4501	Subunitate : 47 / PT : 6MALUL ROSU ADUNATI BL 124 B	20971	RETELE TERMICE PT 6 ENACHITA VACARESCU	01-DEC-1981	19298,23	1	BUC
4502	Subunitate : 47 / PT : 6MALUL ROSU ADUNATI BL 124 B	21033	RETELE TERMICE PT 6 MALU ROSU	01-JUN-1986	456856,22	1	BUC
4503	Subunitate : 47 / PT : 6MALUL ROSU ADUNATI BL 124 B	21038	RETELE TERMICE PT 6 ENACHITA VACARESCU	01-JUL-1986	39870,51	1	BUC
4504	Subunitate : 47 / PT : 6MALUL ROSU ADUNATI BL 124 B	30123	INSTALATIE PT 6 ENACHITA VACARESCU	01-DEC-1981	661514,31	1	BUC
4505	Subunitate : 47 / PT : 6MALUL ROSU ADUNATI BL 124 B	46871	CONTOR ACI DN 40 Recirculatie PT	01-NOV-2003	396,32	1	BUC
4506	Subunitate : 47 / PT : 6MALUL ROSU ADUNATI BL 124 B	53070	ACTIONAREA CU TURATIE VARIABILA A POMPELOR DE INCALZIRE	19-DEC-2005	5116,3	1	BUC
4507	Subunitate : 47 / PT : 6MALUL ROSU ADUNATI BL 124 B	10759 6.2.9.7.0.0.0	CONSTRUCTIE PT 6 MALU ROSU	01-DEC-1981	152696,38	171.12	MP
4508	Subunitate : 47 / PT : 6MALUL ROSU ADUNATI BL 124 B	43403 0.0.0.0.0.0.0	CONTOR DE ENERGIE TERMICA ACI DN 250	01-NOV-2001	890,27	1	BUC
4509	Subunitate : 47 / PT : 6MALUL ROSU ADUNATI BL 124 B	50574 3.4.3.0.0.0.0	CONTOR ENERGIE TERMICA DN 50 MEINEKE EN TERM PT ACM	01-DEC-1995	1000,62	1	BUC
4510	Subunitate : 48 / PT : 7MALUL ROSU GHE GR CANTACUZINO	21037	RETELE TERMICE PT 7 MALU ROSU	01-JUL-1986	25143,69	1	BUC
4511	Subunitate : 48 / PT : 7MALUL ROSU GHE GR CANTACUZINO	21039	RETELE TERMICE PT 7 ENACHITA VACARESCU	01-JUL-1986	223076,09	1	BUC
4512	Subunitate : 48 / PT : 7MALUL ROSU GHE GR CANTACUZINO	21040	RETELE TERMICE PT 7 MALU ROSU	01-JUL-1986	13647,62	1	BUC
4513	Subunitate : 48 / PT : 7MALUL ROSU GHE GR CANTACUZINO	21041	RETELE TERMICE PT 7 ENACHITA VACARESCU	01-OCT-1986	554983,52	1	BUC
4514	Subunitate : 48 / PT : 7MALUL ROSU GHE GR CANTACUZINO	21047	RETELE TERMICE PT 7 ENACHITA VACARESCU	01-JUN-1987	7408,72	1	BUC
4515	Subunitate : 48 / PT : 7MALUL ROSU GHE GR CANTACUZINO	21048	RACORD TERMIC PT 7 MALU ROSU	01-JUN-1987	17404,34	1	BUC
4516	Subunitate : 48 / PT : 7MALUL ROSU GHE GR CANTACUZINO	21314	RETELE TERMICE PT 7 MALU ROSU	01-MAR-1989	5463,63	1	BUC
4517	Subunitate : 48 / PT : 7MALUL ROSU GHE GR CANTACUZINO	30114	INSTALATIE PT 7 ENACHITA VACARESCU	01-DEC-1982	678207,24	1	BUC
4518	Subunitate : 48 / PT : 7MALUL ROSU GHE GR CANTACUZINO	46868	CONTOR ACI DN 40 Recirculatie PT	01-NOV-2003	396,32	1	BUC
4519	Subunitate : 48 / PT : 7MALUL ROSU GHE GR CANTACUZINO	53076	ACTIONAREA CU TURATIE VARIABILA A POMPELOR DE INCALZIRE	19-DEC-2005	3436,44	1	BUC
4520	Subunitate : 48 / PT : 7MALUL ROSU GHE GR CANTACUZINO	10758 6.2.9.7.0.0.0	CONSTRUCTIE PT 7 MALU ROSU	01-DEC-1982	148600,57	166.53	MP
4521	Subunitate : 48 / PT : 7MALUL ROSU GHE GR CANTACUZINO	43378 0.0.0.0.0.0.0	CONTOR DE ENERGIE TERMICA ACC DN 150	01-NOV-2001	737,42	1	BUC
4522	Subunitate : 48 / PT : 7MALUL ROSU GHE GR CANTACUZINO	43404 0.0.0.0.0.0.0	CONTOR DE ENERGIE TERMICA ACI DN 250	01-NOV-2001	890,27	1	BUC
4523	Subunitate : 49 / PT : 10MALUL ROSU ZIMBRULUI BL 139 B	20982	RETELE TERMICE PT 10 MALU ROSU	01-DEC-1983	111486,9	1	BUC

4524	Subunitate : 49 / PT : 10MALUL ROSU ZIMBRULUI BL 139 B	21032	RETELE TERMICE PT 10 MALU ROSU	01-JUN-1986	29188,05	1	BUC
4525	Subunitate : 49 / PT : 10MALUL ROSU ZIMBRULUI BL 139 B	21034	RETELE TERMICE PT 10 MALU ROSU	01-JUN-1986	191067,15	1	BUC
4526	Subunitate : 49 / PT : 10MALUL ROSU ZIMBRULUI BL 139 B	21035	RETELE TERMICE PT 10 MALU ROSU	01-JUN-1986	9597,18	1	BUC
4527	Subunitate : 49 / PT : 10MALUL ROSU ZIMBRULUI BL 139 B	21036	RETELE TERMICE PT 10 MALU ROSU	01-JUL-1986	612075,5	1	BUC
4528	Subunitate : 49 / PT : 10MALUL ROSU ZIMBRULUI BL 139 B	21046	RETELE TERMICE PT 10 MALU ROSU	01-JUN-1987	69352,59	1	BUC
4529	Subunitate : 49 / PT : 10MALUL ROSU ZIMBRULUI BL 139 B	30128	INSTALATIE PT 10 MALU ROSU	01-JUL-1983	1634891,35	1	BUC
4530	Subunitate : 49 / PT : 10MALUL ROSU ZIMBRULUI BL 139 B	46872	CONTOR ACI DN 40 Recirculatie PT	01-NOV-2003	396,32	1	BUC
4531	Subunitate : 49 / PT : 10MALUL ROSU ZIMBRULUI BL 139 B	50909	MIJLOACE DE MASURARE ENERGIE TERMICA ACC BI 137F sc A	22-DEC-2005	185,84	1	BUC
4532	Subunitate : 49 / PT : 10MALUL ROSU ZIMBRULUI BL 139 B	53089	ACTIONAREA CU TURATIE VARIABILA A POMPELOR DE INCALZIRE	19-DEC-2005	3436,44	1	BUC
4533	Subunitate : 49 / PT : 10MALUL ROSU ZIMBRULUI BL 139 B	10760 6.2.9.7.0.0.0	CONSTRUCTIE PT 10 MALU ROSU	01-JUL-1983	164635,82	184.5	MP
4534	Subunitate : 49 / PT : 10MALUL ROSU ZIMBRULUI BL 139 B	30113 5.3.16.1.0.0.0	EXTINDERE INSTALATII PT 10 MALU ROSU	01-DEC-1983	217813,67	1	BUC
4535	Subunitate : 49 / PT : 10MALUL ROSU ZIMBRULUI BL 139 B	43380 0.0.0.0.0.0.0	CONTOR DE ENERGIE TERMICA ACC DN 150	01-NOV-2001	737,42	1	BUC
4536	Subunitate : 49 / PT : 10MALUL ROSU ZIMBRULUI BL 139 B	43406 0.0.0.0.0.0.0	CONTOR DE ENERGIE TERMICA ACI DN 250	01-NOV-2001	890,27	1	BUC
4537	Subunitate : 5 / PT : 5NORD CAMELIEI BL. 25 B	20993	RETELE TERMICE pt 5 NORD	01-NOV-2001	587674,36	1	BUC
4538	Subunitate : 5 / PT : 5NORD CAMELIEI BL. 25 B	30150	INSTALATIE TERMICA	01-NOV-2001	82219,64	1	BUC
4539	Subunitate : 5 / PT : 5NORD CAMELIEI BL. 25 B	30151	INSTALATII ELECTRICE	01-NOV-2001	1212,66	1	BUC
4540	Subunitate : 5 / PT : 5NORD CAMELIEI BL. 25 B	30195	INSTALATIE AUTOMATIZARE	01-NOV-2001	30174,83	1	BUC
4541	Subunitate : 5 / PT : 5NORD CAMELIEI BL. 25 B	30350	SCHIMBATOR CALDURA CU PLACI INOX PT INC_	01-NOV-2001	867,67	1	BUC
4542	Subunitate : 5 / PT : 5NORD CAMELIEI BL. 25 B	30351	SCHIMBATOR CALDURA CU PLACI INOX PT INC_	01-NOV-2001	867,67	1	BUC
4543	Subunitate : 5 / PT : 5NORD CAMELIEI BL. 25 B	30403	POMPA CIRCULATIE AGENT TERMIC INCALZIRE	01-NOV-2001	638,73	1	BUC
4544	Subunitate : 5 / PT : 5NORD CAMELIEI BL. 25 B	30404	POMPA CIRCULATIE AGENT TERMIC INCALZIRE	01-NOV-2001	638,73	1	BUC
4545	Subunitate : 5 / PT : 5NORD CAMELIEI BL. 25 B	30405	POMPA CIRCULATIE AGENT TERMIC INCALZIRE	01-NOV-2001	579,16	1	BUC
4546	Subunitate : 5 / PT : 5NORD CAMELIEI BL. 25 B	30406	POMPA CIRCULATIE AGENT TERMIC INCALZIRE	01-NOV-2001	579,16	1	BUC
4547	Subunitate : 5 / PT : 5NORD CAMELIEI BL. 25 B	30467	POMPA UMPLERE/COMPLETARE	01-NOV-2001	256,78	1	BUC
4548	Subunitate : 5 / PT : 5NORD CAMELIEI BL. 25 B	30468	POMPA UMPLERE/COMPLETARE	01-NOV-2001	256,78	1	BUC

4549	Subunitate : 5 / PT : 5NORD CAMELIEI BL. 25 B	30493	GRUP POMPARE RIDICARE PRESIUNE APA RECE	01-NOV-2001	7389,85	1	BUC
4550	Subunitate : 5 / PT : 5NORD CAMELIEI BL. 25 B	30506	POMPA CIRCULATIE AGENT TERMIC INCALZIRE	01-NOV-2001	638,73	1	BUC
4551	Subunitate : 5 / PT : 5NORD CAMELIEI BL. 25 B	30507	POMPA CIRCULATIE AGENT TERMIC INCALZIRE	01-NOV-2001	638,73	1	BUC
4552	Subunitate : 5 / PT : 5NORD CAMELIEI BL. 25 B	30521	POMPA EPUISMENT	01-NOV-2001	226,19	1	BUC
4553	Subunitate : 5 / PT : 5NORD CAMELIEI BL. 25 B	30533	VAS EXPANSIE INCHIS CU PERNA DE AZOT	01-NOV-2001	12753,94	1	BUC
4554	Subunitate : 5 / PT : 5NORD CAMELIEI BL. 25 B	30550	CONTOR ENERGIE AGENT TERMIC PRIMAR WPD 125	01-NOV-2001	573,79	1	BUC
4555	Subunitate : 5 / PT : 5NORD CAMELIEI BL. 25 B	30562	CONTOR ENERGIE AGENT TERMIC INCALZIRE WPD 200	01-NOV-2001	997,5	1	BUC
4556	Subunitate : 5 / PT : 5NORD CAMELIEI BL. 25 B	30575	CONTOR ENERGIE APA CALDA DE CONSUM WPD 80	01-NOV-2001	539,59	1	BUC
4557	Subunitate : 5 / PT : 5NORD CAMELIEI BL. 25 B	30591	CONTOR APA ADAUS SPX 25	01-NOV-2001	39,03	1	BUC
4558	Subunitate : 5 / PT : 5NORD CAMELIEI BL. 25 B	30819	VAS EXPANSIE INCHIS CU PERNA DE AZOT	01-NOV-2001	22957,08	1	BUC
4559	Subunitate : 5 / PT : 5NORD CAMELIEI BL. 25 B	42225	CONTOR INCALZIRE DN 65	01-NOV-2001	534,26	1	BUC
4560	Subunitate : 5 / PT : 5NORD CAMELIEI BL. 25 B	42226	CONTOR INCALZIRE DN 65	01-NOV-2001	505,52	1	BUC
4561	Subunitate : 5 / PT : 5NORD CAMELIEI BL. 25 B	42227	CONTOR INCALZIRE DN 65	01-NOV-2001	505,52	1	BUC
4562	Subunitate : 5 / PT : 5NORD CAMELIEI BL. 25 B	42228	CONTOR INCALZIRE DN 65	01-NOV-2001	505,52	1	BUC
4563	Subunitate : 5 / PT : 5NORD CAMELIEI BL. 25 B	42229	CONTOR INCALZIRE DN 40	01-NOV-2001	277,53	1	BUC
4564	Subunitate : 5 / PT : 5NORD CAMELIEI BL. 25 B	42230	CONTOR INCALZIRE DN 32	01-NOV-2001	246,91	1	BUC
4565	Subunitate : 5 / PT : 5NORD CAMELIEI BL. 25 B	42231	CONTOR INCALZIRE DN 65	01-NOV-2001	505,52	1	BUC
4566	Subunitate : 5 / PT : 5NORD CAMELIEI BL. 25 B	42232	CONTOR INCALZIRE DN 32	01-NOV-2001	246,91	1	BUC
4567	Subunitate : 5 / PT : 5NORD CAMELIEI BL. 25 B	42233	CONTOR INCALZIRE DN 40	01-NOV-2001	277,53	1	BUC
4568	Subunitate : 5 / PT : 5NORD CAMELIEI BL. 25 B	42234	CONTOR INCALZIRE DN 50	01-NOV-2001	479,98	1	BUC
4569	Subunitate : 5 / PT : 5NORD CAMELIEI BL. 25 B	42235	CONTOR INCALZIRE DN 65	01-NOV-2001	505,52	1	BUC
4570	Subunitate : 5 / PT : 5NORD CAMELIEI BL. 25 B	42236	CONTOR INCALZIRE DN 40	01-NOV-2001	277,53	1	BUC
4571	Subunitate : 5 / PT : 5NORD CAMELIEI BL. 25 B	45062	CONTOR ACC 40	01-NOV-2001	80,75	1	BUC
4572	Subunitate : 5 / PT : 5NORD CAMELIEI BL. 25 B	45063	CONTOR ACC 40	01-NOV-2001	80,75	1	BUC
4573	Subunitate : 5 / PT : 5NORD CAMELIEI BL. 25 B	45064	CONTOR ACC 40	01-NOV-2001	80,75	1	BUC

4574	Subunitate : 5 / PT : 5NORD CAMELIEI BL. 25 B	45065	CONTOR ACC 40	01-NOV-2001	80,75	1	BUC
4575	Subunitate : 5 / PT : 5NORD CAMELIEI BL. 25 B	45066	CONTOR ACC 32	01-NOV-2001	50,33	1	BUC
4576	Subunitate : 5 / PT : 5NORD CAMELIEI BL. 25 B	45067	CONTOR ACC 32	01-NOV-2001	50,33	1	BUC
4577	Subunitate : 5 / PT : 5NORD CAMELIEI BL. 25 B	45068	CONTOR ACC 40	01-NOV-2001	80,75	1	BUC
4578	Subunitate : 5 / PT : 5NORD CAMELIEI BL. 25 B	45069	CONTOR ACC 32	01-NOV-2001	50,33	1	BUC
4579	Subunitate : 5 / PT : 5NORD CAMELIEI BL. 25 B	45070	CONTOR ACC 32	01-NOV-2001	50,33	1	BUC
4580	Subunitate : 5 / PT : 5NORD CAMELIEI BL. 25 B	45071	CONTOR ACC 40	01-NOV-2001	80,75	1	BUC
4581	Subunitate : 5 / PT : 5NORD CAMELIEI BL. 25 B	45072	CONTOR ACC 40	01-NOV-2001	80,75	1	BUC
4582	Subunitate : 5 / PT : 5NORD CAMELIEI BL. 25 B	45073	CONTOR ACC 32	01-NOV-2001	50,33	1	BUC
4583	Subunitate : 5 / PT : 5NORD CAMELIEI BL. 25 B	46963	CONTOR ACC DN 25	01-NOV-2003	27,41	1	BUC
4584	Subunitate : 5 / PT : 5NORD CAMELIEI BL. 25 B	46964	CONTOR ACC DN 25	01-NOV-2003	27,41	1	BUC
4585	Subunitate . 5 / PT . 5NORD CAMELIEI BL. 25 B	46965	CONTOR ACC DN 25	01-NOV-2003	27,41	1	BUC
4586	Subunitate : 5 / PT : 5NORD CAMELIEI BL. 25 B	46966	CONTOR ACC DN 25	01-NOV-2003	27,41	1	BUC
4587	Subunitate : 5 / PT : 5NORD CAMELIEI BL. 25 B	50665	CONTOR ENERGIE TERMICA DN 40 HEHRLE	01-DEC-1995	431,63	1	BUC
4588	Subunitate : 5 / PT : 5NORD CAMELIEI BL. 25 B	51766	MIJLOACE DE MASURARE ENERGIE TERMICA ACC Bl 19 sc A B C D	22-DEC-2005	144,81	1	BUC
4589	Subunitate : 5 / PT : 5NORD CAMELIEI BL. 25 B	51767	MIJLOACE DE MASURARE ENERGIE TERMICA ACC Bl 20 sc A B C D	22-DEC-2005	144,81	1	BUC
4590	Subunitate : 5 / PT : 5NORD CAMELIEI BL. 25 B	51768	MIJLOACE DE MASURARE ENERGIE TERMICA ACC Bl 21 sc A B C D	22-DEC-2005	144,81	1	BUC
4591	Subunitate : 5 / PT : 5NORD CAMELIEI BL. 25 B	51769	MIJLOACE DE MASURARE ENERGIE TERMICA ACC Bl 21 sc A	22-DEC-2005	144,81	1	BUC
4592	Subunitate : 5 / PT : 5NORD CAMELIEI BL. 25 B	51770	MIJLOACE DE MASURARE ENERGIE TERMICA ACC Bl 21 sc B	22-DEC-2005	144,81	1	BUC
4593	Subunitate : 5 / PT : 5NORD CAMELIEI BL. 25 B	51771	MIJLOACE DE MASURARE ENERGIE TERMICA ACC Bl 21 sc C	22-DEC-2005	144,81	1	BUC
4594	Subunitate : 5 / PT : 5NORD CAMELIEI BL. 25 B	51772	MIJLOACE DE MASURARE ENERGIE TERMICA ACC Bl 21 sc D	22-DEC-2005	144,81	1	BUC
4595	Subunitate : 5 / PT : 5NORD CAMELIEI BL. 25 B	51773	MIJLOACE DE MASURARE ENERGIE TERMICA ACC Bl 22 sc A B C D	22-DEC-2005	144,81	1	BUC
4596	Subunitate : 5 / PT : 5NORD CAMELIEI BL. 25 B	51774	MIJLOACE DE MASURARE ENERGIE TERMICA ACC Bl 22 A sc A B C D E	22-DEC-2005	144,81	1	BUC
4597	Subunitate : 5 / PT : 5NORD CAMELIEI BL. 25 B	51775	MIJLOACE DE MASURARE ENERGIE TERMICA ACC Bl 22B sc A B	22-DEC-2005	144,81	1	BUC
4598	Subunitate : 5 / PT : 5NORD CAMELIEI BL. 25 B	51776	MIJLOACE DE MASURARE ENERGIE TERMICA ACC Bl 22 B sc B	22-DEC-2005	144,81	1	BUC

4599	Subunitate : 5 / PT : 5NORD CAMELIEI BL. 25 B	51777	MIJLOACE DE MASURARE ENERGIE TERMICA ACC Bl 25 sc A B C D	22-DEC-2005	144,81	1	BUC
4600	Subunitate : 5 / PT : 5NORD CAMELIEI BL. 25 B	51778	MIJLOACE DE MASURARE ENERGIE TERMICA ACC Bl 25A sc B C D	22-DEC-2005	144,81	1	BUC
4601	Subunitate : 5 / PT : 5NORD CAMELIEI BL. 25 B	51779	MIJLOACE DE MASURARE ENERGIE TERMICA ACC Bl 25A sc A	22-DEC-2005	144,81	1	BUC
4602	Subunitate : 5 / PT : 5NORD CAMELIEI BL. 25 B	51780	MIJLOACE DE MASURARE ENERGIE TERMICA ACC Bl 25 B	22-DEC-2005	144,81	1	BUC
4603	Subunitate : 5 / PT : 5NORD CAMELIEI BL. 25 B	51781	MIJLOACE DE MASURARE ENERGIE TERMICA ACC Bl 27A	22-DEC-2005	144,81	1	BUC
4604	Subunitate : 5 / PT : 5NORD CAMELIEI BL. 25 B	51782	MIJLOACE DE MASURARE ENERGIE TERMICA ACC Bl 27B	22-DEC-2005	144,81	1	BUC
4605	Subunitate : 5 / PT : 5NORD CAMELIEI BL. 25 B	51783	MIJLOACE DE MASURARE ENERGIE TERMICA ACC Bl 27 sc A B C D	22-DEC-2005	144,82	1	BUC
4606	Subunitate : 5 / PT : 5NORD CAMELIEI BL. 25 B	53065	ACTIONAREA CU TURATIE VARIABILA A POMPELOR DE INCALZIRE	19-DEC-2005	4509,24	1	BUC
4607	Subunitate : 5 / PT : 5NORD CAMELIEI BL. 25 B	10025 6.2.9.7.0.0.0	CONSTRUCTIE PT 5 NORD	01-APR-1970	147623,43	182.28	MP
4608	Subunitate : 50 / PT : 2GHE.GR CANTACUZINO GHE.GR CANTACUZINO	21902	RETELE TERMICE PT 2-23 AUGUST	01-JUN-1995	9412,91	1	BUC
4609	Subunitate : 50 / PT : 2GHE.GR CANTACUZINO GHE.GR CANTACUZINO	21903	RETELE TERMICE PT 2-23 AUGUST	01-JUN-1995	601,39	1	BUC
4610	Subunitate : 50 / PT : 2GHE.GR CANTACUZINO GHE.GR CANTACUZINO	21904	RETELE TERMICE PT 2-23 AUGUST	01-JUN-1995	1069,87	1	BUC
4611	Subunitate : 50 / PT : 2GHE.GR CANTACUZINO GHE.GR CANTACUZINO	21905	RETELE TERMICE PT 2-23 AUGUST	01-JUN-1995	1955,9	1	BUC
4612	Subunitate : 50 / PT : 2GHE.GR CANTACUZINO GHE.GR CANTACUZINO	50586	CONTOR ENERGIE TERMICA DN 50 COSMOS	01-DEC-1995	752,95	1	BUC
4613	Subunitate : 50 / PT : 2GHE.GR CANTACUZINO GHE.GR CANTACUZINO	51014	MIJLOACE DE MASURARE ENERGIE TERMICA ACC Bl 1A	22-DEC-2005	185,84	1	BUC
4614	Subunitate : 50 / PT : 2GHE.GR CANTACUZINO GHE.GR CANTACUZINO	51015	MIJLOACE DE MASURARE ENERGIE TERMICA ACC Bl 1 B	22-DEC-2005	185,84	1	BUC
4615	Subunitate : 50 / PT : 2GHE.GR CANTACUZINO GHE.GR CANTACUZINO	51021	MIJLOACE DE MASURARE ENERGIE TERMICA ACC Bl 1 G	22-DEC-2005	185,84	1	BUC
4616	Subunitate : 50 / PT : 2GHE.GR CANTACUZINO GHE.GR CANTACUZINO	51023	MIJLOACE DE MASURARE ENERGIE TERMICA ACC Bl 1 J2	22-DEC-2005	185,84	1	BUC
4617	Subunitate : 50 / PT : 2GHE.GR CANTACUZINO GHE.GR CANTACUZINO	51025	MIJLOACE DE MASURARE ENERGIE TERMICA ACC Bl 2 A 2	22-DEC-2005	185,84	1	BUC
4618	Subunitate : 50 / PT : 2GHE.GR CANTACUZINO GHE.GR CANTACUZINO	51028	MIJLOACE DE MASURARE ENERGIE TERMICA ACC Bl 2 D	22-DEC-2005	185,84	1	BUC
4619	Subunitate : 50 / PT : 2GHE.GR CANTACUZINO GHE.GR CANTACUZINO	51029	MIJLOACE DE MASURARE ENERGIE TERMICA ACC Bl 2 E1	22-DEC-2005	185,84	1	BUC
4620	Subunitate : 50 / PT : 2GHE.GR CANTACUZINO GHE.GR CANTACUZINO	51030	MIJLOACE DE MASURARE ENERGIE TERMICA ACC Bl 2 E 2	22-DEC-2005	185,84	1	BUC
4621	Subunitate : 50 / PT : 2GHE.GR CANTACUZINO GHE.GR CANTACUZINO	51032	MIJLOACE DE MASURARE ENERGIE TERMICA ACC Bl 2 H2	22-DEC-2005	185,84	1	BUC
4622	Subunitate : 50 / PT : 2GHE.GR CANTACUZINO GHE.GR CANTACUZINO	51034	MIJLOACE DE MASURARE ENERGIE TERMICA ACC Bl 3 B	22-DEC-2005	185,84	1	BUC
4623	Subunitate : 50 / PT : 2GHE.GR CANTACUZINO GHE.GR CANTACUZINO	51039	MIJLOACE DE MASURARE ENERGIE TERMICA ACC Bl 3 H1	22-DEC-2005	185,84	1	BUC

4624	Subunitate : 50 / PT : 2GHE.GR CANTACUZINO GHE.GR CANTACUZINO	52983	CONTOR ETW DN 16 ACC Casa partic Capra Ion	22-DEC-2005	159,78	1	BUC
4625	Subunitate : 50 / PT : 2GHE.GR CANTACUZINO GHE.GR CANTACUZINO	53043	ACTIONAREA CU TURATIE VARIABILA A POMPELOR DE INCALZIRE	19-DEC-2005	3477,59	1	BUC
4626	Subunitate : 50 / PT : 2GHE.GR CANTACUZINO GHE.GR CANTACUZINO	13903 6.2.9.7.0.0.0	CONSTRUCTIE PT 2-23 AUGUST	01-JUN-1995	206420,72	231.88	MP
4627	Subunitate : 50 / PT : 2GHE.GR CANTACUZINO GHE.GR CANTACUZINO	43358 0.0.0.0.0.0.0	CONTOR DE ENERGIE TERMICA ACC DN 100	01-NOV-2001	661	1	BUC
4628	Subunitate : 50 / PT : 2GHE.GR CANTACUZINO GHE.GR CANTACUZINO	43396 0.0.0.0.0.0.0	CONTOR DE ENERGIE TERMICA ACI DN 250	01-NOV-2001	890,27	1	BUC
4629	Subunitate : 51 / PT : 8GHE.GR CANTACUZINO PODUL INALT BL 4 E	21030	RETELE TERMICE PT 8 23 AUGUST	01-DEC-1985	55804,85	1	BUC
4630	Subunitate : 51 / PT : 8GHE.GR CANTACUZINO PODUL INALT BL 4 E	21906	RETELE TERMICE PT 8-23 AUGUST	01-JUN-1995	664,24	1	BUC
4631	Subunitate : 51 / PT : 8GHE.GR CANTACUZINO PODUL INALT BL 4 E	30145	INSTALATIE PT 8 23 AUGUST	01-MAY-1985	947164,51	1	BUC
4632	Subunitate : 51 / PT : 8GHE.GR CANTACUZINO PODUL INALT BL 4 E	46368	CONTOR ACC MTW DN32	01-NOV-2002	40,33	1	BUC
4633	Subunitate : 51 / PT : 8GHE.GR CANTACUZINO PODUL INALT BL 4 E	46369	CONTOR ACC MTW DN32	01-NOV-2002	40,33	1	BUC
4634	Subunitate : 51 / PT : 8GHE.GR CANTACUZINO PODUL INALT BL 4 E	46370	CONTOR ACC MTW DN32	01-NOV-2002	40,33	1	BUC
4635	Subunitate : 51 / PT : 8GHE.GR CANTACUZINO PODUL INALT BL 4 E	46371	CONTOR ACC MTW DN32	01-NOV-2002	40,33	1	BUC
4636	Subunitate . 51 / PT . 8GHE.GR CANTACUZINO PODUL INALT BL 4 E	46372	CONTOR ACC MTW DN32	01-NOV-2002	40,33	1	BUC
4637	Subunitate : 51 / PT : 8GHE.GR CANTACUZINO PODUL INALT BL 4 E	46373	CONTOR ACC MTW DN32	01-NOV-2002	40,33	1	BUC
4638	Subunitate : 61 / PT : 8GHE.GR CANTACUZINO PODUL INALT BL 4 E	46374	CONTOR ACC MTW DN32	01-NOV-2002	40,33	1	BUC
4639	Subunitate : 51 / PT : 8GHE.GR CANTACUZINO PODUL INALT BL 4 E	46375	CONTOR ACC MTW DN32	01-NOV-2002	40,33	1	BUC
4640	Subunitate : 51 / PT . 8GHE.GR CANTACUZINO PODUL INALT BL 4 E	46376	CONTOR ACC MTW DN32	01-NOV-2002	40,33	1	BUC
4641	Subunitate : 51 / PT : 8GHE.GR CANTACUZINO PODUL INALT BL 4 E	46377	CONTOR ACC MTW DN32	01-NOV-2002	40,33	1	BUC
4642	Subunitate : 51 / PT : 8GHE.GR CANTACUZINO PODUL INALT BL 4 E	51047	MIJLOACE DE MASURARE ENERGIE TERMICA ACC BI 4 A sc A B	22-DEC-2005	185,84	1	BUC
4643	Subunitate : 51 / PT : 8GHE.GR CANTACUZINO PODUL INALT BL 4 E	51048	MIJLOACE DE MASURARE ENERGIE TERMICA ACC BI 4 B	22-DEC-2005	185,84	1	BUC
4644	Subunitate : 51 / PT : 8GHE.GR CANTACUZINO PODUL INALT BL 4 E	51049	MIJLOACE DE MASURARE ENERGIE TERMICA ACC BI 4 C	22-DEC-2005	185,84	1	BUC
4645	Subunitate : 51 / PT : 8GHE.GR CANTACUZINO PODUL INALT BL 4 E	51050	MIJLOACE DE MASURARE ENERGIE TERMICA ACC BI 4 D sc A	22-DEC-2005	185,84	1	BUC
4646	Subunitate : 51 / PT : 8GHE.GR CANTACUZINO PODUL INALT BL 4 E	51051	MIJLOACE DE MASURARE ENERGIE TERMICA ACC BI 4D sc B	22-DEC-2005	185,84	1	BUC
4647	Subunitate : 51 / PT : 8GHE.GR CANTACUZINO PODUL INALT BL 4 E	51052	MIJLOACE DE MASURARE ENERGIE TERMICA ACC BI 4 E	22-DEC-2005	185,84	1	BUC
4648	Subunitate : 51 / PT : 8GHE.GR CANTACUZINO PODUL INALT BL 4 E	51053	MIJLOACE DE MASURARE ENERGIE TERMICA ACC BI 4 F	22-DEC-2005	185,84	1	BUC

4649	Subunitate : 51 / PT : 8GHE.GR CANTACUZINO PODUL INALT BL 4 E	51054	MIJLOACE DE MASURARE ENERGIE TERMICA ACC BI 4H	22-DEC-2005	185,84	1	BUC
4650	Subunitate : 51 / PT : 8GHE.GR CANTACUZINO PODUL INALT BL 4 E	51055	MIJLOACE DE MASURARE ENERGIE TERMICA ACC BI 4 I	22-DEC-2005	185,84	1	BUC
4651	Subunitate : 51 / PT : 8GHE.GR CANTACUZINO PODUL INALT BL 4 E	51056	MIJLOACE DE MASURARE ENERGIE TERMICA ACC BI 4 J	22-DEC-2005	185,84	1	BUC
4652	Subunitate : 51 / PT : 8GHE.GR CANTACUZINO PODUL INALT BL 4 E	53080	ACTIONAREA CU TURATIE VARIABILA A POMPELOR DE INCALZIRE	19-DEC-2005	3127,53	1	BUC
4653	Subunitate . 51 / PT : 8GHE.GR CANTACUZINO PODUL INALT BL 4 E	10757 6.2.9.7.0.0.0	CONSTRUCTIE PT 8 23 AUGUST	01-MAY-1985	170659,08	191.25	MP
4654	Subunitate : 51 / PT : 8GHE.GR CANTACUZINO PODUL INALT BL 4 E	41295 0.0.0.0.0.0.0	CONTOR ACI EN TER WEHRLE MTW DN 40 MTW BL 4 J	01-OCT-1999	387,75	1	BUC
4655	Subunitate : 51 / PT : 8GHE.GR CANTACUZINO PODUL INALT BL 4 E	43329 0.0.0.0.0.0.0	CONTOR DE ENERGIE TERMICA ACC DN 65	01-NOV-2001	508,16	1	BUC
4656	Subunitate : 51 / PT : 8GHE.GR CANTACUZINO PODUL INALT BL 4 E	43367 0.0.0.0.0.0.0	CONTOR DE ENERGIE TERMICA ACI DN 150	01-NOV-2001	737,42	1	BUC
4657	Subunitate : 51 / PT : 8GHE.GR CANTACUZINO PODUL INALT BL 4 E	46364 0.0.0.0.0.0.0	CONTOR ACI MTW DN32 BL 4D sc A	01-NOV-2002	197,99	1	BUC
4658	Subunitate : 51 / PT : 8GHE.GR CANTACUZINO PODUL INALT BL 4 E	46365 0.0.0.0.0.0.0	CONTOR ACI MTW DN32 BL 4Dsc B	01-NOV-2002	197,99	1	BUC
4659	Subunitate : 51 / PT : 8GHE.GR CANTACUZINO PODUL INALT BL 4 E	46366 0.0.0.0.0.0.0	CONTOR ACI MTW DN32 BL 4 E	01-NOV-2002	197,99	1	BUC
4660	Subunitate : 51 / PT : 8GHE.GR CANTACUZINO PODUL INALT BL 4 E	46367 0.0.0.0.0.0.0	CONTOR ACI MTW DN32 BL 4 F	01-NOV-2002	197,99	1	BUC
4661	Subunitate : 51 / PT : 8GHE.GR CANTACUZINO PODUL INALT BL 4 E	50615 3.4.3.0.0.0.0	CONTOR ENERGIE TERMICA DN 50 HYDROMETER BL 4 A	01-DEC-1995	708,86	1	BUC
4662	Subunitate : 51 / PT : 8GHE.GR CANTACUZINO PODUL INALT BL 4 E	50668 3.4.3.0.0.0.0	CONTOR ENERGIE TERMICA DN 40 MTW BL 4 B	01-DEC-1995	431,63	1	BUC
4663	Subunitate : 51 / PT : 8GHE.GR CANTACUZINO PODUL INALT BL 4 E	50669 3.4.3.0.0.0.0	CONTOR ENERGIE TERMICA DN 40 MTW BL 4 C	01-DEC-1995	431,63	1	BUC
4664	Subunitate : 51 / PT : 8GHE.GR CANTACUZINO PODUL INALT BL 4 E	50670 3.4.3.0.0.0.0	CONTOR ENERGIE ETRMICA DN 40 MTW BL 4 H	01-DEC-1995	742,11	1	BUC
4665	Subunitate : 51 / PT : 8GHE.GR CANTACUZINO PODUL INALT BL 4 E	50671 3.4.3.0.0.0.0	CONTOR ENERGIE TERMICA DN 40 MTW BL 4 I	01-DEC-1995	742,11	1	BUC
4666	Subunitate : 52 / PT : 22VEST CRISTIANULUI BL 152 C	21066	RETELE TERMICE PT 22 VEST	01-NOV-1989	29264,71	1	BUC
4667	Subunitate : 52 / PT : 22VEST CRISTIANULUI BL 152 C	21090	RETELE TERMICE PT 22 VEST	01-JAN-1989	1055020,72	1	BUC
4668	Subunitate : 52 / PT : 22VEST CRISTIANULUI BL 152 C	21919	RETELE TERMICE PT 22 VEST	01-SEP-1998	7,91	1	BUC
4669	Subunitate : 52 / PT : 22VEST CRISTIANULUI BL 152 C	30158	INSTALATIE PT 22 VEST	01-SEP-1986	2031058,74	1	BUC
4670	Subunitate : 52 / PT : 22VEST CRISTIANULUI BL 152 C	46912	CONTOR ACC DN 50 KANSTRUP PT	01-NOV-2003	476,28	1	BUC
4671	Subunitate : 52 / PT : 22VEST CRISTIANULUI BL 152 C	50976	MIJLOACE DE MASURARE ENERGIE TERMICA ACC BI 152E	22-DEC-2005	185,84	1	BUC
4672	Subunitate : 52 / PT : 22VEST CRISTIANULUI BL 152 C	50977	MIJLOACE DE MASURARE ENERGIE TERMICA ACC BI 152F	22-DEC-2005	185,84	1	BUC
4673	Subunitate : 52 / PT : 22VEST CRISTIANULUI BL 152 C	50987	MIJLOACE DE MASURARE ENERGIE TERMICA ACC BI 153 C sc B	22-DEC-2005	185,84	1	BUC

4674	Subunitate : 52 / PT : 22VEST CRISTIANULUI BL 152 C	50994	MIJLOACE DE MASURARE ENERGIE TERMICA ACC Bl 154F sc B	22-DEC-2005	185,84	1	BUC
4675	Subunitate : 52 / PT : 22VEST CRISTIANULUI BL 152 C	51010	MIJLOACE DE MASURARE ENERGIE TERMICA ACC Bl 156 I sc A	22-DEC-2005	185,84	1	BUC
4676	Subunitate : 52 / PT : 22VEST CRISTIANULUI BL 152 C	53050	ACTIONAREA CU TURATIE VARIABILA A POMPELOR DE INCALZIRE	19-DEC-2005	3599,11	1	BUC
4677	Subunitate : 52 / PT : 22VEST CRISTIANULUI BL 152 C	10768 6.2.9.7.0.0.0	CONSTRUCTIE PT 22 VEST	01-SEP-1986	205237,07	230	MP
4678	Subunitate : 52 / PT : 22VEST CRISTIANULUI BL 152 C	43409 0.0.0.0.0.0.0	CONTOR DE ENERGIE TERMICA ACI DN 250	01-NOV-2001	890,27	1	BUC
4679	Subunitate : 53 / PT : 1MALUL ROSU GHE MATEESCU BL 5	21971	POMPA HIDROFOR	01-NOV-2003	12372,27	1	BUC
4680	Subunitate : 53 / PT : 1MALUL ROSU GHE MATEESCU BL 5	21972	POMPA CIRCULATIE INCALZIRE	01-NOV-2003	1233,62	1	BUC
4681	Subunitate : 53 / PT : 1MALUL ROSU GHE MATEESCU BL 5	21973	POMPA CIRCULATIE INCALZIRE	01-NOV-2003	1233,62	1	BUC
4682	Subunitate : 53 / PT : 1MALUL ROSU GHE MATEESCU BL 5	21974	POMPA CIRCULATIE INCALZIRE	01-NOV-2003	837,06	1	BUC
4683	Subunitate : 53 / PT : 1MALUL ROSU GHE MATEESCU BL 5	21975	POMPA CIRCULATIE INCALZIRE	01-NOV-2003	837,06	1	BUC
4684	Subunitate : 53 / PT : 1MALUL ROSU GHE MATEESCU BL 5	21976	POMPA CIRCULATIE INCALZIRE	01-NOV-2003	1233,62	1	BUC
4685	Subunitate : 53 / PT : 1MALUL ROSU GHE MATEESCU BL 5	21977	POMPA CIRCULATIE INCALZIRE	01-NOV-2003	1233,62	1	BUC
4686	Subunitate : 53 / PT : 1MALUL ROSU GHE MATEESCU BL 5	21978	POMPA UMPLERE COMPLETARE	01-NOV-2003	445,57	1	BUC
4687	Subunitate : 53 / PT : 1MALUL ROSU GHE MATEESCU BL 5	21979	POMPA UMPLERE COMPLETARE	01-NOV-2003	445,57	1	BUC
4688	Subunitate : 53 / PT : 1MALUL ROSU GHE MATEESCU BL 5	21980	VAS EXPANSIUNE CU PERNA DE AER	01-NOV-2003	17860,85	1	BUC
4689	Subunitate : 53 / PT : 1MALUL ROSU GHE MATEESCU BL 5	21981	VAS EXPANSIUNE CU PERNA DE AZOT	01-NOV-2003	17860,85	1	BUC
4690	Subunitate : 53 / PT : 1MALUL ROSU GHE MATEESCU BL 5	21982	VAS EXPANSIUNE CU PERNA DE AER	01-NOV-2003	17860,85	1	BUC
4691	Subunitate : 53 / PT : 1MALUL ROSU GHE MATEESCU BL 5	30788	INSTALATIE AUTOMATIZARE PT 1 MALU ROSU	01-NOV-2003	9443,16	1	BUC
4692	Subunitate : 53 / PT : 1MALUL ROSU GHE MATEESCU BL 5	30789	INSTALATII ELECTRICE PT 1 MALU ROSU	01-NOV-2003	9533,67	1	BUC
4693	Subunitate : 53 / PT : 1MALUL ROSU GHE MATEESCU BL 5	30790	INSTALATII TERMICE PT 1 MALU ROSU	01-NOV-2003	245224,66	1	BUC
4694	Subunitate : 53 / PT : 1MALUL ROSU GHE MATEESCU BL 5	30797	RETELE TERMICE PT_ 1 MALU ROSU	01-NOV-2003	2232202,73	1	BUC
4695	Subunitate : 53 / PT : 1MALUL ROSU GHE MATEESCU BL 5	53016	ACTIONAREA CU TURATIE VARIABILA A POMPELOR DE INCALZIRE	19-DEC-2005	7436,13	1	BUC
4696	Subunitate : 53 / PT : 1MALUL ROSU GHE MATEESCU BL 5	10010 6.2.9.7.0.0.0	CONSTRUCTIE PT 1 MALU ROSU	01-FEB-1975	117367,56	153.45	MP
4697	Subunitate : 53 / PT : 1MALUL ROSU GHE MATEESCU BL 5	43374 0.0.0.0.0.0.0	CONTOR DE ENERGIE TERMICA DN 150 ACC	01-NOV-2001	737,42	1	BUC
4698	Subunitate : 53 / PT : 1MALUL ROSU GHE MATEESCU BL 5	43400 0.0.0.0.0.0.0	CONTOR DE ENERGIE TERMICA DN 250 ACI	01-NOV-2001	890,27	1	BUC

4699	Subunitate : 54 / PT : 2MALUL ROSU MAGUREI BL 33	21985	POMPA HIDROFOR	01-NOV-2003	75,63	1	BUC
4700	Subunitate : 54 / PT : 2MALUL ROSU MAGUREI BL 33	21988	POMPA CIRCULATIE INCALZIRE	01-NOV-2003	10,55	1	BUC
4701	Subunitate : 54 / PT : 2MALUL ROSU MAGUREI BL 33	21989	POMPA CIRCULATIE INCALZIRE	01-NOV-2003	10,55	1	BUC
4702	Subunitate : 54 / PT : 2MALUL ROSU MAGUREI BL 33	21990	POMPA UMPLERE COMPLETARE	01-NOV-2003	3,81	1	BUC
4703	Subunitate : 54 / PT : 2MALUL ROSU MAGUREI BL 33	21991	POMPA UMPLERE COMPLETARE	01-NOV-2003	3,81	1	BUC
4704	Subunitate : 54 / PT : 2MALUL ROSU MAGUREI BL 33	21992	VAS EXPANSIE CU PERNA DE AZOT	01-NOV-2003	15275,59	1	BUC
4705	Subunitate : 54 / PT : 2MALUL ROSU MAGUREI BL 33	21993	VAS EXPANSIE CU PERNA DE AZOT	01-NOV-2003	15275,59	1	BUC
4706	Subunitate : 54 / PT : 2MALUL ROSU MAGUREI BL 33	30791	INSTALATIE AUTOMATIZARE PT 2 MALU ROSU	01-NOV-2003	10757,92	1	BUC
4707	Subunitate : 54 / PT : 2MALUL ROSU MAGUREI BL 33	30792	INSTALATIE ELECTRICA PT 2 MALU ROSU	01-NOV-2003	10719,16	1	BUC
4708	Subunitate : 54 / PT : 2MALUL ROSU MAGUREI BL 33	30793	INSTALATII TERMICE PT 2 MALU ROSU	01-NOV-2003	170633,54	1	BUC
4709	Subunitate : 54 / PT : 2MALUL ROSU MAGUREI BL 33	30798	RETELE TERMICE PT 2 MALU ROSU	01-NOV-2003	1269049,59	1	BUC
4710	Subunitate : 54 / PT : 2MALUL ROSU MAGUREI BL 33	43375	CONTOR DE ENERGIE TERMICA DN 150	01-NOV-2001	737,42	1	BUC
4711	Subunitate : 54 / PT : 2MALUL ROSU MAGUREI BL 33	53046	ACTIONAREA CU TURATIE VARIABILA A POMPELOR DE INCALZIRE	19-DEC-2005	5122,44	1	BUC
4712	Subunitate : 54 / PT : 2MALUL ROSU MAGUREI BL 33	10008 6.2.9.7.0.0.0	CONSTRUCTIE PT 2 MALU ROSU	01-FEB-1976	90100,34	117.8	MP
4713	Subunitate : 54 / PT : 2MALUL ROSU MAGUREI BL 33	43401 0.0.0.0.0.0.0	CONTOR DE ENERGIE TERMICA DN 250 ACI	01-NOV-2001	890,27	1	BUC
4714	Subunitate : 55 / PT : 3MALUL ROSU SCOLII NR.8 BL.55	21940	RETELE TERMICE PT3 MR	01-NOV-2002	1839751,97	1	BUC
4715	Subunitate : 55 / PT : 3MALUL ROSU SCOLII NR.8 BL.55	30736	SCHIMBATOR CALDURA PLACI INOX INCALZIRE	01-NOV-2002	4146,97	1	BUC
4716	Subunitate : 55 / PT : 3MALUL ROSU SCOLII NR.8 BL.55	30737	SCHIMBATOR CALDURA PLACI INOX INCALZIRE	01-NOV-2002	4146,97	1	BUC
4717	Subunitate : 55 / PT : 3MALUL ROSU SCOLII NR.8 BL.55	30738	SCHIMBATOR CALDURA PLACI INOX ACC	01-NOV-2002	3420,57	1	BUC
4718	Subunitate : 55 / PT : 3MALUL ROSU SCOLII NR.8 BL.55	30739	SCHIMBATOR CALDURA PLACI INOX ACC	01-NOV-2002	3420,57	1	BUC
4719	Subunitate : 55 / PT : 3MALUL ROSU SCOLII NR.8 BL.55	30740	POMPA CIRCULATIE AGENT TERMIC INCALZIRE	01-NOV-2002	975,72	1	BUC
4720	Subunitate : 55 / PT : 3MALUL ROSU SCOLII NR.8 BL.55	30741	POMPA CIRCULATIE AGENT TERMIC INCALZIRE	01-NOV-2002	975,72	1	BUC
4721	Subunitate : 55 / PT : 3MALUL ROSU SCOLII NR.8 BL.55	30742	POMPA CIRCULATIE AGENT TERMIC INCALZIRE	01-NOV-2002	975,72	1	BUC
4722	Subunitate : 55 / PT : 3MALUL ROSU SCOLII NR.8 BL.55	30743	POMPA CIRCULATIE AGENT TERMIC INCALZIRE	01-NOV-2002	975,72	1	BUC
4723	Subunitate : 55 / PT : 3MALUL ROSU SCOLII NR.8 BL.55	30744	POMPA UMPLERE COMPLETARE	01-NOV-2002	323,9	1	BUC

4724	Subunitate : 55 / PT : 3MALUL ROSU SCOLII NR.8 BL.55	30745	POMPA UMPLERE COMPLETARE	01-NOV-2002	323,9	1	BUC
4725	Subunitate : 55 / PT : 3MALUL ROSU SCOLII NR.8 BL.55	30748	GRUP POMPARE RIDICARE PRESIUNE APA RECE	01-NOV-2002	9788,43	1	BUC
4726	Subunitate : 55 / PT : 3MALUL ROSU SCOLII NR.8 BL.55	30749	VAS EXPANSIE CU PERNA AZOT	01-NOV-2002	12711,52	1	BUC
4727	Subunitate : 55 / PT : 3MALUL ROSU SCOLII NR.8 BL.55	30750	VAS EXPANSIE CU PERNA AZOT	01-NOV-2002	12711,52	1	BUC
4728	Subunitate : 55 / PT : 3MALUL ROSU SCOLII NR.8 BL.55	30751	CONTOR ENERGIE AGENT TERMIC PRIMAR	01-NOV-2002	1104,48	1	BUC
4729	Subunitate : 55 / PT : 3MALUL ROSU SCOLII NR.8 BL.55	30752	CONTOR ENERGIE AGENT TERMIC INCALZIRE	01-NOV-2002	609,94	1	BUC
4730	Subunitate : 55 / PT : 3MALUL ROSU SCOLII NR.8 BL.55	30753	CONTOR ENERGIE ACC	01-NOV-2002	1327,7	1	BUC
4731	Subunitate : 55 / PT : 3MALUL ROSU SCOLII NR.8 BL.55	30754	CONTOR VOLUM APA ADAUS	01-NOV-2002	46,34	1	BUC
4732	Subunitate : 55 / PT : 3MALUL ROSU SCOLII NR.8 BL.55	30755	INSTALATIE AUTOMATIZARE PT3 MR	01-NOV-2002	39237,27	1	BUC
4733	Subunitate : 55 / PT : 3MALUL ROSU SCOLII NR.8 BL.55	30756	INSTALATII TERMICE PT3 MR	01-NOV-2002	111368,58	1	BUC
4734	Subunitate : 55 / PT : 3MALUL ROSU SCOLII NR.8 BL.55	30757	INSTALATII ELECTRICE PT3 MR	01-NOV-2002	3866,77	1	BUC
4735	Subunitate : 55 / PT : 3MALUL ROSU SCOLII NR.8 BL.55	30758	MODUL TERMIC	01-NOV-2002	7215,26	1	BUC
4736	Subunitate : 55 / PT : 3MALUL ROSU SCOLII NR.8 BL.55	30759	MODUL TERMIC BLOC 50C	01-NOV-2002	18137,72	1	BUC
4737	Subunitate : 55 / PT : 3MALUL ROSU SCOLII NR.8 BL.55	47030	CONTOR ACC DN 25	01-NOV-2003	27,41	1	BUC
4738	Subunitate : 55 / PT : 3MALUL ROSU SCOLII NR.8 BL.55	47052	CONTOR ACC DN 25	01-NOV-2003	27,41	1	BUC
4739	Subunitate : 55 / PT : 3MALUL ROSU SCOLII NR.8 BL.55	52765	MIJLOACE DE MASURARE ENERGIE TERMICA ACC BI 62B SC D	22-DEC-2005	144,81	1	BUC
4740	Subunitate : 55 / PT : 3MALUL ROSU SCOLII NR.8 BL.55	52767	MIJLOACE DE MASURARE ENERGIE TERMICA ACC BI 62D SC C	22-DEC-2005	144,81	1	BUC
4741	Subunitate : 55 / PT : 3MALUL ROSU SCOLII NR.8 BL.55	52768	MIJLOACE DE MASURARE ENERGIE TERMICA ACC BI 62D SC D	22-DEC-2005	144,81	1	BUC
4742	Subunitate : 55 / PT : 3MALUL ROSU SCOLII NR.8 BL.55	52770	MIJLOACE DE MASURARE ENERGIE TERMICA ACC BI 50C Modul	22-DEC-2005	144,83	1	BUC
4743	Subunitate : 55 / PT : 3MALUL ROSU SCOLII NR.8 BL.55	52949	CONTOR DN 32 ACI BL 61 H2	22-DEC-2005	206,23	1	BUC
4744	Subunitate : 55 / PT : 3MALUL ROSU SCOLII NR.8 BL.55	53000	CONTOR DN 25 ACC BL 61 H2	22-DEC-2005	205,22	1	BUC
4745	Subunitate : 55 / PT : 3MALUL ROSU SCOLII NR.8 BL.55	53011	ACTIONAREA CU TURATIE VARIABILA A POMPELOR DE INCALZIRE	19-DEC-2005	2367,51	1	BUC
4746	Subunitate : 55 / PT : 3MALUL ROSU SCOLII NR.8 BL.55	53053	ACTIONAREA CU TURATIE VARIABILA A POMPELOR DE INCALZIRE	19-DEC-2005	5222,73	1	BUC
4747	Subunitate : 55 / PT : 3MALUL ROSU SCOLII NR.8 BL.55	10019 6.2.9.7.0.0.0	CONSTRUCTIE PT 3 MALU ROSU	01-JUN-1978	89151,93	116.56	MP
4748	Subunitate : 55 / PT : 3MALUL ROSU SCOLII NR.8 BL.55	45554 0.0.0.0.0.0.0	CONTOR ENERGIE TERMICA MTW DN40 MODUL BL 50C BRAZI	01-NOV-2002	274,1	1	BUC

4749	Subunitate : 55 / PT : 3MALUL ROSU SCOLII NR.8 BL.55	45565 0.0.0.0.0.0.0	CONTOR ENERGIE TERMICA MTW DN40 MODUL 50C ACI	01-NOV-2002	274,1	1	BUC
4750	Subunitate : 56 / PT : 4MALUL ROSU MALUL ROSU BL 35 J	21941	RETELE TERMICE PT4 MR	01-NOV-2002	1068129,7	1	BUC
4751	Subunitate : 56 / PT : 4MALUL ROSU MALUL ROSU BL 35 J	30760	SCHIMBATOR CALDURA PLACI INOX INCALZIRE	01-NOV-2002	3891,05	1	BUC
4752	Subunitate : 56 / PT : 4MALUL ROSU MALUL ROSU BL 35 J	30761	SCHIMBATOR CALDURA PLACI INOX INCALZIRE	01-NOV-2002	3891,05	1	BUC
4753	Subunitate . 56 / PT . 4MALUL ROSU MALUL ROSU BL 35 J	30762	SCHIMBATOR CALDURA PLACI INOX ACC	01-NOV-2002	2074,7	1	BUC
4754	Subunitate : 56 / PT : 4MALUL ROSU MALUL ROSU BL 35 J	30763	SCHIMBATOR CALDURA PLACI INOX ACC	01-NOV-2002	2074,7	1	BUC
4755	Subunitate : 56 / PT : 4MALUL ROSU MALUL ROSU BL 35 J	30764	POMPA CIRCULATIE AGENT TERMIC INCALZIRE	01-NOV-2002	654,74	1	BUC
4756	Subunitate : 56 / PT : 4MALUL ROSU MALUL ROSU BL 35 J	30765	POMPA CIRCULATIE AGENT TERMIC INCALZIRE	01-NOV-2002	654,74	1	BUC
4757	Subunitate : 56 / PT : 4MALUL ROSU MALUL ROSU BL 35 J	30766	POMPA CIRCULATIE AGENT TERMIC INCALZIRE	01-NOV-2002	441,84	1	BUC
4758	Subunitate : 56 / PT : 4MALUL ROSU MALUL ROSU BL 35 J	30767	POMPA CIRCULATIE AGENT TERMIC INCALZIRE	01-NOV-2002	441,84	1	BUC
4759	Subunitate : 56 / PT : 4MALUL ROSU MALUL ROSU BL 35 J	30768	POMPA UMPLERE COMPLETARE	01-NOV-2002	343,18	1	BUC
4760	Subunitate : 56 / PT : 4MALUL ROSU MALUL ROSU BL 35 J	30769	POMPA UMPLERE COMPLETARE	01-NOV-2002	343,18	1	BUC
4761	Subunitate : 56 / PT : 4MALUL ROSU MALUL ROSU BL 35 J	30772	GRUP RIDICARE PRESIUNE APA RECE	01-NOV-2002	5684,3	1	BUC
4762	Subunitate : 56 / PT : 4MALUL ROSU MALUL ROSU BL 35 J	30773	VAS EXPANSIE CU PERNA DE AZOT	01-NOV-2002	13467,9	1	BUC
4763	Subunitate : 56 / PT : 4MALUL ROSU MALUL ROSU BL 35 J	30775	CONTOR AGENT TERMIC PRIMAR	01-NOV-2002	673,15	1	BUC
4764	Subunitate : 56 / PT : 4MALUL ROSU MALUL ROSU BL 35 J	30776	CONTOR AGENT TERMIC INCALZIRE	01-NOV-2002	633,02	1	BUC
4765	Subunitate : 56 / PT : 4MALUL ROSU MALUL ROSU BL 35 J	30777	CONTOR ACC	01-NOV-2002	1170,22	1	BUC
4766	Subunitate : 56 / PT : 4MALUL ROSU MALUL ROSU BL 35 J	30778	CONTOR VOLUM APA COMPLETARE	01-NOV-2002	45,79	1	BUC
4767	Subunitate : 56 / PT : 4MALUL ROSU MALUL ROSU BL 35 J	30779	INSTALATIE AUTOMATIZARE	01-NOV-2002	31431,77	1	BUC
4768	Subunitate : 56 / PT : 4MALUL ROSU MALUL ROSU BL 35 J	30780	INSTALATII TERMICE	01-NOV-2002	84790,29	1	BUC
4769	Subunitate : 56 / PT : 4MALUL ROSU MALUL ROSU BL 35 J	30781	INSTALATII ELECTRICE PT4 MR	01-NOV-2002	3002,36	1	BUC
4770	Subunitate : 56 / PT : 4MALUL ROSU MALUL ROSU BL 35 J	52774	MIJLOACE DE MASURARE ENERGIE TERMICA ACC BI 35 SC D E	22-DEC-2005	144,81	1	BUC
4771	Subunitate : 56 / PT : 4MALUL ROSU MALUL ROSU BL 35 J	53058	ACTIONAREA CU TURATIE VARIABILA A POMPELOR DE INCALZIRE	19-DEC-2005	4287,46	1	BUC
4772	Subunitate : 56 / PT : 4MALUL ROSU MALUL ROSU BL 35 J	10756 6.2.9.7.0.0.0	CONSTRUCTIE PT 4 MALU ROSU	01-DEC-1981	130548,63	146.3	MP
4773	Subunitate : 56 / PT : 4MALUL ROSU MALUL ROSU BL 35 J	45578 0.0.0.0.0.0.0	CONTOR APA CALDA MTW DN40 BL_35 SC DE	01-NOV-2002	77,5	1	BUC

4774	Subunitate : 56 / PT : 4MALUL ROSU MALUL ROSU BL 35 J	45608 0.0.0.0.0.0.0	CONTOR APA CALDA MTW DN40	01-NOV-2002	77,5	1	BUC
4775	Subunitate : 57 / PT : 8MALUL ROSU GH MATEESCU BL 10	21996	POMPA HIDROFOR	01-NOV-2003	10263,15	1	BUC
4776	Subunitate : 57 / PT : 8MALUL ROSU GH MATEESCU BL 10	21997	POMPA CIRCULATIE INCALZIRE	01-NOV-2003	741,56	1	BUC
4777	Subunitate : 57 / PT : 8MALUL ROSU GH MATEESCU BL 10	21998	POMPA CIRCULATIE INCALZIRE	01-NOV-2003	741,56	1	BUC
4778	Subunitate : 57 / PT : 8MALUL ROSU GH MATEESCU BL 10	21999	POMPA CIRCULATIE INCALZIRE	01-NOV-2003	741,56	1	BUC
4779	Subunitate : 57 / PT : 8MALUL ROSU GH MATEESCU BL 10	22000	POMPA CIRCULATIE INCALZIRE	01-NOV-2003	741,56	1	BUC
4780	Subunitate : 57 / PT : 8MALUL ROSU GH MATEESCU BL 10	22001	POMPA CIRCULATIE INCALZIRE	01-NOV-2003	557,92	1	BUC
4781	Subunitate : 57 / PT : 8MALUL ROSU GH MATEESCU BL 10	22002	POMPA CIRCULATIE INCALZIRE	01-NOV-2003	557,92	1	BUC
4782	Subunitate : 57 / PT : 8MALUL ROSU GH MATEESCU BL 10	22003	POMPA UMPLERE COMPLETARE	01-NOV-2003	369,61	1	BUC
4783	Subunitate : 57 / PT : 8MALUL ROSU GH MATEESCU BL 10	22004	POMPA UMPLERE COMPLETARE	01-NOV-2003	369,61	1	BUC
4784	Subunitate : 57 / PT : 8MALUL ROSU GH MATEESCU BL 10	22005	VAS EXPANSIE CU PERNA DE AER	01-NOV-2003	18437,73	1	BUC
4785	Subunitate : 57 / PT : 8MALUL ROSU GH MATEESCU BL 10	22006	VAS EXPANSIE CU PERNA DE AER	01-NOV-2003	18437,73	1	BUC
4786	Subunitate : 57 / PT : 8MALUL ROSU GH MATEESCU BL 10	30794	INSTALATIE AUTOMATIZARE PT 8 MALU ROSU	01-NOV-2003	10341,72	1	BUC
4787	Subunitate : 57 / PT : 8MALUL ROSU GH MATEESCU BL 10	30795	INSTALATII ELECTRICE PT 8 MALU ROSU	01-NOV-2003	13942,58	1	BUC
4788	Subunitate : 57 / PT : 8MALUL ROSU GH MATEESCU BL 10	30796	INSTALATII TERMICE PT 8 MALU ROSU	01-NOV-2003	144381,21	1	BUC
4789	Subunitate : 57 / PT : 8MALUL ROSU GH MATEESCU BL 10	30799	RETELE TERMICE 8 MALU ROSU	01-NOV-2003	1281907,21	1	BUC
4790	Subunitate : 57 / PT : 8MALUL ROSU GH MATEESCU BL 10	53082	ACTIONAREA CU TURATIE VARIABILA A POMPELOR DE INCALZIRE	19-DEC-2005	6348,39	1	BUC
4791	Subunitate : 57 / PT : 8MALUL ROSU GH MATEESCU BL 10	10009 6.2.9.7.0.0.0	CONSTRUCTIE PT 8 MALU ROSU	01-MAY-1976	61188,7	80	MP
4792	Subunitate : 57 / PT : 8MALUL ROSU GH MATEESCU BL 10	10761 6.2.9.7.0.0.0	CONSTRUCTIE PT 8 MALU ROSU	01-DEC-1985	40537,51	53	MP
4793	Subunitate : 57 / PT : 8MALUL ROSU GH MATEESCU BL 10	43379 0.0.0.0.0.0.0	CONTOR DE ENERGIE TERMICA ACC DN 150	01-NOV-2001	737,42	1	BUC
4794	Subunitate : 57 / PT : 8MALUL ROSU GH MATEESCU BL 10	43405 0.0.0.0.0.0.0	CONTOR DE ENERGIE TERMICA ACI DN 250	01-NOV-2001	890,27	1	BUC
4795	Subunitate : 58 / PT : 16MALUL ROSU REPUBLICII BL 9 F1	20983	RETELE TERMICE PT 16 MALU ROSU	01-JUN-1980	6065,82	1	BUC
4796	Subunitate : 58 / PT : 16MALUL ROSU REPUBLICII BL 9 F1	20984	RETELE TERMICE PT 16 MALU ROSU	01-JUN-1980	1367,32	1	BUC
4797	Subunitate : 58 / PT : 16MALUL ROSU REPUBLICII BL 9 F1	21321	RETELE TERMICE PT 16 MALU ROSU	01-OCT-1985	154048,36	1	BUC
4798	Subunitate : 58 / PT : 16MALUL ROSU REPUBLICII BL 9 F1	30134	INSTALATIE PT 16 MALU ROSU	01-AUG-1980	579331,65	1	BUC

4799	Subunitate : 58 / PT : 16MALUL ROSU REPUBLICII BL 9 F1	30165	AMENAJARE PT 16 MALU ROSU	01-OCT-1985	290753,93	1	BUC
4800	Subunitate : 58 / PT : 16MALUL ROSU REPUBLICII BL 9 F1	53006	ACTIONAREA CU TURATIE VARIABILA A POMPELOR DE INCALZIRE	19-DEC-2005	3436,44	1	BUC
4801	Subunitate : 58 / PT : 16MALUL ROSU REPUBLICII BL 9 F1	10753 6.2.9.7.0.0.0	CONSTRUCTIE PT 16 MALU ROSU	01-AUG-1980	111439,9	145.7	MP
4802	Subunitate : 58 / PT : 16MALUL ROSU REPUBLICII BL 9 F1	43407 0.0.0.0.0.0.0	CONTOR DE ENERGIE TERMICA DN 250 ACI	01-NOV-2001	890,27	1	BUC
4803	Subunitate : 58 / PT : 16MALUL ROSU REPUBLICII BL 9 F1	50572 3.4.3.0.0.0.0	CONTOR ENERGIE TERMICA DN 65 MEINEKE	01-DEC-1995	771,67	1	BUC
4804	Subunitate : 59 / PT : 17MALUL ROSU VLASIEI BL 6	20538	RETELE TERMICE PT 17 MALU ROSU	01-SEP-1977	2032,36	1	BUC
4805	Subunitate : 59 / PT : 17MALUL ROSU VLASIEI BL 6	30011	INSTALATIE PT 17 MALU ROSU	01-JUN-1977	338729,24	1	BUC
4806	Subunitate : 59 / PT : 17MALUL ROSU VLASIEI BL 6	53039	ACTIONAREA CU TURATIE VARIABILA A POMPELOR DE INCALZIRE	19-DEC-2005	2575,44	1	BUC
4807	Subunitate : 59 / PT : 17MALUL ROSU VLASIEI BL 6	10037 6.2.9.7.0.0.0	CONSTRUCTIE PT 17 MALU ROSU	01-SEP-1977	44935,45	117.5	MP
4808	Subunitate : 59 / PT : 17MALUL ROSU VLASIEI BL 6	43350 0.0.0.0.0.0.0	CONTOR DE ENERGIE TERMICA DN 80 ACC	01-NOV-2001	576,94	1	BUC
4809	Subunitate : 59 / PT : 17MALUL ROSU VLASIEI BL 6	43383 0.0.0.0.0.0.0	CONTOR DE ENERGIE TERMICA DN 150 ACI	01-NOV-2001	737,42	1	BUC
4810	Subunitate : 6 / PT . 6NORD GAGENI BL.110	20994	RETELE TERMICE pt 6 NORD	01-NOV-2001	990147,48	1	BUC
4811	Subunitate : 6 / PT : 6NORD GAGENI BL.110	30152	INSTALATIE TERMICA	01-NOV-2001	86774,6	1	BUC
4812	Subunitate : 6 / PT : 6NORD GAGENI BL.110	30153	INSTALATII ELECTRICE	01-NOV-2001	1131,71	1	BUC
4813	Subunitate : 6 / PT : 6NORD GAGENI BL.110	30196	INSTALATIE AUTOMATIZARE	01-NOV-2001	31312,22	1	BUC
4814	Subunitate : 6 / PT : 6NORD GAGENI BL.110	30352	SCHIMBATOR CALDURA CU PLACI INOX PT INC_	01-NOV-2001	1161,14	1	BUC
4815	Subunitate : 6 / PT : 6NORD GAGENI BL.110	30353	SCHIMBATOR CALDURA CU PLACI INOX PT INC_	01-NOV-2001	1161,14	1	BUC
4816	Subunitate : 6 / PT : 6NORD GAGENI BL.110	30407	POMPA CIRCULATIE AGENT TERMIC INCALZIRE	01-NOV-2001	584,31	1	BUC
4817	Subunitate : 6 / PT : 6NORD GAGENI BL.110	30408	POMPA CIRCULATIE AGENT TERMIC INCALZIRE	01-NOV-2001	584,31	1	BUC
4818	Subunitate : 6 / PT : 6NORD GAGENI BL.110	30409	POMPA CIRCULATIE AGENT TERMIC INCALZIRE	01-NOV-2001	584,31	1	BUC
4819	Subunitate : 6 / PT : 6NORD GAGENI BL.110	30410	POMPA CIRCULATIE AGENT TERMIC INCALZIRE	01-NOV-2001	584,31	1	BUC
4820	Subunitate : 6 / PT : 6NORD GAGENI BL.110	30411	POMPA CIRCULATIE AGENT TERMIC INCALZIRE	01-NOV-2001	545,38	1	BUC
4821	Subunitate : 6 / PT : 6NORD GAGENI BL.110	30412	POMPA CIRCULATIE AGENT TERMIC INCALZIRE	01-NOV-2001	545,38	1	BUC
4822	Subunitate : 6 / PT : 6NORD GAGENI BL.110	30445	POMPA UMPLERE/COMPLETARE	01-NOV-2001	311,03	1	BUC
4823	Subunitate : 6 / PT : 6NORD GAGENI BL.110	30446	POMPA UMPLERE/COMPLETARE	01-NOV-2001	311,03	1	BUC

4824	Subunitate : 6 / PT : 6NORD GAGENI BL.110	30494	GRUP POMPARE RIDICARE PRESIUNE APA RECE	01-NOV-2001	7219,76	1	BUC
4825	Subunitate : 6 / PT : 6NORD GAGENI BL.110	30508	POMPA CIRCULATIE AGENT TERMIC INCALZIRE	01-NOV-2001	905,17	1	BUC
4826	Subunitate : 6 / PT : 6NORD GAGENI BL.110	30509	POMPA CIRCULATIE AGENT TERMIC INCALZIRE	01-NOV-2001	905,17	1	BUC
4827	Subunitate : 6 / PT : 6NORD GAGENI BL.110	30522	POMPA EPUISMENT	01-NOV-2001	220,98	1	BUC
4828	Subunitate : 6 / PT : 6NORD GAGENI BL.110	30534	VAS EXPANSIE INCHIS CU PERNA DE AZOT	01-NOV-2001	14236,82	1	BUC
4829	Subunitate : 6 / PT : 6NORD GAGENI BL.110	30551	CONTOR ENERGIE AGENT TERMIC PRIMAR WPD 150	01-NOV-2001	826,34	1	BUC
4830	Subunitate : 6 / PT : 6NORD GAGENI BL.110	30563	CONTOR ENERGIE AGENT TERMIC INCALZIRE WPD 250	01-NOV-2001	1171,49	1	BUC
4831	Subunitate : 6 / PT : 6NORD GAGENI BL.110	30576	CONTOR ENERGIE APA CALDA DE CONSUM WPD 80	01-NOV-2001	527,17	1	BUC
4832	Subunitate : 6 / PT : 6NORD GAGENI BL.110	30592	CONTOR APA ADAUS SPX 32	01-NOV-2001	40,88	1	BUC
4833	Subunitate : 6 / PT : 6NORD GAGENI BL.110	42237	CONTOR INCALZIRE	01-NOV-2001	505,52	1	BUC
4834	Subunitate : 6 / PT : 6NORD GAGENI BL.110	42238	CONTOR INCALZIRE	01-NOV-2001	277,53	1	BUC
4835	Subunitate : 6 / PT : 6NORD GAGENI BL.110	42239	CONTOR INCALZIRE	01-NOV-2001	277,53	1	BUC
4836	Subunitate : 6 / PT : 6NORD GAGENI BL.110	42240	CONTOR INCALZIRE	01-NOV-2001	277,53	1	BUC
4837	Subunitate : 6 / PT : 6NORD GAGENI BL.110	42241	CONTOR INCALZIRE	01-NOV-2001	277,53	1	BUC
4838	Subunitate : 6 / PT : 6NORD GAGENI BL.110	42242	CONTOR INCALZIRE	01-NOV-2001	277,53	1	BUC
4839	Subunitate : 6 / PT : 6NORD GAGENI BL.110	42243	CONTOR INCALZIRE	01-NOV-2001	277,53	1	BUC
4840	Subunitate : 6 / PT : 6NORD GAGENI BL.110	42244	CONTOR INCALZIRE	01-NOV-2001	534,26	1	BUC
4841	Subunitate : 6 / PT : 6NORD GAGENI BL.110	42245	CONTOR INCALZIRE	01-NOV-2001	479,98	1	BUC
4842	Subunitate : 6 / PT : 6NORD GAGENI BL.110	42246	CONTOR INCALZIRE	01-NOV-2001	505,52	1	BUC
4843	Subunitate : 6 / PT : 6NORD GAGENI BL.110	42247	CONTOR INCALZIRE	01-NOV-2001	277,53	1	BUC
4844	Subunitate : 6 / PT : 6NORD GAGENI BL.110	42248	CONTOR INCALZIRE	01-NOV-2001	479,98	1	BUC
4845	Subunitate : 6 / PT : 6NORD GAGENI BL.110	42249	CONTOR INCALZIRE	01-NOV-2001	505,52	1	BUC
4846	Subunitate : 6 / PT : 6NORD GAGENI BL.110	42250	CONTOR INCALZIRE	01-NOV-2001	479,98	1	BUC
4847	Subunitate : 6 / PT : 6NORD GAGENI BL.110	42251	CONTOR INCALZIRE	01-NOV-2001	505,52	1	BUC
4848	Subunitate : 6 / PT : 6NORD GAGENI BL.110	42252	CONTOR INCALZIRE	01-NOV-2001	505,52	1	BUC

4849	Subunitate : 6 / PT : 6NORD GAGENI BL.110	42253	CONTOR INCALZIRE	01-NOV-2001	277,53	1	BUC
4850	Subunitate : 6 / PT : 6NORD GAGENI BL.110	42254	CONTOR INCALZIRE	01-NOV-2001	277,53	1	BUC
4851	Subunitate : 6 / PT : 6NORD GAGENI BL.110	42255	CONTOR INCALZIRE	01-NOV-2001	277,53	1	BUC
4852	Subunitate : 6 / PT : 6NORD GAGENI BL.110	45074	CONTOR ACC DN 40	01-NOV-2001	80,75	1	BUC
4853	Subunitate : 6 / PT : 6NORD GAGENI BL.110	45075	CONTOR ACC DN 32	01-NOV-2001	50,33	1	BUC
4854	Subunitate : 6 / PT : 6NORD GAGENI BL.110	45076	CONTOR ACC DN 32	01-NOV-2001	50,33	1	BUC
4855	Subunitate : 6 / PT : 6NORD GAGENI BL.110	45077	CONTOR ACC DN 32	01-NOV-2001	50,33	1	BUC
4856	Subunitate : 6 / PT : 6NORD GAGENI BL.110	45078	CONTOR ACC DN 32	01-NOV-2001	50,33	1	BUC
4857	Subunitate : 6 / PT : 6NORD GAGENI BL.110	45079	CONTOR ACC DN 32	01-NOV-2001	50,33	1	BUC
4858	Subunitate : 6 / PT : 6NORD GAGENI BL.110	45080	CONTOR ACC DN 32	01-NOV-2001	50,33	1	BUC
4859	Subunitate : 6 / PT : 6NORD GAGENI BL.110	45081	CONTOR ACC DN 50	01-NOV-2001	283,2	1	BUC
4860	Subunitate : 6 / PT : 6NORD GAGENI BL.110	45082	CONTOR ACC DN 32	01-NOV-2001	50,33	1	BUC
4861	Subunitate : 6 / PT : 6NORD GAGENI BL.110	45083	CONTOR ACC DN 32	01-NOV-2001	50,33	1	BUC
4862	Subunitate : 6 / PT : 6NORD GAGENI BL.110	45084	CONTOR ACC DN 32	01-NOV-2001	50,33	1	BUC
4863	Subunitate : 6 / PT : 6NORD GAGENI BL.110	45085	CONTOR ACC DN 32	01-NOV-2001	50,33	1	BUC
4864	Subunitate : 6 / PT : 6NORD GAGENI BL.110	45086	CONTOR ACC DN 32	01-NOV-2001	50,33	1	BUC
4865	Subunitate : 6 / PT : 6NORD GAGENI BL.110	45087	CONTOR ACC DN 32	01-NOV-2001	50,33	1	BUC
4866	Subunitate : 6 / PT : 6NORD GAGENI BL.110	45088	CONTOR ACC DN 32	01-NOV-2001	50,33	1	BUC
4867	Subunitate : 6 / PT : 6NORD GAGENI BL.110	45089	CONTOR ACC DN 32	01-NOV-2001	50,33	1	BUC
4868	Subunitate : 6 / PT : 6NORD GAGENI BL.110	45090	CONTOR ACC DN 32	01-NOV-2001	50,33	1	BUC
4869	Subunitate : 6 / PT : 6NORD GAGENI BL.110	45091	CONTOR ACC DN 32	01-NOV-2001	50,33	1	BUC
4870	Subunitate : 6 / PT : 6NORD GAGENI BL.110	45092	CONTOR ACC DN 32	01-NOV-2001	50,33	1	BUC
4871	Subunitate : 6 / PT : 6NORD GAGENI BL.110	46418	CONTOR ACC MTW DN32	01-NOV-2002	40,33	1	BUC
4872	Subunitate : 6 / PT : 6NORD GAGENI BL.110	46945	CONTOR ACC DN 25	01-NOV-2003	27,41	1	BUC
4873	Subunitate : 6 / PT : 6NORD GAGENI BL.110	46968	CONTOR ACC DN 25	01-NOV-2003	27,41	1	BUC

4874	Subunitate : 6 / PT : 6NORD GAGENI BL.110	51784	MIJLOACE DE MASURARE ENERGIE TERMICA ACC Bl 102 sc A B C D	22-DEC-2005	144,81	1	BUC
4875	Subunitate : 6 / PT : 6NORD GAGENI BL.110	51785	MIJLOACE DE MASURARE ENERGIE TERMICA ACC Bl 102 sc A	22-DEC-2005	144,81	1	BUC
4876	Subunitate : 6 / PT : 6NORD GAGENI BL.110	51786	MIJLOACE DE MASURARE ENERGIE TERMICA ACC Bl 103 sc A B	22-DEC-2005	144,81	1	BUC
4877	Subunitate : 6 / PT : 6NORD GAGENI BL.110	51787	MIJLOACE DE MASURARE ENERGIE TERMICA ACC Bl 104 sc A B	22-DEC-2005	144,81	1	BUC
4878	Subunitate : 6 / PT : 6NORD GAGENI BL.110	51788	MIJLOACE DE MASURARE ENERGIE TERMICA ACC Bl 105 sc A B	22-DEC-2005	144,81	1	BUC
4879	Subunitate : 6 / PT : 6NORD GAGENI BL.110	51789	MIJLOACE DE MASURARE ENERGIE TERMICA ACC Bl 106 sc A B	22-DEC-2005	144,81	1	BUC
4880	Subunitate : 6 / PT : 6NORD GAGENI BL.110	51790	MIJLOACE DE MASURARE ENERGIE TERMICA ACC Bl 107 sc A B	22-DEC-2005	144,81	1	BUC
4881	Subunitate : 6 / PT : 6NORD GAGENI BL.110	51791	MIJLOACE DE MASURARE ENERGIE TERMICA ACC Bl 108 sc A B	22-DEC-2005	144,81	1	BUC
4882	Subunitate : 6 / PT : 6NORD GAGENI BL.110	51792	MIJLOACE DE MASURARE ENERGIE TERMICA ACC Bl 109 sc A B C D E	22-DEC-2005	144,81	1	BUC
4883	Subunitate : 6 / PT : 6NORD GAGENI BL.110	51793	MIJLOACE DE MASURARE ENERGIE TERMICA ACC Bl 110 sc A	22-DEC-2005	144,81	1	BUC
4884	Subunitate : 6 / PT : 6NORD GAGENI BL.110	51794	MIJLOACE DE MASURARE ENERGIE TERMICA ACC Bl 110 sc B	22-DEC-2005	144,81	1	BUC
4885	Subunitate : 6 / PT : 6NORD GAGENI BL.110	51795	MIJLOACE DE MASURARE ENERGIE TERMICA ACC Bl 110 sc C D E	22-DEC-2005	144,81	1	BUC
4886	Subunitate : 6 / PT : 6NORD GAGENI BL.110	51796	MIJLOACE DE MASURARE ENERGIE TERMICA ACC Bl 110 sc F	22-DEC-2005	144,81	1	BUC
4887	Subunitate : 6 / PT : 6NORD GAGENI BL.110	51797	MIJLOACE DE MASURARE ENERGIE TERMICA ACC Bl 111 sc A B	22-DEC-2005	144,81	1	BUC
4888	Subunitate : 6 / PT : 6NORD GAGENI BL.110	51798	MIJLOACE DE MASURARE ENERGIE TERMICA ACC Bl 111 sc C D E	22-DEC-2005	144,81	1	BUC
4889	Subunitate : 6 / PT : 6NORD GAGENI BL.110	51799	MIJLOACE DE MASURARE ENERGIE TERMICA ACC Bl 111 sc F G	22-DEC-2005	144,81	1	BUC
4890	Subunitate : 6 / PT : 6NORD GAGENI BL.110	51800	MIJLOACE DE MASURARE ENERGIE TERMICA ACC Bl 124 sc A B C	22-DEC-2005	144,81	1	BUC
4891	Subunitate : 6 / PT : 6NORD GAGENI BL.110	51801	MIJLOACE DE MASURARE ENERGIE TERMICA ACC Bl 125 sc A B	22-DEC-2005	144,81	1	BUC
4892	Subunitate : 6 / PT : 6NORD GAGENI BL.110	51802	MIJLOACE DE MASURARE ENERGIE TERMICA ACC Bl 126 sc A B	22-DEC-2005	144,81	1	BUC
4893	Subunitate : 6 / PT : 6NORD GAGENI BL.110	51803	MIJLOACE DE MASURARE ENERGIE TERMICA ACC Bl 127 sc A B	22-DEC-2005	144,81	1	BUC
4894	Subunitate : 6 / PT : 6NORD GAGENI BL.110	51804	MIJLOACE DE MASURARE ENERGIE TERMICA ACC Bl 128 sc A B	22-DEC-2005	144,81	1	BUC
4895	Subunitate : 6 / PT : 6NORD GAGENI BL.110	51805	MIJLOACE DE MASURARE ENERGIE TERMICA ACC Bl 150 sc A B	22-DEC-2005	144,82	1	BUC
4896	Subunitate : 6 / PT : 6NORD GAGENI BL.110	53071	ACTIONAREA CU TURATIE VARIABILA A POMPELOR DE INCALZIRE	19-DEC-2005	6674,79	1	BUC
4897	Subunitate : 6 / PT : 6NORD GAGENI BL.110	10026 6.2.9.7.0.0.0	CONSTRUCTIE PT 6 NORD	01-APR-1970	135594,75	142.76	BUC
4898	Subunitate : 6 / PT : 6NORD GAGENI BL.110	30774 0.0.0.0.0.0.0	VAS EXPANSIE CU PERNA DE AZOT	01-NOV-2002	13467,9	1	BUC

4899	Subunitate : 6 / PT : 6NORD GAGENI BL.110	41833 0.0.0.0.0.0.0	CONTOR DE APA MTW ACC 40	01-NOV-2000	82,07	1	BUC
4900	Subunitate : 60 / PT : 18MALUL ROSU MIRON COSTIN BL 4 B 2	20539	RETELE TERMICE PT 18 MALU ROSU	01-DEC-1976	5313,88	1	BUC
4901	Subunitate : 60 / PT : 18MALUL ROSU MIRON COSTIN BL 4 B 2	30009	INSTALATIE PT 18 MALU ROSU	01-AUG-1975	6137,87	1	BUC
4902	Subunitate : 60 / PT : 18MALUL ROSU MIRON COSTIN BL 4 B 2	53042	ACTIONAREA CU TURATIE VARIABILA A POMPELOR DE INCALZIRE	19-DEC-2005	3436,44	1	BUC
4903	Subunitate : 60 / PT : 18MALUL ROSU MIRON COSTIN BL 4 B 2	10038 6.2.9.7.0.0.0	CONSTRUCTIE PT 18 MALU ROSU	01-AUG-1975	88914,81	116.25	MP
4904	Subunitate : 60 / PT : 18MALUL ROSU MIRON COSTIN BL 4 B 2	43361 0.0.0.0.0.0.0	CONTOR DE ENERGIE TERMICA DN 100 ACC	01-NOV-2001	661	1	BUC
4905	Subunitate : 60 / PT : 18MALUL ROSU MIRON COSTIN BL 4 B 2	43408 0.0.0.0.0.0.0	CONTOR DE ENERGIE TERMICA DN 250 ACI	01-NOV-2001	890,27	1	BUC
4906	Subunitate : 61 / PT : 1GHE.GR CANTACUZINO REPUBLICII BL 27 B	20988	RETELE TERMICE PT 1 23 AUGUST	01-DEC-1981	2680,65	1	BUC
4907	Subunitate : 61 / PT : 1GHE.GR CANTACUZINO REPUBLICII BL 27 B	21049	RETELE TERMICE PT 1 23 AUGUST	01-DEC-1985	91085,35	1	BUC
4908	Subunitate : 61 / PT : 1GHE.GR CANTACUZINO REPUBLICII BL 27 B	21098	RETELE TERMICE PT 1 23 AUGUST	01-NOV-1987	564049,99	1	BUC
4909	Subunitate : 61 / PT : 1GHE.GR CANTACUZINO REPUBLICII BL 27 B	21099	RETELE TERMICE PT 1 23 AUGUST	01-NOV-1987	16849,08	1	BUC
4910	Subunitate : 61 / PT : 1GHE.GR CANTACUZINO REPUBLICII BL 27 B	30135	INSTALATIE PT 1 23 AUGUST	01-DEC-1981	709141,21	1	BUC
4911	Subunitate : 61 / PT : 1GHE.GR CANTACUZINO REPUBLICII BL 27 B	53012	ACTIONAREA CU TURATIE VARIABILA A POMPELOR DE INCALZIRE	19-DEC-2005	3436,44	1	BUC
4912	Subunitate : 61 / PT : 1GHE.GR CANTACUZINO REPUBLICII BL 27 B	10755 6.2.9.7.0.0.0	CONSTRUCTIE PT 1 23 AUGUST	01-DEC-1981	133727,89	174.84	MP
4913	Subunitate : 61 / PT : 1GHE.GR CANTACUZINO REPUBLICII BL 27 B	43357 0.0.0.0.0.0.0	CONTOR DE ENERGIE TERMICA DN 100 ACC	01-NOV-2001	661	1	BUC
4914	Subunitate : 61 / PT : 1GHE.GR CANTACUZINO REPUBLICII BL 27 B	43395 0.0.0.0.0.0.0	CONTOR DE ENERGIE TERMICA DN 250 ACI	01-NOV-2001	890,27	1	BUC
4915	Subunitate : 62 / PT : 1MIHAI BRAVU SABINELOR BL 2AB	20558	RETELE TERMICE PT 1 MIHAI BRAVU	01-AUG-1978	3399,22	1	BUC
4916	Subunitate : 62 / PT : 1MIHAI BRAVU SABINELOR BL 2AB	21096	RETELE TERMICE PT 1 MIHAI BRAVU	01-NOV-1987	183599,98	1	BUC
4917	Subunitate : 62 / PT : 1MIHAI BRAVU SABINELOR BL 2AB	21894	RETELE TERMICE PT 1 MIHAI BRAVU	01-NOV-1987	187053,9	1	BUC
4918	Subunitate : 62 / PT : 1MIHAI BRAVU SABINELOR BL 2AB	21915	RETELE TERMICE PT 1 M BRAVU	01-AUG-1998	34,05	1	BUC
4919	Subunitate : 62 / PT : 1MIHAI BRAVU SABINELOR BL 2AB	21917	RETELE TERMICE PT 1 M BRAVU	01-AUG-1998	11,63	1	BUC
4920	Subunitate : 62 / PT : 1MIHAI BRAVU SABINELOR BL 2AB	30178	INSTALATIE PT 1 MIHAI BRAVU	01-MAR-1988	157885,29	1	BUC
4921	Subunitate : 62 / PT : 1MIHAI BRAVU SABINELOR BL 2AB	30181	INSTALATIE PT 1 MIHAI BRAVU	01-MAR-1988	1453016,19	1	BUC
4922	Subunitate : 62 / PT : 1MIHAI BRAVU SABINELOR BL 2AB	53090	ACTIONAREA CU TURATIE VARIABILA A POMPELOR DE INCALZIRE	19-DEC-2005	3127,53	1	BUC
4923	Subunitate : 62 / PT : 1MIHAI BRAVU SABINELOR BL 2AB	10043 6.2.9.7.0.0.0	CONSTRUCTIE PT 1 MIHAI BRAVU	01-AUG-1978	316651,47	276	MP

4924	Subunitate : 62 / PT : 1MIHAI BRAVU SABINELOR BL 2AB	13502 6.2.9.7.0.0.0	CONSTRUCTIE PT 1 MIHAI BRAVU	01-MAR-1988	281467,99	276	MP
4925	Subunitate : 62 / PT : 1MIHAI BRAVU SABINELOR BL 2AB	43397 0.0.0.0.0.0.0	CONTOR DE ENERGIE TERMICA ACI DN 250	01-NOV-2001	890,27	1	BUC
4926	Subunitate : 63 / PT : 2MIHAI BRAVU PETROCHIMISTILOR BL 56	20931	RETELE TERMICE PT 2 MIHAI BRAVU	01-NOV-1978	6418,15	1	BUC
4927	Subunitate : 63 / PT : 2MIHAI BRAVU PETROCHIMISTILOR BL 56	21093	RETELE TERMICE PT 2 MIHAI BRAVU	01-NOV-1987	286690,09	1	BUC
4928	Subunitate : 63 / PT : 2MIHAI BRAVU PETROCHIMISTILOR BL 56	21095	RETELE TERMICE PT 2 MIHAI BRAVU	01-NOV-1987	271233,27	1	BUC
4929	Subunitate : 63 / PT : 2MIHAI BRAVU PETROCHIMISTILOR BL 56	30180	INSTALATIE PT 2 MIHAI BRAVU	01-MAR-1988	1369194,19	1	BUC
4930	Subunitate : 63 / PT : 2MIHAI BRAVU PETROCHIMISTILOR BL 56	53047	ACTIONAREA CU TURATIE VARIABILA A POMPELOR DE INCALZIRE	19-DEC-2005	3127,53	1	BUC
4931	Subunitate : 63 / PT : 2MIHAI BRAVU PETROCHIMISTILOR BL 56	13501 6.2.9.7.0.0.0	CONSTRUCTIE PT 2 MIHAI BRAVU	01-MAR-1988	129174,43	144.76	MP
4932	Subunitate : 63 / PT : 2MIHAI BRAVU PETROCHIMISTILOR BL 56	43398 0.0.0.0.0.0.0	CONTOR DE ENERGIE TERMICA ACI DN 250	01-NOV-2001	890,27	1	BUC
4933	Subunitate : 64 / PT : 3MIHAI BRAVU METALURGISTILOR BL 47	20549	RETELE TERMICE PT 3 MIHAI BRAVU	01-AUG-1978	5232,69	1	BUC
4934	Subunitate : 64 / PT : 3MIHAI BRAVU METALURGISTILOR BL 47	21059	RETELE TERMICE PT 3 MIHAI BRAVU	01-FEB-1989	88670,56	1	BUC
4935	Subunitate : 64 / PT : 3MIHAI BRAVU METALURGISTILOR BL 47	21061	RETELE TERMICE PT 3 DEMOCRATIEI	01-APR-1989	433458,15	1	BUC
4936	Subunitate : 64 / PT : 3MIHAI BRAVU METALURGISTILOR BL 47	21089	RETELE TERMICE PT 3 MIHAI BRAVU	01-NOV-1989	37264,91	1	BUC
4937	Subunitate : 64 / PT : 3MIHAI BRAVU METALURGISTILOR BL 47	21092	RETELE TERMICE PT 3 MIHAI BRAVU	01-NOV-1987	42734,69	1	BUC
4938	Subunitate : 64 / PT : 3MIHAI BRAVU METALURGISTILOR BL 47	30185	INSTALATIE PT 3 MIHAI BRAVU	01-FEB-1989	1924157,27	1	BUC
4939	Subunitate : 64 / PT : 3MIHAI BRAVU METALURGISTILOR BL 47	53054	ACTIONAREA CU TURATIE VARIABILA A POMPELOR DE INCALZIRE	19-DEC-2005	3127,53	1	BUC
4940	Subunitate : 64 / PT : 3MIHAI BRAVU METALURGISTILOR BL 47	10044 6.2.9.7.0.0.0	CONSTRUCTIE PT 3 MIHAI BRAVU	01-OCT-1977	194121,12	169.2	MP
4941	Subunitate : 64 / PT : 3MIHAI BRAVU METALURGISTILOR BL 47	43399 0.0.0.0.0.0.0	CONTOR DE ENERGIE TERMICA ACI DN 250	01-NOV-2001	890,27	1	BUC
4942	Subunitate : 65 / PT : 5MIHAI BRAVU BL 60 F	13498	CONSTRUCTIE PT 5 MIHAI BRAVU	01-MAR-1988	222573,87	194	MP
4943	Subunitate : 65 / PT : 5MIHAI BRAVU BL 60 F	21097	RETELE TERMICE PT 5 MIHAI BRAVU	01-NOV-1987	74400,97	1	BUC
4944	Subunitate : 65 / PT : 5MIHAI BRAVU BL 60 F	30177	INSTALATIE PT 5 MIHAI BRAVU	01-MAR-1988	1178929,87	1	BUC
4945	Subunitate : 65 / PT : 5MIHAI BRAVU BL 60 F	53064	ACTIONAREA CU TURATIE VARIABILA A POMPELOR DE INCALZIRE	19-DEC-2005	2575,44	1	BUC
4946	Subunitate : 65 / PT : 5MIHAI BRAVU BL 60 F	43340 0.0.0.0.0.0.0	CONTOR DE ENERGIE TERMICA DN 80	01-NOV-2001	576,94	1	BUC
4947	Subunitate : 66 / PT : 5DEMOCRATIEI THEODOR AMAN BL 29	21060	RETELE TERMICE PT 5 DEMOCRATIEI	01-APR-1989	220095,69	1	BUC
4948	Subunitate : 66 / PT : 5DEMOCRATIEI THEODOR AMAN BL 29	30179	INSTALATIE PT 5 DEMOCRATIEI	01-MAR-1988	1283877,12	1	BUC

4949	Subunitate : 66 / PT : 5DEMOCRATIEI THEODOR AMAN BL 29	53062	ACTIONAREA CU TURATIE VARIABILA A POMPELOR DE INCALZIRE	19-DEC-2005	3127,53	1	BUC
4950	Subunitate : 66 / PT : 5DEMOCRATIEI THEODOR AMAN BL 29	13500 6.2.9.7.0.0.0	CONSTRUCTIE PT 5 DEMOCRATIEI	01-MAR-1988	202488,68	226.92	MP
4951	Subunitate : 66 / PT : 5DEMOCRATIEI THEODOR AMAN BL 29	21091 5.2.8.2.2.0.0	RETELE TERMICE PT 5 DEMOCRATIEI	01-NOV-1987	95092,84	1	BUC
4952	Subunitate : 66 / PT : 5DEMOCRATIEI THEODOR AMAN BL 29	21916 0.0.0.0.0.0.0	RETELE TERMICE PT 5 DEMOCRATIEI	01-AUG-1998	12,11	1	BUC
4953	Subunitate : 66 / PT : 5DEMOCRATIEI THEODOR AMAN BL 29	21918 0.0.0.0.0.0.0	RETELE TERMICE PT 5 DEMOCRATIEI	01-AUG-1998	2,77	1	BUC
4954	Subunitate : 66 / PT : 5DEMOCRATIEI THEODOR AMAN BL 29	43371 0.0.0.0.0.0.0	CONTOR DE ENERGIE TERMICA ACI DN 150	01-NOV-2001	737,42	1	BUC
4955	Subunitate : 67 / PT : 7DEMOCRATIEI DEMOCRATIEI BL E7	21052	RETELE TERMICE PT 7 DEMOCRATIEI	01-MAY-1986	183818,89	1	BUC
4956	Subunitate : 67 / PT : 7DEMOCRATIEI DEMOCRATIEI BL E7	21912	RETELE TERMICE 7 DEMOCRATIEI	01-AUG-1998	131,59	1	BUC
4957	Subunitate : 67 / PT : 7DEMOCRATIEI DEMOCRATIEI BL E7	21914	RETELE TERMICE PT 7 DEMOCRATIEI	01-AUG-1998	51,88	1	BUC
4958	Subunitate : 67 / PT : 7DEMOCRATIEI DEMOCRATIEI BL E7	30166	INSTALATIE PT 7 DEMOCRATIEI	01-MAR-1986	1397607,24	1	BUC
4959	Subunitate : 67 / PT : 7DEMOCRATIEI DEMOCRATIEI BL E7	53075	ACTIONAREA CU TURATIE VARIABILA A POMPELOR DE INCALZIRE	19-DEC-2005	2731,93	1	BUC
4960	Subunitate : 67 / PT : 7DEMOCRATIEI DEMOCRATIEI BL E7	10774 6.2.9.7.0.0.0	CONSTRUCTIE PT 7 DEMOCRATIEI	01-MAR-1986	263187,86	229.4	MP
4961	Subunitate : 67 / PT : 7DEMOCRATIEI DEMOCRATIEI BL E7	43346 0.0.0.0.0.0.0	CONTOR DE ENERGIE TERMICA ACC DN 80	01-NOV-2001	576,94	1	BUC
4962	Subunitate : 67 / PT : 7DEMOCRATIEI DEMOCRATIEI BL E7	43372 0.0.0.0.0.0.0	CONTOR DE ENERGIE TERMICA ACI DN 150	01-NOV-2001	737,42	1	BUC
4963	Subunitate : 68 / PT : 13DEMOCRATIEI DEMOCRATIEI BL J 4	21913	RETELE TERMICE PT 13 DEMOCRATIEI	01-AUG-1998	2,84	1	BUC
4964	Subunitate : 68 / PT : 13DEMOCRATIEI DEMOCRATIEI BL J 4	30095	INSTALATIE PT 13 DEMOCRATIEI	01-JUN-1996	392645,99	1	BUC
4965	Subunitate : 68 / PT : 13DEMOCRATIEI DEMOCRATIEI BL J 4	53031	ACTIONAREA CU TURATIE VARIABILA A POMPELOR DE INCALZIRE	19-DEC-2005	4013,11	1	BUC
4966	Subunitate : 68 / PT : 13DEMOCRATIEI DEMOCRATIEI BL J 4	13904 2.9.7.0.0.0.0	CONSTRUCTIE PT 13 DEMOCRATIEI	01-JUN-1996	205263,46	230.58	MP
4967	Subunitate : 68 / PT : 13DEMOCRATIEI DEMOCRATIEI BL J 4	43373 0.0.0.0.0.0.0	CONTOR DE ENERGIE TERMICA ACI DN 150	01-NOV-2001	737,42	1	BUC
4968	Subunitate : 69 / PT : 16DEMOCRATIEI DEMOCRATIEI BL M1- M2	10747	CONSTRUCTIE PT 16 DEMOCRATIEI	01-OCT-1985	204344,73	229	MP
4969	Subunitate : 69 / PT : 16DEMOCRATIEI DEMOCRATIEI BL M1- M2	21017	RETELE TERMICE PT 16 DEMOCRATIEI	01-OCT-1985	192425,02	1	BUC
4970	Subunitate : 69 / PT : 16DEMOCRATIEI DEMOCRATIEI BL M1- M2	21050	RETELE TERMICE PT 16 DEMOCRATIEI	01-NOV-1985	104840,07	1	BUC
4971	Subunitate : 69 / PT : 16DEMOCRATIEI DEMOCRATIEI BL M1- M2	21058	RETELE TERMICE PT 16 DEMOCRATIEI	01-OCT-1986	172306,76	1	BUC
4972	Subunitate : 69 / PT : 16DEMOCRATIEI DEMOCRATIEI BL M1- M2	21911	RETELE TERMICE PT 16 DEMOCRATIEI	01-AUG-1998	131,59	1	BUC
4973	Subunitate : 69 / PT : 16DEMOCRATIEI DEMOCRATIEI BL M1- M2	30144	INSTALATIE PT 16 DEMOCRATIEI	01-OCT-1985	505207,67	1	BUC

4974	Subunitate : 69 / PT : 16DEMOCRATIEI DEMOCRATIEI BL M1- M2	53036	ACTIONAREA CU TURATIE VARIABILA A POMPELOR DE INCALZIRE	19-DEC-2005	3127,53	1	BUC
4975	Subunitate : 69 / PT : 16DEMOCRATIEI DEMOCRATIEI BL M1- M2	43347 0.0.0.0.0.0.0	CONTOR DE ENERGIE TERMICA ACC DN 80	01-NOV-2001	576,94	1	BUC
4976	Subunitate : 69 / PT : 16DEMOCRATIEI DEMOCRATIEI BL M1- M2	50561 3.4.3.0.0.0.0	CONTOR ENERGIE TERMICA ACI DN 150 MEINEKE	01-DEC-1995	1353,16	1	BUC
4977	Subunitate : 70 / PT : C1-C2BUCOV POSTEI BL C1 C2	20566	RETELE TERMICE CT BUCOV	01-OCT-1999	296952,16	1	BUC
4978	Subunitate : 70 / PT : C1-C2BUCOV POSTEI BL C1 C2	30275	SCHIMB DE CALD CU PLACI INOX	01-OCT-1999	869,92	1	BUC
4979	Subunitate : 70 / PT : C1-C2BUCOV POSTEI BL C1 C2	30276	SCHIMB DE CALD CU PLACI INOX	01-OCT-1999	869,92	1	BUC
4980	Subunitate : 70 / PT : C1-C2BUCOV POSTEI BL C1 C2	30280	INSTALATII ELECTRICE 19 CT BUCOV	01-OCT-1999	2596,34	1	BUC
4981	Subunitate : 70 / PT : C1-C2BUCOV POSTEI BL C1 C2	30299	INSTALATII TERMICE CT 19 BUCOV	01-OCT-1999	29928,81	1	BUC
4982	Subunitate : 70 / PT : C1-C2BUCOV POSTEI BL C1 C2	30805	GRUP POMPARE KL06 D VLT 6000	01-DEC-2003	1992,67	1	BUC
4983	Subunitate : 70 / PT : C1-C2BUCOV POSTEI BL C1 C2	40003	POMPA CIRC CAZAN 1_16 MW	01-OCT-1999	475,72	1	BUC
4984	Subunitate : 70 / PT : C1-C2BUCOV POSTEI BL C1 C2	40004	POMPA CIRC CAZAN 1_16 MW	01-OCT-1999	475,72	1	BUC
4985	Subunitate : 70 / PT : C1-C2BUCOV POSTEI BL C1 C2	40005	POMPA CIRC CAZAN 0_46 MW	01-OCT-1999	260,52	1	BUC
4986	Subunitate : 70 / PT : C1-C2BUCOV POSTEI BL C1 C2	40066	POMPA CIRCULATIE INCALZIRE	01-OCT-1999	983,16	1	BUC
4987	Subunitate : 70 / PT : C1-C2BUCOV POSTEI BL C1 C2	40067	POMPA CIRCULATIE INCALZIRE	01-OCT-1999	983,16	1	BUC
4988	Subunitate : 70 / PT : C1-C2BUCOV POSTEI BL C1 C2	40098	POMPA COMPLETARE	01-OCT-1999	92,84	1	BUC
4989	Subunitate : 70 / PT : C1-C2BUCOV POSTEI BL C1 C2	40099	POMPA COMPLETARE	01-OCT-1999	92,84	1	BUC
4990	Subunitate : 70 / PT : C1-C2BUCOV POSTEI BL C1 C2	40174	VAS EXPANSIUNE CU PERNA DE AZOT	01-OCT-1999	10226,76	1	BUC
4991	Subunitate : 70 / PT : C1-C2BUCOV POSTEI BL C1 C2	40192	CAZAN INCALZ_ -PUTEREA 1_16MW(1GCAL/H)	01-OCT-1999	16273,28	1	BUC
4992	Subunitate : 70 / PT : C1-C2BUCOV POSTEI BL C1 C2	40193	CAZAN INCALZ_ -PUTEREA 1_16MW(1GCAL/H)	01-OCT-1999	16273,28	1	BUC
4993	Subunitate : 70 / PT : C1-C2BUCOV POSTEI BL C1 C2	41475	CONTOR EN TER MEINEKE WPD 50	01-OCT-1999	631	1	BUC
4994	Subunitate : 70 / PT : C1-C2BUCOV POSTEI BL C1 C2	41476	CONTOR EN TER MEINEKE WPD 50	01-OCT-1999	631	1	BUC
4995	Subunitate : 70 / PT : C1-C2BUCOV POSTEI BL C1 C2	41477	CONTOR EN TER MEINEKE WPD 50	01-OCT-1999	631	1	BUC
4996	Subunitate : 70 / PT : C1-C2BUCOV POSTEI BL C1 C2	41478	CONTOR EN TER MEINEKE WPD 50	01-OCT-1999	631	1	BUC
4997	Subunitate : 70 / PT : C1-C2BUCOV POSTEI BL C1 C2	41479	CONTOR EN TER MEINEKE WPD 50	01-OCT-1999	631	1	BUC
4998	Subunitate : 70 / PT : C1-C2BUCOV POSTEI BL C1 C2	41480	CONTOR EN TER MEINEKE WPD 50	01-OCT-1999	631	1	BUC

4999	Subunitate : 70 / PT : C1-C2BUCOV POSTEI BL C1 C2	41481	CONTOR DEBIT ACCWEHRLE MTW 32	01-OCT-1999	68,17	1	BUC
5000	Subunitate : 70 / PT : C1-C2BUCOV POSTEI BL C1 C2	41482	CONTOR DEBIT ACCWEHRLE MTW 32	01-OCT-1999	68,17	1	BUC
5001	Subunitate : 70 / PT : C1-C2BUCOV POSTEI BL C1 C2	41483	CONTOR DEBIT ACCWEHRLE MTW 32	01-OCT-1999	68,17	1	BUC
5002	Subunitate : 70 / PT : C1-C2BUCOV POSTEI BL C1 C2	41484	CONTOR DEBIT ACCWEHRLE MTW 32	01-OCT-1999	68,17	1	BUC
5003	Subunitate : 70 / PT : C1-C2BUCOV POSTEI BL C1 C2	41485	CONTOR DEBIT ACCWEHRLE MTW 32	01-OCT-1999	68,17	1	BUC
5004	Subunitate : 70 / PT : C1-C2BUCOV POSTEI BL C1 C2	41486	CONTOR DEBIT ACCWEHRLE MTW 32	01-OCT-1999	68,17	1	BUC
5005	Subunitate : 70 / PT : C1-C2BUCOV POSTEI BL C1 C2	41499	CONTOR ENERGIE ACM	01-OCT-1999	201,79	1	BUC
5006	Subunitate : 70 / PT : C1-C2BUCOV POSTEI BL C1 C2	41511	CONTOR ENERGIE INCALZIRE	01-OCT-1999	708,42	1	BUC
5007	Subunitate : 70 / PT : C1-C2BUCOV POSTEI BL C1 C2	41560	AUTOMATIZARE 19 CT BUCOV	01-OCT-1999	17212,1	1	BUC
5008	Subunitate : 70 / PT : C1-C2BUCOV POSTEI BL C1 C2	52200	MIJLOACE DE MASURARE ENERGIE TERMICA ACC BI B1	22-DEC-2005	144,81	1	BUC
5009	Subunitate : 70 / PT : C1-C2BUCOV POSTEI BL C1 C2	52201	MIJLOACE DE MASURARE ENERGIE TERMICA ACC BI B2	22-DEC-2005	144,81	1	BUC
5010	Subunitate : 70 / PT : C1-C2BUCOV POSTEI BL C1 C2	52202	MIJLOACE DE MASURARE ENERGIE TERMICA ACC BI B 3	22-DEC-2005	144,81	1	BUC
5011	Subunitate : 70 / PT : C1-C2BUCOV POSTEI BL C1 C2	52203	MIJLOACE DE MASURARE ENERGIE TERMICA ACC BI B4	22-DEC-2005	144,81	1	BUC
5012	Subunitate : 70 / PT : C1-C2BUCOV POSTEI BL C1 C2	52204	MIJLOACE DE MASURARE ENERGIE TERMICA ACC BI A 1 A 2	22-DEC-2005	144,81	1	BUC
5013	Subunitate : 70 / PT : C1-C2BUCOV POSTEI BL C1 C2	52205	MIJLOACE DE MASURARE ENERGIE TERMICA ACC BI C1 C 2	22-DEC-2005	144,81	1	BUC
5014	Subunitate : 70 / PT : C1-C2BUCOV POSTEI BL C1 C2	53010	ACTIONAREA CU TURATIE VARIABILA A POMPELOR DE INCALZIRE	19-DEC-2005	2405,63	1	BUC
5015	Subunitate : 70 / PT : C1-C2BUCOV POSTEI BL C1 C2	10042 6.2.9.7.0.0.0	CONSTRUCTIE CENTRALA TERMICA C1C2 BUCOV	01-AUG-1975	178263,06	174.8	MP
5016	Subunitate : 70 / PT : C1-C2BUCOV POSTEI BL C1 C2	30207 5.3.16.1.0.0.0	STATIE HIDROFOR PT 4 BASARABI	01-APR-1988	234903,68	1	BUC
5017	Subunitate : 71 / PT : CTC. PORUMBESCU C. PORUMBESCU BL 13	20564	RETELE TERMICE PT 18 DEMOCRATIEI	01-OCT-1999	1094656,68	1	BUC
5018	Subunitate : 71 / PT : CTC. PORUMBESCU C. PORUMBESCU BL 13	30245	SCHIMB DE CALD CU PLACI DE INOX-INCALZIE	01-OCT-1999	2968,98	1	BUC
5019	Subunitate : 71 / PT : CTC. PORUMBESCU C. PORUMBESCU BL 13	30246	SCHIMB DE CALD CU PLACI DE INOX-INCALZIE	01-OCT-1999	2968,98	1	BUC
5020	Subunitate : 71 / PT : CTC. PORUMBESCU C. PORUMBESCU BL 13	30263	SCHIMB DE CALD CU PLACI INOX PT ACM	01-OCT-1999	4913,32	1	BUC
5021	Subunitate : 71 / PT : CTC. PORUMBESCU C. PORUMBESCU BL 13	30264	SCHIMB DE CALD CU PLACI INOX PT ACM	01-OCT-1999	4913,32	1	BUC
5022	Subunitate : 71 / PT : CTC. PORUMBESCU C. PORUMBESCU BL 13	30286	INSTALATII ELECTRICE PT 18 DEMOCRATIEI	01-OCT-1999	2892,5	1	BUC
5023	Subunitate : 71 / PT : CTC. PORUMBESCU C. PORUMBESCU BL 13	30294	INSTALATII TERMICE PT 18 DEMOCRATIEI	01-OCT-1999	28412,27	1	BUC

5024	Subunitate : 71 / PT : CTC. PORUMBESCU C. PORUMBESCU BL 13	40050	POMPA CIRCULATIE INCALZIRE	01-OCT-1999	1315,73	1	BUC
5025	Subunitate : 71 / PT : CTC. PORUMBESCU C. PORUMBESCU BL 13	40051	POMPA CIRCULATIE INCALZIRE	01-OCT-1999	1315,73	1	BUC
5026	Subunitate : 71 / PT : CTC. PORUMBESCU C. PORUMBESCU BL 13	40052	POMPA CIRCULATIE INCALZIRE	01-OCT-1999	1315,73	1	BUC
5027	Subunitate : 71 / PT : CTC. PORUMBESCU C. PORUMBESCU BL 13	40053	POMPA CIRCULATIE INCALZIRE	01-OCT-1999	1315,73	1	BUC
5028	Subunitate : 71 / PT : CTC. PORUMBESCU C. PORUMBESCU BL 13	40086	POMPA UMPLERE -COMPLETARE	01-OCT-1999	147,63	1	BUC
5029	Subunitate : 71 / PT : CTC. PORUMBESCU C. PORUMBESCU BL 13	40087	POMPA UMPLERE -COMPLETARE	01-OCT-1999	147,63	1	BUC
5030	Subunitate : 71 / PT : CTC. PORUMBESCU C. PORUMBESCU BL 13	40103	GRUP RIDICARE PRESIUNE APA RECE	01-OCT-1999	10149,67	1	BUC
5031	Subunitate : 71 / PT : CTC. PORUMBESCU C. PORUMBESCU BL 13	40184	VAS EXPANSIUNE CU PERNA DE AZOT	01-OCT-1999	8018,37	1	BUC
5032	Subunitate : 71 / PT : CTC. PORUMBESCU C. PORUMBESCU BL 13	40185	VAS EXPANSIUNE CU PERNA DE AZOT	01-OCT-1999	8018,37	1	BUC
5033	Subunitate : 71 / PT : CTC. PORUMBESCU C. PORUMBESCU BL 13	41518	CONTOR ENERGIE INCALZIRE	01-OCT-1999	1150,32	1	BUC
5034	Subunitate : 71 / PT : CTC. PORUMBESCU C. PORUMBESCU BL 13	41538	CONTOR ENERGIE AG TER PRIMAR	01-OCT-1999	975,22	1	BUC
5035	Subunitate : 71 / PT : CTC. PORUMBESCU C. PORUMBESCU BL 13	41547	CONTOR APA COMPLETARE	01-OCT-1999	48,15	1	BUC
5036	Subunitate : 71 / PT : CTC. PORUMBESCU C. PORUMBESCU BL 13	41555	AUTOMATIZARE PT 18 DEMOCRATIEI	01-OCT-1999	24391,07	1	BUC
5037	Subunitate : 71 / PT : CTC. PORUMBESCU C. PORUMBESCU BL 13	53041	ACTIONAREA CU TURATIE VARIABILA A POMPELOR DE INCALZIRE	19-DEC-2005	4324,49	1	BUC
5038	Subunitate : 74 / PT : 1CENTRU D GHEREA BL D	20944	RACORD TERMIC PT 1 CENTRU CIVIC	01-JAN-1982	1494,53	1	BUC
5039	Subunitate : 74 / PT : 1CENTRU D GHEREA BL D	20946	RETELE TERMICE PT 1 CENTRU CIVIC	01-DEC-1983	20979,12	1	BUC
5040	Subunitate : 74 / PT : 1CENTRU D GHEREA BL D	20948	RETELE TERMICE PT 1 CENTRU CIVIC	01-DEC-1980	13603,28	1	BUC
5041	Subunitate : 74 / PT : 1CENTRU D GHEREA BL D	21015	RACORD TERMIC PT 1 CENTRU CIVIC	01-JAN-1984	44078,58	1	BUC
5042	Subunitate : 74 / PT : 1CENTRU D GHEREA BL D	21051	RETELE TERMICE PT 1 CENTRU CIVIC	01-NOV-1985	243560,18	1	BUC
5043	Subunitate : 74 / PT : 1CENTRU D GHEREA BL D	30100	INSTALATIE PT 1 CENTRU	01-DEC-1980	887767,85	1	BUC
5044	Subunitate : 74 / PT : 1CENTRU D GHEREA BL D	30229	POMPA CIRCULATIE A_C_M	01-FEB-1999	48,93	1	BUC
5045	Subunitate : 74 / PT : 1CENTRU D GHEREA BL D	53015	ACTIONAREA CU TURATIE VARIABILA A POMPELOR DE INCALZIRE	19-DEC-2005	3477,59	1	BUC
5046	Subunitate : 74 / PT : 1CENTRU D GHEREA BL D	10773 6.2.9.7.0.0.0	CONSTRUCTIE PT 1 CENTRU CIVIC	01-DEC-1980	179045,76	156.06	MP
5047	Subunitate : 74 / PT : 1CENTRU D GHEREA BL D	43370 0.0.0.0.0.0.0	CONTOR DE ENERGIE TERMICA ACI DN 150	01-NOV-2001	737,42	1	BUC
5048	Subunitate : 75 / PT : 2CENTRU A.I. CUZA BL B2	21922	INSTALATII TERMICE PT 2 CENTRU	01-FEB-1999	19244,46	1	BUC

5049	Subunitate : 75 / PT : 2CENTRU A.I. CUZA BL B2	21932	RETELE TERMICE PT 2 CENTRU	01-NOV-2000	1371543,23	1	BUC
5050	Subunitate : 75 / PT : 2CENTRU A.I. CUZA BL B2	30215	SCHIMBATOR CALDURA CU PLACI PT INCALZIRE	01-FEB-1999	4241,18	1	BUC
5051	Subunitate : 75 / PT : 2CENTRU A.I. CUZA BL B2	30216	SCHIMBATOR CALDURA CU PLACI PT INCALZIRE	01-FEB-1999	4241,18	1	BUC
5052	Subunitate : 75 / PT : 2CENTRU A.I. CUZA BL B2	30217	SCHIMBATOR CALDURA CU PLACI PT A_C_M	01-FEB-1999	2129,52	1	BUC
5053	Subunitate : 75 / PT : 2CENTRU A.I. CUZA BL B2	30218	SCHIMBATOR CALDURA CU PLACI PT A_C_M	01-FEB-1999	2129,52	1	BUC
5054	Subunitate : 75 / PT : 2CENTRU A.I. CUZA BL B2	30219	POMPA CIRCULATIE AGENT TERMIC INCALZIRE	01-FEB-1999	1578,05	1	BUC
5055	Subunitate : 75 / PT : 2CENTRU A.I. CUZA BL B2	30220	POMPA CIRCULATIE AGENT TERMIC INCALZIRE	01-FEB-1999	1578,05	1	BUC
5056	Subunitate : 75 / PT : 2CENTRU A.I. CUZA BL B2	30221	POMPA CIRCULATIE AGENT TERMIC INCALZIRE	01-FEB-1999	982,66	1	BUC
5057	Subunitate : 75 / PT : 2CENTRU A.I. CUZA BL B2	30222	POMPA CIRCULATIE AGENT TERMIC INCALZIRE	01-FEB-1999	982,66	1	BUC
5058	Subunitate : 75 / PT : 2CENTRU A.I. CUZA BL B2	30225	POMPA COMPLETARE	01-FEB-1999	110,26	1	BUC
5059	Subunitate : 75 / PT : 2CENTRU A.I. CUZA BL B2	30226	POMPA COMPLETARE	01-FEB-1999	110,26	1	BUC
5060	Subunitate : 75 / PT : 2CENTRU A.I. CUZA BL B2	30230	GRUP RIDICARE PRESIUNE A_C_M	01-FEB-1999	7802,24	1	BUC
5061	Subunitate : 75 / PT : 2CENTRU A.I. CUZA BL B2	30231	VAS EXPANSIUNE CU PERNA AZOT	01-FEB-1999	7572,21	1	BUC
5062	Subunitate : 75 / PT : 2CENTRU A.I. CUZA BL B2	30232	VAS EXPANSIUNE INCHIS CU PERNA AZOT	01-FEB-1999	7572,21	1	BUC
5063	Subunitate : 75 / PT : 2CENTRU A.I. CUZA BL B2	30233	VAS EXPANSIUNE CU PERNA AZOT	01-FEB-1999	7572,21	1	BUC
5064	Subunitate : 75 / PT : 2CENTRU A.I. CUZA BL B2	30234	INSTALATIE DE AUTOMATIZARE	01-FEB-1999	31184,06	1	BUC
5065	Subunitate : 75 / PT : 2CENTRU A.I. CUZA BL B2	30235	INSTALATIE ELECTRICA	01-FEB-1999	2429,31	1	BUC
5066	Subunitate : 75 / PT : 2CENTRU A.I. CUZA BL B2	41196	CONTOR EN TERM AGENT PRIMAR WPD 200	01-FEB-1999	1247,35	1	BUC
5067	Subunitate : 75 / PT : 2CENTRU A.I. CUZA BL B2	41197	CONTOR EN TERM AGENT TERMIC WPD 200	01-FEB-1999	1247,35	1	BUC
5068	Subunitate : 75 / PT : 2CENTRU A.I. CUZA BL B2	41201	CONTOR APA ADAUS MTW 25	01-FEB-1999	53,8	1	BUC
5069	Subunitate : 75 / PT : 2CENTRU A.I. CUZA BL B2	41721	CONTOR A_C_ MTW	01-NOV-2000	73,53	1	BUC
5070	Subunitate : 75 / PT : 2CENTRU A.I. CUZA BL B2	41723	CONTOR A_C_ MTW	01-NOV-2000	73,53	1	BUC
5071	Subunitate : 75 / PT : 2CENTRU A.I. CUZA BL B2	41725	CONTOR A_C_ MTW	01-NOV-2000	47,44	1	BUC
5072	Subunitate : 75 / PT : 2CENTRU A.I. CUZA BL B2	41729	CONTOR A_C_ MTW	01-NOV-2000	73,53	1	BUC
5073	Subunitate : 75 / PT : 2CENTRU A.I. CUZA BL B2	41731	CONTOR A_C_ MTW	01-NOV-2000	73,53	1	BUC

5074	Subunitate : 75 / PT : 2CENTRU A.I. CUZA BL B2	41733	CONTOR A_C_ MTW	01-NOV-2000	47,61	1	BUC
5075	Subunitate : 75 / PT : 2CENTRU A.I. CUZA BL B2	41735	CONTOR A_C_ MTW	01-NOV-2000	47,61	1	BUC
5076	Subunitate : 75 / PT : 2CENTRU A.I. CUZA BL B2	41737	CONTOR A_C_ MTW	01-NOV-2000	73,53	1	BUC
5077	Subunitate : 75 / PT : 2CENTRU A.I. CUZA BL B2	41739	CONTOR A_C_ MTW	01-NOV-2000	47,61	1	BUC
5078	Subunitate : 75 / PT : 2CENTRU A.I. CUZA BL B2	41741	CONTOR A_C_ MTW	01-NOV-2000	73,53	1	BUC
5079	Subunitate : 75 / PT : 2CENTRU A.I. CUZA BL B2	41743	CONTOR A_C_ MTW	01-NOV-2000	73,53	1	BUC
5080	Subunitate : 75 / PT : 2CENTRU A.I. CUZA BL B2	41745	CONTOR A_C_ MTW	01-NOV-2000	73,53	1	BUC
5081	Subunitate : 75 / PT : 2CENTRU A.I. CUZA BL B2	47054	CONTOR ACC DN 25	01-NOV-2003	27,41	1	BUC
5082	Subunitate : 75 / PT : 2CENTRU A.I. CUZA BL B2	50571	CONTOR ENERGIE TERMICA DN 65 MEINEKE	01-DEC-1995	771,67	1	BUC
5083	Subunitate : 75 / PT : 2CENTRU A.I. CUZA BL B2	51882	MIJLOACE DE MASURARE ENERGIE TERMICA ACC Bl A1	22-DEC-2005	144,81	1	BUC
5084	Subunitate : 75 / PT : 2CENTRU A.I. CUZA BL B2	51883	MIJLOACE DE MASURARE ENERGIE TERMICA ACC Bl A 2	22-DEC-2005	144,81	1	BUC
5085	Subunitate : 75 / PT : 2CENTRU A.I. CUZA BL B2	51884	MIJLOACE DE MASURARE ENERGIE TERMICA ACC Bl A 3	22-DEC-2005	144,81	1	BUC
5086	Subunitate : 75 / PT : 2CENTRU A.I. CUZA BL B2	51885	MIJLOACE DE MASURARE ENERGIE TERMICA ACC Bl A 4	22-DEC-2005	144,81	1	BUC
5087	Subunitate : 75 / PT : 2CENTRU A.I. CUZA BL B2	51886	MIJLOACE DE MASURARE ENERGIE TERMICA ACC Bl A5 A 6	22-DEC-2005	144,81	1	BUC
5088	Subunitate : 75 / PT : 2CENTRU A.I. CUZA BL B2	51887	MIJLOACE DE MASURARE ENERGIE TERMICA ACC Bl A 6	22-DEC-2005	144,81	1	BUC
5089	Subunitate : 75 / PT : 2CENTRU A.I. CUZA BL B2	51888	MIJLOACE DE MASURARE ENERGIE TERMICA ACC Bl A7 A	22-DEC-2005	144,81	1	BUC
5090	Subunitate : 75 / PT : 2CENTRU A.I. CUZA BL B2	51889	MIJLOACE DE MASURARE ENERGIE TERMICA ACC Bl A7 B	22-DEC-2005	144,81	1	BUC
5091	Subunitate : 75 / PT : 2CENTRU A.I. CUZA BL B2	51890	MIJLOACE DE MASURARE ENERGIE TERMICA ACC Bl A8 sc A B	22-DEC-2005	144,81	1	BUC
5092	Subunitate : 75 / PT : 2CENTRU A.I CUZA BL B2	51891	MIJLOACE DE MASURARE ENERGIE TERMICA ACC Bl B 1	22-DEC-2005	144,81	1	BUC
5093	Subunitate : 75 / PT : 2CENTRU A.I. CUZA BL B2	51892	MIJLOACE DE MASURARE ENERGIE TERMICA ACC Bl B 2	22-DEC-2005	144,81	1	BUC
5094	Subunitate : 75 / PT : 2CENTRU A.I. CUZA BL B2	51893	MIJLOACE DE MASURARE ENERGIE TERMICA ACC Bl C1 A C1 B	22-DEC-2005	144,81	1	BUC
5095	Subunitate : 75 / PT : 2CENTRU A.I. CUZA BL B2	51894	MIJLOACE DE MASURARE ENERGIE TERMICA ACC Bl D 4	22-DEC-2005	144,81	1	BUC
5096	Subunitate : 75 / PT : 2CENTRU A.I. CUZA BL B2	51895	MIJLOACE DE MASURARE ENERGIE TERMICA ACC Bl D 6	22-DEC-2005	144,81	1	BUC
5097	Subunitate : 75 / PT : 2CENTRU A.I. CUZA BL B2	51896	MIJLOACE DE MASURARE ENERGIE TERMICA ACC Bl D7 A	22-DEC-2005	144,81	1	BUC
5098	Subunitate : 75 / PT : 2CENTRU A.I. CUZA BL B2	51897	MIJLOACE DE MASURARE ENERGIE TERMICA ACC Bl D8 A	22-DEC-2005	144,81	1	BUC

5099	Subunitate : 75 / PT : 2CENTRU A.I. CUZA BL B2	51898	MIJLOACE DE MASURARE ENERGIE TERMICA ACC BI D8 B	22-DEC-2005	144,81	1	BUC
5100	Subunitate : 75 / PT : 2CENTRU A.I. CUZA BL B2	51899	MIJLOACE DE MASURARE ENERGIE TERMICA ACC BI D 9	22-DEC-2005	144,81	1	BUC
5101	Subunitate : 75 / PT : 2CENTRU A.I. CUZA BL B2	51900	MIJLOACE DE MASURARE ENERGIE TERMICA ACC BI D 10	22-DEC-2005	144,81	1	BUC
5102	Subunitate : 75 / PT : 2CENTRU A.I. CUZA BL B2	51901	MIJLOACE DE MASURARE ENERGIE TERMICA ACC BI D 11	22-DEC-2005	144,82	1	BUC
5103	Subunitate : 75 / PT : 2CENTRU A.I. CUZA BL B2	53003	CONTOR DN 25 ACC BL C 1 B	22-DEC-2005	205,22	1	BUC
5104	Subunitate : 75 / PT : 2CENTRU A.I. CUZA BL B2	53007	ACTIONAREA CU TURATIE VARIABILA A POMPELOR DE INCALZIRE	19-DEC-2005	6714,2	1	BUC
5105	Subunitate : 75 / PT : 2CENTRU A.I. CUZA BL B2	41720 0.0.0.0.0.0.0	CONTOR A_C_ WPD ACI	01-NOV-2000	484,64	1	BUC
5106	Subunitate : 75 / PT : 2CENTRU A.I. CUZA BL B2	41722 0.0.0.0.0.0.0	CONTOR A_C_ WPD ACI	01-NOV-2000	440,91	1	BUC
5107	Subunitate : 75 / PT : 2CENTRU A.I. CUZA BL B2	41724 0.0 0.0.0.0.0	CONTOR A_C_ MTW ACI	01-NOV-2000	270,8	1	BUC
5108	Subunitate : 75 / PT : 2CENTRU A.I. CUZA BL B2	0.0.0.0.0.0.0	CONTOR A_C_ WPD ACI	01-NOV-2000	514,94	1	BUC
5109	Subunitate : 75 / PT : 2CENTRU A.I. CUZA BL B2	41727 0.0.0.0.0.0.0	CONTOR A_C_ WPD ACI	01-NOV-2000	273,03	1	BUC
5110	Subunitate : 75 / PT : 2CENTRU A.I. CUZA BL B2	41728 0.0.0.0.0.0.	CONTOR A_C_ MTW ACI	01-NOV-2000	270,8	1	BUC
5111	Subunitate : 75 / PT : 2CENTRU A.I. CUZA BL B2	41730 0.0.0.0.0.0.0	CONTOR A_C_ MTW ACI	01-NOV-2000	270,8	1	BUC
5112	Subunitate : 75 / PT : 2CENTRU A.I. CUZA BL B2	41732 0.0.0.0.0.0.0	CONTOR A_C_ MTW ACI	01-NOV-2000	270,8	1	BUC
5113	Subunitate : 75 / PT : 2CENTRU A.I. CUZA BL B2	41734 0.0.0.0.0.0.0	CONTOR A_C_ MTW ACI	01-NOV-2000	270,8	1	BUC
5114	Subunitate : 75 / PT : 2CENTRU A.I. CUZA BL B2	41736 0.0.0.0.0.0.0	CONTOR A_C_ WPD ACI	01-NOV-2000	440,91	1	BUC
5115	Subunitate : 75 / PT : 2CENTRU A.I. CUZA BL B2	41738 0.0.0.0.0.0.0	CONTOR A_C_ MTW ACI	01-NOV-2000	270,8	1	BUC
5116	Subunitate : 75 / PT : 2CENTRU A.I. CUZA BL B2	41740 0.0.0.0 0.0.0	CONTOR A_C_ MTW ACI	01-NOV-2000	270,8	1	BUC
5117	Subunitate : 75 / PT : 2CENTRU A.I. CUZA BL B2	41742 0.0.0.0.0.0.0	CONTOR A_C_ MTW ACI	01-NOV-2000	270,8	1	BUC
5118	Subunitate : 75 / PT : 2CENTRU A.I. CUZA BL B2	41744 0.0.0.0.0.0.0	CONTOR A_C_ MTW ACI	01-NOV-2000	270,8	1	BUC
5119	Subunitate : 76 / PT : 3CENTRU REPUBLICII BL 33 F	21062	RETELE TERMICE PT 3 CENTRU	01-NOV-1989	130602,6	1	BUC
5120	Subunitate : 76 / PT : 3CENTRU REPUBLICII BL 33 F	21908	RETELE TERMICE PT 3 CENTRU	01-MAY-1998	7433,26	1	BUC
5121	Subunitate : 76 / PT : 3CENTRU REPUBLICII BL 33 F	30172	INSTALATIE PT 3 CENTRU	01-NOV-1989	2911822,04	1	BUC
5122	Subunitate : 76 / PT : 3CENTRU REPUBLICII BL 33 F	53052	ACTIONAREA CU TURATIE VARIABILA A POMPELOR DE INCALZIRE	19-DEC-2005	3168,68	1	BUC
5123	Subunitate : 76 / PT : 3CENTRU REPUBLICII BL 33 F	50560 3.4.3.0.0.0.0	CONTOR ENERGIE TERMICA ACI DN 150 MEINEKE	01-DEC-1995	1353,16	1	BUC

5124	Subunitate : 77 / PT : 4CENTRU C. BASARABI BL K3- K4	21014	RACORD TERMIC CT BASARABI	01-NOV-1982	213,43	1	BUC
5125	Subunitate : 77 / PT : 4CENTRU C. BASARABI BL K3- K4	21079	RETELE TERMICE PT 4 CENTRU	01-APR-1988	62577,75	1	BUC
5126	Subunitate : 77 / PT : 4CENTRU C. BASARABI BL K3- K4	21081	RETELE TERMICE PT 4 CENTRU	01-APR-1988	51415,17	1	BUC
5127	Subunitate : 77 / PT : 4CENTRU C. BASARABI BL K3- K4	21082	RETELE TERMICE PT 4 CENTRU	01-APR-1988	141554,88	1	BUC
5128	Subunitate : 77 / PT : 4CENTRU C. BASARABI BL K3- K4	30183	INSTALATIE PT 4 BASARABI	01-APR-1988	2253380,32	1	BUC
5129	Subunitate : 77 / PT : 4CENTRU C. BASARABI BL K3- K4	30809	GRUP POMPARE KLO6 / VLT 6000	01-NOV-2003	2288,03	1	BUC
5130	Subunitate : 77 / PT : 4CENTRU C. BASARABI BL K3- K4	53057	ACTIONAREA CU TURATIE VARIABILA A POMPELOR DE INCALZIRE	19-DEC-2005	3168,68	1	BUC
5131	Subunitate : 77 / PT : 4CENTRU C. BASARABI BL K3- K4	13504 6.2.9.7.0.0.0	CONSTRUCTIE PT 4 CENTRU	01-APR-1988	261065,38	227.55	MP
5132	Subunitate : 77 / PT : 4CENTRU C. BASARABI BL K3- K4	43394 0.0.0.0.0.0.0	CONTOR DE ENERGIE TERMICA ACI DN 250	01-NOV-2001	890,27	1	BUC
5133	Subunitate : 77 / PT : 4CENTRU C. BASARABI BL K3- K4	50663 3.4.3.0.0.0.0	CONTOR ENERGIE TERMICA ACC DN 40 HEHRLE IN PT	01-DEC-1995	431,63	1	BUC
5134	Subunitate : 78 / PT : 13CENTRU PIATA VICTORIEI	20947	RETELE TERMICE PT 13 CENTRU	01-SEP-1982	4882,26	1	BUC
5135	Subunitate : 78 / PT : 13CENTRU PIATA VICTORIEI	30110	INSTALATIE PT 13 CENTRU	01-SEP-1982	830302,37	1	BUC
5136	Subunitate : 78 / PT : 13CENTRU PIATA VICTORIEI	30807	GRUP POMPARE KL0 6 / VLT 6000	01-DEC-2003	2288,03	1	BUC
5137	Subunitate : 78 / PT : 13CENTRU PIATA VICTORIEI	53030	ACTIONAREA CU TURATIE VARIABILA A POMPELOR DE INCALZIRE	19-DEC-2005	3436,44	1	BUC
5138	Subunitate : 78 / PT : 13CENTRU PIATA VICTORIEI	43366 0.0.0.0.0.0.0	CONTOR DE ENERGIE TERMICA ACI DN 150	01-NOV-2001	737,42	1	BUC
5139	Subunitate : 79 / PT : 17CENTRU MARAMURES BL IPPH	53038	ACTIONAREA CU TURATIE VARIABILA A POMPELOR DE INCALZIRE	19-DEC-2005	2575,44	1	BUC
5140	Subunitate : 79 / PT : 17CENTRU MARAMURES BL IPPH	20945 4.2.8.2.2.0.0	RETELE TERMICE PT 17 CENTRU MARAMURES	01-AUG-1984	60138,83	1	BUC
5141	Subunitate : 8 / PT : 7NORD BRUMARELELOR BL. 119	20995	RETELE TERMICE pt 7 NORD	01-NOV-2001	1286063,69	1	BUC
5142	Subunitate : 8 / PT : 7NORD BRUMARELELOR BL. 119	30154	INSTALATIE TERMICA	01-NOV-2001	109101,82	1	BUC
5143	Subunitate : 8 / PT : 7NORD BRUMARELELOR BL. 119	30155	INSTALATII ELECTRICE	01-NOV-2001	1279,81	1	BUC
5144	Subunitate : 8 / PT : 7NORD BRUMARELELOR BL. 119	30197	INSTALATIE AUTOMATIZARE	01-NOV-2001	34824,99	1	BUC
5145	Subunitate : 8 / PT : 7NORD BRUMARELELOR BL. 119	30354	SCHIMBATOR CALDURA CU PLACI INOX PT INC_	01-NOV-2001	1321,65	1	BUC
5146	Subunitate : 8 / PT : 7NORD BRUMARELELOR BL. 119	30355	SCHIMBATOR CALDURA CU PLACI INOX PT INC_	01-NOV-2001	1321,65	1	BUC
5147	Subunitate : 8 / PT : 7NORD BRUMARELELOR BL. 119	30374	SCHIMBATOR CALDURA CU PLACI INOX PT ACC	01-NOV-2001	725,15	1	BUC
5148	Subunitate : 8 / PT : 7NORD BRUMARELELOR BL. 119	30375	SCHIMBATOR CALDURA CU PLACI INOX PT ACC	01-NOV-2001	725,15	1	BUC

5149	Subunitate : 8 / PT : 7NORD BRUMARELELOR BL. 119	30377	GRUP POMPARE RIDICARE PRESIUNE APA RECE	01-NOV-2001	8411,35	1	BUC
5150	Subunitate : 8 / PT : 7NORD BRUMARELELOR BL. 119	30413	POMPA CIRCULATIE AGENT TERMIC INCALZIRE	01-NOV-2001	838,68	1	BUC
5151	Subunitate : 8 / PT : 7NORD BRUMARELELOR BL. 119	30414	POMPA CIRCULATIE AGENT TERMIC INCALZIRE	01-NOV-2001	838,68	1	BUC
5152	Subunitate : 8 / PT : 7NORD BRUMARELELOR BL. 119	30415	POMPA CIRCULATIE AGENT TERMIC INCALZIRE	01-NOV-2001	569,08	1	BUC
5153	Subunitate : 8 / PT : 7NORD BRUMARELELOR BL. 119	30416	POMPA CIRCULATIE AGENT TERMIC INCALZIRE	01-NOV-2001	569,08	1	BUC
5154	Subunitate : 8 / PT : 7NORD BRUMARELELOR BL. 119	30417	POMPA CIRCULATIE AGENT TERMIC INCALZIRE	01-NOV-2001	531,17	1	BUC
5155	Subunitate : 8 / PT : 7NORD BRUMARELELOR BL. 119	30418	POMPA CIRCULATIE AGENT TERMIC INCALZIRE	01-NOV-2001	531,17	1	BUC
5156	Subunitate : 8 / PT : 7NORD BRUMARELELOR BL. 119	30419	POMPA CIRCULATIE AGENT TERMIC INCALZIRE	01-NOV-2001	457,26	1	BUC
5157	Subunitate : 8 / PT : 7NORD BRUMARELELOR BL. 119	30420	POMPA CIRCULATIE AGENT TERMIC INCALZIRE	01-NOV-2001	457,26	1	BUC
5158	Subunitate : 8 / PT : 7NORD BRUMARELELOR BL. 119	30447	POMPA UMPLERE/COMPLETARE	01-NOV-2001	344,66	1	BUC
5159	Subunitate : 8 / PT : 7NORD BRUMARELELOR BL. 119	30448	POMPA UMPLERE/COMPLETARE	01-NOV-2001	344,66	1	BUC
5160	Subunitate : 8 / PT : 7NORD BRUMARELELOR BL. 119	30510	POMPA CIRCULATIE AGENT TERMIC INCALZIRE	01-NOV-2001	881,58	1	BUC
5161	Subunitate : 8 / PT : 7NORD BRUMARELELOR BL. 119	30511	POMPA CIRCULATIE AGENT TERMIC INCALZIRE	01-NOV-2001	881,58	1	BUC
5162	Subunitate : 8 / PT : 7NORD BRUMARELELOR BL. 119	30523	POMPA EPUISMENT	01-NOV-2001	215,22	1	BUC
5163	Subunitate : 8 / PT : 7NORD BRUMARELELOR BL. 119	30535	VAS EXPANSIE INCHIS CU PERNA DE AZOT	01-NOV-2001	13866,11	1	BUC
5164	Subunitate : 8 / PT : 7NORD BRUMARELELOR BL. 119	30536	VAS EXPANSIE INCHIS CU PERNA DE AZOT	01-NOV-2001	13866,11	1	BUC
5165	Subunitate : 8 / PT : 7NORD BRUMARELELOR BL. 119	30552	CONTOR ENERGIE AGENT TERMIC PRIMAR WPD 200	01-NOV-2001	949,13	1	BUC
5166	Subunitate : 8 / PT : 7NORD BRUMARELELOR BL. 119	30564	CONTOR ENERGIE AGENT TERMIC INCALZIRE WPD 250	01-NOV-2001	1140,95	1	BUC
5167	Subunitate : 8 / PT : 7NORD BRUMARELELOR BL. 119	30577	CONTOR ENERGIE APA CALDA DE CONSUM WPD 100	01-NOV-2001	524,15	1	BUC
5168	Subunitate : 8 / PT : 7NORD BRUMARELELOR BL. 119	30593	CONTOR APA ADAUS SPX 32	01-NOV-2001	39,82	1	BUC
5169	Subunitate : 8 / PT : 7NORD BRUMARELELOR BL. 119	42256	CONTOR INCALZIRE	01-NOV-2001	479,98	1	BUC
5170	Subunitate : 8 / PT : 7NORD BRUMARELELOR BL. 119	42257	CONTOR INCALZIRE	01-NOV-2001	479,98	1	BUC
5171	Subunitate : 8 / PT : 7NORD BRUMARELELOR BL. 119	42258	CONTOR INCALZIRE	01-NOV-2001	505,52	1	BUC
5172	Subunitate : 8 / PT : 7NORD BRUMARELELOR BL. 119	42259	CONTOR INCALZIRE	01-NOV-2001	277,53	1	BUC
5173	Subunitate : 8 / PT : 7NORD BRUMARELELOR BL. 119	42260	CONTOR INCALZIRE	01-NOV-2001	505,52	1	BUC

5174	Subunitate : 8 / PT : 7NORD BRUMARELELOR BL. 119	42261	CONTOR INCALZIRE	01-NOV-2001	479,98	1	BUC
5175	Subunitate : 8 / PT : 7NORD BRUMARELELOR BL. 119	42262	CONTOR INCALZIRE	01-NOV-2001	505,52	1	BUC
5176	Subunitate : 8 / PT : 7NORD BRUMARELELOR BL. 119	42263	CONTOR INCALZIRE	01-NOV-2001	534,26	1	BUC
5177	Subunitate : 8 / PT : 7NORD BRUMARELELOR BL. 119	42264	CONTOR INCALZIRE	01-NOV-2001	277,53	1	BUC
5178	Subunitate : 8 / PT : 7NORD BRUMARELELOR BL. 119	42265	CONTOR INCALZIRE	01-NOV-2001	277,53	1	BUC
5179	Subunitate : 8 / PT : 7NORD BRUMARELELOR BL. 119	42266	CONTOR INCALZIRE	01-NOV-2001	277,53	1	BUC
5180	Subunitate : 8 / PT : 7NORD BRUMARELELOR BL. 119	42267	CONTOR INCALZIRE	01-NOV-2001	505,52	1	BUC
5181	Subunitate : 8 / PT : 7NORD BRUMARELELOR BL. 119	42268	CONTOR INCALZIRE	01-NOV-2001	505,52	1	BUC
5182	Subunitate : 8 / PT : 7NORD BRUMARELELOR BL. 119	42269	CONTOR INCALZIRE	01-NOV-2001	505,52	1	BUC
5183	Subunitate : 8 / PT : 7NORD BRUMARELELOR BL. 119	42270	CONTOR INCALZIRE	01-NOV-2001	505,52	1	BUC
5184	Subunitate : 8 / PT : 7NORD BRUMARELELOR BL. 119	42271	CONTOR INCALZIRE	01-NOV-2001	277,53	1	BUC
5185	Subunitate : 8 / PT : 7NORD BRUMARELELOR BL. 119	42272	CONTOR INCALZIRE	01-NOV-2001	277,53	1	BUC
5186	Subunitate : 8 / PT : 7NORD BRUMARELELOR BL. 119	42273	CONTOR INCALZIRE	01-NOV-2001	505,52	1	BUC
5187	Subunitate : 8 / PT : 7NORD BRUMARELELOR BL. 119	42274	CONTOR INCALZIRE	01-NOV-2001	479,98	1	BUC
5188	Subunitate : 8 / PT : 7NORD BRUMARELELOR BL. 119	42275	CONTOR INCALZIRE	01-NOV-2001	479,98	1	BUC
5189	Subunitate : 8 / PT : 7NORD BRUMARELELOR BL. 119	42276	CONTOR INCALZIRE	01-NOV-2001	277,53	1	BUC
5190	Subunitate : 8 / PT : 7NORD BRUMARELELOR BL. 119	42277	CONTOR INCALZIRE	01-NOV-2001	246,91	1	BUC
5191	Subunitate : 8 / PT : 7NORD BRUMARELELOR BL. 119	42278	CONTOR INCALZIRE	01-NOV-2001	479,98	1	BUC
5192	Subunitate : 8 / PT : 7NORD BRUMARELELOR BL. 119	42279	CONTOR INCALZIRE	01-NOV-2001	479,98	1	BUC
5193	Subunitate : 8 / PT : 7NORD BRUMARELELOR BL. 119	42280	CONTOR INCALZIRE	01-NOV-2001	479,98	1	BUC
5194	Subunitate : 8 / PT : 7NORD BRUMARELELOR BL. 119	42281	CONTOR INCALZIRE	01-NOV-2001	277,53	1	BUC
5195	Subunitate : 8 / PT : 7NORD BRUMARELELOR BL. 119	45093	CONTOR ACC	01-NOV-2001	50,33	1	BUC
5196	Subunitate : 8 / PT : 7NORD BRUMARELELOR BL. 119	45094	CONTOR ACC	01-NOV-2001	50,33	1	BUC
5197	Subunitate : 8 / PT : 7NORD BRUMARELELOR BL. 119	45095	CONTOR ACC	01-NOV-2001	80,75	1	BUC
5198	Subunitate : 8 / PT : 7NORD BRUMARELELOR BL. 119	45096	CONTOR ACC	01-NOV-2001	50,33	1	BUC

5199	Subunitate : 8 / PT : 7NORD BRUMARELELOR BL. 119	45097	CONTOR ACC	01-NOV-2001	80,75	1	BUC
5200	Subunitate : 8 / PT : 7NORD BRUMARELELOR BL. 119	45098	CONTOR ACC	01-NOV-2001	50,33	1	BUC
5201	Subunitate : 8 / PT : 7NORD BRUMARELELOR BL. 119	45099	CONTOR ACC	01-NOV-2001	50,33	1	BUC
5202	Subunitate : 8 / PT : 7NORD BRUMARELELOR BL. 119	45100	CONTOR ACC	01-NOV-2001	283,2	1	BUC
5203	Subunitate : 8 / PT : 7NORD BRUMARELELOR BL. 119	45101	CONTOR ACC	01-NOV-2001	50,33	1	BUC
5204	Subunitate : 8 / PT : 7NORD BRUMARELELOR BL. 119	45102	CONTOR ACC	01-NOV-2001	50,33	1	BUC
5205	Subunitate : 8 / PT : 7NORD BRUMARELELOR BL. 119	45103	CONTOR ACC	01-NOV-2001	50,33	1	BUC
5206	Subunitate : 8 / PT : 7NORD BRUMARELELOR BL. 119	45104	CONTOR ACC	01-NOV-2001	80,75	1	BUC
5207	Subunitate : 8 / PT : 7NORD BRUMARELELOR BL. 119	45105	CONTOR ACC	01-NOV-2001	80,75	1	BUC
5208	Subunitate : 8 / PT : 7NORD BRUMARELELOR BL. 119	45106	CONTOR ACC	01-NOV-2001	50,33	1	BUC
5209	Subunitate : 8 / PT : 7NORD BRUMARELELOR BL. 119	45107	CONTOR ACC	01-NOV-2001	50,33	1	BUC
5210	Subunitate : 8 / PT : 7NORD BRUMARELELOR BL. 119	45108	CONTOR ACC	01-NOV-2001	50,33	1	BUC
5211	Subunitate : 8 / PT : 7NORD BRUMARELELOR BL. 119	45109	CONTOR ACC	01-NOV-2001	50,33	1	BUC
5212	Subunitate : 8 / PT : 7NORD BRUMARELELOR BL. 119	45110	CONTOR ACC	01-NOV-2001	80,75	1	BUC
5213	Subunitate : 8 / PT : 7NORD BRUMARELELOR BL. 119	45111	CONTOR ACC	01-NOV-2001	50,33	1	BUC
5214	Subunitate : 8 / PT : 7NORD BRUMARELELOR BL. 119	45112	CONTOR ACC	01-NOV-2001	50,33	1	BUC
5215	Subunitate : 8 / PT : 7NORD BRUMARELELOR BL. 119	45113	CONTOR ACC	01-NOV-2001	50,33	1	BUC
5216	Subunitate : 8 / PT : 7NORD BRUMARELELOR BL. 119	45114	CONTOR ACC	01-NOV-2001	50,33	1	BUC
5217	Subunitate : 8 / PT : 7NORD BRUMARELELOR BL. 119	45115	CONTOR ACC	01-NOV-2001	50,33	1	BUC
5218	Subunitate : 8 / PT : 7NORD BRUMARELELOR BL. 119	45116	CONTOR ACC	01-NOV-2001	50,33	1	BUC
5219	Subunitate : 8 / PT : 7NORD BRUMARELELOR BL. 119	45117	CONTOR ACC	01-NOV-2001	50,33	1	BUC
5220	Subunitate : 8 / PT : 7NORD BRUMARELELOR BL. 119	45118	CONTOR ACC	01-NOV-2001	50,33	1	BUC
5221	Subunitate : 8 / PT : 7NORD BRUMARELELOR BL. 119	51806	MIJLOACE DE MASURARE ENERGIE TERMICA ACC BI 112	22-DEC-2005	144,81	1	BUC
5222	Subunitate : 8 / PT : 7NORD BRUMARELELOR BL. 119	51807	MIJLOACE DE MASURARE ENERGIE TERMICA ACC BI 113	22-DEC-2005	144,81	1	BUC
5223	Subunitate : 8 / PT : 7NORD BRUMARELELOR BL. 119	51808	MIJLOACE DE MASURARE ENERGIE TERMICA ACC BI 114 sc A B C D	22-DEC-2005	144,81	1	BUC

5224	Subunitate : 8 / PT : 7NORD BRUMARELELOR BL. 119	51809	MIJLOACE DE MASURARE ENERGIE TERMICA ACC Bl 115 sc A B	22-DEC-2005	144,81	1	BUC
5225	Subunitate : 8 / PT : 7NORD BRUMARELELOR BL. 119	51810	MIJLOACE DE MASURARE ENERGIE TERMICA ACC Bl 116 sc A B C D	22-DEC-2005	144,81	1	BUC
5226	Subunitate : 8 / PT : 7NORD BRUMARELELOR BL. 119	51811	MIJLOACE DE MASURARE ENERGIE TERMICA ACC Bl 117 sc A B	22-DEC-2005	144,81	1	BUC
5227	Subunitate : 8 / PT : 7NORD BRUMARELELOR BL. 119	51812	MIJLOACE DE MASURARE ENERGIE TERMICA ACC Bl 117 sc C D E	22-DEC-2005	144,81	1	BUC
5228	Subunitate : 8 / PT : 7NORD BRUMARELELOR BL. 119	51813	MIJLOACE DE MASURARE ENERGIE TERMICA ACC Bl 118 sc A B	22-DEC-2005	144,81	1	BUC
5229	Subunitate : 8 / PT : 7NORD BRUMARELELOR BL. 119	51814	MIJLOACE DE MASURARE ENERGIE TERMICA ACC Bl 119 sc A B	22-DEC-2005	144,81	1	BUC
5230	Subunitate : 8 / PT : 7NORD BRUMARELELOR BL. 119	51815	MIJLOACE DE MASURARE ENERGIE TERMICA ACC Bl 120 sc A B	22-DEC-2005	144,81	1	BUC
5231	Subunitate : 8 / PT : 7NORD BRUMARELELOR BL. 119	51816	MIJLOACE DE MASURARE ENERGIE TERMICA ACC Bl 120 sc C D	22-DEC-2005	144,81	1	BUC
5232	Subunitate : 8 / PT : 7NORD BRUMARELELOR BL. 119	51817	MIJLOACE DE MASURARE ENERGIE TERMICA ACC Bl 121 sc A B C D	22-DEC-2005	144,81	1	BUC
5233	Subunitate : 8 / PT : 7NORD BRUMARELELOR BL. 119	51818	MIJLOACE DE MASURARE ENERGIE TERMICA ACC Bl 122 sc A B C D	22-DEC-2005	144,81	1	BUC
5234	Subunitate : 8 / PT : 7NORD BRUMARELELOR BL. 119	51819	MIJLOACE DE MASURARE ENERGIE TERMICA ACC Bl 122 sc E F G	22-DEC-2005	144,81	1	BUC
5235	Subunitate : 8 / PT : 7NORD BRUMARELELOR BL. 119	51820	MIJLOACE DE MASURARE ENERGIE TERMICA ACC Bl 123 sc A B C	22-DEC-2005	144,81	1	BUC
5236	Subunitate : 8 / PT : 7NORD BRUMARELELOR BL. 119	51821	MIJLOACE DE MASURARE ENERGIE TERMICA ACC Bl 129 sc A B	22-DEC-2005	144,81	1	BUC
5237	Subunitate : 8 / PT : 7NORD BRUMARELELOR BL. 119	51822	MIJLOACE DE MASURARE ENERGIE TERMICA ACC Bl 130 sc A B	22-DEC-2005	144,81	1	BUC
5238	Subunitate : 8 / PT : 7NORD BRUMARELELOR BL. 119	51823	MIJLOACE DE MASURARE ENERGIE TERMICA ACC Bl 131 sc A B C D	22-DEC-2005	144,81	1	BUC
5239	Subunitate : 8 / PT : 7NORD BRUMARELELOR BL. 119	51824	MIJLOACE DE MASURARE ENERGIE TERMICA ACC Bl 132 sc A B	22-DEC-2005	144,81	1	BUC
5240	Subunitate : 8 / PT : 7NORD BRUMARELELOR BL. 119	51825	MIJLOACE DE MASURARE ENERGIE TERMICA ACC Bl 132 sc C D	22-DEC-2005	144,81	1	BUC
5241	Subunitate : 8 / PT : 7NORD BRUMARELELOR BL. 119	51826	MIJLOACE DE MASURARE ENERGIE TERMICA ACC Bl 133 sc A B	22-DEC-2005	144,81	1	BUC
5242	Subunitate : 8 / PT : 7NORD BRUMARELELOR BL. 119	51827	MIJLOACE DE MASURARE ENERGIE TERMICA ACC Bl 133 sc A	22-DEC-2005	144,81	1	BUC
5243	Subunitate : 8 / PT : 7NORD BRUMARELELOR BL. 119	51828	MIJLOACE DE MASURARE ENERGIE TERMICA ACC Bl 135 sc A B	22-DEC-2005	144,81	1	BUC
5244	Subunitate : 8 / PT : 7NORD BRUMARELELOR BL. 119	51829	MIJLOACE DE MASURARE ENERGIE TERMICA ACC Bl 136 sc A B	22-DEC-2005	144,81	1	BUC
5245	Subunitate : 8 / PT : 7NORD BRUMARELELOR BL. 119	51830	MIJLOACE DE MASURARE ENERGIE TERMICA ACC Bl 137 sc A B	22-DEC-2005	144,81	1	BUC
5246	Subunitate : 8 / PT : 7NORD BRUMARELELOR BL. 119	51831	MIJLOACE DE MASURARE ENERGIE TERMICA ACC Bl 138 sc A B	22-DEC-2005	144,82	1	BUC
5247	Subunitate : 8 / PT : 7NORD BRUMARELELOR BL. 119	53077	ACTIONAREA CU TURATIE VARIABILA A POMPELOR DE INCALZIRE	19-DEC-2005	6182,63	1	BUC
5248	Subunitate : 8 / PT : 7NORD BRUMARELELOR BL. 119	10027 6.2.9.7.0.0.0	CONSTRUCTIE PT 7 NORD	01-APR-1970	120210,28	188.6	MP

5249	Subunitate : 80 / PT : 12GHE.GR CANTACUZINO REPUBLICII BL 31 B	21069	RACORD TERMIC PT 12 23 AUGUST	01-MAY-1988	516627,4	1	BUC
5250	Subunitate : 80 / PT : 12GHE.GR CANTACUZINO REPUBLICII BL 31 B	21085	RETELE TERMICE PT 12 23 AUGUST	01-MAY-1989	3649,34	1	BUC
5251	Subunitate : 80 / PT : 12GHE.GR CANTACUZINO REPUBLICII BL 31 B	21086	RETELE TERMICE PT 12 23 AUGUST	01-MAY-1989	143725,9	1	BUC
5252	Subunitate : 80 / PT : 12GHE.GR CANTACUZINO REPUBLICII BL 31 B	21087	RETELE TERMICE PT 12 23 AUGUST	01-MAY-1989	310203,47	1	BUC
5253	Subunitate : 80 / PT : 12GHE.GR CANTACUZINO REPUBLICII BL 31 B	21100	RACORD TERMIC PT 12 23 AUGUST	01-NOV-1987	64285,22	1	BUC
5254	Subunitate : 80 / PT : 12GHE.GR CANTACUZINO REPUBLICII BL 31 B	30182	INSTALATIE PT 12 23 AUGUST	01-MAY-1988	107489,63	1	BUC
5255	Subunitate : 80 / PT : 12GHE.GR CANTACUZINO REPUBLICII BL 31 B	30184	INSTALATIE PT 12 23 AUGUST	01-APR-1988	1828758,99	1	BUC
5256	Subunitate : 80 / PT : 12GHE.GR CANTACUZINO REPUBLICII BL 31 B	42470	CONTOR APA CALDA DE CONSUM DN 25/6	01-NOV-2001	29,19	1	BUC
5257	Subunitate : 80 / PT : 12GHE.GR CANTACUZINO REPUBLICII BL 31 B	42471	CONTOR APA CALDA DE CONSUM DN 25/6	01-NOV-2001	29,19	1	BUC
5258	Subunitate : 80 / PT : 12GHE.GR CANTACUZINO REPUBLICII BL 31 B	42472	CONTOR APA CALDA DE CONSUM DN 25/6	01-NOV-2001	29,19	1	BUC
5259	Subunitate : 80 / PT : 12GHE.GR CANTACUZINO REPUBLICII BL 31 B	42473	CONTOR APA CALDA DE CONSUM DN 25/6	01-NOV-2001	29,19	1	BUC
5260	Subunitate : 80 / PT : 12GHE.GR CANTACUZINO REPUBLICII BL 31 B	42474	CONTOR APA CALDA DE CONSUM DN 25/6	01-NOV-2001	29,19	1	BUC
5261	Subunitate : 80 / PT : 12GHE.GR CANTACUZINO REPUBLICII BL 31 B	42475	CONTOR APA CALDA DE CONSUM DN 25/6	01-NOV-2001	29,19	1	BUC
5262	Subunitate : 80 / PT : 12GHE.GR CANTACUZINO REPUBLICII BL 31 B	42476	CONTOR APA CALDA DE CONSUM DN 25/6	01-NOV-2001	29,19	1	BUC
5263	Subunitate : 80 / PT : 12GHE.GR CANTACUZINO REPUBLICII BL 31 B	42477	CONTOR APA CALDA DE CONSUM DN 25/6	01-NOV-2001	29,19	1	BUC
5264	Subunitate : 80 / PT : 12GHE.GR CANTACUZINO REPUBLICII BL 31 B	42478	CONTOR APA CALDA DE CONSUM DN 25/6	01-NOV-2001	29,19	1	BUC
5265	Subunitate : 80 / PT : 12GHE.GR CANTACUZINO REPUBLICII BL 31 B	42479	CONTOR APA CALDA DE CONSUM DN 25/6	01-NOV-2001	29,19	1	BUC
5266	Subunitate : 80 / PT : 12GHE.GR CANTACUZINO REPUBLICII BL 31 B	42480	CONTOR APA CALDA DE CONSUM DN 25/6	01-NOV-2001	29,19	1	BUC
5267	Subunitate : 80 / PT : 12GHE.GR CANTACUZINO REPUBLICII BL 31 B	42481	CONTOR APA CALDA DE CONSUM DN 25/6	01-NOV-2001	29,19	1	BUC
5268	Subunitate : 80 / PT : 12GHE.GR CANTACUZINO REPUBLICII BL 31 B	42482	CONTOR APA CALDA DE CONSUM DN 25/6	01-NOV-2001	29,19	1	BUC
5269	Subunitate : 80 / PT : 12GHE.GR CANTACUZINO REPUBLICII BL 31 B	42483	CONTOR APA CALDA DE CONSUM DN 25/6	01-NOV-2001	29,19	1	BUC
5270	Subunitate : 80 / PT : 12GHE.GR CANTACUZINO REPUBLICII BL 31 B	42484	CONTOR APA CALDA DE CONSUM DN 25/6	01-NOV-2001	29,19	1	BUC
5271	Subunitate : 80 / PT : 12GHE.GR CANTACUZINO REPUBLICII BL 31 B	42485	CONTOR APA CALDA DE CONSUM DN 25/6	01-NOV-2001	29,19	1	BUC
5272	Subunitate : 80 / PT : 12GHE.GR CANTACUZINO REPUBLICII BL 31 B	42486	CONTOR APA CALDA DE CONSUM DN 25/6	01-NOV-2001	29,19	1	BUC
5273	Subunitate : 80 / PT : 12GHE.GR CANTACUZINO REPUBLICII BL 31 B	42487	CONTOR APA CALDA DE CONSUM DN 25/6	01-NOV-2001	29,19	1	BUC

5274	Subunitate : 80 / PT : 12GHE.GR CANTACUZINO REPUBLICII BL 31 B	42488	CONTOR APA CALDA DE CONSUM DN 25/6	01-NOV-2001	29,19	1	BUC
5275	Subunitate : 80 / PT : 12GHE.GR CANTACUZINO REPUBLICII BL 31 B	42489	CONTOR APA CALDA DE CONSUM DN 25/6	01-NOV-2001	29,19	1	BUC
5276	Subunitate : 80 / PT : 12GHE.GR CANTACUZINO REPUBLICII BL 31 B	42490	CONTOR APA CALDA DE CONSUM DN 25/6	01-NOV-2001	29,19	1	BUC
5277	Subunitate : 80 / PT : 12GHE.GR CANTACUZINO REPUBLICII BL 31 B	42491	CONTOR APA CALDA DE CONSUM DN 25/6	01-NOV-2001	29,19	1	BUC
5278	Subunitate : 80 / PT : 12GHE.GR CANTACUZINO REPUBLICII BL 31 B	42492	CONTOR APA CALDA DE CONSUM DN 25/6	01-NOV-2001	29,19	1	BUC
5279	Subunitate : 80 / PT : 12GHE.GR CANTACUZINO REPUBLICII BL 31 B	42493	CONTOR APA CALDA DE CONSUM DN 25/6	01-NOV-2001	29,19	1	BUC
5280	Subunitate : 80 / PT : 12GHE.GR CANTACUZINO REPUBLICII BL 31 B	42494	CONTOR APA CALDA DE CONSUM DN 25/6	01-NOV-2001	29,19	1	BUC
5281	Subunitate : 80 / PT : 12GHE.GR CANTACUZINO REPUBLICII BL 31 B	42495	CONTOR APA CALDA DE CONSUM DN 25/6	01-NOV-2001	29,19	1	BUC
5282	Subunitate : 80 / PT : 12GHE.GR CANTACUZINO REPUBLICII BL 31 B	42496	CONTOR APA CALDA DE CONSUM DN 25/6	01-NOV-2001	29,19	1	BUC
5283	Subunitate : 80 / PT : 12GHE.GR CANTACUZINO REPUBLICII BL 31 B	42497	CONTOR APA CALDA DE CONSUM DN 25/6	01-NOV-2001	29,19	1	BUC
5284	Subunitate : 80 / PT : 12GHE.GR CANTACUZINO REPUBLICII BL 31 B	42498	CONTOR APA CALDA DE CONSUM DN 25/6	01-NOV-2001	29,19	1	BUC
5285	Subunitate : 80 / PT : 12GHE.GR CANTACUZINO REPUBLICII BL 31 B	42499	CONTOR APA CALDA DE CONSUM DN 25/6	01-NOV-2001	29,19	1	BUC
5286	Subunitate : 80 / PT : 12GHE.GR CANTACUZINO REPUBLICII BL 31 B	42500	CONTOR APA CALDA DE CONSUM DN 25/6	01-NOV-2001	29,19	1	BUC
5287	Subunitate : 80 / PT : 12GHE.GR CANTACUZINO REPUBLICII BL 31 B	42501	CONTOR APA CALDA DE CONSUM DN 25/6	01-NOV-2001	29,19	1	BUC
5288	Subunitate : 80 / PT : 12GHE.GR CANTACUZINO REPUBLICII BL 31 B	43065	CONTOR APA CALDA DE CONSUM DN 40	01-NOV-2001	33,36	1	BUC
5289	Subunitate : 80 / PT : 12GHE.GR CANTACUZINO REPUBLICII BL 31 B	43066	CONTOR APA CALDA DE CONSUM DN 40	01-NOV-2001	33,36	1	BUC
5290	Subunitate : 80 / PT : 12GHE.GR CANTACUZINO REPUBLICII BL 31 B	47044	CONTOR ACC DN 25 ACI	01-NOV-2003	27,41	1	BUC
5291	Subunitate : 80 / PT : 12GHE.GR CANTACUZINO REPUBLICII BL 31 B	47047	CONTOR ACC DN 25 ACI	01-NOV-2003	27,41	1	BUC
5292	Subunitate : 80 / PT : 12GHE.GR CANTACUZINO REPUBLICII BL 31 B	51966	MIJLOACE DE MASURARE ENERGIE TERMICA ACC BI 29B	22-DEC-2005	144,81	1	BUC
5293	Subunitate : 80 / PT : 12GHE.GR CANTACUZINO REPUBLICII BL 31 B	51967	MIJLOACE DE MASURARE ENERGIE TERMICA ACC BI 29C	22-DEC-2005	144,81	1	BUC
5294	Subunitate : 80 / PT : 12GHE.GR CANTACUZINO REPUBLICII BL 31 B	51968	MIJLOACE DE MASURARE ENERGIE TERMICA ACC BI 29D	22-DEC-2005	144,81	1	BUC
5295	Subunitate : 80 / PT : 12GHE.GR CANTACUZINO REPUBLICII BL 31 B	51969	MIJLOACE DE MASURARE ENERGIE TERMICA ACC BI 29E	22-DEC-2005	144,81	1	BUC
5296	Subunitate : 80 / PT : 12GHE.GR CANTACUZINO REPUBLICII BL 31 B	51970	MIJLOACE DE MASURARE ENERGIE TERMICA ACC BI 30B	22-DEC-2005	144,81	1	BUC
5297	Subunitate : 80 / PT : 12GHE.GR CANTACUZINO REPUBLICII BL 31 B	51971	MIJLOACE DE MASURARE ENERGIE TERMICA ACC BI 30C	22-DEC-2005	144,81	1	BUC
5298	Subunitate : 80 / PT : 12GHE.GR CANTACUZINO REPUBLICII BL 31 B	51972	MIJLOACE DE MASURARE ENERGIE TERMICA ACC BI 30D	22-DEC-2005	144,81	1	BUC

5299	Subunitate : 80 / PT : 12GHE.GR CANTACUZINO REPUBLICII BL 31 B	51973	MIJLOACE DE MASURARE ENERGIE TERMICA ACC BI 30E	22-DEC-2005	144,81	1	BUC
5300	Subunitate : 80 / PT : 12GHE.GR CANTACUZINO REPUBLICII BL 31 B	51974	MIJLOACE DE MASURARE ENERGIE TERMICA ACC BI 30F	22-DEC-2005	144,81	1	BUC
5301	Subunitate : 80 / PT : 12GHE.GR CANTACUZINO REPUBLICII BL 31 B	51975	MIJLOACE DE MASURARE ENERGIE TERMICA ACC BI 30G	22-DEC-2005	144,81	1	BUC
5302	Subunitate : 80 / PT : 12GHE.GR CANTACUZINO REPUBLICII BL 31 B	51976	MIJLOACE DE MASURARE ENERGIE TERMICA ACC BI 31A1	22-DEC-2005	144,81	1	BUC
5303	Subunitate : 80 / PT : 12GHE.GR CANTACUZINO REPUBLICII BL 31 B	51977	MIJLOACE DE MASURARE ENERGIE TERMICA ACC BI 31A2	22-DEC-2005	144,81	1	BUC
5304	Subunitate : 80 / PT : 12GHE.GR CANTACUZINO REPUBLICII BL 31 B	51978	MIJLOACE DE MASURARE ENERGIE TERMICA ACC BI 31B1	22-DEC-2005	144,81	1	BUC
5305	Subunitate : 80 / PT : 12GHE.GR CANTACUZINO REPUBLICII BL 31 B	51979	MIJLOACE DE MASURARE ENERGIE TERMICA ACC BI 31B2	22-DEC-2005	144,81	1	BUC
5306	Subunitate : 80 / PT : 12GHE.GR CANTACUZINO REPUBLICII BL 31 B	51980	MIJLOACE DE MASURARE ENERGIE TERMICA ACC BI 31C1	22-DEC-2005	144,81	1	BUC
5307	Subunitate : 80 / PT : 12GHE.GR CANTACUZINO REPUBLICII BL 31 B	51981	MIJLOACE DE MASURARE ENERGIE TERMICA ACC BI 31C2	22-DEC-2005	144,81	1	BUC
5308	Subunitate : 80 / PT : 12GHE.GR CANTACUZINO REPUBLICII BL 31 B	51982	MIJLOACE DE MASURARE ENERGIE TERMICA ACC BI 31D	22-DEC-2005	144,81	1	BUC
5309	Subunitate : 80 / PT : 12GHE.GR CANTACUZINO REPUBLICII BL 31 B	51983	MIJLOACE DE MASURARE ENERGIE TERMICA ACC BI 31G	22-DEC-2005	144,81	1	BUC
5310	Subunitate : 80 / PT : 12GHE.GR CANTACUZINO REPUBLICII BL 31 B	51984	MIJLOACE DE MASURARE ENERGIE TERMICA ACC BI 31H	22-DEC-2005	144,81	1	BUC
5311	Subunitate : 80 / PT : 12GHE.GR CANTACUZINO REPUBLICII BL 31 B	51985	MIJLOACE DE MASURARE ENERGIE TERMICA ACC BI 31I	22-DEC-2005	144,81	1	BUC
5312	Subunitate : 80 / PT : 12GHE.GR CANTACUZINO REPUBLICII BL 31 B	51986	MIJLOACE DE MASURARE ENERGIE TERMICA ACC BI 31L	22-DEC-2005	144,81	1	BUC
5313	Subunitate : 80 / PT : 12GHE.GR CANTACUZINO REPUBLICII BL 31 B	51987	MIJLOACE DE MASURARE ENERGIE TERMICA ACC BI 31N	22-DEC-2005	144,81	1	BUC
5314	Subunitate : 80 / PT : 12GHE.GR CANTACUZINO REPUBLICII BL 31 B	51988	MIJLOACE DE MASURARE ENERGIE TERMICA ACC BI 31P	22-DEC-2005	144,81	1	BUC
5315	Subunitate : 80 / PT : 12GHE.GR CANTACUZINO REPUBLICII BL 31 B	51989	MIJLOACE DE MASURARE ENERGIE TERMICA ACC BI 31S	22-DEC-2005	144,81	1	BUC
5316	Subunitate : 80 / PT : 12GHE.GR CANTACUZINO REPUBLICII BL 31 B	51990	MIJLOACE DE MASURARE ENERGIE TERMICA ACC BI 31T	22-DEC-2005	144,81	1	BUC
5317	Subunitate : 80 / PT : 12GHE.GR CANTACUZINO REPUBLICII BL 31 B	51991	MIJLOACE DE MASURARE ENERGIE TERMICA ACC BI 31U	22-DEC-2005	144,81	1	BUC
5318	Subunitate : 80 / PT : 12GHE.GR CANTACUZINO REPUBLICII BL 31 B	51992	MIJLOACE DE MASURARE ENERGIE TERMICA ACC BI 32A	22-DEC-2005	144,81	1	BUC
5319	Subunitate : 80 / PT : 12GHE.GR CANTACUZINO REPUBLICII BL 31 B	51993	MIJLOACE DE MASURARE ENERGIE TERMICA ACC BI 32B	22-DEC-2005	144,81	1	BUC
5320	Subunitate : 80 / PT : 12GHE.GR CANTACUZINO REPUBLICII BL 31 B	51994	MIJLOACE DE MASURARE ENERGIE TERMICA ACC BI 32C	22-DEC-2005	144,81	1	BUC
5321	Subunitate : 80 / PT : 12GHE.GR CANTACUZINO REPUBLICII BL 31 B	51995	MIJLOACE DE MASURARE ENERGIE TERMICA ACC BI 32D	22-DEC-2005	144,81	1	BUC
5322	Subunitate : 80 / PT : 12GHE.GR CANTACUZINO REPUBLICII BL 31 B	51996	MIJLOACE DE MASURARE ENERGIE TERMICA ACC BI 32E	22-DEC-2005	144,81	1	BUC
5323	Subunitate : 80 / PT : 12GHE.GR CANTACUZINO REPUBLICII BL 31 B	51997	MIJLOACE DE MASURARE ENERGIE TERMICA ACC BI 32F	22-DEC-2005	144,81	1	BUC

5324	Subunitate : 80 / PT : 12GHE.GR CANTACUZINO REPUBLICII BL 31 B	51998	MIJLOACE DE MASURARE ENERGIE TERMICA ACC BI 32G1	22-DEC-2005	144,81	1	BUC
5325	Subunitate : 80 / PT : 12GHE.GR CANTACUZINO REPUBLICII BL 31 B	51999	MIJLOACE DE MASURARE ENERGIE TERMICA ACC BI 32G2	22-DEC-2005	144,81	1	BUC
5326	Subunitate : 80 / PT : 12GHE.GR CANTACUZINO REPUBLICII BL 31 B	52000	MIJLOACE DE MASURARE ENERGIE TERMICA ACC BI 32H	22-DEC-2005	144,81	1	BUC
5327	Subunitate : 80 / PT : 12GHE.GR CANTACUZINO REPUBLICII BL 31 B	52001	MIJLOACE DE MASURARE ENERGIE TERMICA ACC BI 32I	22-DEC-2005	144,81	1	BUC
5328	Subunitate : 80 / PT : 12GHE.GR CANTACUZINO REPUBLICII BL 31 B	52002	MIJLOACE DE MASURARE ENERGIE TERMICA ACC BI 32 K	22-DEC-2005	144,83	1	BUC
5329	Subunitate : 80 / PT : 12GHE.GR CANTACUZINO REPUBLICII BL 31 B	53025	ACTIONAREA CU TURATIE VARIABILA A POMPELOR DE INCALZIRE	19-DEC-2005	4070,42	1	BUC
5330	Subunitate : 80 / PT : 12GHE.GR CANTACUZINO REPUBLICII BL 31 B	13503 6.2.9.7.0.0.0	CONSTRUCTIE PT 12 23 AUGUST	01-APR-1988	230803,75	226.32	MP
5331	Subunitate : 80 / PT : 12GHE.GR CANTACUZINO REPUBLICII BL 31 B	43368 0.0.0.0.0.0.0	CONTOR DE ENERGIE TERMICA DN 150 ACC	01-NOV-2001	737,42	1	BUC
5332	Subunitate : 80 / PT : 12GHE.GR CANTACUZINO REPUBLICII BL 31 B	50559 3.4.4.3.0.0.0	CONTOR ENERGIE TERMICA TIP MEINEKE DN 200 ACI	01-DEC-1996	1428,19	1	BUC
5333	Subunitate : 81 / PT : CTPREFECTURA SUBSOL CASA ALBA -7 CENTRU	21000	RETELE TERMICE pt 7 CENTRU	01-NOV-2001	578512,3	1	BUC
5334	Subunitate : 81 / PT : CTPREFECTURA SUBSOL CASA ALBA -7 CENTRU	30188	INSTALATII ELECTRICE	01-NOV-2001	977,01	1	BUC
5335	Subunitate : 81 / PT : CTPREFECTURA SUBSOL CASA ALBA -7 CENTRU	30189	INSTALATIE TERMICA	01-NOV-2001	106169,3	1	BUC
5336	Subunitate : 81 / PT : CTPREFECTURA SUBSOL CASA ALBA -7 CENTRU	30202	INSTALATIE AUTOMATIZARE	01-NOV-2001	31128,62	1	BUC
5337	Subunitate : 81 / PT : CTPREFECTURA SUBSOL CASA ALBA -7 CENTRU	30364	SCHIMBATOR CALDURA CU PLACI INOX PT INC_	01-NOV-2001	1089,12	1	BUC
5338	Subunitate : 81 / PT : CTPREFECTURA SUBSOL CASA ALBA -7 CENTRU	30365	SCHIMBATOR CALDURA CU PLACI INOX PT INC_	01-NOV-2001	1089,12	1	BUC
5339	Subunitate : 81 / PT : CTPREFECTURA SUBSOL CASA ALBA -7 CENTRU	30379	SCHIMBATOR CALDURA CU PLACI INOX PT ACC	01-NOV-2001	269,71	1	BUC
5340	Subunitate : 81 / PT : CTPREFECTURA SUBSOL CASA ALBA -7 CENTRU	30380	SCHIMBATOR CALDURA CU PLACI INOX PT ACC	01-NOV-2001	269,71	1	BUC
5341	Subunitate : 81 / PT : CTPREFECTURA SUBSOL CASA ALBA -7 CENTRU	30437	POMPA CIRCULATIE AGENT TERMIC INCALZIRE	01-NOV-2001	488,72	1	BUC
5342	Subunitate : 81 / PT : CTPREFECTURA SUBSOL CASA ALBA -7 CENTRU	30438	POMPA CIRCULATIE AGENT TERMIC INCALZIRE	01-NOV-2001	488,72	1	BUC
5343	Subunitate : 81 / PT : CTPREFECTURA SUBSOL CASA ALBA -7 CENTRU	30439	POMPA CIRCULATIE AGENT TERMIC INCALZIRE	01-NOV-2001	590,94	1	BUC
5344	Subunitate : 81 / PT : CTPREFECTURA SUBSOL CASA ALBA -7 CENTRU	30440	POMPA CIRCULATIE AGENT TERMIC INCALZIRE	01-NOV-2001	590,94	1	BUC
5345	Subunitate : 81 / PT : CTPREFECTURA SUBSOL CASA ALBA -7 CENTRU	30441	POMPA CIRCULATIE AGENT TERMIC INCALZIRE	01-NOV-2001	543,82	1	BUC
5346	Subunitate : 81 / PT : CTPREFECTURA SUBSOL CASA ALBA -7 CENTRU	30442	POMPA CIRCULATIE AGENT TERMIC INCALZIRE	01-NOV-2001	543,82	1	BUC
5347	Subunitate : 81 / PT : CTPREFECTURA SUBSOL CASA ALBA -7 CENTRU	30457	POMPA UMPLERE/COMPLETARE	01-NOV-2001	127,77	1	BUC
5348	Subunitate : 81 / PT : CTPREFECTURA SUBSOL CASA ALBA -7 CENTRU	30458	POMPA UMPLERE/COMPLETARE	01-NOV-2001	127,77	1	BUC

5349	Subunitate : 81 / PT : CTPREFECTURA SUBSOL CASA ALBA -7 CENTRU	30543	VAS EXPANSIE INCHIS CU PERNA DE AZOT	01-NOV-2001	8520,54	1	BUC
5350	Subunitate : 81 / PT : CTPREFECTURA SUBSOL CASA ALBA -7 CENTRU	30544	VAS EXPANSIE INCHIS CU PERNA DE AZOT	01-NOV-2001	8520,54	1	BUC
5351	Subunitate : 81 / PT : CTPREFECTURA SUBSOL CASA ALBA -7 CENTRU	30545	VAS EXPANSIE INCHIS CU PERNA DE AZOT	01-NOV-2001	8520,54	1	BUC
5352	Subunitate : 81 / PT : CTPREFECTURA SUBSOL CASA ALBA -7 CENTRU	30557	CONTOR ENERGIE AGENT TERMIC PRIMAR	01-NOV-2001	805,69	1	BUC
5353	Subunitate : 81 / PT : CTPREFECTURA SUBSOL CASA ALBA -7 CENTRU	30569	CONTOR ENERGIE APA CALDA DE CONSUM	01-NOV-2001	645,44	1	BUC
5354	Subunitate : 81 / PT : CTPREFECTURA SUBSOL CASA ALBA -7 CENTRU	30584	CONTOR APA ADAUS	01-NOV-2001	58,65	1	BUC
5355	Subunitate : 81 / PT : CTPREFECTURA SUBSOL CASA ALBA -7 CENTRU	53074	ACTIONAREA CU TURATIE VARIABILA A POMPELOR DE INCALZIRE	19-DEC-2005	5633,43	1	BUC
5356	Subunitate : 82 / PT : CT 1HALE EMIL ZOLLA	20565	RETELE TERMICE PT 9 CENTRU	01-OCT-1999	208739,56	1	BUC
5357	Subunitate : 82 / PT : CT 1HALE EMIL ZOLLA	30243	SCHIMB DE CALD CU PLACI DE INOX-INCALZIE	01-OCT-1999	1803,92	1	BUC
5358	Subunitate : 82 / PT : CT 1HALE EMIL ZOLLA	30244	SCHIMB DE CALD CU PLACI DE INOX-INCALZIE	01-OCT-1999	1803,92	1	BUC
5359	Subunitate : 82 / PT : CT 1HALE EMIL ZOLLA	30265	SCHIMB DE CALD CU PLACI INOX PT ACM	01-OCT-1999	1576,41	1	BUC
5360	Subunitate : 82 / PT : CT 1HALE EMIL ZOLLA	30266	SCHIMB DE CALD CU PLACI INOX PT ACM	01-OCT-1999	1576,41	1	BUC
5361	Subunitate : 82 / PT : CT 1HALE EMIL ZOLLA	30289	INSTALATII ELECTRICE PT 9 CENTRU	01-OCT-1999	3544,93	1	BUC
5362	Subunitate : 82 / PT : CT 1HALE EMIL ZOLLA	30290	INSTALATII TERMICE PT 9 CENTRU	01-OCT-1999	42956,94	1	BUC
5363	Subunitate : 82 / PT : CT 1HALE EMIL ZOLLA	40024	POMPA RECIRC ACM	01-OCT-1999	84,82	1	BUC
5364	Subunitate : 82 / PT : CT 1HALE EMIL ZOLLA	40044	POMPA CIRCULATIE INCALZIRE	01-OCT-1999	875,71	1	BUC
5365	Subunitate : 82 / PT : CT 1HALE EMIL ZOLLA	40045	POMPA CIRCULATIE INCALZIRE	01-OCT-1999	875,71	1	BUC
5366	Subunitate : 82 / PT : CT 1HALE EMIL ZOLLA	40090	POMPA UMPLERE -COMPLETARE	01-OCT-1999	154,11	1	BUC
5367	Subunitate : 82 / PT : CT 1HALE EMIL ZOLLA	40091	POMPA UMPLERE -COMPLETARE	01-OCT-1999	154,11	1	BUC
5368	Subunitate : 82 / PT : CT 1HALE EMIL ZOLLA	40105	GRUP RIDICARE PRESIUNE APA RECE	01-OCT-1999	8184,55	1	BUC
5369	Subunitate : 82 / PT : CT 1HALE EMIL ZOLLA	40175	VAS EXPANSIUNE CU PERNA DE AZOT	01-OCT-1999	6471,4	1	BUC
5370	Subunitate : 82 / PT : CT 1HALE EMIL ZOLLA	41551	CONTOR APA COMPLETARE	01-OCT-1999	30,76	1	BUC
5371	Subunitate : 82 / PT : CT 1HALE EMIL ZOLLA	41552	AUTOMATIZARE PT 9 CENTRU	01-OCT-1999	20034,92	1	BUC
5372	Subunitate : 82 / PT : CT 1HALE EMIL ZOLLA	47089	Contor en term ag Brazi Kamstrup Dn 50	31-DEC-2006	895,14	1	BUC
5373	Subunitate : 82 / PT : CT 1HALE EMIL ZOLLA	53085	ACTIONAREA CU TURATIE VARIABILA A POMPELOR DE INCALZIRE	19-DEC-2005	2367,51	1	BUC

5374	Subunitate : 82 / PT : CT 1HALE EMIL ZOLLA	41501 0.0.0.0.0.0.0	CONTOR ENERGIE ACM ACC	01-OCT-1999	1015,1	1	BUC
5375	Subunitate : 82 / PT : CT 1HALE EMIL ZOLLA	41513 0.0.0.0.0.0.0	CONTOR ENERGIE INCALZIRE ACI	01-OCT-1999	1228,96	1	BUC
5376	Subunitate : 83 / PT : CT7 ETAJE G-RAL V MILEA -8 CENTRU	21001	RETELE TERMICE pt 8 CENTRU	01-NOV-2001	518679	1	BUC
5377	Subunitate : 83 / PT : CT7 ETAJE G-RAL V MILEA -8 CENTRU	30190	INSTALATII ELECTRICE	01-NOV-2001	843,36	1	BUC
5378	Subunitate : 83 / PT : CT7 ETAJE G-RAL V MILEA -8 CENTRU	30191	INSTALATIE TERMICA	01-NOV-2001	80161,79	1	BUC
5379	Subunitate : 83 / PT : CT7 ETAJE G-RAL V MILEA -8 CENTRU	30203	INSTALATIE AUTOMATIZARE 8CENTRU	01-NOV-2001	20966,14	1	BUC
5380	Subunitate : 83 / PT : CT7 ETAJE G-RAL V MILEA -8 CENTRU	30366	SCHIMBATOR CALDURA CU PLACI INOX PT INC_	01-NOV-2001	362,45	1	BUC
5381	Subunitate : 83 / PT : CT7 ETAJE G-RAL V MILEA -8 CENTRU	30367	SCHIMBATOR CALDURA CU PLACI INOX PT INC_	01-NOV-2001	362,45	1	BUC
5382	Subunitate : 83 / PT : CT7 ETAJE G-RAL V MILEA -8 CENTRU	30381	SCHIMBATOR CALDURA CU PLACI INOX PT ACC	01-NOV-2001	276,83	1	BUC
5383	Subunitate : 83 / PT : CT7 ETAJE G-RAL V MILEA -8 CENTRU	30382	SCHIMBATOR CALDURA CU PLACI INOX PT ACC	01-NOV-2001	276,83	1	BUC
5384	Subunitate : 83 / PT : CT7 ETAJE G-RAL V MILEA -8 CENTRU	30443	POMPA CIRCULATIE AGENT TERMIC INCALZIRE	01-NOV-2001	522,52	1	BUC
5385	Subunitate : 83 / PT : CT7 ETAJE G-RAL V MILEA -8 CENTRU	30444	POMPA CIRCULATIE AGENT TERMIC INCALZIRE	01-NOV-2001	522,52	1	BUC
5386	Subunitate : 83 / PT : CT7 ETAJE G-RAL V MILEA -8 CENTRU	30459	POMPA UMPLERE/COMPLETARE	01-NOV-2001	91,09	1	BUC
5387	Subunitate : 83 / PT : CT7 ETAJE G-RAL V MILEA -8 CENTRU	30460	POMPA UMPLERE/COMPLETARE	01-NOV-2001	91,09	1	BUC
5388	Subunitate : 83 / PT : CT7 ETAJE G-RAL V MILEA -8 CENTRU	30499	GRUP POMPARE RIDICARE PRESIUNE APA RECE	01-NOV-2001	4873,84	1	BUC
5389	Subunitate : 83 / PT : CT7 ETAJE G-RAL V MILEA -8 CENTRU	30546	VAS EXPANSIE INCHIS CU PERNA DE AZOT	01-NOV-2001	7459,37	1	BUC
5390	Subunitate : 83 / PT : CT7 ETAJE G-RAL V MILEA -8 CENTRU	30571	CONTOR ENERGIE TERMICA INCALZIRE	01-NOV-2001	653,06	1	BUC
5391	Subunitate : 83 / PT : CT7 ETAJE G-RAL V MILEA -8 CENTRU	30585	CONTOR ENERGIE TERMICA ACC	01-NOV-2001	680,01	1	BUC
5392	Subunitate : 83 / PT : CT7 ETAJE G-RAL V MILEA -8 CENTRU	30587	CONTOR APA ADAUS	01-NOV-2001	32,65	1	BUC
5393	Subunitate : 83 / PT : CT7 ETAJE G-RAL V MILEA -8 CENTRU	51942	MIJLOACE DE MASURARE ENERGIE TERMICA ACC BI A (7 ETAJE)	22-DEC-2005	144,81	1	BUC
5394	Subunitate : 83 / PT : CT7 ETAJE G-RAL V MILEA -8 CENTRU	51943	MIJLOACE DE MASURARE ENERGIE TERMICA ACC BI B1 sc A B	22-DEC-2005	144,81	1	BUC
5395	Subunitate : 83 / PT : CT7 ETAJE G-RAL V MILEA -8 CENTRU	51944	MIJLOACE DE MASURARE ENERGIE TERMICA ACC BI B2 sc A B	22-DEC-2005	144,81	1	BUC
5396	Subunitate : 83 / PT : CT7 ETAJE G-RAL V MILEA -8 CENTRU	51945	MIJLOACE DE MASURARE ENERGIE TERMICA ACC BI B3 sc A B	22-DEC-2005	144,81	1	BUC
5397	Subunitate : 83 / PT : CT7 ETAJE G-RAL V MILEA -8 CENTRU	51946	MIJLOACE DE MASURARE ENERGIE TERMICA ACC BI B 4 sc A B	22-DEC-2005	144,81	1	BUC
5398	Subunitate : 83 / PT : CT7 ETAJE G-RAL V MILEA -8 CENTRU	53081	ACTIONAREA CU TURATIE VARIABILA A POMPELOR DE INCALZIRE	19-DEC-2005	2443,22	1	BUC

5399	Subunitate : 83 / PT : CT7 ETAJE G-RAL V MILEA -8 CENTRU	30558 0.0.0.0.0.0.0	CONTOR ENERGIE AGENT TERMIC PRIMAR DN 80	01-NOV-2001	662,91	1	BUC
5400	Subunitate : 83 / PT : CT7 ETAJE G-RAL V MILEA -8 CENTRU	42337 0.0.0.0.0.0.0	CONTOR INCALZIRE V DN 80 BL A	01-NOV-2001	528,01	1	BUC
5401	Subunitate : 83 / PT : CT7 ETAJE G-RAL V MILEA -8 CENTRU	42338 0.0.0.0.0.0.0	CONTOR INCALZIRE DN 40 BL B 1	01-NOV-2001	292,61	1	BUC
5402	Subunitate : 83 / PT : CT7 ETAJE G-RAL V MILEA -8 CENTRU	42339 0.0.0.0.0.0.0	CONTOR INCALZIRE DN 40 BL B2	01-NOV-2001	292,61	1	BUC
5403	Subunitate : 83 / PT : CT7 ETAJE G-RAL V MILEA -8 CENTRU	42340 0.0.0.0.0.0.0	CONTOR INCALZIRE DN 40 BL B 3	01-NOV-2001	292,61	1	BUC
5404	Subunitate : 83 / PT : CT7 ETAJE G-RAL V MILEA -8 CENTRU	42341 0.0.0.0.0.0.0	CONTOR INCALZIRE DN 40 BL B 4	01-NOV-2001	292,61	1	BUC
5405	Subunitate : 83 / PT : CT7 ETAJE G-RAL V MILEA -8 CENTRU	45167 0.0.0.0.0.0.0	CONTOR ACC DN 50 BL A	01-NOV-2001	265,95	1	BUC
5406	Subunitate : 83 / PT : CT7 ETAJE G-RAL V MILEA -8 CENTRU	45168 0.0.0.0.0.0.0	CONTOR ACC DN 32 BL B 1	01-NOV-2001	51,39	1	BUC
5407	Subunitate : 83 / PT : CT7 ETAJE G-RAL V MILEA -8 CENTRU	45169 0.0.0.0.0.0.0	CONTOR ACC DN 32 BL B 2	01-NOV-2001	51,39	1	BUC
5408	Subunitate : 83 / PT : CT7 ETAJE G-RAL V MILEA -8 CENTRU	45170 0.0.0.0.0.0.0	CONTOR ACC DN 32 BL B 3	01-NOV-2001	51,39	1	BUC
5409	Subunitate : 83 / PT : CT7 ETAJE G-RAL V MILEA -8 CENTRU	45171 0.0.0.0.0.0.0	CONTOR ACC DN 32 BL B 4	01-NOV-2001	51,39	1	BUC
5410	Subunitate : 84 / PT : 1B-DUL BUCURESTI B- DUL BUCURESTI	21930	RETELE TERMICE PT 1 CALEA BUCURESTI	01-NOV-2000	1010248,51	1	BUC
5411	Subunitate : 84 / PT : 1B-DUL BUCURESTI B- DUL BUCURESTI	30306	INSTALATII ELECTRICE PT_1 CALEA BUC_	01-NOV-2000	4436,87	1	BUC
5412	Subunitate : 84 / PT : 1B-DUL BUCURESTI B- DUL BUCURESTI	30313	INSTALATII TERMICE PT_1 CALEA BUC_	01-NOV-2000	48938,56	1	BUC
5413	Subunitate : 84 / PT : 1B-DUL BUCURESTI B- DUL BUCURESTI	30325	SCHIMBATOR CALDURA CU PLACI INOX PT_INC_	01-NOV-2000	3152,27	1	BUC
5414	Subunitate : 84 / PT : 1B-DUL BUCURESTI B- DUL BUCURESTI	30326	SCHIMBATOR CALDURA CU PLACI INOX PT_INC_	01-NOV-2000	3152,27	1	BUC
5415	Subunitate : 84 / PT : 1B-DUL BUCURESTI B- DUL BUCURESTI	30339	SCHIMBATOR CALDURA CU PLACI INOX PT_ACM	01-NOV-2000	1818,16	1	BUC
5416	Subunitate : 84 / PT : 1B-DUL BUCURESTI B- DUL BUCURESTI	30340	SCHIMBATOR CALDURA CU PLACI INOX PT_ACM	01-NOV-2000	1818,16	1	BUC
5417	Subunitate : 84 / PT : 1B-DUL BUCURESTI B- DUL BUCURESTI	39937	POMPA CIRCULATIE INCALZIRE	01-NOV-2000	1354,54	1	BUC
5418	Subunitate : 84 / PT : 1B-DUL BUCURESTI B- DUL BUCURESTI	39938	POMPA CIRCULATIE INCALZIRE	01-NOV-2000	1354,54	1	BUC
5419	Subunitate : 84 / PT : 1B-DUL BUCURESTI B- DUL BUCURESTI	39939	POMPA CIRCULATIE INCALZIRE	01-NOV-2000	437,71	1	BUC
5420	Subunitate : 84 / PT : 1B-DUL BUCURESTI B- DUL BUCURESTI	39940	POMPA CIRCULATIE INCALZIRE	01-NOV-2000	437,71	1	BUC
5421	Subunitate : 84 / PT : 1B-DUL BUCURESTI B- DUL BUCURESTI	39965	POMPA UMPLERE COMPLETARE	01-NOV-2000	94,64	1	BUC
5422	Subunitate : 84 / PT : 1B-DUL BUCURESTI B- DUL BUCURESTI	39966	POMPA UMPLERE COMPLETARE	01-NOV-2000	94,64	1	BUC
5423	Subunitate : 84 / PT : 1B-DUL BUCURESTI B- DUL BUCURESTI	39999	GRUP RIDICARE PRESIUNE APA RECE	01-NOV-2000	5487,85	1	BUC

5424	Subunitate : 84 / PT : 1B-DUL BUCURESTI B- DUL BUCURESTI	40206	VAS EXPANSIUNE CU PERNA AZOT	01-NOV-2000	12302,35	1	BUC
5425	Subunitate : 84 / PT : 1B-DUL BUCURESTI B- DUL BUCURESTI	40207	VAS EXPANSIUNE CU PERNA AZOT	01-NOV-2000	12302,35	1	BUC
5426	Subunitate : 84 / PT : 1B-DUL BUCURESTI B- DUL BUCURESTI	41568	AUTOMATIZARE PT_1 Calea Bucuresti	01-NOV-2000	21238,88	1	BUC
5427	Subunitate : 84 / PT : 1B-DUL BUCURESTI B- DUL BUCURESTI	41575	CONTOR ENERGIE APA FIERBINTE 120/75C	01-NOV-2000	874,28	1	BUC
5428	Subunitate : 84 / PT : 1B-DUL BUCURESTI B- DUL BUCURESTI	41589	CONTOR ENERGIE INCALZIRE 90/70C	01-NOV-2000	1031,26	1	BUC
5429	Subunitate : 84 / PT : 1B-DUL BUCURESTI B- DUL BUCURESTI	41603	CONTOR VOLUMETRIC APA COMPLETARE	01-NOV-2000	43,17	1	BUC
5430	Subunitate : 84 / PT : 1B-DUL BUCURESTI B- DUL BUCURESTI	42017	CONTOR A_C_ MTW	01-NOV-2000	53,01	1	BUC
5431	Subunitate : 84 / PT : 1B-DUL BUCURESTI B- DUL BUCURESTI	42019	CONTOR A_C_ MTW	01-NOV-2000	53,01	1	BUC
5432	Subunitate : 84 / PT : 1B-DUL BUCURESTI B- DUL BUCURESTI	42021	CONTOR A_C_ MTW	01-NOV-2000	53,01	1	BUC
5433	Subunitate : 84 / PT : 1B-DUL BUCURESTI B- DUL BUCURESTI	42023	CONTOR A_C_ MTW	01-NOV-2000	53,01	1	BUC
5434	Subunitate : 84 / PT : 1B-DUL BUCURESTI B- DUL BUCURESTI	42025	CONTOR A_C_ MTW	01-NOV-2000	53,01	1	BUC
5435	Subunitate : 84 / PT : 1B-DUL BUCURESTI B- DUL BUCURESTI	42027	CONTOR A_C_ MTW	01-NOV-2000	81,49	1	BUC
5436	Subunitate : 84 / PT : 1B-DUL BUCURESTI B- DUL BUCURESTI	42029	CONTOR A_C_ MTW	01-NOV-2000	81,49	1	BUC
5437	Subunitate : 84 / PT : 1B-DUL BUCURESTI B- DUL BUCURESTI	42031	CONTOR A_C_ MTW	01-NOV-2000	53,01	1	BUC
5438	Subunitate : 84 / PT : 1B-DUL BUCURESTI B- DUL BUCURESTI	42033	CONTOR A_C_ MTW	01-NOV-2000	53,01	1	BUC
5439	Subunitate : 84 / PT : 1B-DUL BUCURESTI B- DUL BUCURESTI	42035	CONTOR A_C_ MTW	01-NOV-2000	81,49	1	BUC
5440	Subunitate : 84 / PT : 1B-DUL BUCURESTI B- DUL BUCURESTI	42037	CONTOR A_C_ MTW	01-NOV-2000	81,49	1	BUC
5441	Subunitate : 84 / PT : 1B-DUL BUCURESTI B- DUL BUCURESTI	42039	CONTOR A_C_ MTW	01-NOV-2000	53,01	1	BUC
5442	Subunitate : 84 / PT : 1B-DUL BUCURESTI B- DUL BUCURESTI	42041	CONTOR A_C_ MTW	01-NOV-2000	81,49	1	BUC
5443	Subunitate : 84 / PT : 1B-DUL BUCURESTI B- DUL BUCURESTI	42043	CONTOR A_C_ MTW	01-NOV-2000	53,01	1	BUC
5444	Subunitate . 84 / PT . 1B-DUL BUCURESTI B- DUL BUCURESTI	42045	CONTOR A_C_ MTW	01-NOV-2000	81,49	1	BUC
5445	Subunitate : 84 / PT : 1B-DUL BUCURESTI B- DUL BUCURESTI	42047	CONTOR A_C_ MTW	01-NOV-2000	81,49	1	BUC
5446	Subunitate : 84 / PT : 1B-DUL BUCURESTI B- DUL BUCURESTI	42049	CONTOR A_C_ MTW	01-NOV-2000	47,61	1	BUC
5447	Subunitate : 84 / PT : 1B-DUL BUCURESTI B- DUL BUCURESTI	42051	CONTOR A_C_ MTW	01-NOV-2000	81,49	1	BUC
5448	Subunitate : 84 / PT : 1B-DUL BUCURESTI B- DUL BUCURESTI	42053	CONTOR A_C_ MTW	01-NOV-2000	47,61	1	BUC

5449	Subunitate : 84 / PT : 1B-DUL BUCURESTI B- DUL BUCURESTI	42055	CONTOR A_C_ MTW	01-NOV-2000	81,49	1	BUC
5450	Subunitate : 84 / PT : 1B-DUL BUCURESTI B- DUL BUCURESTI	46870	CONTOR ACI DN 40	01-NOV-2003	396,32	1	BUC
5451	Subunitate : 84 / PT : 1B-DUL BUCURESTI B- DUL BUCURESTI	46932	CONTOR ACC DN 25	01-NOV-2003	23,49	1	BUC
5452	Subunitate : 84 / PT : 1B-DUL BUCURESTI B- DUL BUCURESTI	46933	CONTOR ACC DN 25	01-NOV-2003	23,49	1	BUC
5453	Subunitate : 84 / PT : 1B-DUL BUCURESTI B- DUL BUCURESTI	46934	CONTOR ACC DN 25	01-NOV-2003	23,49	1	BUC
5454	Subunitate : 84 / PT : 1B-DUL BUCURESTI B- DUL BUCURESTI	46935	CONTOR ACC DN 25	01-NOV-2003	23,49	1	BUC
5455	Subunitate : 84 / PT : 1B-DUL BUCURESTI B- DUL BUCURESTI	52297	MIJLOACE DE MASURARE ENERGIE TERMICA ACC BI 1 A	22-DEC-2005	144,81	1	BUC
5456	Subunitate : 84 / PT : 1B-DUL BUCURESTI B- DUL BUCURESTI	52298	MIJLOACE DE MASURARE ENERGIE TERMICA ACC BI 1 B	22-DEC-2005	144,81	1	BUC
5457	Subunitate : 84 / PT : 1B-DUL BUCURESTI B- DUL BUCURESTI	52299	MIJLOACE DE MASURARE ENERGIE TERMICA ACC BI 1 C	22-DEC-2005	144,81	1	BUC
5458	Subunitate : 84 / PT : 1B-DUL BUCURESTI B- DUL BUCURESTI	52300	MIJLOACE DE MASURARE ENERGIE TERMICA ACC BI 2 B	22-DEC-2005	144,81	1	BUC
5459	Subunitate : 84 / PT : 1B-DUL BUCURESTI B- DUL BUCURESTI	52301	MIJLOACE DE MASURARE ENERGIE TERMICA ACC BI 2 C	22-DEC-2005	144,81	1	BUC
5460	Subunitate : 84 / PT : 1B-DUL BUCURESTI B- DUL BUCURESTI	52302	MIJLOACE DE MASURARE ENERGIE TERMICA ACC BI 3 A	22-DEC-2005	144,81	1	BUC
5461	Subunitate : 84 / PT : 1B-DUL BUCURESTI B- DUL BUCURESTI	52303	MIJLOACE DE MASURARE ENERGIE TERMICA ACC BI 3 B	22-DEC-2005	144,81	1	BUC
5462	Subunitate : 84 / PT : 1B-DUL BUCURESTI B- DUL BUCURESTI	52304	MIJLOACE DE MASURARE ENERGIE TERMICA ACC BI 3 C	22-DEC-2005	144,81	1	BUC
5463	Subunitate : 84 / PT : 1B-DUL BUCURESTI B- DUL BUCURESTI	52305	MIJLOACE DE MASURARE ENERGIE TERMICA ACC BI 3 D	22-DEC-2005	144,81	1	BUC
5464	Subunitate : 84 / PT : 1B-DUL BUCURESTI B- DUL BUCURESTI	52306	MIJLOACE DE MASURARE ENERGIE TERMICA ACC BI 3 E	22-DEC-2005	144,81	1	BUC
5465	Subunitate : 84 / PT : 1B-DUL BUCURESTI B- DUL BUCURESTI	52307	MIJLOACE DE MASURARE ENERGIE TERMICA ACC BI 6A sc A B	22-DEC-2005	144,81	1	BUC
5466	Subunitate : 84 / PT : 1B-DUL BUCURESTI B- DUL BUCURESTI	52308	MIJLOACE DE MASURARE ENERGIE TERMICA ACC BI 10 A	22-DEC-2005	144,81	1	BUC
5467	Subunitate : 84 / PT : 1B-DUL BUCURESTI B- DUL BUCURESTI	52309	MIJLOACE DE MASURARE ENERGIE TERMICA ACC BI 10 B	22-DEC-2005	144,81	1	BUC
5468	Subunitate : 84 / PT : 1B-DUL BUCURESTI B- DUL BUCURESTI	52310	MIJLOACE DE MASURARE ENERGIE TERMICA ACC BI 10 C	22-DEC-2005	144,81	1	BUC
5469	Subunitate : 84 / PT : 1B-DUL BUCURESTI B- DUL BUCURESTI	52311	MIJLOACE DE MASURARE ENERGIE TERMICA ACC BI 10 D	22-DEC-2005	144,81	1	BUC
5470	Subunitate : 84 / PT : 1B-DUL BUCURESTI B- DUL BUCURESTI	52312	MIJLOACE DE MASURARE ENERGIE TERMICA ACC BI 11 A	22-DEC-2005	144,81	1	BUC
5471	Subunitate : 84 / PT : 1B-DUL BUCURESTI B- DUL BUCURESTI	52313	MIJLOACE DE MASURARE ENERGIE TERMICA ACC BI 11 B C	22-DEC-2005	144,81	1	BUC
5472	Subunitate : 84 / PT : 1B-DUL BUCURESTI B- DUL BUCURESTI	52314	MIJLOACE DE MASURARE ENERGIE TERMICA ACC BI 11 D	22-DEC-2005	144,81	1	BUC
5473	Subunitate : 84 / PT : 1B-DUL BUCURESTI B- DUL BUCURESTI	52315	MIJLOACE DE MASURARE ENERGIE TERMICA ACC BI 12 A B	22-DEC-2005	144,81	1	BUC

5474	Subunitate : 84 / PT : 1B-DUL BUCURESTI B- DUL BUCURESTI	52316	MIJLOACE DE MASURARE ENERGIE TERMICA ACC Bl 12 C D	22-DEC-2005	144,81	1	BUC
5475	Subunitate : 84 / PT : 1B-DUL BUCURESTI B- DUL BUCURESTI	52317	MIJLOACE DE MASURARE ENERGIE TERMICA ACC Bl 12 E	22-DEC-2005	144,81	1	BUC
5476	Subunitate : 84 / PT : 1B-DUL BUCURESTI B- DUL BUCURESTI	52318	MIJLOACE DE MASURARE ENERGIE TERMICA ACC Bl 12F sc A B	22-DEC-2005	144,81	1	BUC
5477	Subunitate : 84 / PT : 1B-DUL BUCURESTI B- DUL BUCURESTI	52319	MIJLOACE DE MASURARE ENERGIE TERMICA ACC Bl 13 sc A B	22-DEC-2005	144,81	1	BUC
5478	Subunitate : 84 / PT : 1B-DUL BUCURESTI B- DUL BUCURESTI	52320	MIJLOACE DE MASURARE ENERGIE TERMICA ACC Bl 16B sc A BL 16A sc A	22-DEC-2005	144,81	1	BUC
5479	Subunitate : 84 / PT : 1B-DUL BUCURESTI B- DUL BUCURESTI	52321	MIJLOACE DE MASURARE ENERGIE TERMICA ACC Bl 16B sc B	22-DEC-2005	144,81	1	BUC
5480	Subunitate : 84 / PT : 1B-DUL BUCURESTI B- DUL BUCURESTI	52322	MIJLOACE DE MASURARE ENERGIE TERMICA ACC Gradinitia nr 30	22-DEC-2005	144,82	1	BUC
5481	Subunitate : 84 / PT : 1B-DUL BUCURESTI B- DUL BUCURESTI	52942	CONTOR DN 32 ACI B L 10 B	22-DEC-2005	206,23	1	BUC
5482	Subunitate : 84 / PT : 1B-DUL BUCURESTI B- DUL BUCURESTI	52943	CONTOR DN 32 ACI B L 10 D	22-DEC-2005	206,23	1	BUC
5483	Subunitate : 84 / PT : 1B-DUL BUCURESTI B- DUL BUCURESTI	52944	CONTOR DN 32 ACI B L 11 C	22-DEC-2005	206,23	1	BUC
5484	Subunitate : 84 / PT : 1B-DUL BUCURESTI B- DUL BUCURESTI	52968	CONTOR DN 40 ACI BL 16B sc A B	22-DEC-2005	227,38	1	BUC
5485	Subunitate : 84 / PT : 1B-DUL BUCURESTI B- DUL BUCURESTI	52987	CONTOR MINOL DN 15 ACC Sc nr 15	22-DEC-2005	159,78	1	BUC
5486	Subunitate : 84 / PT : 1B-DUL BUCURESTI B- DUL BUCURESTI	53014	ACTIONAREA CU TURATIE VARIABILA A POMPELOR DE INCALZIRE	19-DEC-2005	4717,08	1	BUC
5487	Subunitate : 84 / PT : 1B-DUL BUCURESTI B- DUL BUCURESTI	10039 6.2.9.7.0.0.0	CONSTRUCTIE PT 1 CALEA BUCURESTI	01-JUN-1978	166081,41	144.76	MP
5488	Subunitate : 84 / PT : 1B-DUL BUCURESTI B- DUL BUCURESTI	42016 0.0.0.0.0.0.0	CONTOR A_C_ MTW ACI	01-NOV-2000	302,68	1	BUC
5489	Subunitate : 84 / PT : 1B-DUL BUCURESTI B- DUL BUCURESTI	42018 0.0.0.0.0.0.0	CONTOR A_C_ MTW ACI	01-NOV-2000	302,68	1	BUC
5490	Subunitate . 84 / PT . 1B-DUL BUCURESTI B- DUL BUCURESTI	42020 0.0.0.0.0.0.0	CONTOR A_C_ WPD ACI DN 50	01-NOV-2000	491,38	1	BUC
5491	Subunitate : 84 / PT : 1B-DUL BUCURESTI B- DUL BUCURESTI	42022 0.0.0.0.0.0.0	CONTOR A_C_ WPD ACI DN 50	01-NOV-2000	491,38	1	BUC
5492	Subunitate : 84 / PT : 1B-DUL BUCURESTI B- DUL BUCURESTI	42024 0.0.0.0.0.0.0	CONTOR A_C_ MTW ACI	01-NOV-2000	302,68	1	BUC
5493	Subunitate : 84 / PT : 1B-DUL BUCURESTI B- DUL BUCURESTI	42026 0.0.0.0.0.0.0	CONTOR A_C_ WPD ACI DN 50	01-NOV-2000	491,38	1	BUC
5494	Subunitate : 84 / PT : 1B-DUL BUCURESTI B- DUL BUCURESTI	42028 0.0.0.0.0.0.0	CONTOR A_C_ WPD ACI DN 50	01-NOV-2000	491,38	1	BUC
5495	Subunitate : 84 / PT : 1B-DUL BUCURESTI B- DUL BUCURESTI	42030 0.0.0.0.0.0.0	CONTOR A_C_ MTW ACI	01-NOV-2000	302,68	1	BUC
5496	Subunitate : 84 / PT : 1B-DUL BUCURESTI B- DUL BUCURESTI	42032 0.0.0.0.0.0.0	CONTOR A_C_ MTW ACI	01-NOV-2000	302,68	1	BUC
5497	Subunitate : 84 / PT : 1B-DUL BUCURESTI B- DUL BUCURESTI	42034 0.0.0.0.0.0.0	CONTOR A_C_ WPD ACI DN 50	01-NOV-2000	491,38	1	BUC
5498	Subunitate : 84 / PT : 1B-DUL BUCURESTI B- DUL BUCURESTI	42036 0.0.0.0.0.0.0	CONTOR A_C_ WPD ACI DN 50	01-NOV-2000	491,38	1	BUC

5499	Subunitate : 84 / PT : 1B-DUL BUCURESTI B- DUL BUCURESTI	42038 0.0.0.0.0.0.0	CONTOR A_C_ MTW ACI	01-NOV-2000	302,68	1	BUC
5500	Subunitate : 84 / PT : 1B-DUL BUCURESTI B- DUL BUCURESTI	42042 0.0.0.0.0.0.0	CONTOR A_C_ MTW ACI	01-NOV-2000	302,68	1	BUC
5501	Subunitate : 84 / PT : 1B-DUL BUCURESTI B- DUL BUCURESTI	42044 0.0.0.0.0.0.0	CONTOR A_C_ WPD ACI DN 65	01-NOV-2000	514,94	1	BUC
5502	Subunitate : 84 / PT : 1B-DUL BUCURESTI B- DUL BUCURESTI	42046 0.0.0.0.0.0.0	CONTOR A_C_ WPD ACI DN 65	01-NOV-2000	514,94	1	BUC
5503	Subunitate : 84 / PT : 1B-DUL BUCURESTI B- DUL BUCURESTI	42048 0.0.0.0.0.0.0	CONTOR A_C_ MTW ACI	01-NOV-2000	302,68	1	BUC
5504	Subunitate : 84 / PT : 1B-DUL BUCURESTI B- DUL BUCURESTI	42050 0.0.0.0.0.0.0	CONTOR A_C_ MTW ACI	01-NOV-2000	302,87	1	BUC
5505	Subunitate : 84 / PT : 1B-DUL BUCURESTI B- DUL BUCURESTI	42052 0.0.0.0.0.0.0	CONTOR A_C_ MTW ACI	01-NOV-2000	294,91	1	BUC
5506	Subunitate : 84 / PT : 1B-DUL BUCURESTI B- DUL BUCURESTI	42054 0.0.0.0.0.0.0	CONTOR A_C_ WPD ACI DN 65	01-NOV-2000	514,94	1	BUC
5507	Subunitate : 84 / PT : 1B-DUL BUCURESTI B- DUL BUCURESTI	45805 0.0.0.0.0.0.0	CONTOR ACI MTW DN40	01-NOV-2002	230,11	1	BUC
5508	Subunitate : 84 / PT : 1B-DUL BUCURESTI B- DUL BUCURESTI	50662 3.4.3.0.0.0.0	CONTOR ENERGIE TERMICA DN 40 HEHRLE	01-DEC-1995	431,63	1	BUC
5509	Subunitate : 85 / PT : 2B-DUL BUCURESTI B-DUL BUCURESTI BL 5 E	21931	RETELE TERMICE PT 2 CALEA BUCURESTI	01-NOV-2000	1497894,73	1	BUC
5510	Subunitate : 85 / PT : 2B-DUL BUCURESTI B-DUL BUCURESTI BL 5 E	30307	INSTALATII ELECTRICE PT_2 CALEA BUC_	01-NOV-2000	4731,78	1	BUC
5511	Subunitate : 85 / PT : 2B-DUL BUCURESTI B-DUL BUCURESTI BL 5 E	30314	INSTALATII TERMICE PT_2 CALEA BUC_	01-NOV-2000	53968,59	1	BUC
5512	Subunitate : 85 / PT : 2B-DUL BUCURESTI B-DUL BUCURESTI BL 5 E	30327	SCHIMBATOR CALDURA CU PLACI INOX PT_INC_	01-NOV-2000	3598,03	1	BUC
5513	Subunitate : 85 / PT : 2B-DUL BUCURESTI B-DUL BUCURESTI BL 5 E	30328	SCHIMBATOR CALDURA CU PLACI INOX PT_INC_	01-NOV-2000	3598,03	1	BUC
5514	Subunitate : 85 / PT : 2B-DUL BUCURESTI B-DUL BUCURESTI BL 5 E	39931	POMPA CIRCULATIE INCALZIRE	01-NOV-2000	858,65	1	BUC
5515	Subunitate : 85 / PT : 2B-DUL BUCURESTI B-DUL BUCURESTI BL 5 E	39932	POMPA CIRCULATIE INCALZIRE	01-NOV-2000	445,59	1	BUC
5516	Subunitate : 85 / PT : 2B-DUL BUCURESTI B-DUL BUCURESTI BL 5 E	39933	POMPA CIRCULATIE INCALZIRE	01-NOV-2000	445,59	1	BUC
5517	Subunitate : 85 / PT : 2B-DUL BUCURESTI B-DUL BUCURESTI BL 5 E	39934	POMPA CIRCULATIE INCALZIRE	01-NOV-2000	1123,61	1	BUC
5518	Subunitate : 85 / PT : 2B-DUL BUCURESTI B-DUL BUCURESTI BL 5 E	39935	POMPA CIRCULATIE INCALZIRE	01-NOV-2000	1123,61	1	BUC
5519	Subunitate : 85 / PT : 2B-DUL BUCURESTI B-DUL BUCURESTI BL 5 E	39936	POMPA CIRCULATIE INCALZIRE	01-NOV-2000	858,65	1	BUC
5520	Subunitate : 85 / PT : 2B-DUL BUCURESTI B-DUL BUCURESTI BL 5 E	39963	POMPA UMPLERE COMPLETARE	01-NOV-2000	96,34	1	BUC
5521	Subunitate : 85 / PT : 2B-DUL BUCURESTI B-DUL BUCURESTI BL 5 E	39964	POMPA UMPLERE COMPLETARE	01-NOV-2000	96,34	1	BUC
5522	Subunitate : 85 / PT : 2B-DUL BUCURESTI B-DUL BUCURESTI BL 5 E	40000	GRUP RIDICARE PRESIUNE APA RECE	01-NOV-2000	6638,08	1	BUC
5523	Subunitate : 85 / PT : 2B-DUL BUCURESTI B-DUL BUCURESTI BL 5 E	40208	VAS EXPANSIUNE CU PERNA AZOT	01-NOV-2000	7995,67	1	BUC

5524	Subunitate : 85 / PT : 2B-DUL BUCURESTI B-DUL BUCURESTI BL 5 E	40209	VAS EXPANSIUNE CU PERNA AZOT	01-NOV-2000	7995,67	1	BUC
5525	Subunitate : 85 / PT : 2B-DUL BUCURESTI B-DUL BUCURESTI BL 5 E	40210	VAS EXPANSIUNE CU PERNA AZOT	01-NOV-2000	7995,67	1	BUC
5526	Subunitate : 85 / PT : 2B-DUL BUCURESTI B-DUL BUCURESTI BL 5 E	41569	AUTOMATIZARE PT_2 Calea Bucuresti	01-NOV-2000	23720,45	1	BUC
5527	Subunitate : 85 / PT : 2B-DUL BUCURESTI B-DUL BUCURESTI BL 5 E	41576	CONTOR ENERGIE APA FIERBINTE 120/75C	01-NOV-2000	891,25	1	BUC
5528	Subunitate : 85 / PT : 2B-DUL BUCURESTI B-DUL BUCURESTI BL 5 E	41590	CONTOR ENERGIE INCALZIRE 90/70C	01-NOV-2000	1051,28	1	BUC
5529	Subunitate : 85 / PT : 2B-DUL BUCURESTI B-DUL BUCURESTI BL 5 E	41604	CONTOR VOLUMETRIC APA COMPLETARE	01-NOV-2000	44,01	1	BUC
5530	Subunitate : 85 / PT : 2B-DUL BUCURESTI B-DUL BUCURESTI BL 5 E	42057	CONTOR A_C_ MTW	01-NOV-2000	52,51	1	BUC
5531	Subunitate : 85 / PT : 2B-DUL BUCURESTI B-DUL BUCURESTI BL 5 E	42059	CONTOR A_C_ MTW	01-NOV-2000	52,51	1	BUC
5532	Subunitate : 85 / PT : 2B-DUL BUCURESTI B-DUL BUCURESTI BL 5 E	42061	CONTOR A_C_ MTW	01-NOV-2000	52,51	1	BUC
5533	Subunitate : 85 / PT : 2B-DUL BUCURESTI B-DUL BUCURESTI BL 5 E	42063	CONTOR A_C_ MTW	01-NOV-2000	52,51	1	BUC
5534	Subunitate : 85 / PT : 2B-DUL BUCURESTI B-DUL BUCURESTI BL 5 E	42065	CONTOR A_C_ MTW	01-NOV-2000	52,69	1	BUC
5535	Subunitate : 85 / PT : 2B-DUL BUCURESTI B-DUL BUCURESTI BL 5 E	42067	CONTOR A_C_ MTW	01-NOV-2000	52,69	1	BUC
5536	Subunitate : 85 / PT : 2B-DUL BUCURESTI B-DUL BUCURESTI BL 5 E	42069	CONTOR A_C_ MTW	01-NOV-2000	52,69	1	BUC
5537	Subunitate : 85 / PT : 2B-DUL BUCURESTI B-DUL BUCURESTI BL 5 E	42071	CONTOR A_C_ MTW	01-NOV-2000	81,18	1	BUC
5538	Subunitate : 85 / PT : 2B-DUL BUCURESTI B-DUL BUCURESTI BL 5 E	42073	CONTOR A_C_ MTW	01-NOV-2000	52,69	1	BUC
5539	Subunitate : 85 / PT : 2B-DUL BUCURESTI B-DUL BUCURESTI BL 5 E	42075	CONTOR A_C_ MTW	01-NOV-2000	52,69	1	BUC
5540	Subunitate : 85 / PT : 2B-DUL BUCURESTI B-DUL BUCURESTI BL 5 E	42077	CONTOR A_C_ MTW	01-NOV-2000	52,69	1	BUC
5541	Subunitate : 85 / PT : 2B-DUL BUCURESTI B-DUL BUCURESTI BL 5 E	42079	CONTOR A_C_ MTW	01-NOV-2000	81,18	1	BUC
5542	Subunitate : 85 / PT : 2B-DUL BUCURESTI B-DUL BUCURESTI BL 5 E	42081	CONTOR A_C_ MTW	01-NOV-2000	52,69	1	BUC
5543	Subunitate : 85 / PT : 2B-DUL BUCURESTI B-DUL BUCURESTI BL 5 E	42083	CONTOR A_C_ MTW	01-NOV-2000	52,69	1	BUC
5544	Subunitate : 85 / PT : 2B-DUL BUCURESTI B-DUL BUCURESTI BL 5 E	42085	CONTOR A_C_ MTW	01-NOV-2000	52,69	1	BUC
5545	Subunitate : 85 / PT : 2B-DUL BUCURESTI B-DUL BUCURESTI BL 5 E	42087	CONTOR A_C_ MTW	01-NOV-2000	52,69	1	BUC
5546	Subunitate : 85 / PT : 2B-DUL BUCURESTI B-DUL BUCURESTI BL 5 E	42089	CONTOR A_C_ MTW	01-NOV-2000	52,69	1	BUC
5547	Subunitate : 85 / PT : 2B-DUL BUCURESTI B-DUL BUCURESTI BL 5 E	42091	CONTOR A_C_ MTW	01-NOV-2000	52,69	1	BUC
5548	Subunitate : 85 / PT : 2B-DUL BUCURESTI B-DUL BUCURESTI BL 5 E	42093	CONTOR A_C_ MTW	01-NOV-2000	52,69	1	BUC

5549	Subunitate : 85 / PT : 2B-DUL BUCURESTI B-DUL BUCURESTI BL 5 E	42095	CONTOR A_C_ MTW	01-NOV-2000	52,69	1	BUC
5550	Subunitate : 85 / PT : 2B-DUL BUCURESTI B-DUL BUCURESTI BL 5 E	42097	CONTOR A_C_ MTW	01-NOV-2000	52,69	1	BUC
5551	Subunitate : 85 / PT : 2B-DUL BUCURESTI B-DUL BUCURESTI BL 5 E	42099	CONTOR A_C_ MTW	01-NOV-2000	52,69	1	BUC
5552	Subunitate : 85 / PT : 2B-DUL BUCURESTI B-DUL BUCURESTI BL 5 E	42101	CONTOR A_C_ MTW	01-NOV-2000	52,69	1	BUC
5553	Subunitate : 85 / PT : 2B-DUL BUCURESTI B-DUL BUCURESTI BL 5 E	42103	CONTOR A_C_ MTW	01-NOV-2000	52,69	1	BUC
5554	Subunitate : 85 / PT : 2B-DUL BUCURESTI B-DUL BUCURESTI BL 5 E	42105	CONTOR A_C_ MTW	01-NOV-2000	52,69	1	BUC
5555	Subunitate : 85 / PT : 2B-DUL BUCURESTI B-DUL BUCURESTI BL 5 E	42107	CONTOR A_C_ MTW	01-NOV-2000	52,69	1	BUC
5556	Subunitate : 85 / PT : 2B-DUL BUCURESTI B-DUL BUCURESTI BL 5 E	42109	CONTOR A_C_ MTW	01-NOV-2000	81,18	1	BUC
5557	Subunitate : 85 / PT : 2B-DUL BUCURESTI B-DUL BUCURESTI BL 5 E	42111	CONTOR A_C_ MTW	01-NOV-2000	52,69	1	BUC
5558	Subunitate : 85 / PT : 2B-DUL BUCURESTI B-DUL BUCURESTI BL 5 E	42113	CONTOR A_C_ MTW	01-NOV-2000	52,69	1	BUC
5559	Subunitate : 85 / PT : 2B-DUL BUCURESTI B-DUL BUCURESTI BL 5 E	42115	CONTOR A_C_ MTW	01-NOV-2000	52,69	1	BUC
5560	Subunitate : 85 / PT : 2B-DUL BUCURESTI B-DUL BUCURESTI BL 5 E	42117	CONTOR A_C_ MTW	01-NOV-2000	52,69	1	BUC
5561	Subunitate : 85 / PT : 2B-DUL BUCURESTI B-DUL BUCURESTI BL 5 E	42118	CONTOR A_C_ MTW	01-NOV-2000	52,69	1	BUC
5562	Subunitate : 85 / PT : 2B-DUL BUCURESTI B-DUL BUCURESTI BL 5 E	42120	CONTOR A_C_ MTW	01-NOV-2000	81,18	1	BUC
5563	Subunitate : 85 / PT : 2B-DUL BUCURESTI B-DUL BUCURESTI BL 5 E	42122	CONTOR A_C_ MTW	01-NOV-2000	81,49	1	BUC
5564	Subunitate : 85 / PT : 2B-DUL BUCURESTI B-DUL BUCURESTI BL 5 E	42124	CONTOR A_C_ MTW	01-NOV-2000	52,69	1	BUC
5565	Subunitate : 85 / PT : 2B-DUL BUCURESTI B-DUL BUCURESTI BL 5 E	42126	CONTOR A_C_ MTW	01-NOV-2000	53,01	1	BUC
5566	Subunitate : 85 / PT : 2B-DUL BUCURESTI B-DUL BUCURESTI BL 5 E	42128	CONTOR A_C_ MTW	01-NOV-2000	53,01	1	BUC
5567	Subunitate : 85 / PT : 2B-DUL BUCURESTI B-DUL BUCURESTI BL 5 E	42130	CONTOR A_C_ MTW	01-NOV-2000	53,01	1	BUC
5568	Subunitate : 85 / PT : 2B-DUL BUCURESTI B-DUL BUCURESTI BL 5 E	46936	CONTOR ACC DN 25	01-NOV-2003	23,49	1	BUC
5569	Subunitate : 85 / PT : 2B-DUL BUCURESTI B-DUL BUCURESTI BL 5 E	46937	CONTOR ACC DN 25	01-NOV-2003	23,49	1	BUC
5570	Subunitate : 85 / PT : 2B-DUL BUCURESTI B-DUL BUCURESTI BL 5 E	52323	MIJLOACE DE MASURARE ENERGIE TERMICA ACC BI 4A	22-DEC-2005	144,81	1	BUC
5571	Subunitate : 85 / PT : 2B-DUL BUCURESTI B-DUL BUCURESTI BL 5 E	52324	MIJLOACE DE MASURARE ENERGIE TERMICA ACC BI 4 B	22-DEC-2005	144,81	1	BUC
5572	Subunitate : 85 / PT : 2B-DUL BUCURESTI B-DUL BUCURESTI BL 5 E	52325	MIJLOACE DE MASURARE ENERGIE TERMICA ACC BI 4 C	22-DEC-2005	144,81	1	BUC
5573	Subunitate : 85 / PT : 2B-DUL BUCURESTI B-DUL BUCURESTI BL 5 E	52326	MIJLOACE DE MASURARE ENERGIE TERMICA ACC BI 4 D	22-DEC-2005	144,81	1	BUC

5574	Subunitate : 85 / PT : 2B-DUL BUCURESTI B-DUL BUCURESTI BL 5 E	52327	MIJLOACE DE MASURARE ENERGIE TERMICA ACC Bl 5 A	22-DEC-2005	144,81	1	BUC
5575	Subunitate : 85 / PT : 2B-DUL BUCURESTI B-DUL BUCURESTI BL 5 E	52328	MIJLOACE DE MASURARE ENERGIE TERMICA ACC Bl 5 B	22-DEC-2005	144,81	1	BUC
5576	Subunitate : 85 / PT : 2B-DUL BUCURESTI B-DUL BUCURESTI BL 5 E	52329	MIJLOACE DE MASURARE ENERGIE TERMICA ACC Bl 5 C	22-DEC-2005	144,81	1	BUC
5577	Subunitate : 85 / PT : 2B-DUL BUCURESTI B-DUL BUCURESTI BL 5 E	52330	MIJLOACE DE MASURARE ENERGIE TERMICA ACC Bl 5 D	22-DEC-2005	144,81	1	BUC
5578	Subunitate : 85 / PT : 2B-DUL BUCURESTI B-DUL BUCURESTI BL 5 E	52331	MIJLOACE DE MASURARE ENERGIE TERMICA ACC Bl 5 E	22-DEC-2005	144,81	1	BUC
5579	Subunitate : 85 / PT : 2B-DUL BUCURESTI B-DUL BUCURESTI BL 5 E	52332	MIJLOACE DE MASURARE ENERGIE TERMICA ACC Bl 5 F	22-DEC-2005	144,81	1	BUC
5580	Subunitate : 85 / PT : 2B-DUL BUCURESTI B-DUL BUCURESTI BL 5 E	52333	MIJLOACE DE MASURARE ENERGIE TERMICA ACC Bl 5 G	22-DEC-2005	144,81	1	BUC
5581	Subunitate : 85 / PT : 2B-DUL BUCURESTI B-DUL BUCURESTI BL 5 E	52334	MIJLOACE DE MASURARE ENERGIE TERMICA ACC Bl 5 H	22-DEC-2005	144,81	1	BUC
5582	Subunitate : 85 / PT : 2B-DUL BUCURESTI B-DUL BUCURESTI BL 5 E	52335	MIJLOACE DE MASURARE ENERGIE TERMICA ACC Bl 6B sc C D	22-DEC-2005	144,81	1	BUC
5583	Subunitate : 85 / PT : 2B-DUL BUCURESTI B-DUL BUCURESTI BL 5 E	52336	MIJLOACE DE MASURARE ENERGIE TERMICA ACC Bl 6 C sc A B	22-DEC-2005	144,81	1	BUC
5584	Subunitate : 85 / PT : 2B-DUL BUCURESTI B-DUL BUCURESTI BL 5 E	52337	MIJLOACE DE MASURARE ENERGIE TERMICA ACC Bl 7A	22-DEC-2005	144,81	1	BUC
5585	Subunitate : 85 / PT : 2B-DUL BUCURESTI B-DUL BUCURESTI BL 5 E	52338	MIJLOACE DE MASURARE ENERGIE TERMICA ACC Bl 7B	22-DEC-2005	144,81	1	BUC
5586	Subunitate : 85 / PT : 2B-DUL BUCURESTI B-DUL BUCURESTI BL 5 E	52339	MIJLOACE DE MASURARE ENERGIE TERMICA ACC Bl 7 C	22-DEC-2005	144,81	1	BUC
5587	Subunitate : 85 / PT : 2B-DUL BUCURESTI B-DUL BUCURESTI BL 5 E	52340	MIJLOACE DE MASURARE ENERGIE TERMICA ACC Bl 7 D	22-DEC-2005	144,81	1	BUC
5588	Subunitate : 85 / PT : 2B-DUL BUCURESTI B-DUL BUCURESTI BL 5 E	52341	MIJLOACE DE MASURARE ENERGIE TERMICA ACC Bl 8 A	22-DEC-2005	144,81	1	BUC
5589	Subunitate : 85 / PT : 2B-DUL BUCURESTI B-DUL BUCURESTI BL 5 E	52342	MIJLOACE DE MASURARE ENERGIE TERMICA ACC Bl 8 B	22-DEC-2005	144,81	1	BUC
5590	Subunitate : 85 / PT : 2B-DUL BUCURESTI B-DUL BUCURESTI BL 5 E	52343	MIJLOACE DE MASURARE ENERGIE TERMICA ACC Bl 8 C	22-DEC-2005	144,81	1	BUC
5591	Subunitate : 85 / PT : 2B-DUL BUCURESTI B-DUL BUCURESTI BL 5 E	52344	MIJLOACE DE MASURARE ENERGIE TERMICA ACC Bl 9A	22-DEC-2005	144,81	1	BUC
5592	Subunitate : 85 / PT : 2B-DUL BUCURESTI B-DUL BUCURESTI BL 5 E	52345	MIJLOACE DE MASURARE ENERGIE TERMICA ACC Bl 9 B	22-DEC-2005	144,81	1	BUC
5593	Subunitate : 85 / PT : 2B-DUL BUCURESTI B-DUL BUCURESTI BL 5 E	52346	MIJLOACE DE MASURARE ENERGIE TERMICA ACC Bl 9 C	22-DEC-2005	144,81	1	BUC
5594	Subunitate : 85 / PT : 2B-DUL BUCURESTI B-DUL BUCURESTI BL 6 E	52347	MIJLOACE DE MASURARE ENERGIE TERMICA ACC Bl 9 D	22-DEC-2005	144,81	1	BUC
5595	Subunitate : 85 / PT : 2B-DUL BUCURESTI B-DUL BUCURESTI BL 5 E	52348	MIJLOACE DE MASURARE ENERGIE TERMICA ACC Bl 9E	22-DEC-2005	144,81	1	BUC
5596	Subunitate : 85 / PT : 2B-DUL BUCURESTI B-DUL BUCURESTI BL 5 E	52349	MIJLOACE DE MASURARE ENERGIE TERMICA ACC Bl 9F	22-DEC-2005	144,81	1	BUC
5597	Subunitate : 85 / PT : 2B-DUL BUCURESTI B-DUL BUCURESTI BL 5 E	52350	MIJLOACE DE MASURARE ENERGIE TERMICA ACC Bl 9 G	22-DEC-2005	144,81	1	BUC
5598	Subunitate : 85 / PT : 2B-DUL BUCURESTI B-DUL BUCURESTI BL 5 E	52351	MIJLOACE DE MASURARE ENERGIE TERMICA ACC Bl 14 A	22-DEC-2005	144,81	1	BUC

5599	Subunitate : 85 / PT : 2B-DUL BUCURESTI B-DUL BUCURESTI BL 5 E	52352	MIJLOACE DE MASURARE ENERGIE TERMICA ACC BI 14 B sc A	22-DEC-2005	144,81	1	BUC
5600	Subunitate : 85 / PT : 2B-DUL BUCURESTI B-DUL BUCURESTI BL 5 E	52353	MIJLOACE DE MASURARE ENERGIE TERMICA ACC BI 14B sc B	22-DEC-2005	144,81	1	BUC
5601	Subunitate : 85 / PT : 2B-DUL BUCURESTI B-DUL BUCURESTI BL 5 E	52354	MIJLOACE DE MASURARE ENERGIE TERMICA ACC BI 14C sc A B	22-DEC-2005	144,81	1	BUC
5602	Subunitate : 85 / PT : 2B-DUL BUCURESTI B-DUL BUCURESTI BL 5 E	52355	MIJLOACE DE MASURARE ENERGIE TERMICA ACC BI 15 sc A B C	22-DEC-2005	144,81	1	BUC
5603	Subunitate : 85 / PT : 2B-DUL BUCURESTI B-DUL BUCURESTI BL 5 E	52356	MIJLOACE DE MASURARE ENERGIE TERMICA ACC BI 15 D	22-DEC-2005	144,81	1	BUC
5604	Subunitate : 85 / PT : 2B-DUL BUCURESTI B-DUL BUCURESTI BL 5 E	52357	MIJLOACE DE MASURARE ENERGIE TERMICA ACC BI 15E	22-DEC-2005	144,81	1	BUC
5605	Subunitate : 85 / PT : 2B-DUL BUCURESTI B-DUL BUCURESTI BL 5 E	52358	MIJLOACE DE MASURARE ENERGIE TERMICA ACC BI 15 F	22-DEC-2005	144,81	1	BUC
5606	Subunitate : 85 / PT : 2B-DUL BUCURESTI B-DUL BUCURESTI BL 5 E	52359	MIJLOACE DE MASURARE ENERGIE TERMICA ACC BI 17A sc A B	22-DEC-2005	144,81	1	BUC
5607	Subunitate : 85 / PT : 2B-DUL BUCURESTI B-DUL BUCURESTI BL 5 E	52360	MIJLOACE DE MASURARE ENERGIE TERMICA ACC BI 17 B	22-DEC-2005	144,83	1	BUC
5608	Subunitate : 85 / PT : 2B-DUL BUCURESTI B-DUL BUCURESTI BL 5 E	52969	CONTOR DN 40 ACI BL 15 B	22-DEC-2005	227,38	1	BUC
5609	Subunitate : 85 / PT : 2B-DUL BUCURESTI B-DUL BUCURESTI BL 5 E	52970	CONTOR DN 40 ACI BL 15 C	22-DEC-2005	227,38	1	BUC
5610	Subunitate : 85 / PT : 2B-DUL BUCURESTI B-DUL BUCURESTI BL 5 E	52991	CONTOR DN 25 ACC BL 15 B	22-DEC-2005	205,22	1	BUC
5611	Subunitate : 85 / PT : 2B-DUL BUCURESTI B-DUL BUCURESTI BL 5 E	52992	CONTOR DN 25 ACC BL 15C	22-DEC-2005	205,22	1	BUC
5612	Subunitate : 85 / PT : 2B-DUL BUCURESTI B-DUL BUCURESTI BL 5 E	53045	ACTIONAREA CU TURATIE VARIABILA A POMPELOR DE INCALZIRE	19-DEC-2005	6182,64	1	BUC
5613	Subunitate : 85 / PT : 2B-DUL BUCURESTI B-DUL BUCURESTI BL 5 E	10040 6.2.9.7.0.0.0	CONSTRUCTIE PT 2 CALEA BUCURESTI	01-DEC-1978	172093,19	150	MP
5614	Subunitate : 85 / PT : 2B-DUL BUCURESTI B-DUL BUCURESTI BL 5 E	42056 0.0.0.0.0.0.0	CONTOR A_C_ MTW ACI	01-NOV-2000	300,37	1	BUC
5615	Subunitate : 85 / PT : 2B-DUL BUCURESTI B-DUL BUCURESTI BL 5 E	42058 0.0.0.0.0.0.0	CONTOR A_C_ MTW ACI	01-NOV-2000	300,37	1	BUC
5616	Subunitate : 85 / PT : 2B-DUL BUCURESTI B-DUL BUCURESTI BL 5 E	42060 0.0.0.0.0.0.0	CONTOR A_C_ MTW ACI	01-NOV-2000	300,37	1	BUC
5617	Subunitate : 85 / PT : 2B-DUL BUCURESTI B-DUL BUCURESTI BL 5 E	42062 0.0.0.0.0.0.0	CONTOR A_C_ MTW ACI	01-NOV-2000	300,37	1	BUC
5618	Subunitate : 85 / PT : 2B-DUL BUCURESTI B-DUL BUCURESTI BL 5 E	42064 0.0.0.0.0.0.0	CONTOR A_C_ MTW ACI	01-NOV-2000	300,37	1	BUC
5619	Subunitate : 85 / PT : 2B-DUL BUCURESTI B-DUL BUCURESTI BL 5 E	42066 0.0.0.0.0.0.0	CONTOR A_C_ MTW ACI	01-NOV-2000	300,37	1	BUC
5620	Subunitate : 85 / PT : 2B-DUL BUCURESTI B-DUL BUCURESTI BL 5 E	42068 0.0.0.0.0.0.0	CONTOR A_C_ MTW ACI	01-NOV-2000	300,37	1	BUC
5621	Subunitate : 85 / PT : 2B-DUL BUCURESTI B-DUL BUCURESTI BL 5 E	42070 0.0.0.0.0.0.0	CONTOR A_C_ MTW ACI	01-NOV-2000	300,37	1	BUC
5622	Subunitate : 85 / PT : 2B-DUL BUCURESTI B-DUL BUCURESTI BL 5 E	42072 0.0.0.0.0.0.0	CONTOR A_C_ MTW ACI	01-NOV-2000	300,37	1	BUC
5623	Subunitate : 85 / PT : 2B-DUL BUCURESTI B-DUL BUCURESTI BL 5 E	42074 0.0.0.0.0.0.0	CONTOR A_C_ MTW ACI	01-NOV-2000	300,37	1	BUC

5624	Subunitate : 85 / PT : 2B-DUL BUCURESTI B-DUL BUCURESTI BL 5 E	42076 0.0.0.0.0.0.0	CONTOR A_C_ MTW ACI	01-NOV-2000	300,37	1	BUC
5625	Subunitate : 85 / PT : 2B-DUL BUCURESTI B-DUL BUCURESTI BL 5 E	42078 0.0.0.0.0.0.0	CONTOR A_C_ MTW ACI	01-NOV-2000	300,37	1	BUC
5626	Subunitate : 85 / PT : 2B-DUL BUCURESTI B-DUL BUCURESTI BL 5 E	42080 0.0.0.0.0.0.0	CONTOR A_C_ MTW ACI	01-NOV-2000	300,37	1	BUC
5627	Subunitate : 85 / PT : 2B-DUL BUCURESTI B-DUL BUCURESTI BL 5 E	42082 0.0.0.0.0.0.0	CONTOR A_C_ MTW ACI	01-NOV-2000	300,37	1	BUC
5628	Subunitate : 85 / PT : 2B-DUL BUCURESTI B-DUL BUCURESTI BL 5 E	42084 0.0.0.0.0.0.0	CONTOR A_C_ MTW ACI	01-NOV-2000	300,37	1	BUC
5629	Subunitate : 85 / PT : 2B-DUL BUCURESTI B-DUL BUCURESTI BL 5 E	42086 0.0.0.0.0.0.0	CONTOR A_C_ MTW ACI	01-NOV-2000	300,37	1	BUC
5630	Subunitate : 85 / PT : 2B-DUL BUCURESTI B-DUL BUCURESTI BL 5 E	42088 0.0.0.0.0.0.0	CONTOR A_C_ MTW ACI	01-NOV-2000	300,37	1	BUC
5631	Subunitate : 85 / PT : 2B-DUL BUCURESTI B-DUL BUCURESTI BL 5 E	42090 0.0.0.0.0.0.0	CONTOR A_C_ MTW ACI	01-NOV-2000	300,37	1	BUC
5632	Subunitate : 85 / PT : 2B-DUL BUCURESTI B-DUL BUCURESTI BL 5 E	42092 0.0.0.0.0.0.0	CONTOR A_C_ MTW ACI	01-NOV-2000	300,37	1	BUC
5633	Subunitate : 85 / PT : 2B-DUL BUCURESTI B-DUL BUCURESTI BL 5 E	42094 0.0.0.0.0.0.0	CONTOR A_C_ MTW ACI	01-NOV-2000	300,37	1	BUC
5634	Subunitate : 85 / PT : 2B-DUL BUCURESTI B-DUL BUCURESTI BL 5 E	42096 0.0.0.0.0.0.0	CONTOR A_C_ MTW ACI	01-NOV-2000	300,37	1	BUC
5635	Subunitate : 85 / PT : 2B-DUL BUCURESTI B-DUL BUCURESTI BL 5 E	42098 0.0.0.0.0.0.0	CONTOR A_C_ MTW ACI	01-NOV-2000	300,37	1	BUC
5636	Subunitate : 85 / PT : 2B-DUL BUCURESTI B-DUL BUCURESTI BL 5 E	42100 0.0.0.0.0.0.0	CONTOR A_C_ MTW ACI	01-NOV-2000	300,37	1	BUC
5637	Subunitate : 85 / PT : 2B-DUL BUCURESTI B-DUL BUCURESTI BL 5 E	42102 0.0.0.0.0.0.0	CONTOR A_C_ MTW ACI	01-NOV-2000	300,37	1	BUC
5638	Subunitate : 85 / PT : 2B-DUL BUCURESTI B-DUL BUCURESTI BL 5 E	42104 0.0.0.0.0.0.0	CONTOR A_C_ MTW ACI	01-NOV-2000	300,37	1	BUC
5639	Subunitate : 85 / PT : 2B-DUL BUCURESTI B-DUL BUCURESTI BL 5 E	42106 0.0.0.0.0.0.0	CONTOR A_C_ MTW ACI	01-NOV-2000	300,37	1	BUC
5640	Subunitate : 85 / PT : 2B-DUL BUCURESTI B-DUL BUCURESTI BL 5 E	42108 0.0.0.0.0.0.0	CONTOR A_C_ MTW ACI	01-NOV-2000	300,37	1	BUC
5641	Subunitate : 85 / PT : 2B-DUL BUCURESTI B-DUL BUCURESTI BL 5 E	42110 0.0.0.0.0.0.0	CONTOR A_C_ MTW ACI	01-NOV-2000	300,37	1	BUC
5642	Subunitate : 85 / PT : 2B-DUL BUCURESTI B-DUL BUCURESTI BL 5 E	42112 0.0.0.0.0.0.0	CONTOR A_C MTW ACI	01-NOV-2000	271,7	1	BUC
5643	Subunitate : 85 / PT : 2B-DUL BUCURESTI B-DUL BUCURESTI BL 5 E	42114 0.0.0.0.0.0.0	CONTOR A_C_ MTW ACI	01-NOV-2000	300,37	1	BUC
5644	Subunitate : 85 / PT : 2B-DUL BUCURESTI B-DUL BUCURESTI BL 5 E	42116 0.0.0.0.0.0.0	CONTOR A_C_ MTW ACI	01-NOV-2000	300,37	1	BUC
5645	Subunitate : 85 / PT : 2B-DUL BUCURESTI B-DUL BUCURESTI BL 5 E	42119 0.0.0.0.0.0.0	CONTOR A_C_ WPD ACI	01-NOV-2000	512,67	1	BUC
5646	Subunitate : 85 / PT : 2B-DUL BUCURESTI B-DUL BUCURESTI BL 5 E	42121 0.0.0.0.0.0.0	CONTOR A_C_ MTW ACI	01-NOV-2000	300,37	1	BUC
5647	Subunitate : 85 / PT : 2B-DUL BUCURESTI B-DUL BUCURESTI BL 5 E	42123 0.0.0.0.0.0.0	CONTOR A_C_ MTW ACI	01-NOV-2000	270,8	1	BUC
5648	Subunitate : 85 / PT : 2B-DUL BUCURESTI B-DUL BUCURESTI BL 5 E	42125 0.0.0.0.0.0.0	CONTOR A_C_ MTW ACI	01-NOV-2000	270,8	1	BUC

5649	Subunitate : 85 / PT : 2B-DUL BUCURESTI B-DUL BUCURESTI BL 5 E	42127 0.0.0.0.0.0.0	CONTOR A_C_ MTW ACI	01-NOV-2000	270,8	1	BUC
5650	Subunitate : 85 / PT : 2B-DUL BUCURESTI B-DUL BUCURESTI BL 5 E	42129 0.0.0.0.0.0.0	CONTOR A_C_ MTW ACI	01-NOV-2000	271,7	1	BUC
5651	Subunitate : 85 / PT : 2B-DUL BUCURESTI B-DUL BUCURESTI BL 5 E	46416 0.0.0.0.0.0.0	CONTOR ACC MTW DN32	01-NOV-2002	40,33	1	BUC
5652	Subunitate : 87 / PT : 3SUD FAT- FRUMOS BL F2	20542	RETELE PT 3 FAT FRUMOS	01-DEC-1978	2069,55	1	BUC
5653	Subunitate : 87 / PT : 3SUD FAT- FRUMOS BL F2	20556	RETELE TERMICE PT 3 FAT FRUMOS	01-DEC-1963	1935,35	1	BUC
5654	Subunitate : 87 / PT : 3SUD FAT- FRUMOS BL F2	30057	INSTALATIE PT 3 FAT FRUMOS	01-DEC-1973	4250,46	1	BUC
5655	Subunitate : 87 / PT : 3SUD FAT- FRUMOS BL F2	30808	GRUP POMPARE KLO 6 / VLT 6000	01-DEC-2003	2288,03	1	BUC
5656	Subunitate : 87 / PT : 3SUD FAT- FRUMOS BL F2	46304	CONTOR ACI MTW DN32	01-NOV-2002	205,74	1	BUC
5657	Subunitate : 87 / PT : 3SUD FAT- FRUMOS BL F2	46305	CONTOR ACI MTW DN32	01-NOV-2002	205,74	1	BUC
5658	Subunitate : 87 / PT : 3SUD FAT- FRUMOS BL F2	46306	CONTOR ACI MTW DN32	01-NOV-2002	205,74	1	BUC
5659	Subunitate : 87 / PT : 3SUD FAT- FRUMOS BL F2	46307	CONTOR ACI MTW DN32	01-NOV-2002	205,74	1	BUC
5660	Subunitate : 87 / PT : 3SUD FAT- FRUMOS BL F2	46308	CONTOR ACI MTW DN32	01-NOV-2002	205,74	1	BUC
5661	Subunitate : 87 / PT : 3SUD FAT- FRUMOS BL F2	46309	CONTOR ACI WPD DN50	01-NOV-2002	392,32	1	BUC
5662	Subunitate : 87 / PT : 3SUD FAT- FRUMOS BL F2	46310	CONTOR ACI MTW DN40	01-NOV-2002	230,11	1	BUC
5663	Subunitate : 87 / PT : 3SUD FAT- FRUMOS BL F2	46311	CONTOR ACI MTW DN40	01-NOV-2002	230,11	1	BUC
5664	Subunitate : 87 / PT : 3SUD FAT- FRUMOS BL F2	46312	CONTOR ACI MTW DN40	01-NOV-2002	230,11	1	BUC
5665	Subunitate : 87 / PT : 3SUD FAT- FRUMOS BL F2	46313	CONTOR ACI MTW DN40	01-NOV-2002	230,11	1	BUC
5666	Subunitate : 87 / PT : 3SUD FAT- FRUMOS BL F2	46314	CONTOR ACC MTW DN32	01-NOV-2002	40,33	1	BUC
5667	Subunitate : 87 / PT : 3SUD FAT- FRUMOS BL F2	46315	CONTOR ACC MTW DN32	01-NOV-2002	40,33	1	BUC
5668	Subunitate : 87 / PT : 3SUD FAT- FRUMOS BL F2	46316	CONTOR ACC MTW DN32	01-NOV-2002	40,33	1	BUC
5669	Subunitate : 87 / PT : 3SUD FAT- FRUMOS BL F2	46317	CONTOR ACC MTW DN32	01-NOV-2002	40,33	1	BUC
5670	Subunitate : 87 / PT : 3SUD FAT- FRUMOS BL F2	46318	CONTOR ACC MTW DN32	01-NOV-2002	40,33	1	BUC
5671	Subunitate : 87 / PT : 3SUD FAT- FRUMOS BL F2	46319	CONTOR ACC MTW DN32	01-NOV-2002	40,33	1	BUC
5672	Subunitate : 87 / PT : 3SUD FAT- FRUMOS BL F2	46320	CONTOR ACC MTW DN32	01-NOV-2002	40,33	1	BUC
5673	Subunitate : 87 / PT : 3SUD FAT- FRUMOS BL F2	46321	CONTOR ACC MTW DN32	01-NOV-2002	40,33	1	BUC

5674	Subunitate : 87 / PT : 3SUD FAT- FRUMOS BL F2	52206	MIJLOACE DE MASURARE ENERGIE TERMICA ACC Bl F	22-DEC-2005	144,81	1	BUC
5675	Subunitate : 87 / PT : 3SUD FAT- FRUMOS BL F2	52207	MIJLOACE DE MASURARE ENERGIE TERMICA ACC Bl F 1	22-DEC-2005	144,81	1	BUC
5676	Subunitate : 87 / PT : 3SUD FAT- FRUMOS BL F2	52208	MIJLOACE DE MASURARE ENERGIE TERMICA ACC Bl F1 sc A	22-DEC-2005	144,81	1	BUC
5677	Subunitate : 87 / PT : 3SUD FAT- FRUMOS BL F2	52209	MIJLOACE DE MASURARE ENERGIE TERMICA ACC Bl F1 sc B	22-DEC-2005	144,81	1	BUC
5678	Subunitate : 87 / PT : 3SUD FAT- FRUMOS BL F2	52210	MIJLOACE DE MASURARE ENERGIE TERMICA ACC Bl F1 sc C	22-DEC-2005	144,81	1	BUC
5679	Subunitate : 87 / PT : 3SUD FAT- FRUMOS BL F2	52211	MIJLOACE DE MASURARE ENERGIE TERMICA ACC Bl F2	22-DEC-2005	144,81	1	BUC
5680	Subunitate : 87 / PT : 3SUD FAT- FRUMOS BL F2	52212	MIJLOACE DE MASURARE ENERGIE TERMICA ACC Bl F3 sc A	22-DEC-2005	144,81	1	BUC
5681	Subunitate : 87 / PT : 3SUD FAT- FRUMOS BL F2	52213	MIJLOACE DE MASURARE ENERGIE TERMICA ACC Bl F3 sc B	22-DEC-2005	144,81	1	BUC
5682	Subunitate : 87 / PT : 3SUD FAT- FRUMOS BL F2	52214	MIJLOACE DE MASURARE ENERGIE TERMICA ACC Bl F4 sc A	22-DEC-2005	144,81	1	BUC
5683	Subunitate : 87 / PT : 3SUD FAT- FRUMOS BL F2	52215	MIJLOACE DE MASURARE ENERGIE TERMICA ACC Bl F4 sc B	22-DEC-2005	144,81	1	BUC
5684	Subunitate : 87 / PT : 3SUD FAT- FRUMOS BL F2	52216	MIJLOACE DE MASURARE ENERGIE TERMICA ACC 1 Bl Gioconda	22-DEC-2005	144,81	1	BUC
5685	Subunitate : 87 / PT : 3SUD FAT- FRUMOS BL F2	52217	MIJLOACE DE MASURARE ENERGIE TERMICA ACC 2 Bl Gioconda	22-DEC-2005	144,81	1	BUC
5686	Subunitate : 87 / PT : 3SUD FAT- FRUMOS BL F2	53055	ACTIONAREA CU TURATIE VARIABILA A POMPELOR DE INCALZIRE	19-DEC-2005	4717,08	1	BUC
5687	Subunitate : 87 / PT : 3SUD FAT- FRUMOS BL F2	10041 6.2.9.7.0.0.0	CONSTRUCTIE PT 3 FAT FRUMOS	01-DEC-1973	287831,6	322.56	MP
5688	Subunitate : 87 / PT : 3SUD FAT- FRUMOS BL F2	30223 0.0.0.0.0.0.0	POMPA CIRCULATIE AGENT TERMIC INCALZIRE	01-FEB-1999	982,65	1	BUC
5689	Subunitate : 87 / PT : 3SUD FAT- FRUMOS BL F2	30224 0.0.0.0.0.0.0	POMPA CIRCULATIE AGENT TERMIC INCALZIRE	01-FEB-1999	982,65	1	BUC
5690	Subunitate : 87 / PT : 3SUD FAT- FRUMOS BL F2	43348 0.0.0.0.0.0.0	CONTOR DE ENERGIE TERMICA ACC DN 80	01-NOV-2001	576,94	1	BUC
5691	Subunitate : 87 / PT : 3SUD FAT- FRUMOS BL F2	43376 0.0.0.0.0.0.0	CONTOR DE ENERGIE TERMICA ACC DN 150	01-NOV-2001	737,42	1	BUC
5692	Subunitate : 87 / PT : 3SUD FAT- FRUMOS BL F2	50565 3.4.3.0.0.0.0	CONTOR ENERGIE TERMICA ACI DN 100 MEINEKE	01-DEC-1995	799,35	1	BUC
5693	Subunitate : 9 / PT : 8NORD RAPSODIEI BL.141	20996	RETELE TERMICE pt 8 NORD	01-NOV-2001	857194,81	1	BUC
5694	Subunitate : 9 / PT : 8NORD RAPSODIEI BL.141	30156	INSTALATIE TERMICA	01-NOV-2001	79796,04	1	BUC
5695	Subunitate : 9 / PT : 8NORD RAPSODIEI BL.141	30157	INSTALATII ELECTRICE	01-NOV-2001	988,52	1	BUC
5696	Subunitate : 9 / PT : 8NORD RAPSODIEI BL.141	30198	INSTALATIE AUTOMATIZARE	01-NOV-2001	52305,76	1	BUC
5697	Subunitate : 9 / PT : 8NORD RAPSODIEI BL.141	30356	SCHIMBATOR CALDURA CU PLACI INOX PT INC_	01-NOV-2001	845,39	1	BUC
5698	Subunitate : 9 / PT : 8NORD RAPSODIEI BL.141	30357	SCHIMBATOR CALDURA CU PLACI INOX PT INC_	01-NOV-2001	845,39	1	BUC

5699	Subunitate : 9 / PT : 8NORD RAPSODIEI BL.141	30421	POMPA CIRCULATIE AGENT TERMIC INCALZIRE	01-NOV-2001	451,77	1	BUC
5700	Subunitate : 9 / PT : 8NORD RAPSODIEI BL.141	30422	POMPA CIRCULATIE AGENT TERMIC INCALZIRE	01-NOV-2001	451,77	1	BUC
5701	Subunitate : 9 / PT : 8NORD RAPSODIEI BL.141	30423	POMPA CIRCULATIE AGENT TERMIC INCALZIRE	01-NOV-2001	600,47	1	BUC
5702	Subunitate : 9 / PT : 8NORD RAPSODIEI BL.141	30424	POMPA CIRCULATIE AGENT TERMIC INCALZIRE	01-NOV-2001	600,47	1	BUC
5703	Subunitate : 9 / PT : 8NORD RAPSODIEI BL.141	30425	POMPA CIRCULATIE AGENT TERMIC INCALZIRE	01-NOV-2001	312,15	1	BUC
5704	Subunitate : 9 / PT : 8NORD RAPSODIEI BL.141	30426	POMPA CIRCULATIE AGENT TERMIC INCALZIRE	01-NOV-2001	312,15	1	BUC
5705	Subunitate : 9 / PT : 8NORD RAPSODIEI BL.141	30449	POMPA UMPLERE/COMPLETARE	01-NOV-2001	275,07	1	BUC
5706	Subunitate : 9 / PT : 8NORD RAPSODIEI BL.141	30450	POMPA UMPLERE/COMPLETARE	01-NOV-2001	275,07	1	BUC
5707	Subunitate : 9 / PT : 8NORD RAPSODIEI BL.141	30495	GRUP POMPARE RIDICARE PRESIUNE APA RECE	01-NOV-2001	5507,91	1	BUC
5708	Subunitate : 9 / PT : 8NORD RAPSODIEI BL.141	30512	POMPA CIRCULATIE AGENT TERMIC INCALZIRE	01-NOV-2001	600,47	1	BUC
5709	Subunitate : 9 / PT : 8NORD RAPSODIEI BL.141	30513	POMPA CIRCULATIE AGENT TERMIC INCALZIRE	01-NOV-2001	600,47	1	BUC
5710	Subunitate : 9 / PT : 8NORD RAPSODIEI BL.141	30537	VAS EXPANSIE INCHIS CU PERNA DE AZOT	01-NOV-2001	9635,33	1	BUC
5711	Subunitate : 9 / PT : 8NORD RAPSODIEI BL.141	30538	VAS EXPANSIE INCHIS CU PERNA DE AZOT	01-NOV-2001	9635,33	1	BUC
5712	Subunitate : 9 / PT : 8NORD RAPSODIEI BL.141	30553	CONTOR ENERGIE AGENT TERMIC PRIMAR WPD 125	01-NOV-2001	539,43	1	BUC
5713	Subunitate : 9 / PT : 8NORD RAPSODIEI BL.141	30565	CONTOR ENERGIE AGENT TERMIC INCALZIRE WPD 200	01-NOV-2001	937,75	1	BUC
5714	Subunitate : 9 / PT : 8NORD RAPSODIEI BL.141	30578	CONTOR ENERGIE APA CALDA DE CONSUM WPD 80	01-NOV-2001	507,27	1	BUC
5715	Subunitate : 9 / PT : 8NORD RAPSODIEI BL.141	30594	CONTOR APA ADAUS SPX 25	01-NOV-2001	36,69	1	BUC
5716	Subunitate : 9 / PT : 8NORD RAPSODIEI BL.141	42282	CONTOR INCALZIRE	01-NOV-2001	479,98	1	BUC
5717	Subunitate : 9 / PT : 8NORD RAPSODIEI BL.141	42283	CONTOR INCALZIRE	01-NOV-2001	479,98	1	BUC
5718	Subunitate : 9 / PT : 8NORD RAPSODIEI BL.141	42284	CONTOR INCALZIRE	01-NOV-2001	479,98	1	BUC
5719	Subunitate : 9 / PT : 8NORD RAPSODIEI BL.141	42285	CONTOR INCALZIRE	01-NOV-2001	277,53	1	BUC
5720	Subunitate : 9 / PT : 8NORD RAPSODIEI BL.141	42286	CONTOR INCALZIRE	01-NOV-2001	246,91	1	BUC
5721	Subunitate : 9 / PT : 8NORD RAPSODIEI BL.141	42287	CONTOR INCALZIRE	01-NOV-2001	277,53	1	BUC
5722	Subunitate : 9 / PT : 8NORD RAPSODIEI BL.141	42288	CONTOR INCALZIRE	01-NOV-2001	277,53	1	BUC
5723	Subunitate : 9 / PT : 8NORD RAPSODIEI BL.141	42289	CONTOR INCALZIRE	01-NOV-2001	277,53	1	BUC

5724	Subunitate : 9 / PT : 8NORD RAPSODIEI BL.141	42290	CONTOR INCALZIRE	01-NOV-2001	277,53	1	BUC
5725	Subunitate : 9 / PT : 8NORD RAPSODIEI BL.141	42291	CONTOR INCALZIRE	01-NOV-2001	505,52	1	BUC
5726	Subunitate : 9 / PT : 8NORD RAPSODIEI BL.141	42292	CONTOR INCALZIRE	01-NOV-2001	277,53	1	BUC
5727	Subunitate : 9 / PT : 8NORD RAPSODIEI BL.141	42293	CONTOR INCALZIRE	01-NOV-2001	479,98	1	BUC
5728	Subunitate : 9 / PT : 8NORD RAPSODIEI BL.141	42298	CITITOR OPTIC	01-NOV-2001	2763,7	1	BUC
5729	Subunitate : 9 / PT : 8NORD RAPSODIEI BL.141	42299	CONTOR ACC	01-NOV-2001	50,33	1	BUC
5730	Subunitate : 9 / PT : 8NORD RAPSODIEI BL.141	45119	CONTOR ACC	01-NOV-2001	50,33	1	BUC
5731	Subunitate : 9 / PT : 8NORD RAPSODIEI BL.141	45120	CONTOR ACC	01-NOV-2001	50,33	1	BUC
5732	Subunitate : 9 / PT : 8NORD RAPSODIEI BL.141	45121	CONTOR ACC	01-NOV-2001	50,33	1	BUC
5733	Subunitate : 9 / PT : 8NORD RAPSODIEI BL.141	45122	CONTOR ACC	01-NOV-2001	50,33	1	BUC
5734	Subunitate : 9 / PT : 8NORD RAPSODIEI BL.141	45123	CONTOR ACC	01-NOV-2001	50,33	1	BUC
5735	Subunitate : 9 / PT : 8NORD RAPSODIEI BL.141	45124	CONTOR ACC	01-NOV-2001	50,33	1	BUC
5736	Subunitate : 9 / PT : 8NORD RAPSODIEI BL.141	45125	CONTOR ACC	01-NOV-2001	50,33	1	BUC
5737	Subunitate : 9 / PT : 8NORD RAPSODIEI BL.141	45126	CONTOR ACC	01-NOV-2001	50,33	1	BUC
5738	Subunitate : 9 / PT : 8NORD RAPSODIEI BL.141	45127	CONTOR ACC	01-NOV-2001	50,33	1	BUC
5739	Subunitate . 9 / PT : 8NORD RAPSODIEI BL.141	45128	CONTOR ACC	01-NOV-2001	50,33	1	BUC
5740	Subunitate : 9 / PT : 8NORD RAPSODIEI BL.141	45129	CONTOR ACC	01-NOV-2001	50,33	1	BUC
5741	Subunitate : 9 / PT : 8NORD RAPSODIEI BL.141	51832	MIJLOACE DE MASURARE ENERGIE TERMICA ACC BI 101 sc A B C	22-DEC-2005	144,81	1	BUC
5742	Subunitate : 9 / PT : 8NORD RAPSODIEI BL.141	51833	MIJLOACE DE MASURARE ENERGIE TERMICA ACC BI 101 sc D E F	22-DEC-2005	144,81	1	BUC
5743	Subunitate : 9 / PT : 8NORD RAPSODIEI BL.141	51834	MIJLOACE DE MASURARE ENERGIE TERMICA ACC BI 109A sc A B C	22-DEC-2005	144,81	1	BUC
5744	Subunitate : 9 / PT : 8NORD RAPSODIEI BL.141	51835	MIJLOACE DE MASURARE ENERGIE TERMICA ACC BI 139 sc A	22-DEC-2005	144,81	1	BUC
5745	Subunitate : 9 / PT : 8NORD RAPSODIEI BL.141	51836	MIJLOACE DE MASURARE ENERGIE TERMICA ACC BI 139 sc A B	22-DEC-2005	144,81	1	BUC
5746	Subunitate : 9 / PT : 8NORD RAPSODIEI BL.141	51837	MIJLOACE DE MASURARE ENERGIE TERMICA ACC BI 140 sc A B	22-DEC-2005	144,81	1	BUC
5747	Subunitate : 9 / PT : 8NORD RAPSODIEI BL.141	51838	MIJLOACE DE MASURARE ENERGIE TERMICA ACC BI 141 sc A B	22-DEC-2005	144,81	1	BUC
5748	Subunitate : 9 / PT : 8NORD RAPSODIEI BL.141	51839	MIJLOACE DE MASURARE ENERGIE TERMICA ACC BI 142 sc A B	22-DEC-2005	144,81	1	BUC

5749	Subunitate : 9 / PT : 8NORD RAPSODIEI BL.141	51840	MIJLOACE DE MASURARE ENERGIE TERMICA ACC Bl 143 sc A B	22-DEC-2005	144,81	1	BUC
5750	Subunitate : 9 / PT : 8NORD RAPSODIEI BL.141	51841	MIJLOACE DE MASURARE ENERGIE TERMICA ACC Bl 147 sc A B	22-DEC-2005	144,81	1	BUC
5751	Subunitate : 9 / PT : 8NORD RAPSODIEI BL.141	51842	MIJLOACE DE MASURARE ENERGIE TERMICA ACC Bl 148 sc A B	22-DEC-2005	144,81	1	BUC
5752	Subunitate : 9 / PT : 8NORD RAPSODIEI BL.141	51843	MIJLOACE DE MASURARE ENERGIE TERMICA ACC Bl 149 sc A B	22-DEC-2005	144,81	1	BUC
5753	Subunitate : 9 / PT : 8NORD RAPSODIEI BL.141	51844	MIJLOACE DE MASURARE ENERGIE TERMICA ACC Sc nr 24 sala de sport	22-DEC-2005	144,81	1	BUC
5754	Subunitate : 9 / PT : 8NORD RAPSODIEI BL.141	51845	MIJLOACE DE MASURARE ENERGIE TERMICA ACC Gradinita nr 34	22-DEC-2005	144,81	1	BUC
5755	Subunitate : 9 / PT : 8NORD RAPSODIEI BL.141	53083	ACTIONAREA CU TURATIE VARIABILA A POMPELOR DE INCALZIRE	19-DEC-2005	5861,59	1	BUC
5756	Subunitate : 9 / PT : 8NORD RAPSODIEI BL.141	10028 6.2.9.7.0.0.0	CONSTRUCTIE PT 8 NORD	01-APR-1970	131922,82	147.84	MP
5757	Subunitate : 90 / PT : 5SUD EMINESCU BL 22-44	20550	RETELE TERMICE PT 5 SUD	01-OCT-1971	665,4	1	BUC
5758	Subunitate : 90 / PT : 5SUD EMINESCU BL 22-44	20551	CANALE TERMICE PT 5 SUD	01-FEB-1968	1254,7	1	BUC
5759	Subunitate : 90 / PT : 5SUD EMINESCU BL 22-44	21907	RETELE PT 5 SUD EMINESCU	01-JAN-1997	471714,27	1	BUC
5760	Subunitate : 90 / PT : 5SUD EMINESCU BL 22-44	30054	INSTALATIE PT 5 SUD	01-JAN-1968	455,3	1	BUC
5761	Subunitate : 90 / PT : 5SUD EMINESCU BL 22-44	30056	INSTALATIE PT5 SUD 22/I	01-JAN-1957	87,69	1	BUC
5762	Subunitate : 90 / PT : 5SUD EMINESCU BL 22-44	30213	INSTALATIE PT 5 SUD EMINESCU	01-JAN-1997	979286,17	1	BUC
5763	Subunitate : 90 / PT : 5SUD EMINESCU BL 22-44	53067	ACTIONAREA CU TURATIE VARIABILA A POMPELOR DE INCALZIRE	19-DEC-2005	3127,53	1	BUC
5764	Subunitate : 90 / PT : 5SUD EMINESCU BL 22-44	50562 3.4.3.0.0.0.0	CONTOR ENERGIE TERMICA ACI DN 150 MEINEKE	01-DEC-1995	1353,16	1	BUC
5765	Subunitate : 91 / PT : CC SUD CENTRU	20999	RETELE TERMICE pt 12 CENTRU	01-NOV-2001	95014,62	1	BUC
5766	Subunitate : 91 / PT : CC SUD CENTRU	30186	INSTALATIE TERMICA	01-NOV-2001	42831,95	1	BUC
5767	Subunitate : 91 / PT : CC SUD CENTRU	30187	INSTALATII ELECTRICE	01-NOV-2001	666,58	1	BUC
5768	Subunitate : 91 / PT : CC SUD CENTRU	30201	INSTALATIE AUTOMATIZARE	01-NOV-2001	24239,23	1	BUC
5769	Subunitate : 91 / PT : CC SUD CENTRU	30362	SCHIMBATOR CALDURA CU PLACI INOX PT INC_	01-NOV-2001	377,27	1	BUC
5770	Subunitate : 91 / PT : CC SUD CENTRU	30363	SCHIMBATOR CALDURA CU PLACI INOX PT INC_	01-NOV-2001	377,27	1	BUC
5771	Subunitate : 91 / PT : CC SUD CENTRU	30376	SCHIMBATOR CALDURA CU PLACI INOX PT ACC	01-NOV-2001	354,49	1	BUC
5772	Subunitate : 91 / PT : CC SUD CENTRU	30378	SCHIMBATOR CALDURA CU PLACI INOX PT ACC	01-NOV-2001	354,49	1	BUC
5773	Subunitate : 91 / PT : CC SUD CENTRU	30435	POMPA CIRCULATIE AGENT TERMIC INCALZIRE	01-NOV-2001	480,56	1	BUC

5774	Subunitate : 91 / PT : CC SUD CENTRU	30436	POMPA CIRCULATIE AGENT TERMIC INCALZIRE	01-NOV-2001	480,56	1	BUC
5775	Subunitate : 91 / PT : CC SUD CENTRU	30455	POMPA UMPLERE/COMPLETARE	01-NOV-2001	260,29	1	BUC
5776	Subunitate : 91 / PT : CC SUD CENTRU	30456	POMPA UMPLERE/COMPLETARE	01-NOV-2001	260,29	1	BUC
5777	Subunitate : 91 / PT : CC SUD CENTRU	30498	GRUP POMPARE RIDICARE PRESIUNE APA RECE	01-NOV-2001	4439,92	1	BUC
5778	Subunitate : 91 / PT : CC SUD CENTRU	30526	POMPA EPUISMENT	01-NOV-2001	241,79	1	BUC
5779	Subunitate : 91 / PT : CC SUD CENTRU	30542	VAS EXPANSIE INCHIS CU PERNA DE AZOT	01-NOV-2001	4406,95	1	BUC
5780	Subunitate : 91 / PT : CC SUD CENTRU	30556	CONTOR ENERGIE AGENT TERMIC PRIMAR	01-NOV-2001	576,8	1	BUC
5781	Subunitate : 91 / PT : CC SUD CENTRU	30568	CONTOR ENERGIE AGENT TERMIC INCALZIRE	01-NOV-2001	588,84	1	BUC
5782	Subunitate : 91 / PT : CC SUD CENTRU	30581	CONTOR ENERGIE APA CALDA DE CONSUM	01-NOV-2001	568,2	1	BUC
5783	Subunitate : 91 / PT : CC SUD CENTRU	30597	CONTOR APA ADAUS	01-NOV-2001	29,68	1	BUC
5784	Subunitate : 91 / PT : CC SUD CENTRU	30818	Racord termic	27-NOV-2015	69423,63	96	M
5785	Subunitate : 91 / PT : CC SUD CENTRU	53026	ACTIONAREA CU TURATIE VARIABILA A POMPELOR DE INCALZIRE	19-DEC-2005	2402,08	1	BUC
5786	Subunitate : 91 / PT : CC SUD CENTRU	53108	Modul termic 110/ 85kW (af cladire Teatru T_ Caragiu)	27-NOV-2015	37413,54	1	BUC
5787	Subunitate : 91 / PT : CC SUD CENTRU	42336 0.0.0.0.0.0.0	CONTOR INCALZIRE RATSP SEDIU	01-NOV-2001	246,91	1	BUC
5788	Subunitate : 92 / PT : 14DEMOCRATIEI JIANU BL 9	20563	RETELE TERMICE PT 14 DEMOCRATIEI	01-OCT-1999	872620,77	1	BUC
5789	Subunitate : 92 / PT : 14DEMOCRATIEI JIANU BL 9	30247	SCHIMB DE CALD CU PLACI DE INOX-INCALZIE	01-OCT-1999	4991,44	1	BUC
5790	Subunitate : 92 / PT : 14DEMOCRATIEI JIANU BL 9	30248	SCHIMB DE CALD CU PLACI DE INOX-INCALZIE	01-OCT-1999	4991,44	1	BUC
5791	Subunitate : 92 / PT : 14DEMOCRATIEI JIANU BL 9	30261	SCHIMB DE CALD CU PLACI INOX PT ACM	01-OCT-1999	2802,72	1	BUC
5792	Subunitate : 92 / PT : 14DEMOCRATIEI JIANU BL 9	30262	SCHIMB DE CALD CU PLACI INOX PT ACM	01-OCT-1999	2802,72	1	BUC
5793	Subunitate : 92 / PT : 14DEMOCRATIEI JIANU BL 9	30288	INSTALATII ELECTRICE PT 14 DEMOCTRATIEI	01-OCT-1999	2130,4	1	BUC
5794	Subunitate : 92 / PT : 14DEMOCRATIEI JIANU BL 9	30292	INSTALATII TERMICE PT 14 DEMOCRATIEI	01-OCT-1999	38964,31	1	BUC
5795	Subunitate : 92 / PT : 14DEMOCRATIEI JIANU BL 9	40038	POMPA CIRCULATIE INCALZIRE	01-OCT-1999	706,3	1	BUC
5796	Subunitate : 92 / PT : 14DEMOCRATIEI JIANU BL 9	40039	POMPA CIRCULATIE INCALZIRE	01-OCT-1999	706,3	1	BUC
5797	Subunitate : 92 / PT : 14DEMOCRATIEI JIANU BL 9	40040	POMPA CIRCULATIE INCALZIRE	01-OCT-1999	589,7	1	BUC
5798	Subunitate : 92 / PT : 14DEMOCRATIEI JIANU BL 9	40041	POMPA CIRCULATIE INCALZIRE	01-OCT-1999	589,7	1	BUC

5799	Subunitate : 92 / PT : 14DEMOCRATIEI JIANU BL 9	40042	POMPA CIRCULATIE INCALZIRE	01-OCT-1999	589,7	1	BUC
5800	Subunitate : 92 / PT : 14DEMOCRATIEI JIANU BL 9	40043	POMPA CIRCULATIE INCALZIRE	01-OCT-1999	589,7	1	BUC
5801	Subunitate : 92 / PT : 14DEMOCRATIEI JIANU BL 9	40092	POMPA UMPLERE -COMPLETARE	01-OCT-1999	154,17	1	BUC
5802	Subunitate : 92 / PT : 14DEMOCRATIEI JIANU BL 9	40093	POMPA UMPLERE -COMPLETARE	01-OCT-1999	154,17	1	BUC
5803	Subunitate : 92 / PT : 14DEMOCRATIEI JIANU BL 9	40106	GRUP RIDICARE PRESIUNE APA RECE	01-OCT-1999	8892,68	1	BUC
5804	Subunitate : 92 / PT : 14DEMOCRATIEI JIANU BL 9	40179	VAS EXPANSIUNE CU PERNA DE AZOT	01-OCT-1999	5731,06	1	BUC
5805	Subunitate : 92 / PT : 14DEMOCRATIEI JIANU BL 9	40180	VAS EXPANSIUNE CU PERNA DE AZOT	01-OCT-1999	5731,06	1	BUC
5806	Subunitate : 92 / PT : 14DEMOCRATIEI JIANU BL 9	40181	VAS EXPANSIUNE CU PERNA DE AZOT	01-OCT-1999	5731,06	1	BUC
5807	Subunitate : 92 / PT : 14DEMOCRATIEI JIANU BL 9	41516	CONTOR ENERGIE INCALZIRE	01-OCT-1999	1104,75	1	BUC
5808	Subunitate : 92 / PT : 14DEMOCRATIEI JIANU BL 9	41536	CONTOR ENERGIE AG TER PRIMAR	01-OCT-1999	936,59	1	BUC
5809	Subunitate : 92 / PT : 14DEMOCRATIEI JIANU BL 9	41549	CONTOR APA COMPLETARE	01-OCT-1999	46,25	1	BUC
5810	Subunitate : 92 / PT : 14DEMOCRATIEI JIANU BL 9	41553	AUTOMATIZARE PT 14 DEMOCRATIEI	01-OCT-1999	23146,18	1	BUC
5811	Subunitate : 92 / PT : 14DEMOCRATIEI JIANU BL 9	53032	ACTIONAREA CU TURATIE VARIABILA A POMPELOR DE INCALZIRE	19-DEC-2005	5676,8	1	BUC
5812	Subunitate : 93 / PT : CC-EST VICTORIEI	30053	INSTALATIE CC EST	01-JAN-1960	3581,28	1	BUC
5813	Subunitate : 93 / PT : CC-EST VICTORIEI	30806	GRUP POMPARE KLO6 / VLT 6000	01-DEC-2003	1992,67	1	BUC
5814	Subunitate : 93 / PT : CC-EST VICTORIEI	53021	ACTIONAREA CU TURATIE VARIABILA A POMPELOR DE INCALZIRE	19-DEC-2005	3127,53	1	BUC
5815	Subunitate : 93 / PT : CC-EST VICTORIEI	43365 0.0.0.0.0.0.0	CONTOR DE ENERGIE TERMICA ACI DN 150	01-NOV-2001	737,42	1	BUC
5816	Subunitate : 94 / PT : 11MALUL ROSU SOS VESTULUI LICEUL ENERGETIC	20506	RETELE TERMICE PT 11 MALU ROSU	01-MAR-1972	83,08	1	BUC
5817	Subunitate : 94 / PT : 11MALUL ROSU SOS VESTULUI LICEUL ENERGETIC	30028	INSTALATIE PT 11 MALU ROSU	01-DEC-1970	2114,11	1	BUC
5818	Subunitate : 94 / PT : 11MALUL ROSU SOS VESTULUI LICEUL ENERGETIC	53022	ACTIONAREA CU TURATIE VARIABILA A POMPELOR DE INCALZIRE	19-DEC-2005	3436,44	1	BUC
5819	Subunitate : 94 / PT : 11MALUL ROSU SOS VESTULUI LICEUL ENERGETIC	43349 0.0.0.0.0.0.0	CONTOR DE ENERGIE TERMICA ACC DN 80	01-NOV-2001	576,94	1	BUC
5820	Subunitate : 94 / PT : 11MALUL ROSU SOS VESTULUI LICEUL ENERGETIC	43381 0.0.0.0.0.0.0	CONTOR DE ENERGIE TERMICA ACI DN 150	01-NOV-2001	737,42	1	BUC
5821	Subunitate : 98 / PT : LOCOMOTIVEI VAGONULUI NR.1	21933	RETELE TERMICE EXTERIOARE	01-JUN-2001	166941,17	1	BUC
5822	Subunitate : 98 / PT : LOCOMOTIVEI VAGONULUI NR.1	30058	INSTALATII TERMICE	01-JUN-2001	8632,88	1	BUC
5823	Subunitate : 98 / PT : LOCOMOTIVEI VAGONULUI NR.1	30059	INSTALATII ELECTRICE	01-JUN-2001	3374,06	1	BUC

5824	Subunitate : 98 / PT : LOCOMOTIVEI VAGONULUI NR.1	30061	INSTALATII AUTOMATIZARE	01-JUN-2001	1113,01	1	BUC
5825	Subunitate : 98 / PT : LOCOMOTIVEI VAGONULUI NR.1	30271	SCHIMB DE CALD CU PLACI OTEL PT INC	01-JUN-2001	874,47	1	BUC
5826	Subunitate : 98 / PT : LOCOMOTIVEI VAGONULUI NR.1	30272	SCHIMB DE CALD CU PLACI OTEL PT INC	01-JUN-2001	822,43	1	BUC
5827	Subunitate : 98 / PT : LOCOMOTIVEI VAGONULUI NR.1	39926	POMPA UMPLERE SI COMPLETARE	01-JUN-2001	345,68	1	BUC
5828	Subunitate : 98 / PT : LOCOMOTIVEI VAGONULUI NR.1	39927	POMPA UMPLERE SI COMPLETARE	01-JUN-2001	345,68	1	BUC
5829	Subunitate : 98 / PT : LOCOMOTIVEI VAGONULUI NR.1	39928	POMPA CIRCULATIE INCALZIRE	01-JUN-2001	522,05	1	BUC
5830	Subunitate : 98 / PT : LOCOMOTIVEI VAGONULUI NR.1	39929	POMPA CIRCULATIE INCALZIRE	01-JUN-2001	522,05	1	BUC
5831	Subunitate : 98 / PT : LOCOMOTIVEI VAGONULUI NR.1	41208	CONVERTOR M BUS	01-JUN-2001	161,77	1	BUC
5832	Subunitate : 98 / PT : LOCOMOTIVEI VAGONULUI NR.1	42137	CONTOR ENERGIE TERMICA AGENT PRIMAR	01-JUN-2001	510,81	1	BUC
5833	Subunitate : 98 / PT : LOCOMOTIVEI VAGONULUI NR.1	42138	CONTOR ENERGIE TERMICA INCALZIRE	01-JUN-2001	549,36	1	BUC
5834	Subunitate : 98 / PT : LOCOMOTIVEI VAGONULUI NR.1	42139	CONTOR ENERGIE ACM	01-JUN-2001	408,32	1	BUC
5835	Subunitate : 98 / PT : LOCOMOTIVEI VAGONULUI NR.1	42140	CONTOR ENERGIE INCALZIRE	01-JUN-2001	355,64	1	BUC
5836	Subunitate : 98 / PT : LOCOMOTIVEI VAGONULUI NR.1	42141	CONTOR ENERGIE INCALZIRE	01-JUN-2001	355,64	1	BUC
5837	Subunitate : 98 / PT : LOCOMOTIVEI VAGONULUI NR.1	42142	CONTOR ENERGIE INCALZIRE	01-JUN-2001	355,64	1	BUC
5838	Subunitate : 98 / PT : LOCOMOTIVEI VAGONULUI NR.1	42143	CONTOR ENERGIE INCALZIRE	01-JUN-2001	355,64	1	BUC
5839	Subunitate : 98 / PT : LOCOMOTIVEI VAGONULUI NR.1	42144	CONTOR ENERGIE INCALZIRE	01-JUN-2001	355,64	1	BUC
5840	Subunitate : 98 / PT : LOCOMOTIVEI VAGONULUI NR.1	42145	CONTOR ENERGIE INCALZIRE	01-JUN-2001	355,64	1	BUC
5841	Subunitate : 98 / PT : LOCOMOTIVEI VAGONULUI NR.1	42146	CONTOR ENERGIE TERMICA INCALZIRE	01-JUN-2001	355,64	1	BUC
5842	Subunitate : 98 / PT : LOCOMOTIVEI VAGONULUI NR.1	42147	CONTOR DEBIT ACM	01-JUN-2001	184,73	1	BUC
5843	Subunitate : 98 / PT : LOCOMOTIVEI VAGONULUI NR.1	42148	CONTOR DEBIT ACM	01-JUN-2001	184,73	1	BUC
5844	Subunitate : 98 / PT : LOCOMOTIVEI VAGONULUI NR.1	42149	CONTOR DEBIT ACM	01-JUN-2001	184,73	1	BUC
5845	Subunitate : 98 / PT : LOCOMOTIVEI VAGONULUI NR.1	42150	CONTOR DEBIT ACM	01-JUN-2001	184,73	1	BUC
5846	Subunitate : 98 / PT : LOCOMOTIVEI VAGONULUI NR.1	42151	CONTOR DEBIT ACM	01-JUN-2001	184,73	1	BUC
5847	Subunitate : 98 / PT : LOCOMOTIVEI VAGONULUI NR.1	42152	CONTOR DEBIT ACM	01-JUN-2001	184,73	1	BUC
5848	Subunitate : 98 / PT : LOCOMOTIVEI VAGONULUI NR.1	42153	CONTOR DEBIT ACM	01-JUN-2001	184,73	1	BUC

5849	Subunitate : 98 / PT : LOCOMOTIVEI VAGONULUI NR.1	42154	CONTOR DEBIT APA COMPLETARE	01-JUN-2001	120,15	1	BUC
5850	Subunitate : 98 / PT : LOCOMOTIVEI VAGONULUI NR.1	42160	CONTOR ENERGIE INCALZIRE	01-JUN-2001	352,52	1	BUC
5851	Subunitate : 98 / PT : LOCOMOTIVEI VAGONULUI NR.1	42161	CONTOR DEBIT ACM	01-JUN-2001	145,85	1	BUC
5852	Subunitate : 98 / PT : LOCOMOTIVEI VAGONULUI NR.1	47092	Contor energie termica incalzire	31-DEC-2007	1015,1	1	BUC
5853	Subunitate : 98 / PT : LOCOMOTIVEI VAGONULUI NR.1	47093	Contor Debit ACM	31-DEC-2007	527,29	1	BUC
5854	Subunitate : 98 / PT : LOCOMOTIVEI VAGONULUI NR.1	52287	MIJLOACE DE MASURARE ENERGIE TERMICA ACC BI 1	22-DEC-2005	144,81	1	BUC
5855	Subunitate : 98 / PT : LOCOMOTIVEI VAGONULUI NR.1	52288	MIJLOACE DE MASURARE ENERGIE TERMICA ACC BI 3	22-DEC-2005	144,81	1	BUC
5856	Subunitate : 98 / PT : LOCOMOTIVEI VAGONULUI NR.1	52289	MIJLOACE DE MASURARE ENERGIE TERMICA ACC BI 4	22-DEC-2005	144,81	1	BUC
5857	Subunitate : 98 / PT : LOCOMOTIVEI VAGONULUI NR.1	52290	MIJLOACE DE MASURARE ENERGIE TERMICA ACC BI 5	22-DEC-2005	144,81	1	BUC
5858	Subunitate : 98 / PT : LOCOMOTIVEI VAGONULUI NR.1	52291	MIJLOACE DE MASURARE ENERGIE TERMICA ACC BI 6	22-DEC-2005	144,81	1	BUC
5859	Subunitate : 98 / PT : LOCOMOTIVEI VAGONULUI NR.1	52292	MIJLOACE DE MASURARE ENERGIE TERMICA ACC BI 8	22-DEC-2005	144,81	1	BUC
5860	Subunitate : 98 / PT : LOCOMOTIVEI VAGONULUI NR.1	52293	MIJLOACE DE MASURARE ENERGIE TERMICA ACC BI 10 A	22-DEC-2005	144,81	1	BUC
5861	Subunitate : 98 / PT : LOCOMOTIVEI VAGONULUI NR.1	52294	MIJLOACE DE MASURARE ENERGIE TERMICA ACC BI 10 B	22-DEC-2005	144,81	1	BUC
5862	Subunitate : 98 / PT : LOCOMOTIVEI VAGONULUI NR.1	53087	ACTIONAREA CU TURATIE VARIABILA A POMPELOR DE INCALZIRE	19-DEC-2005	2367,51	1	BUC
5863	Subunitate : 98 / PT : LOCOMOTIVEI VAGONULUI NR.1	30238 0.0.0.0.0.0.0	SCHIMB DE CALD CU PLACI DE OTEL- ACC	01-JUN-2001	874,47	1	BUC
5864	Subunitate :112 / PT. CAMINUL DE BATRANI	30819	Racord termoficare	16-MAR-2017	211719,09	132	M
5865	Subunitate :112 / PT. CAMINUL DE BATRANI	53109	Modul termic (af Cladire Caminul de Batrani)	16-MAR-2017	57298,51	1	BUC
5866	Subunitate :116/ PT: 16 VEST STR. ANOTIMPULUI BL.40 A	13905	CONSTRUCTIE PT 16 VEST	01-DEC-2003	136877,91	153.76	MP
5867	Subunitate :116/ PT: 16 VEST STR. ANOTIMPULUI BL.40 A	30209	JET 251 T(POMPA PT_ APA	01-DEC-1996	567,61	1	BUC
5868	Subunitate :116/ PT: 16 VEST STR. ANOTIMPULUI BL.40 A	30210	AS 300/V DUPLEX STATIE DEDURIZARE	01-NOV-1996	28763,02	1	BUC
5869	Subunitate :116/ PT: 16 VEST STR. ANOTIMPULUI BL.40 A	30810	MODUL ALFA LAVAL PT 16 VEST	01-DEC-2003	8742,43	1	BUC
5870	Subunitate :116/ PT: 16 VEST STR. ANOTIMPULUI BL.40 A	30811	INSTALATIE TERMICA PT 16 VEST	01-DEC-2003	6236,84	1	BUC
5871	Subunitate :116/ PT: 16 VEST STR. ANOTIMPULUI BL.40 A	30812	INSTALATIE DEDURIZARE PT 16 VEST	01-DEC-2003	635,03	1	BUC
5872	Subunitate :116/ PT: 16 VEST STR. ANOTIMPULUI BL.40 A	30813	INSTALATIE ELECTRICA PT 16 VEST	01-DEC-2003	1459,02	1	BUC
5873	Subunitate :116/ PT: 16 VEST STR. ANOTIMPULUI BL.40 A	30814	GRUP ADAOS PT 16 VEST	01-DEC-2003	38,97	1	BUC

5874	Subunitate :116/ PT: 16 VEST STR. ANOTIMPULUI BL.40 A	30817	CONTOR ACI DN 40 BRAZI	01-DEC-2003	117,85	1	BUC
5875	Subunitate :116/ PT: 16 VEST STR. ANOTIMPULUI BL.40 A	30818	CONTOR ACI DN 40 ENTER ACM	01-DEC-2003	114,69	1	BUC
5876	Subunitate :116/ PT: 16 VEST STR. ANOTIMPULUI BL.40 A	51325	MIJLOACE DE MASURARE ENERGIE TERMICA ACC BI 40 A sc A B C D	22-DEC-2005	185,84	1	BUC
5877	Subunitate :116/ PT: 16 VEST STR. ANOTIMPULUI BL.40 A	51326	MIJLOACE DE MASURARE ENERGIE TERMICA ACC BI 40 B sc A B C	22-DEC-2005	185,84	1	BUC
5878	Subunitate :116/ PT: 16 VEST STR. ANOTIMPULUI BL.40 A	53037	ACTIONAREA CU TURATIE VARIABILA A POMPELOR DE INCALZIRE	19-DEC-2005	2402,08	1	BUC
5879	Subunitate :118 / PT. 12 CRANG (DISPECERAT IENACHITA VACARESCU)	10775	CLADIRE P_T_ (STR_ SOS_ VESTULUI NR_19)	01-JAN-1970	46235,71	60.45	MP
5880	Subunitate :118 / PT. 12 CRANG (DISPECERAT IENACHITA VACARESCU)	22007	INSTALATIE INCALZIRE	01-JAN-1970	828,45	1	BUC
5881	Subunitate :118 / PT. 12 CRANG (DISPECERAT IENACHITA VACARESCU)	22008	FILTRU IMPURITATI	01-JAN-1970	8,74	1	BUC
5882	Subunitate :118 / PT. 12 CRANG (DISPECERAT IENACHITA VACARESCU)	22009	FILTRU IMPURITATI	01-JAN-1970	8,74	1	BUC
5883	Subunitate :118 / PT. 12 CRANG (DISPECERAT IENACHITA VACARESCU)	22011	BOILER 5000 L	01-JAN-1970	169,44	1	BUC
5884	Subunitate :118 / PT. 12 CRANG (DISPECERAT IENACHITA VACARESCU)	53027	ACTIONAREA CU TURATIE VARIABILA A POMPELOR DE INCALZIRE	19-DEC-2005	2367,51	1	BUC
5885	Subunitate 117/ PT : ATELIER NORD	10772	CONSTR ATELIER TERMOENERGETIC NORD	01-NOV-1985	814551,32	760	MP
5886	Subunitate:100 /PT : BL.30A CARTIER LIBERTATII	30815	RETEA TERMICA APA FIERBINTE -CARTIER LIBERTATII PL ETAPA A I-A (BL 30A;30B;30C;30D;30E;30F;30G)	10-AUG-2012	150087,77	306	M
5887	Subunitate:100/PT:BL 32 B CARTIER LIBERTATII	53096	MODUL TERMIC SERIA P-H/DHW	09-NOV-2011	60720,86	1	BUC
5888	Subunitate:101/ PT :BL.31A CARTIER LIBERTATI	30816	RETEA TERMICA APA FIERBINTE -CARTIER LIBERTATII PL ETAPA A II - A(BL 31A;31B;31C;31D;31E;31F)	10-AUG-2012	97583,54	340	M
5889	Subunitate:101/ PT: BL 32 C CARTIER LIBERTATII	53097	MODUL TERMIC SERIA P-H/DHW	09-NOV-2011	60720,86	1	BUC
5890	Subunitate:102/ PT BL 32 D CARTIER LIBERTATII	53098	MODUL TERMIC SERIA P-H/DHW	09-NOV-2011	60720,86	1	BUC
5891	Subunitate:103/PT BL 32E CARTIER LIBERTATII	53099	MODUL TERMIC SERIA P-H/DHW	09-NOV-2011	60720,86	1	BUC
5892	Subunitate:104 /PT BL 30 A CARTIER LIBERTATII	53100	MODUL TERMIC SERIA P-H/DHW	10-AUG-2012	64629,15	1	BUC
5893	Subunitate:105 /PT BL 30 B CARTIER LIBERTATII	53101	MODUL TERMIC SERIA P-H/DHW	10-AUG-2012	64629,15	1	BUC
5894	Subunitate:106 /PT BL 30 C CARTIER LIBERTATII	53102	MODUL TERMIC SERIA P-H/DHW	10-AUG-2012	64629,15	1	BUC
5895	Subunitate:107 /PT BL 30 D CARTIER LIBERTATII	53103	MODUL TERMIC SERIA P-H/DHW	10-AUG-2012	64629,15	1	BUC
5896	Subunitate:108 /PT BL 30 E CARTIER LIBERTATII	53104	MODUL TERMIC SERIA P-H/DHW	10-AUG-2012	64629,15	1	BUC
5897	Subunitate:109 /PT BL 30 F CARTIER LIBERTATII	53105	MODUL TERMIC SERIA P-H/DHW	10-AUG-2012	64629,15	1	BUC

5898	Subunitate:110 / BL.CFR VEST STR. DOMNISORI 103	30817	RETELE SECUNDARE	21-JUN-2013	37320,54	220	M
5899	Subunitate:110 / BL.CFR VEST STR. DOMNISORI 103	53107	MODUL TERMIC	21-JUN-2013	55055,38	1	BUC
5900	Subunitate:111/PT BL 30 G CARTIER LIBERTATII	53106	MODUL TERMIC SERIA P-H/DHW	10-AUG-2012	64629,18	1	BUC
5901	Subunitate:125 /PT BL 31 A CARTIER LIBERTATII	53110	MODUL TERMIC DSE-005L8914 AFERENT BL_ 31A CARTIER LIBERTATII (et II)	15-DEC-2020	165967,27	1	BUC
5902	Subunitate:125 /PT BL 31 C CARTIER LIBERTATII	53112	MODUL TERMIC DSE-005L8914 AFERENT BL_ 31C CARTIER LIBERTATII (et II)	15-DEC-2020	165967,27	1	BUC
5903	Subunitate:125 /PT BL 31 D CARTIER LIBERTATII	53113	MODUL TERMIC DSE-005L8914 AFERENT BL_ 31D CARTIER LIBERTATII (et II)	15-DEC-2020	165967,27	1	BUC
5904	Subunitate:125 /PT BL 31 E CARTIER LIBERTATII	53114	MODUL TERMIC DSE-005L8914 AFERENT BL_ 31E CARTIER LIBERTATII (et II)	15-DEC-2020	165967,27	1	BUC
5905	Subunitate:125 /PT BL 31 F CARTIER LIBERTATII	53115	MODUL TERMIC DSE-005L8914 AFERENT BL_ 31F CARTIER LIBERTATII (et II)	15-DEC-2020	165967,28	1	BUC
5906	Subunitate:126 /PT BL 31 B CARTIER LIBERTATII	53111	MODUL TERMIC DSE-005L8914 AFERENT BL_ 31B CARTIER LIBERTATII (et II)	15-DEC-2020	165967,27	1	BUC
5907	Subunitate:99/ PT: BL 32 A CARTIER LIBERTATII	30814	RETEA TERMICA APA FIERBINTE -CARTIER LIBERTATII PL ETAPA A III -A (BL_32 A;32B;32C;32D;32E)	09-NOV-2011	169973,73	747	M
5908	Subunitate:99/ PT: BL 32 A CARTIER LIBERTATII	53095	MODUL TERMIC SERIA P-H/DHW	09-NOV-2011	60720,86	1	BUC
5909	TERMO PLOIESTI	4027	Autospeciale New Fusion Comfort 1,4 80HP 5DR PH 50 PMP	25-NOV-2008	24.786,00	1	BUC
5910	TERMO PLOIESTI	4030	DACIA LOGAN LAUREATE PH 42 PMP	30-MAY-2008	9.371,25	1	BUC
5911	V.E.P. - Lucrari	VEP20554	PLATFOR_LUCRU LA INALTIME	03-OCT-2017	2.790,00	1	BUC
5912	V.E.P. - Sector Nord	VEP20012	AUTOMATIZARE PT 4 REPUBLICII	08-JAN-2005	5.700,00	1	BUC
5913	V.E.P. - Sector Nord	VEP20013	AUTOMATIZARE PT 6 REPUBLICII	08-JAN-2005	8.890,00	1	BUC
5914	V.E.P. - Sector Nord	VEP20014	AUTOMATIZARE PT 8 REPUBLICII	08-JAN-2005	7.040,00	1	BUC
5915	V.E.P. - Sector Nord	VEP20015	AUTOMATIZARE PT 16 MALU ROSU	08-JAN-2005	11.610,00	1	BUC
5916	V.E.P. - Sector Nord	VEP20016	AUTOMATIZARE PT 18 MALU ROSU	08-JAN-2005	8.370,00	1	BUC
5917	V.E.P. - Sector Nord	VEP20017	AUTOMATIZARE PT 1-23 AUGUST	08-JAN-2005	9.640,00	1	BUC
5918	V.E.P. - Sector Nord	VEP20018	AUTOMATIZARE PT 12-23 AUGUST	08-JAN-2005	9.420,00	1	BUC
5919	V.E.P. - Sector Nord	VEP20019	AUTOMATIZARE PT 12 CRANG	08-JAN-2005	4.360,00	1	BUC
5920	V.E.P. - Sector Nord	VEP20020	AUTOMATIZARE PT 15 CRANG	08-JAN-2005	4.760,00	1	BUC
5921	V.E.P. - Sector Nord	VEP20048	TRANSMISIE DATE PT 4 REPUBLICI I(integrat in tabloul electric)	03-JAN-2006	2.610,00	1	BUC

5922	V.E.P. - Sector Nord	VEP20049	TRANSMISIE DATE PT 6 REPUBLICI I(integrat in tabloul electric)	03-JAN-2006	2.550,00	1	BUC
5923	V.E.P. - Sector Nord	VEP20050	TRANSMISIE DATE PT 8 REPUBLICI I(integrat in tabloul electric)	03-JAN-2006	2.600,00	1	BUC
5924	V.E.P. - Sector Nord	VEP20051	TRANSMISIE DATE PT 16 MALU ROS U(integrat in tabloul electric)	03-JAN-2006	2.610,00	1	BUC
5925	V.E.P. - Sector Nord	VEP20052	TRANSMISIE DATE PT 18 MALU ROSU(integrat in tabloul electric)	03-JAN-2006	2.630,00	1	BUC
5926	V.E.P. - Sector Nord	VEP20053	TRANSMISIE DATE PT 1-23 AUGUST (integrat in tabloul electric)	03-JAN-2006	2.660,00	1	BUC
5927	V.E.P. - Sector Nord	VEP20054	TRANSMISIE DATE PT 12-23 AUGUS T(integrat in tabloul electric)	03-JAN-2006	2.610,00	1	BUC
5928	V.E.P. - Sector Nord	VEP20055	TRANSMISIE DATE PT 12 CRANG (integrat in tabloul electric)	03-JAN-2006	2.620,00	1	BUC
5929	V.E.P. - Sector Nord	VEP20056	TRANSMISIE DATE PT 15 CRANG (integrat in tabloul electric)	03-JAN-2006	2.640,00	1	BUC
5930	V.E.P. - Sector Nord	VEP20243	STATIE DE SPALARE RETELE TERM	31-DEC-2007	2.600,00	1	BUC
5931	V.E.P. - Sector Nord	VEP20341	MODUL SCOALA SF_VASILE	28-FEB-2009	9.620,00	1	BUC
5932	V.E.P. - Sector Nord	VEP20556	PLATFOR_LUCRU LA INALTIME	03-OCT-2017	2.790,00	1	BUC
5933	V.E.P. - Sector Nord	VEP20633	STATIE TRATARE APA SPIT_MOVILA	31-DEC-2017	3.180,00	1	BUC
5934	V.E.P. - Sector Nord	VEP20634	STATIE TRATARE APA MODUL BL_50	31-DEC-2017	3.180,00	1	BUC
5935	V.E.P. - Sector Nord	VEP20671	Robineti exces presiune-VASE EXPANSIE PT 7 NORD	31-DEC-2019	3.170,00	1	BUC
5936	V.E.P. - Sector Nord	VEP30072	MONITORIZARE PT 11 REPUBLICII	12-MAR-2007	2.820,00	1	BUC
5937	V.E.P. - Sector Nord	VEP30073	MONITORIZARE PT 12 REPUBLICII	12-MAR-2007	2.820,00	1	BUC
5938	V.E.P. - Sector Nord	VEP30085	MONITORIZARE PT 17 MALU ROSU	12-MAR-2007	2.820,00	1	BUC
5939	V.E.P. - Sector Nord	VEP30216	SISTEM AUTOMATIZARE PT2 NORD	31-DEC-2013	3.020,00	1	BUC
5940	V.E.P. - Sector Nord	VEP30217	SISTEM AUTOMATIZARE PT8 NORD	31-DEC-2013	3.020,00	1	BUC
5941	V.E.P. - Sector Nord	VEP30226	POMPE TIP GRUNDFOS- CIRCUIT	01-JAN-2015	2.850,00	1	BUC
5942	V.E.P. - Sector Nord	VEP30247	CONTOARE ENERG_TERMICA DIEHL (10 buc)	28-NOV-2018	24.100,00	1	BUC
5943	V.E.P. - Sector Nord	VEP30282	VANE ECHILIBRARE PT 7 nord	31-DEC-2017	10.150,00	1	BUC
5944	V.E.P. - Sector Nord	VEP30283	VANE ECHILIBRARE PT 2 REPUBLIC	31-DEC-2017	8.600,00	1	BUC
5945	V.E.P. - Sector Nord	VEP30284	VANE ECHILIBRARE PT 7 REPUBLIC	31-DEC-2017	9.350,00	1	BUC
5946	V.E.P. - Sector Nord	VEP30285	VANE ECHILIBRARE PT 3 MALU ROS	31-DEC-2017	8.910,00	1	BUC

5947	V.E.P. - Sector Nord	VEP30286	VANE ECHILIBRARE PT 1 MALU ROS	31-DEC-2017	10.470,00	1	BUC
5948	V.E.P. - Sector Nord	VEP30287	VANE ECHILIBRARE PT 4 NORD	31-DEC-2017	8.600,00	1	BUC
5949	V.E.P. - Sector Nord	VEP30288	VANE ECHILIBRARE PT 8 MALU ROS	31-DEC-2017	8.600,00	1	BUC
5950	V.E.P. - Sector Sud	VEP20031	AUTOMATIZARE PT 1 MIHAI BRAVU	08-JAN-2005	10.050,00	1	BUC
5951	V.E.P. - Sector Sud	VEP20032	AUTOMATIZARE PT 2 MIHAI BRAVU	08-JAN-2005	8.500,00	1	BUC
5952	V.E.P. - Sector Sud	VEP20033	AUTOMATIZARE PT 3 MIHAI BRAVU	08-JAN-2005	10.200,00	1	BUC
5953	V.E.P. - Sector Sud	VEP20034	AUTOMATIZARE PT 5 MIHAI BRAVU	08-JAN-2005	6.340,00	1	BUC
5954	V.E.P. - Sector Sud	VEP20035	AUTOMATIZARE PT 5 DEMOCRATIEI	08-JAN-2005	8.640,00	1	BUC
5955	V.E.P. - Sector Sud	VEP20036	AUTOMATIZARE PT 7 DEMOCRATIEI	08-JAN-2005	7.080,00	1	BUC
5956	V.E.P. - Sector Sud	VEP20037	AUTOMATIZARE PT 13 DEMOCRATIEI	08-JAN-2005	7.160,00	1	BUC
5957	V.E.P. - Sector Sud	VEP20038	AUTOMATIZARE PT 3 SUD	08-JAN-2005	6.720,00	1	BUC
5958	V.E.P. - Sector Sud	VEP20039	AUTOMATIZARE PT UZUC	08-JAN-2005	4.630,00	1	BUC
5959	V.E.P. - Sector Sud	VEP20040	AUTOMATIZARE PT LOCOMOTIVA	08-JAN-2005	3.460,00	1	BUC
5960	V.E.P. - Sector Sud	VEP20041	AUTOMATIZARE PT 11 CENTRU	08-JAN-2005	7.390,00	1	BUC
5961	V.E.P. - Sector Sud	VEP20066	TRANSMISIE DATE PT 1 MIHAI BRA VU(integrat in tabloul electric)	03-JAN-2006	2.630,00	1	BUC
5962	V.E.P. - Sector Sud	VEP20067	TRANSMISIE DATE PT 2 MIHAI BRA VU(integrat in tabloul electric)	03-JAN-2006	2.650,00	1	BUC
5963	V.E.P. - Sector Sud	VEP20068	TRANSMISIE DATE PT 3 MIHAI BRA VU(integrat in tabloul electric)	03-JAN-2006	2.640,00	1	BUC
5964	V.E.P. - Sector Sud	VEP20069	TRANSMISIE DATE PT 5 MIHAI BRA VU(integrat in tabloul electric)	03-JAN-2006	2.640,00	1	BUC
5965	V.E.P. - Sector Sud	VEP20070	TRANSMISIE DATE PT 5 DEMOCRATI EI(integrat in tabloul electric)	03-JAN-2006	2.640,00	1	BUC
5966	V.E.P. - Sector Sud	VEP20071	TRANSMISIE DATE PT 7 DEMOCRATI EI(integrat in tabloul electric)	03-JAN-2006	2.640,00	1	BUC
5967	V.E.P. - Sector Sud	VEP20072	TRANSMISIE DATE PT 13 DEMOCRAT IEI(integrat in tabloul electric)	03-JAN-2006	2.650,00	1	BUC
5968	V.E.P. - Sector Sud	VEP20073	TRANSMISIE DATE PT 3 SUD (integrat in tabloul electric)	03-JAN-2006	2.590,00	1	BUC
5969	V.E.P. - Sector Sud	VEP20074	TRANSMISIE DATE PT 11 CENTRU (integrat in tabloul electric)	03-JAN-2006	2.620,00	1	BUC
5970	V.E.P. - Sector Sud	VEP20075	TRANSMISIE DATE PT LOCOMOTIVA (integrat in tabloul electric)	03-JAN-2006	2.570,00	1	BUC
5971	V.E.P. - Sector Sud	VEP20076	TRANSMISIE DATE PT UZUC (integrat in tabloul electric)	03-JAN-2006	2.590,00	1	BUC

5972	V.E.P. - Sector Sud	VEP20078	SCHIMBAT_DE CALDUR_ PLACI 1 MB T 1 MB	03-JAN-2006	5.530,00	1	BUC
5973	V.E.P. - Sector Sud	VEP20079	SCHIMBAT_DE CALDUR_ PLACI 2 MB T 2 MB	03-JAN-2006	3.720,00	1	BUC
5974	V.E.P. - Sector Sud	VEP20081	SCHIMBAT_DE CALDUR_ PLACI 7 DE T 7 DEM_	03-JAN-2006	3.010,00	1	BUC
5975	V.E.P. - Sector Sud	VEP20088	SCHIMBAT_DE CALDUR_ PLACI 16D T 16 DEM_	03-JAN-2006	3.100,00	1	BUC
5976	V.E.P. - Sector Sud	VEP20089	SCHIMBAT_DE CALDUR_ PLACI 5 DE T 5 DEM_	03-JAN-2006	3.040,00	1	BUC
5977	V.E.P. - Sector Sud	VEP20242	STATIE DE SPALARE RETELE TERM	31-DEC-2007	2.600,00	1	BUC
5978	V.E.P. - Sector Sud	VEP20299	POMPA RECIRCULATIE PT 16 DEM_	31-OCT-2008	2.510,00	1	BUC
5979	V.E.P. - Sector Sud	VEP20300	POMPA RECIRCULATIE 2 M_B_	31-OCT-2008	2.720,00	1	BUC
5980	V.E.P. - Sector Sud	VEP20301	POMPA RECIRCULATIE PT7 DEM_	31-OCT-2008	2.540,00	1	BUC
5981	V.E.P. - Sector Sud	VEP20302	POMPA RECIRCULATIE PT 5 DEM_	31-OCT-2008	1.570,00	1	BUC
5982	V.E.P. - Sector Sud	VEP20303	POMPA RECIRCULATIE PT 6 M_B_	31-OCT-2008	2.600,00	1	BUC
5983	V.E.P. - Sector Sud	VEP20304	POMPA RECIRCULATIE PT 1 M_B_	31-OCT-2008	2.620,00	1	BUC
5984	V.E.P. - Sector Sud	VEP20331	REGIM FARA SUPRAV_CT 23 AUGUST	30-NOV-2009	21.340,00	1	BUC
5985	V.E.P. - Sector Sud	VEP20332	REGIM FARA SUPRAV_CT BUCOV	30-NOV-2009	26.030,00	1	BUC
5986	V.E.P. - Sector Sud	VEP20338	MODUL COLEGIU VIRGIL MADGEARU	28-FEB-2009	12.070,00	1	BUC
5987	V.E.P. - Sector Sud	VEP20339	MODUL LICEU I_L_CARAGIALE	28-FEB-2009	14.210,00	1	BUC
5988	V.E.P. - Sector Sud	VEP20340	MODUL LICEUL A_I_CUZA	28-FEB-2009	10.890,00	1	BUC
5989	V.E.P. - Sector Sud	VEP20342	MODUL SEDIU DTP+ADPP	31-DEC-2008	8.240,00	1	BUC
5990	V.E.P. - Sector Sud	VEP20343	MODUL PLUS DISCOUNT	30-SEP-2009	6.440,00	1	BUC
5991	V.E.P. - Sector Sud	VEP20344	MODUL SEDIU ITM PRAHOVA	28-FEB-2009	10.980,00	1	BUC
5992	V.E.P. - Sector Sud	VEP20345	MODUL BL_URBAN STR_GHE_DOJA	31-DEC-2009	17.470,00	1	BUC
5993	V.E.P. - Sector Sud	VEP20346	MODUL IMOBIL B-DUL REPUBL_46	31-DEC-2009	8.200,00	1	BUC
5994	V.E.P. - Sector Sud	VEP20347	MODUL LICEUL DE ARTA+GRAD_44	31-JUL-2009	18.820,00	1	BUC
5995	V.E.P. - Sector Sud	VEP20349	MODUL SPITALUL DE PEDIATRIE	31-MAR-2009	12.980,00	1	BUC
5996	V.E.P. - Sector Sud	VEP20351	MODUL TERMIC SPIT_OBSTRETICA	03-JAN-2010	60.820,00	1	BUC

5997	V.E.P. - Sector Sud	VEP20511	INSTALATIE DE DISTRIB_20KV SOG	22-NOV-2012	3.020,00	1	BUC
5998	V.E.P. - Sector Sud	VEP20521	MODENIZ_TABLOURI ELECTRICE _PT 3 CENTRU	31-DEC-2012	18.210,00	1	BUC
5999	V.E.P. - Sector Sud	VEP20555	PLATFOR_LUCRU LA INALTIME	03-OCT-2017	2.790,00	1	BUC
6000	V.E.P. - Sector Sud	VEP20559	CAZAN DE APA CALDA CT BUCOV	31-DEC-2016	30.260,00	1	BUC
6001	V.E.P. - Sector Sud	VEP20576	MODUL TERMIC SEDIU ASSC PLOIES	31-DEC-2017	71.080,00	1	BUC
6002	V.E.P. - Sector Sud	VEP20577	MODUL TERMIC MURAL ARHIVA SPFL	31-DEC-2017	3.920,00	1	BUC
6003	V.E.P. - Sector Sud	VEP20578	MODUL TERMIC CASA SINDICATELOR	31-DEC-2017	50.170,00	1	BUC
6004	V.E.P. - Sector Sud	VEP20649	STATIE TRATARE APA BL_URBAN	31-DEC-2017	2.610,00	1	BUC
6005	V.E.P. - Sector Sud	VEP20650	STATIE TRATARE APA LICUE ARTA	31-DEC-2017	2.610,00	1	BUC
6006	V.E.P. - Sector Sud	VEP20651	STATIE TRATARE APA LIC_VIRG_MA	31-DEC-2017	2.610,00	1	BUC
6007	V.E.P. - Sector Sud	VEP20652	STATIE TRATARE APA LIC_M_VITEA	31-DEC-2017	2.610,00	1	BUC
6008	V.E.P. - Sector Sud	VEP20653	STATIE TRATARE APA LIC_CARAGIA	31-DEC-2017	2.610,00	1	BUC
6009	V.E.P. - Sector Sud	VEP20654	STATIE TRATARE APA FINAN_LOCAL	31-DEC-2017	2.610,00	1	BUC
6010	V.E.P. - Sector Sud	VEP20655	STATIE TRATARE APA SPIT_PEDIAT	31-DEC-2017	3.440,00	1	BUC
6011	V.E.P. - Sector Sud	VEP20656	STATIE TRATARE APA CANTACUZINO	31-DEC-2017	3.440,00	1	BUC
6012	V.E.P. - Sector Sud	VEP20657	STATIE DEDURIZARE CT BUCOV	30-NOV-2018	9.230,00	1	BUC
6013	V.E.P. - Sector Sud	VEP20658	MODUL TERMIC IMOB_AUREL VLAICU	28-FEB-2019	16.430,00	1	BUC
6014	V.E.P. - Sector Sud	VEP20660	Robineti exces presiune -VASE EXPANSIE PT 1 CALEA BUCUR	31-DEC-2019	3.440,00	1	BUC
6015	V.E.P. - Sector Sud	VEP20661	Robineti exces presiune -VASE EXPANSIE PT 2 CALEA BUCUR	31-DEC-2019	3.160,00	1	BUC
6016	V.E.P. - Sector Sud	VEP20662	Robineti exces presiune-VASE EXPANSIE PT 4 CENTRU	31-DEC-2019	4.080,00	1	BUC
6017	V.E.P. - Sector Sud	VEP20663	Robineti exces presiune-VASE EXPANSIE PT 3 SUD MODERNI	31-DEC-2019	4.130,00	1	BUC
6018	V.E.P. - Sector Sud	VEP20664	Robineti exces presiune-VASE EXPANSIE PT 5 SUD MODERNI	31-DEC-2019	3.160,00	1	BUC
6019	V.E.P. - Sector Sud	VEP20686	MODUL TERMIC UPG - CAMPUS 2	31-DEC-2019	138.810,00	1	BUC
6020	V.E.P. - Sector Sud	VEP20687	SISTEM POMPARE PT 3 SUD	31-DEC-2019	26.270,00	1	BUC
6021	V.E.P. - Sector Sud	VEP30075	MONITORIZARE PT 16 DEMOCRATIEI	12-MAR-2007	2.820,00	1	BUC

6022	V.E.P. - Sector Sud	VEP30077	MONITORIZARE PT 4 CENTRU	12-MAR-2007	2.820,00	1	BUC
6023	V.E.P. - Sector Sud	VEP30079	MONITORIZARE PT 13 CENTRU	12-MAR-2007	2.820,00	1	BUC
6024	V.E.P. - Sector Sud	VEP30080	MONITORIZARE PT 5 SUD	12-MAR-2007	2.820,00	1	BUC
6025	V.E.P. - Sector Sud	VEP30082	MONITORIZARE PT 1 CENTRU	12-MAR-2007	2.820,00	1	BUC
6026	V.E.P. - Sector Sud	VEP30084	MONITORIZARE PT 3 CENTRU	12-MAR-2007	2.820,00	1	BUC
6027	V.E.P. - Sector Sud	VEP30120	TABLOU ELECTRIC PT 1 CENTRU	30-JUN-2009	2.940,00	1	BUC
6028	V.E.P. - Sector Sud	VEP30121	TABLOU ELECTRIC PT 4 CENTRU	30-JUN-2009	2.870,00	1	BUC
6029	V.E.P. - Sector Sud	VEP30214	SISTEM AUTOMATIZARE PT2 CENTRU	31-DEC-2013	3.020,00	1	BUC
6030	V.E.P. - Sector Sud	VEP30215	SISTEM AUTOMATIZARE PT12 CENTR	31-DEC-2013	3.020,00	1	BUC
6031	V.E.P. - Sector Sud	VEP30220	CORELATOR DIGITAL CORRELUX	10-FEB-2015	4.330,00	1	BUC
6032	V.E.P. - Sector Sud	VEP30225	POMPE TIP GRUNDFOS- CIRCUIT	01-JAN-2015	2.850,00	1	BUC
6033	V.E.P. - Sector Sud	VEP30250	Vane reglare -MODIFIC_SCHEMA ACC PT 1 C_B_	31-DEC-2017	3.350,00	1	BUC
6034	V.E.P. - Sector Sud	VEP30251	Vane reglare-MODIFIC_SCHEMA ACC PT 2 C_B_	31-DEC-2017	2.840,00	1	BUC
6035	V.E.P. - Sector Sud	VEP30252	Vane reglare-MODIFIC_SCHEMA ACC PT 14 DEM_	31-DEC-2017	8.490,00	1	BUC
6036	V.E.P. - Sector Sud	VEP30253	Vane reglare-MODIFIC_SCHEMA ACC PT 18 DEM	31-DEC-2017	2.610,00	1	BUC
6037	V.E.P. - Sector Sud	VEP30270	VANE ECHILIBRARE PT 18 DEM_	31-DEC-2017	3.360,00	1	BUC
6038	V.E.P. - Sector Sud	VEP30271	VANE ECHILIBRARE PT 1 CALEA BU	31-DEC-2017	7.960,00	1	BUC
6039	V.E.P. - Sector Sud	VEP30272	VANE ECHILIBRARE PT 2 CALEA BU	31-DEC-2017	10.470,00	1	BUC
6040	V.E.P. - Sector Vest	VEP20021	AUTOMATIZARE PT 5 MALU ROSU	08-JAN-2005	8.670,00	1	BUC
6041	V.E.P. - Sector Vest	VEP20022	AUTOMATIZARE PT 6 MALU ROSU	08-JAN-2005	11.620,00	1	BUC
6042	V.E.P. - Sector Vest	VEP20023	AUTOMATIZARE PT 7 MALU ROSU	08-JAN-2005	10.130,00	1	BUC
6043	V.E.P. - Sector Vest	VEP20024	AUTOMATIZARE PT 10 MALU ROSU	08-JAN-2005	12.700,00	1	BUC
6044	V.E.P. - Sector Vest	VEP20025	AUTOMATIZARE PT 11 MALU ROSU	08-JAN-2005	6.060,00	1	BUC
6045	V.E.P. - Sector Vest	VEP20026	AUTOMATIZARE PT 8-23 AUGUST	08-JAN-2005	6.950,00	1	BUC
6046	V.E.P. - Sector Vest	VEP20027	AUTOMATIZARE PT 2-9 MAI	08-JAN-2005	9.070,00	1	BUC

6047	V.E.P. - Sector Vest	VEP20028	AUTOMATIZARE PT 3-9 MAI	08-JAN-2005	8.840,00	1	BUC
6048	V.E.P. - Sector Vest	VEP20029	AUTOMATIZARE PT 5-9 MAI	08-JAN-2005	8.270,00	1	BUC
6049	V.E.P. - Sector Vest	VEP20030	AUTOMATIZARE PT 6-9 MAI	08-JAN-2005	2.310,00	1	BUC
6050	V.E.P. - Sector Vest	VEP20057	TRANSMISIE DATE PT 5 MALU ROSU (integrat in tabloul electric)	03-JAN-2006	2.620,00	1	BUC
6051	V.E.P. - Sector Vest	VEP20058	TRANSMISIE DATE PT 6 MALU ROSU (integrat in tabloul electric)	03-JAN-2006	2.580,00	1	BUC
6052	V.E.P. - Sector Vest	VEP20059	TRANSMISIE DATE PT 7 MALU ROSU (integrat in tabloul electric)	03-JAN-2006	2.620,00	1	BUC
6053	V.E.P. - Sector Vest	VEP20060	TRANSMISIE DATE PT 10 MALU ROS U (integrat in tabloul electric)	03-JAN-2006	2.610,00	1	BUC
6054	V.E.P. - Sector Vest	VEP20061	TRANSMISIE DATE PT 11 MALU ROS U(integrat in tabloul electric)	03-JAN-2006	2.600,00	1	BUC
6055	V.E.P. - Sector Vest	VEP20062	TRANSMISIE DATE PT 8-23 AUGUST (integrat in tabloul electric)	03-JAN-2006	2.620,00	1	BUC
6056	V.E.P. - Sector Vest	VEP20063	TRANSMISIE DATE PT 2 9 MAI (integrat in tabloul electric)	03-JAN-2006	2.610,00	1	BUC
6057	V.E.P. - Sector Vest	VEP20064	TRANSMISIE DATE PT 3 9 MAI (integrat in tabloul electric)	03-JAN-2006	2.590,00	1	BUC
6058	V.E.P. - Sector Vest	VEP20065	TRANSMISIE DATE PT 5 9 MAI (integrat in tabloul electric)	03-JAN-2006	2.590,00	1	BUC
6059	V.E.P. - Sector Vest	VEP20083	SCHIMBAT_DE CALDUR_ PLACI 11MR T 11 M_R_	03-JAN-2006	2.730,00	1	BUC
6060	V.E.P. - Sector Vest	VEP20085	SCHIMBAT_DE CALDUR_ PLACI2-23 T 2-23 AU_	03-JAN-2006	5.470,00	1	BUC
6061	V.E.P. - Sector Vest	VEP20244	STATIE DE SPALARE RETELE TERM	31-DEC-2007	2.600,00	1	BUC
6062	V.E.P. - Sector Vest	VEP20259	POMPA RECIRCULATIE PT 4-9 MAI	31-OCT-2008	2.680,00	1	BUC
6063	V.E.P. - Sector Vest	VEP20265	POMPA RECIRCULATIE PT 5-9 MAI	31-OCT-2008	2.710,00	1	BUC
6064	V.E.P. - Sector Vest	VEP20267	POMPA RECIRCULATIE PT 2-9 MAI	31-OCT-2008	2.800,00	1	BUC
6065	V.E.P. - Sector Vest	VEP20269	POMPA RECIRCULATIE PT 7 M_R_	31-OCT-2008	2.690,00	1	BUC
6066	V.E.P. - Sector Vest	VEP20270	POMPA RECIRCULATIE PT 6 M_R_	31-OCT-2008	2.750,00	1	BUC
6067	V.E.P. - Sector Vest	VEP20271	POMPA RECIRCULATIE PT 5 M_R_	31-OCT-2008	2.720,00	1	BUC
6068	V.E.P. - Sector Vest	VEP20311	CONVERTIZ_FRECVENTA PT 22 VEST	30-NOV-2008	2.650,00	1	BUC
6069	V.E.P. - Sector Vest	VEP20348	MODUL COMPLEX CIOCEANU	02-OCT-2009	11.170,00	1	BUC
6070	V.E.P. - Sector Vest	VEP20533	SCHIMBATOARE DE CALDURA CU PLA	01-JAN-2015	6.490,00	1	BUC
6071	V.E.P. - Sector Vest	VEP20557	PLATFOR_LUCRU LA INALTIME	03-OCT-2017	2.790,00	1	BUC

6072	V.E.P. - Sector Vest	VEP20635	STATIE TRATARE APA BL_ANL 30A	31-DEC-2017	3.440,00	1	BUC
6073	V.E.P. - Sector Vest	VEP20636	STATIE TRATARE APA BL_ANL 30B	31-DEC-2017	3.440,00	1	BUC
6074	V.E.P. - Sector Vest	VEP20637	STATIE TRATARE APA BL_ANL 30C	31-DEC-2017	3.440,00	1	BUC
6075	V.E.P. - Sector Vest	VEP20638	STATIE TRATARE APA BL_ANL 30D	31-DEC-2017	3.440,00	1	BUC
6076	V.E.P. - Sector Vest	VEP20639	STATIE TRATARE APA BL_ANL 30G	31-DEC-2017	3.440,00	1	BUC
6077	V.E.P. - Sector Vest	VEP20640	STATIE TRATARE APA BL_ANL 30E	31-DEC-2017	3.440,00	1	BUC
6078	V.E.P. - Sector Vest	VEP20641	STATIE TRATARE APA BL_ANL 30F	31-DEC-2017	3.440,00	1	BUC
6079	V.E.P. - Sector Vest	VEP20642	STATIE TRATARE APA BL_ANL 32A	31-DEC-2018	3.820,00	1	BUC
6080	V.E.P. - Sector Vest	VEP20643	STATIE TRATARE APA BL_ANL 32B	31-DEC-2017	3.440,00	1	BUC
6081	V.E.P. - Sector Vest	VEP20644	STATIE TRATARE APA BL_ANL 32C	31-DEC-2017	3.440,00	1	BUC
6082	V.E.P. - Sector Vest	VEP20645	STATIE TRATARE APA BL_ANL 32D	31-DEC-2017	3.440,00	1	BUC
6083	V.E.P. - Sector Vest	VEP20646	STATIE TRATARE APA BL_ANL 32E	31-DEC-2017	3.440,00	1	BUC
6084	V.E.P. - Sector Vest	VEP20647	STATIE TRATARE APA MODUL CALAR	31-DEC-2017	2.610,00	1	BUC
6085	V.E.P. - Sector Vest	VEP20648	STATIE TRATARE APA MOD_GARA VE	31-DEC-2017	2.610,00	1	BUC
6086	V.E.P. - Sector Vest	VEP20674	Robineti exces presiune-VASE EXPANSIE PT 3 VEST	31-DEC-2019	3.180,00	1	BUC
6087	V.E.P. - Sector Vest	VEP20675	Robineti exces presiune-VASE EXPANSIE PT 5 VEST	31-DEC-2019	3.140,00	1	BUC
6088	V.E.P. - Sector Vest	VEP20676	Robineti exces presiune-VASE EXPANSIE PT 2 VEST	31-DEC-2019	3.300,00	1	BUC
6089	V.E.P. - Sector Vest	VEP20677	Robineti exces presiune-VASE EXPANSIE PT 1 VEST	31-DEC-2019	3.510,00	1	BUC
6090	V.E.P. - Sector Vest	VEP20679	Robineti exces presiune-VASE EXPANSIE PT 7 VEST	31-DEC-2019	3.090,00	1	BUC
6091	V.E.P. - Sector Vest	VEP20680	Robineti exces presiune-VASE EXPANSIE PT 7 VEST	31-DEC-2019	3.090,00	1	BUC
6092	V.E.P. - Sector Vest	VEP20683	Robineti exces presiune-VASE EXPANSIE PT 11 VEST	31-DEC-2019	3.100,00	1	BUC
6093	V.E.P. - Sector Vest	VEP20684	Robineti exces presiune-VASE EXPANSIE PT 9 VEST	31-DEC-2019	3.100,00	1	BUC
6094	V.E.P. - Sector Vest	VEP20685	Robineti exces presiune-VASE EXPANSIE PT 6 VEST	31-DEC-2019	3.100,00	1	BUC
6095	V.E.P. - Sector Vest	VEP20688	SISTEM POMPARE PT 3 - 9 MAI	31-DEC-2019	34.400,00	1	BUC
6096	V.E.P. - Sector Vest	VEP2781750	Sistem supraveghere video Exploatare Vest - SINVEX	12-OCT-2021	2.660,00	1	BUC

6097	V.E.P. - Sector Vest	VEP30074	MONITORIZARE PT 22 VEST	12-MAR-2007	2.820,00	1	BUC
6098	V.E.P. - Sector Vest	VEP30076	MONITORIZARE PT 6-9 MAI	12-MAR-2007	2.820,00	1	BUC
6099	V.E.P. - Sector Vest	VEP30081	MONITORIZARE PT 2-23 AUGUST	12-MAR-2007	2.820,00	1	BUC
6100	V.E.P. - Sector Vest	VEP30083	MONITORIZARE PT 1-9 MAI	12-MAR-2007	2.820,00	1	BUC
6101	V.E.P. - Sector Vest	VEP30086	MONITORIZARE PT 16 VEST	12-MAR-2007	2.820,00	1	BUC
6102	V.E.P. - Sector Vest	VEP30087	MONITORIZARE PT 4-9 MAI	12-MAR-2007	2.820,00	1	BUC
6103	V.E.P. - Sector Vest	VEP30123	TABLOURI ELEVTRICE PT 4-9 MAI	30-JUN-2009	5.380,00	1	BUC
6104	V.E.P. - Sector Vest	VEP30124	TABLOU ELECTRIC PT 6-9 MAI	30-JUN-2009	2.880,00	1	BUC
6105	V.E.P. - Sector Vest	VEP30127	TABLOU ELECTRIC PT 2-23 AUGUST	30-JUN-2009	2.600,00	1	BUC
6106	V.E.P. - Sector Vest	VEP30186	POMPE GRUNDFOS-ACI PT6-9 MAI	30-NOV-2012	3.180,00	1	BUC
6107	V.E.P. - Sector Vest	VEP30218	SISTEM AUTOMATIZARE PT14 VEST	31-DEC-2013	3.020,00	1	BUC
6108	V.E.P. - Sector Vest	VEP30227	POMPE TIP GRUNDFOS- CIRCUIT	01-JAN-2015	2.850,00	1	BUC
6109	V.E.P. - Sector Vest	VEP30249	CONTOARE ENERG_TERMICA DIEHL (6 buc)	28-NOV-2018	17.050,00	1	BUC
6110	V.E.P. - Sector Vest	VEP30262	Vane reglare-MODIFIC_SCHEMA ACC PT 4 VEST	31-DEC-2017	2.530,00	1	BUC
6111	V.E.P. - Sector Vest	VEP30263	Vane reglare-MODIFIC_SCHEMA ACC PT 5 VEST	31-DEC-2017	3.160,00	1	BUC
6112	V.E.P. - Sector Vest	VEP30264	Vane reglare-MODIFIC_SCHEMA ACC PT 6 VEST	31-DEC-2017	2.570,00	1	BUC
6113	V.E.P. - Sector Vest	VEP30265	Vane reglare-MODIFIC_SCHEMA ACC PT 7 VEST	31-DEC-2017	3.310,00	1	BUC
6114	V.E.P. - Sector Vest	VEP30266	Vane reglare-MODIFIC_SCHEMA ACC PT 8 VEST	31-DEC-2017	3.100,00	1	BUC
6115	V.E.P. - Sector Vest	VEP30267	Vane reglare-MODIFIC_SCHEMA ACC PT 9 VEST	31-DEC-2017	2.760,00	1	BUC
6116	V.E.P. - Sector Vest	VEP30269	Vane reglare-MODIFIC_SCHEMA ACC PT 11 VEST	31-DEC-2017	2.800,00	1	BUC
6117	V.E.P. - Sector Vest	VEP30274	VANE ECHILIBRARE PT 3 VEST	31-DEC-2017	10.470,00	1	BUC
6118	V.E.P. - Sector Vest	VEP30275	VANE ECHILIBRARE PT 4 VEST	31-DEC-2017	7.960,00	1	BUC
6119	V.E.P. - Sector Vest	VEP30276	VANE ECHILIBRARE PT 5 VEST	31-DEC-2017	7.960,00	1	BUC
6120	V.E.P. - Sector Vest	VEP30277	VANE ECHILIBRARE PT 6 VEST	31-DEC-2017	6.810,00	1	BUC

6121	V.E.P. - Sector Vest	VEP30278	VANE ECHILIBRARE PT 8 VEST	31-DEC-2017	7.960,00	1	BUC
6122	V.E.P. - Sector Vest	VEP30279	VANE ECHILIBRARE PT 9 VEST	31-DEC-2017	10.470,00	1	BUC
6123	V.E.P. - Sector Vest	VEP30280	VANE ECHILIBRARE PT 10 VEST	31-DEC-2017	10.470,00	1	BUC
6124	V.E.P. - Sector Vest	VEP30281	VANE ECHILIBRARE PT 11 VEST	31-DEC-2017	10.470,00	1	BUC
6125	V.E.P. - Unitate de Exploatare Distributie	VEP20111	SISTEM DE DETECTIE EMISII ACCI DENTALE CT	12-JAN-2006	3.920,00	1	BUC
6126	V.E.P. - Unitate de Exploatare Distributie	VEP30156	SISTEM DISPECERIZARE TIP UNITA	22-DEC-2010	31.790,00	1	BUC
6127	V.E.P. - Unitate de Exploatare Distributie	VEP30295	TERMINAL DETECTIE TERMICA - PL	19-MAY-2020	5.020,00	1	BUC

Municipiul Ploiesti

LISTA OBIECTE DE INVENTAR

Nr.crt	GESTIUNE	DENUMIRE	NR. INV.	UM	CANTITATE	PRET UNITAR	VALOARE
1	Ob inventar preluate de la V.E.P.af sist. termoficare	CONTOR ENERGIE TERMICA MULTICAL 403 DN 40 BL.31A, STR.LIBERTATII	2769820	BUC	1.00	1.140.00	1.140.00
2	Ob inventar preluate de la V.E.P.af sist. termoficare	CONTOR ENERGIE TERMICA MULTICAL 403 DN 40 BL.31B, STR.LIBERTATII	2769821	BUC	1.00	1.140.00	1.140.00
3	Ob inventar preluate de la V.E.P.af sist. termoficare	CONTOR ENERGIE TERMICA MULTICAL 403 DN 40 BL.31C, STR.LIBERTATII	2769822	BUC	1.00	1.140.00	1.140.00
4	Ob inventar preluate de la V.E.P.af sist. termoficare	CONTOR ENERGIE TERMICA MULTICAL 403 DN 40 BL.31D, STR.LIBERTATII	2769823	BUC	1.00	1.140.00	1.140.00
5	Ob inventar preluate de la V.E.P.af sist. termoficare	CONTOR ENERGIE TERMICA MULTICAL 403 DN 40 BL.31E, STR.LIBERTATII	2769824	BUC	1.00	1.140.00	1.140.00
6	Ob inventar preluate de la V.E.P.af sist. termoficare	CONTOR ENERGIE TERMICA MULTICAL 403 DN 40 BL.31F, STR.LIBERTATII	2769825	BUC	1.00	1.140.00	1.140.00
7	Ob inventar preluate de la V.E.P.af sist. termoficare	CONTOR ENERGIE TERMICA MULTICAL 403 DN 15 BL.31 A, STR.LIBERTATII	2769826	BUC	1.00	1.140.00	1.140.00
8	Ob inventar preluate de la V.E.P.af sist. termoficare	CONTOR ENERGIE TERMICA MULTICAL 403 DN 15 BL.31 B, STR.LIBERTATII	2769827	BUC	1.00	1.140.00	1.140.00
9	Ob inventar preluate de la V.E.P.af sist. termoficare	CONTOR ENERGIE TERMICA MULTICAL 403 DN 15 BL.31 C, STR.LIBERTATII	2769828	BUC	1.00	1.140.00	1.140.00
10	Ob inventar preluate de la V.E.P.af sist. termoficare	CONTOR ENERGIE TERMICA MULTICAL 403 DN 15 BL.31 D, STR.LIBERTATII	2769829	BUC	1.00	1.140.00	1.140.00
11	Ob inventar preluate de la V.E.P.af sist. termoficare	CONTOR ENERGIE TERMICA MULTICAL 403 DN 15 BL.31 E, STR.LIBERTATII	2769830	BUC	1.00	1.140.00	1.140.00
12	Ob inventar preluate de la V.E.P.af sist. termoficare	CONTOR ENERGIE TERMICA MULTICAL 403 DN 15 BL.31 F, STR.LIBERTATII	2769831	BUC	1.00	1.140.00	1.140.00
13	Termoficare - preluate CJP	ADAPTOARE APE- C	CJP-0001	BUC	5.00	40.00	200.00
14	Termoficare - preluate CJP	AEROTERMA EL 15 KW	CJP-0002	BUC	4.00	1.097.14	4.388.56
15	Termoficare - preluate CJP	AGITATOR MAGNETIC AG-3	CJP-0003	BUC	1.00	23.52	23.52
16	Termoficare - preluate CJP	AGITATOR TIP II	CJP-0004	BUC	1.00	11.52	11.52
17	Termoficare - preluate CJP	A.M.C.SI SEMNALIZARE CAZAN 7	CJP-0005	BUC	1.00	533.93	533.93
18	Termoficare - preluate CJP	AMESTECATOR DE LINIE	CJP-0006	BUC	1.00	0.26	0.26
19	Termoficare - preluate CJP	AMESTECATOR DE SPUMA	CJP-0007	BUC	1.00	2.66	2.66

Nr.crt	GESTIUNE	DENUMIRE	NR. INV.	UM	CANTITATE	PRET UNITAR	VALOARE
20	Termoficare - preluate CJP	AMPERMETRE 10 A	CJP-0008	BUC	4.00	0.03	0.12
21	Termoficare - preluate CJP	AMPERMETRU C4(0106- 0107/81)	CJP-0009	BUC	2.00	15.07	30.14
22	Termoficare - preluate CJP	AMPERMETRU D 533	CJP-0010	BUC	2.00	0.05	0.10
23	Termoficare - preluate CJP	AMPERMETRU E 59	CJP-0011	BUC	1.00	0.03	0.03
24	Termoficare - preluate CJP	AMPERMETRU E 59	CJP-0012	BUC	1.00	0.13	0.13
25	Termoficare - preluate CJP	AMPERMETRU ELECTROMAG	CJP-0013	BUC	2.00	0.42	0.84
26	Termoficare - preluate CJP	AMPERMETRU ELECTRONIC	CJP-0014	BUC	1.00	0.42	0.42
27	Termoficare - preluate CJP	AMPERMETRU E 59	CJP-0015	BUC	2.00	0.03	0.06
28	Termoficare - preluate CJP	AMPERMETRU TIP FL	CJP-0016	BUC	1.00	0.21	0.21
29	Termoficare - preluate CJP	AMPERMETRU 0,5-1 A	CJP-0017	BUC	1.00	5.93	5.93
30	Termoficare - preluate CJP	AMPERMETRU 2,5-5 A	CJP-0018	BUC	2.00	5.93	11.86
31	Termoficare - preluate CJP	AMPERMETRU 359	CJP-0019	BUC	6.00	0.04	0.24
32	Termoficare - preluate CJP	AMPLIFICATOR 100 W	CJP-0020	BUC	1.00	0.70	0.70
33	Termoficare - preluate CJP	APARAT CONTROL ETANSEITATE	CJP-0022	BUC	3.00	7.27	21.81
34	Termoficare - preluate CJP	APARAT DE SALVARE	CJP-0023	BUC	7.00	1.30	9.10
35	Termoficare - preluate CJP	APARAT DE SALVARE TIP 494	CJP-0024	BUC	1.00	0.57	0.57
36	Termoficare - preluate CJP	APARAT IZOLANT MINIER 494 B/4	CJP-0026	BUC	1.00	0.62	0.62
37	Termoficare - preluate CJP	APARAT UNIVERSAL DECONTROL	CJP-0027	BUC	1.00	7.20	7.20
38	Termoficare - preluate CJP	APARATE DE MASURABA	CJP-0028	BUC	1.00	8.35	8.35
39	Termoficare - preluate CJP	AP.DET.VIT.EMULSIONAR	CJP-0029	BUC	1.00	13.73	13.73
40	Termoficare - preluate CJP	ATENUARE ZGOMOT	CJP-0030	BUC	1.00	904.02	904.02

Nr.crt	GESTIUNE	DENUMIRE	NR. INV.	UM	CANTITATE	PRET UNITAR	VALOARE
41	Termoficare - preluate CJP	AUTOTRANSFORMATOR TIP	CJP-0031	BUC	1.00	0.07	0.07
42	Termoficare - preluate CJP	AUTOTRANSFORMATOR 240 V 2A	CJP-0032	BUC	1.00	0.02	0.02
43	Termoficare - preluate CJP	AUTOTRANSFORMATOR 240 V9A	CJP-0033	BUC	1.00	0.02	0.02
44	Termoficare - preluate CJP	AUTOTRANSFORMATOR 240V 9A	CJP-0034	BUC	2.00	0.02	0.04
45	Termoficare - preluate CJP	BATERIE DE ACUMULATOARE ACID	CJP-0036	BUC	1.00	43.54	43.54
46	Termoficare - preluate CJP	BATERIE DE ACUMULATOARE ACID	CJP-0037	BUC	1.00	49.87	49.87
47	Termoficare - preluate CJP	BATERIE DE ACUMULATOARE ACID	CJP-0038	BUC	1.00	54.08	54.08
48	Termoficare - preluate CJP	BATERIE DE ACUMULATOARE ACID	CJP-0039	BUC	1.00	77.27	77.27
49	Termoficare - preluate CJP	BATERIE DE ACUMULATOARE ACID	CJP-0040	BUC	1.00	84.47	84.47
50	Termoficare - preluate CJP	BATERIE DE ACUMULATOARE ACID	CJP-0041	BUC	1.00	89.87	89.87
51	Termoficare - preluate CJP	BATERIE DE ACUMULATOARE ACID	CJP-0042	BUC	1.00	112.92	112.92
52	Termoficare - preluate CJP	CABLU MASURA SAS 1	CJP-0044	BUC	1.00	2.20	2.20
53	Termoficare - preluate CJP	CABLU MASURA SAS 2	CJP-0045	BUC	2.00	2.20	4.40
54	Termoficare - preluate CJP	CABLU MASURA SB 110	CJP-0046	BUC	3.00	2.20	6.60
55	Termoficare - preluate CJP	CALCULATOR AT286/16	CJP-0047	BUC	1.00	1.055.83	1.055.83
56	Termoficare - preluate CJP	CALCULATOR BASE SYSTEM 386/40	CJP-0048	BUC	1.00	862.78	862.78
57	Termoficare - preluate CJP	CALCULATOR PC PENTIUM	CJP-0050	BUC	1.00	1.465.00	1.465.00
58	Termoficare - preluate CJP	CELULE I.T.	CJP-0052	BUC	4.00	169.39	677.56
59	Termoficare - preluate CJP	CISTERNE APE UZATE FINISARE	CJP-0053	BUC	2.00	363.71	727.42
60	Termoficare - preluate CJP	CLESTE SURSA CAJT S:046	CJP-0054	BUC	1.00	2.57	2.57
61	Termoficare - preluate CJP	CLESTE AMPERMETRU CAJT	CJP-0055	BUC	1.00	0.21	0.21

Nr.crt	GESTIUNE	DENUMIRE	NR. INV.	UM	CANTITATE	PRET UNITAR	VALOARE
62	Termoficare - preluate CJP	CLESTE AMPERMETRU DIGITAL	CJP-0056	BUC	3.00	490.00	1.470.00
63	Termoficare - preluate CJP	CLESTE VOLT-AMPERMETRU	CJP-0057	BUC	3.00	30.25	90.75
64	Termoficare - preluate CJP	COMANDA REGLARE	CJP-0058	BUC	1.00	297.57	297.57
65	Termoficare - preluate CJP	COMPENSATOR KP-59 NR.78602	CJP-0059	BUC	1.00	0.89	0.89
66	Termoficare - preluate CJP	CONDUCTOMETRU S.173446	CJP-0062	BUC	1.00	0.99	0.99
67	Termoficare - preluate CJP	CONTOR UNIVERSAL CU CABLU	CJP-0064	BUC	1.00	1.58	1.58
68	Termoficare - preluate CJP	CONTORI CA 32/S=0258129	CJP-0065	BUC	1.00	28.29	28.29
69	Termoficare - preluate CJP	CONTORI CA 32/S=0258168	CJP-0066	BUC	2.00	28.28	56.56
70	Termoficare - preluate CJP	CONTORI CA 32/S=0258180	CJP-0067	BUC	1.00	28.45	28.45
71	Termoficare - preluate CJP	CONTORI CA 32/S=0258711	CJP-0068	BUC	1.00	28.29	28.29
72	Termoficare - preluate CJP	CONTORI CA 32/S=0258713	CJP-0069	BUC	1.00	28.29	28.29
73	Termoficare - preluate CJP	CONTORI CA 32/S=0258719	CJP-0070	BUC	1.00	28.29	28.29
74	Termoficare - preluate CJP	CONTORI CA 32/S=0258728	CJP-0071	BUC	1.00	28.29	28.29
75	Termoficare - preluate CJP	CONTORI CA 32/S=0258730	CJP-0072	BUC	1.00	28.29	28.29
76	Termoficare - preluate CJP	CONTORI CA 32/S=0258731	CJP-0073	BUC	1.00	28.29	28.29
77	Termoficare - preluate CJP	CONTORI CA 32/S=0258734	CJP-0074	BUC	1.00	28.29	28.29
78	Termoficare - preluate CJP	CONTORI CA 32/S=0258735	CJP-0075	BUC	1.00	28.29	28.29
79	Termoficare - preluate CJP	CONTORI CA 32/S=0258753	CJP-0076	BUC	1.00	28.29	28.29
80	Termoficare - preluate CJP	CONTORI CA 32/S=0258765	CJP-0077	BUC	1.00	28.29	28.29
81	Termoficare - preluate CJP	CONTORI CA 32/S=0258767	CJP-0078	BUC	1.00	28.29	28.29
82	Termoficare - preluate CJP	CONTORI CA 32/S=0258769	CJP-0079	BUC	1.00	28.29	28.29

Nr.crt	GESTIUNE	DENUMIRE	NR. INV.	UM	CANTITATE	PRET UNITAR	VALOARE
83	Termoficare - preluate CJP	CONTORI CA 32/S=0258771	CJP-0080	BUC	1.00	28.29	28.29
84	Termoficare - preluate CJP	CONTORI CA 32/S=0258775	CJP-0081	BUC	1.00	28.29	28.29
85	Termoficare - preluate CJP	CONTORI CA 32/S=0258776	CJP-0082	BUC	1.00	28.29	28.29
86	Termoficare - preluate CJP	CONTORI CA 32/S=0258778	CJP-0083	BUC	1.00	28.29	28.29
87	Termoficare - preluate CJP	CONTORI CA 32/S=0258782	CJP-0084	BUC	1.00	28.29	28.29
88	Termoficare - preluate CJP	CONTORI CA 32/S=0258783	CJP-0085	BUC	1.00	28.29	28.29
89	Termoficare - preluate CJP	CONTORI CA 32/S=0258784	CJP-0086	BUC	1.00	28.29	28.29
90	Termoficare - preluate CJP	CONTORI CA 32/S=0258785	CJP-0087	BUC	1.00	28.29	28.29
91	Termoficare - preluate CJP	CONTORI CA 32/S=0258787	CJP-0088	BUC	1.00	28.29	28.29
92	Termoficare - preluate CJP	CONTORI CA 32/S=0258788	CJP-0089	BUC	1.00	28.29	28.29
93	Termoficare - preluate CJP	COSFIMETRU EKL 20/3S	CJP-0090	BUC	1.00	0.44	0.44
94	Termoficare - preluate CJP	COSFIMETRU EKL	CJP-0091	BUC	1.00	0.17	0.17
95	Termoficare - preluate CJP	COSFIMETRU ELF	CJP-0092	BUC	1.00	0.03	0.03
96	Termoficare - preluate CJP	COSFIMETRU	CJP-0093	BUC	1.00	6.07	6.07
97	Termoficare - preluate CJP	CRONOMETRE IMPORT	CJP-0094	BUC	2.00	0.01	0.02
98	Termoficare - preluate CJP	CRONOMETRU DUBLU	CJP-0095	BUC	1.00	120.70	120.70
99	Termoficare - preluate CJP	CRONOMETRU MECANIC	CJP-0096	BUC	2.00	36.40	72.80
100	Termoficare - preluate CJP	CUTIE CU REZISTENTA S 0407/61	CJP-0098	BUC	1.00	0.25	0.25
101	Termoficare - preluate CJP	CUTIE CU SNUT SI REZ.	CJP-0099	BUC	2.00	0.49	0.98
102	Termoficare - preluate CJP	CUTIE REZISTENTA R4047	CJP-0100	BUC	1.00	3.65	3.65
103	Termoficare - preluate CJP	CUTIE REZISTENTA R4073	CJP-0101	BUC	1.00	15.73	15.73

Nr.crt	GESTIUNE	DENUMIRE	NR. INV.	UM	CANTITATE	PRET UNITAR	VALOARE
104	Termoficare - preluate CJP	DECADA DE REZIS.L110	CJP-0102	BUC	1.00	0.31	0.31
105	Termoficare - preluate CJP	DESCARCATOARE	CJP-0106	BUC	1.00	212.96	212.96
106	Termoficare - preluate CJP	DESCARCATOARE REZ.VAR.L1-DRB	CJP-0107	BUC	1.00	34.06	34.06
107	Termoficare - preluate CJP	DESCARCATOARE REZ.VAR.L1-DRB	CJP-0108	BUC	5.00	58.37	291.85
108	Termoficare - preluate CJP	DETECTOARE DE TENSIUNE 6-35	CJP-0109	BUC	5.00	150.00	750.00
109	Termoficare - preluate CJP	DETECTOR DE ALAMA	CJP-0110	BUC	1.00	0.63	0.63
110	Termoficare - preluate CJP	DETECTOR DE TENSIUNE OPT-AC	CJP-0111	BUC	4.00	278.00	1.112.00
111	Termoficare - preluate CJP	DISPOZITIV UNIVERSA MASURA	CJP-0112	BUC	1.00	0.94	0.94
112	Termoficare - preluate CJP	ECHIPAMENT TELEFONIC J.TENS.	CJP-0113	BUC	1.00	72.35	72.35
113	Termoficare - preluate CJP	EJECTOR APA-APA	CJP-0114	BUC	2.00	197.00	394.00
114	Termoficare - preluate CJP	EJECTOR APE MICI	CJP-0115	BUC	4.00	0.64	2.56
115	Termoficare - preluate CJP	ELECTROCOMPRESOR DE AER	CJP-0116	BUC	1.00	77.90	77.90
116	Termoficare - preluate CJP	ELECTROCOMPRESOR TIP2EF5	CJP-0118	BUC	1.00	386.70	386.70
117	Termoficare - preluate CJP	ELECTROPOMPA CENTRIFUGA	CJP-0119	BUC	3.00	50.22	150.66
118	Termoficare - preluate CJP	ELECTROPOMPA CENTRIFUGA	CJP-0120	BUC	3.00	186.34	559.02
119	Termoficare - preluate CJP	FRECVENTMETRU	CJP-0123	BUC	2.00	72.32	144.64
120	Termoficare - preluate CJP	FRECVENTMETRU FRANC	CJP-0124	BUC	1.00	47.99	47.99
121	Termoficare - preluate CJP	FRECVENTMETRU SERIA 619	CJP-0125	BUC	1.00	113.04	113.04
122	Termoficare - preluate CJP	FRECVENTMETRU VL 20	CJP-0126	BUC	1.00	0.18	0.18
123	Termoficare - preluate CJP	GALVANOMETRU DG 20 N.8443219	CJP-0127	BUC	1.00	0.34	0.34
124	Termoficare - preluate CJP	GENERATOR RC	CJP-0128	BUC	1.00	2.05	2.05

Nr.crt	GESTIUNE	DENUMIRE	NR. INV.	UM	CANTITATE	PRET UNITAR	VALOARE
125	Termoficare - preluate CJP	GENERATOR SPUMA	CJP-0129	BUC	10.00	1.45	14.50
126	Termoficare - preluate CJP	GOSPODARIE ULEI	CJP-0130	BUC	1.00	232.26	232.26
127	Termoficare - preluate CJP	GRUP DE ETALONARE	CJP-0131	BUC	1.00	1.74	1.74
128	Termoficare - preluate CJP	GRUP TRIFAZAT INTRERUPATOARE	CJP-0132	BUC	2.00	902.77	1.805.54
129	Termoficare - preluate CJP	HIDROGENERATOR SPUMA	CJP-0133	BUC	1.00	61.81	61.81
130	Termoficare - preluate CJP	HIROPOMPA DE STINGERE	CJP-0134	BUC	1.00	187.66	187.66
131	Termoficare - preluate CJP	IMPRIMANTA HP 960 C	CJP-0135	BUC	1.00	491.00	491.00
132	Termoficare - preluate CJP	INDICATOR DSF	CJP-0136	BUC	1.00	1.50	1.50
133	Termoficare - preluate CJP	INDICAT.SUCCESIUNE FAZ	CJP-0137	BUC	1.00	0.32	0.32
134	Termoficare - preluate CJP	INFLAMETRU MARCUSON	CJP-0138	BUC	1.00	9.70	9.70
135	Termoficare - preluate CJP	INREG.RAPID CU 5 CANALE	CJP-0139	BUC	1.00	4.30	4.30
136	Termoficare - preluate CJP	INST CENTRIFUGARE ULEI	CJP-0140	BUC	1.00	462.41	462.41
137	Termoficare - preluate CJP	INST. DE VENT.SALA MASINI	CJP-0141	BUC	1.00	110.94	110.94
138	Termoficare - preluate CJP	INSTALATIE DE RACIRE ABUR	CJP-0142	BUC	1.00	19.30	19.30
139	Termoficare - preluate CJP	INSTALATIE DE RACIRE ABUR	CJP-0143	BUC	1.00	64.40	64.40
140	Termoficare - preluate CJP	INSTALATIE VENTILATIE HIDRAZINA	CJP-0144	BUC	1.00	87.53	87.53
141	Termoficare - preluate CJP	INST.CONVERTIZOARE	CJP-0145	BUC	1.00	771.89	771.89
142	Termoficare - preluate CJP	INST.DE VENTILARE SALA	CJP-0146	BUC	1.00	936.92	936.92
143	Termoficare - preluate CJP	INST.DE VENTILATIE	CJP-0147	BUC	1.00	60.02	60.02
144	Termoficare - preluate CJP	INST.DE VENT.SALA EPC	CJP-0148	BUC	1.00	191.46	191.46
145	Termoficare - preluate CJP	INST.DEGAZARE SUB PRESIUNE	CJP-0149	BUC	1.00	1.083.51	1.083.51

Nr.crt	GESTIUNE	DENUMIRE	NR. INV.	UM	CANTITATE	PRET UNITAR	VALOARE
146	Termoficare - preluate CJP	INST.DOZAT REACTIVI MGS	CJP-0150	BUC	1.00	845.47	845.47
147	Termoficare - preluate CJP	INSTINCTOARE CU PULBERE	CJP-0151	BUC	10.00	2.02	20.20
148	Termoficare - preluate CJP	INST.VENTILATIE GENERALA 4X50	CJP-0152	BUC	1.00	54.84	54.84
149	Termoficare - preluate CJP	INST.VENTILATIE LAB.CHIMIC	CJP-0153	BUC	1.00	128.74	128.74
150	Termoficare - preluate CJP	INST.VENTIL.CLIMATIZARE AER	CJP-0154	BUC	1.00	498.14	498.14
151	Termoficare - preluate CJP	INTRERUPATOR AUTOMAT	CJP-0155	BUC	15.00	794.12	11.911.80
152	Termoficare - preluate CJP	INTRERUPATOR IO	CJP-0156	BUC	2.00	796.75	1.593.50
153	Termoficare - preluate CJP	KILOVOLMETRU	CJP-0157	BUC	1.00	11.76	11.76
154	Termoficare - preluate CJP	LADA METALICA	CJP-0158	BUC	6.00	0.09	0.54
155	Termoficare - preluate CJP	MAGAZIE REZISTENTAMSB	CJP-0159	BUC	1.00	0.25	0.25
156	Termoficare - preluate CJP	MANER DE STRANGERE	CJP-0160	BUC	12.00	205.00	2.460.00
157	Termoficare - preluate CJP	MANOMETRU ETALON	CJP-0161	BUC	1.00	92.64	92.64
158	Termoficare - preluate CJP	MANOMICROVACUMETRU 250	CJP-0162	BUC	1.00	68.28	68.28
159	Termoficare - preluate CJP	MANOVACUMETRU ETALON S 097	CJP-0163	BUC	1.00	2.72	2.72
160	Termoficare - preluate CJP	MANOVACUMETRU S=114	CJP-0164	BUC	1.00	1.66	1.66
161	Termoficare - preluate CJP	MASA INCERCAT APARATE	CJP-0165	BUC	1.00	0.55	0.55
162	Termoficare - preluate CJP	MASA VERIF.RELEE NR.36	CJP-0166	BUC	1.00	9.35	9.35
163	Termoficare - preluate CJP	MASA VERIF.RELEE,SERTARE	CJP-0167	BUC	1.00	9.28	9.28
164	Termoficare - preluate CJP	MASINA DE BOBINAT NR.5347	CJP-0168	BUC	1.00	0.30	0.30
165	Termoficare - preluate CJP	MEGOHMETRE	CJP-0169	BUC	1.00	2.35	2.35
166	Termoficare - preluate CJP	MICRIMETRU DE INTERIOR	CJP-0170	BUC	1.00	0.14	0.14

Nr.crt	GESTIUNE	DENUMIRE	NR. INV.	UM	CANTITATE	PRET UNITAR	VALOARE
167	Termoficare - preluate CJP	MICROAMPERM.ML 20 S	CJP-0171	BUC	1.00	0.43	0.43
168	Termoficare - preluate CJP	MILIAMPERMETRU FL 21 25-50A	CJP-0172	BUC	2.00	5.93	11.86
169	Termoficare - preluate CJP	MILIAMPERMETRU TIP ML 20	CJP-0173	BUC	1.00	6.48	6.48
170	Termoficare - preluate CJP	MILIVOLTAMPERMETRU S	CJP-0174	BUC	1.00	0.71	0.71
171	Termoficare - preluate CJP	MILIVOLTMETRU S.15217	CJP-0175	BUC	1.00	0.63	0.63
172	Termoficare - preluate CJP	MILIVOLTMETRU	CJP-0176	BUC	1.00	1.64	1.64
173	Termoficare - preluate CJP	MONOMICROVACUMETRU 250	CJP-0177	BUC	1.00	68.77	68.77
174	Termoficare - preluate CJP	MOTOGENERATOR SPUMA S647	CJP-0178	BUC	1.00	3.33	3.33
175	Termoficare - preluate CJP	MOTOPOMPA INCENDIU	CJP-0179	BUC	1.00	228.69	228.69
176	Termoficare - preluate CJP	MULTIMETRU CA 5220	CJP-0180	BUC	8.00	324.16	2.593.28
177	Termoficare - preluate CJP	MULTIMETRU DIGITAL HT88	CJP-0181	BUC	9.00	477.50	4.297.50
178	Termoficare - preluate CJP	MULTIMETRU DIGITALPORT.	CJP-0182	BUC	1.00	14.62	14.62
179	Termoficare - preluate CJP	MULTIMETRU DIGITAL	CJP-0183	BUC	4.00	477.50	1.910.00
180	Termoficare - preluate CJP	MULTIMETRU DIGITA	CJP-0184	BUC	8.00	780.00	6.240.00
181	Termoficare - preluate CJP	MULTIMETRU E0304	CJP-0185	BUC	7.00	44.94	314.58
182	Termoficare - preluate CJP	MULTIMETRU FO.302	CJP-0186	BUC	1.00	74.51	74.51
183	Termoficare - preluate CJP	PANOURI DISTRIBUTIE	CJP-0187	BUC	1.00	20.54	20.54
184	Termoficare - preluate CJP	PANOURI DISTRIBUTIE	CJP-0188	BUC	1.00	48.91	48.91
185	Termoficare - preluate CJP	PANOURI DISTRIBUTIE	CJP-0189	BUC	1.00	59.18	59.18
186	Termoficare - preluate CJP	PANOURI DISTRIBUTIE	CJP-0190	BUC	7.00	63.16	442.12
187	Termoficare - preluate CJP	PANOURI DISTRIBUTIE	CJP-0191	BUC	1.00	104.66	104.66

Nr.crt	GESTIUNE	DENUMIRE	NR. INV.	UM	CANTITATE	PRET UNITAR	VALOARE
188	Termoficare - preluate CJP	PANOURI DISTRIBUTIE	CJP-0192	BUC	1.00	379.83	379.83
189	Termoficare - preluate CJP	PANOURI DISTRIBUTIE	CJP-0193	BUC	1.00	386.12	386.12
190	Termoficare - preluate CJP	PANOURI DISTRIBUTIE	CJP-0194	BUC	1.00	391.99	391.99
191	Termoficare - preluate CJP	PANOURI DISTRIBUTIE	CJP-0195	BUC	1.00	409.10	409.10
192	Termoficare - preluate CJP	PANOURI DISTRIBUTIE	CJP-0196	BUC	1.00	531.55	531.55
193	Termoficare - preluate CJP	PANOURI DISTRIBUTIE	CJP-0197	BUC	1.00	570.25	570.25
194	Termoficare - preluate CJP	PH-METRU MV 84	CJP-0198	BUC	1.00	7.08	7.08
195	Termoficare - preluate CJP	POMPA CENTRIF.MONOETAJ TR1-2	CJP-0200	BUC	1.00	34.16	34.16
196	Termoficare - preluate CJP	POMPA CENTRIFUGA	CJP-0201	BUC	1.00	34.16	34.16
197	Termoficare - preluate CJP	POMPA CENTRIFUGA	CJP-0202	BUC	8.00	136.24	1.089.92
198	Termoficare - preluate CJP	POMPA CRIS	CJP-0203	BUC	2.00	41.20	82.40
199	Termoficare - preluate CJP	POMPA DE VID NR.1592/1961	CJP-0204	BUC	1.00	0.18	0.18
200	Termoficare - preluate CJP	POMPA HEBE S82212403	CJP-0205	BUC	1.00	24.34	24.34
201	Termoficare - preluate CJP	POMPA HEBE S82212404	CJP-0206	BUC	1.00	24.34	24.34
202	Termoficare - preluate CJP	POMPA HEBE S82212405	CJP-0207	BUC	1.00	24.34	24.34
203	Termoficare - preluate CJP	POMPA LOTRU	CJP-0209	BUC	1.00	21.51	21.51
204	Termoficare - preluate CJP	POMPA LOTRU	CJP-0210	BUC	1.00	308.73	308.73
205	Termoficare - preluate CJP	POMPA MONOETAJATA	CJP-0211	BUC	2.00	2.52	5.04
206	Termoficare - preluate CJP	POMPA MONOETAJATA EPAP NR.1	CJP-0212	BUC	1.00	2.17	2.17
207	Termoficare - preluate CJP	POMPE APE UZATE ETAPA 4X50	CJP-0213	BUC	1.00	20.59	20.59
208	Termoficare - preluate CJP	POMPE EPEG	CJP-0214	BUC	1.00	40.11	40.11

Nr.crt	GESTIUNE	DENUMIRE	NR. INV.	UM	CANTITATE	PRET UNITAR	VALOARE
209	Termoficare - preluate CJP	POMPE HEBE	CJP-0215	BUC	2.00	272.99	545.98
210	Termoficare - preluate CJP	POMPE LOTRU 100/200X3000	CJP-0216	BUC	2.00	34.59	69.18
211	Termoficare - preluate CJP	POMPE PTR.VERIF.MANOMETRE	CJP-0217	BUC	1.00	0.19	0.19
212	Termoficare - preluate CJP	POMPE PTR.VERIF.MANOMETRE	CJP-0218	BUC	1.00	4.40	4.40
213	Termoficare - preluate CJP	POMPE PTR.VERIF.MANOMETRE	CJP-0219	BUC	1.00	121.58	121.58
214	Termoficare - preluate CJP	POMPE PTR.VERIF.MANOMETRE	CJP-0220	BUC	2.00	121.65	243.30
215	Termoficare - preluate CJP	POST NR.12/ALARMA-SEMNALIZARE	CJP-0221	BUC	1.00	300.00	300.00
216	Termoficare - preluate CJP	POST NR.23 ALARMA-SEMNALIZARE	CJP-0222	BUC	1.00	300.00	300.00
217	Termoficare - preluate CJP	POST NR.38 ALARMA -SEMNALIZARE	CJP-0223	BUC	1.00	300.00	300.00
218	Termoficare - preluate CJP	POST NR.53 ALARMA-SEMNALIZARE	CJP-0224	BUC	1.00	300.00	300.00
219	Termoficare - preluate CJP	POTENTIOMETRU DE LABORATOR	CJP-0227	BUC	1.00	4.12	4.12
220	Termoficare - preluate CJP	PRAJINA ELECTROIZOL PMU	CJP-0228	BUC	4.00	432.72	1.730.88
221	Termoficare - preluate CJP	PRAJINA PMU 20-1	CJP-0229	BUC	6.00	130.00	780.00
222	Termoficare - preluate CJP	PRAJINA PMU-8-2	CJP-0230	BUC	3.00	185.00	555.00
223	Termoficare - preluate CJP	PUNTE DUBLA DE CURENT	CJP-0232	BUC	1.00	0.26	0.26
224	Termoficare - preluate CJP	PUNTE P33	CJP-0233	BUC	1.00	0.05	0.05
225	Termoficare - preluate CJP	PUNTE R 333 S.1634	CJP-0234	BUC	1.00	0.24	0.24
226	Termoficare - preluate CJP	PUNTE RLC	CJP-0235	BUC	1.00	64.80	64.80
227	Termoficare - preluate CJP	PUNTI RLC	CJP-0236	BUC	1.00	6.98	6.98
228	Termoficare - preluate CJP	REDRESOR CU SELENIU	CJP-0238	BUC	1.00	0.16	0.16
229	Termoficare - preluate CJP	REDUCTOR DE CURENT	CJP-0239	BUC	1.00	0.11	0.11

Nr.crt	GESTIUNE	DENUMIRE	NR. INV.	UM	CANTITATE	PRET UNITAR	VALOARE
230	Termoficare - preluate CJP	REOSTAT 0,45 A-410 OHMI	CJP-0240	BUC	1.00	0.05	0.05
231	Termoficare - preluate CJP	REOSTAT 0,55 A 260OHMI	CJP-0241	BUC	1.00	0.05	0.05
232	Termoficare - preluate CJP	REOSTAT	CJP-0242	BUC	2.00	0.05	0.10
233	Termoficare - preluate CJP	REZ.IN DECADE	CJP-0243	BUC	2.00	16.38	32.76
234	Termoficare - preluate CJP	REZISTENTA ETALON	CJP-0244	BUC	9.00	0.05	0.45
235	Termoficare - preluate CJP	REZISTENTA R 4057	CJP-0245	BUC	1.00	0.85	0.85
236	Termoficare - preluate CJP	REZISTOR IN DECADE	CJP-0246	BUC	1.00	29.47	29.47
237	Termoficare - preluate CJP	REZ.REGLABILE CURSOR	CJP-0247	BUC	1.00	0.99	0.99
238	Termoficare - preluate CJP	SCHIMBATOR DE CALDURA	CJP-0248	BUC	2.00	115.20	230.40
239	Termoficare - preluate CJP	SCURTCIRCUITOARE TIP MSP 3*50	CJP-0249	BUC	16.00	499.50	7.992.00
240	Termoficare - preluate CJP	SCURTCIRCUITOR MONOFAZAT	CJP-0250	BUC	30.00	497.05	14.911.50
241	Termoficare - preluate CJP	SCURTCIRCUITOR MSP 0,4-3X335	CJP-0251	BUC	5.00	230.00	1.150.00
242	Termoficare - preluate CJP	SCURTCIRCUITOR MSP-M	CJP-0252	BUC	5.00	205.00	1.025.00
243	Termoficare - preluate CJP	SCURTCIRCUITOR NS3X35/1,5	CJP-0253	BUC	5.00	476.01	2.380.05
244	Termoficare - preluate CJP	SECUNDOMETRU ELECTRIC	CJP-0254	BUC	1.00	0.12	0.12
245	Termoficare - preluate CJP	SEPARATOR I.T.	CJP-0255	BUC	31.00	256.60	7.954.60
246	Termoficare - preluate CJP	SEPARATOR STE 110 CEL.15	CJP-0256	BUC	3.00	271.35	814.05
247	Termoficare - preluate CJP	SEPARATOR STE 110CELULA 16	CJP-0257	BUC	5.00	271.35	1.356.75
248	Termoficare - preluate CJP	SEPARATOR STEP	CJP-0258	BUC	2.00	275.69	551.38
249	Termoficare - preluate CJP	SEPARATOR TRIPOLAR	CJP-0259	BUC	28.00	98.71	2.763.88
250	Termoficare - preluate CJP	SEPARATOR TRIPOLAR	CJP-0260	BUC	21.00	114.59	2.406.39

Nr.crt	GESTIUNE	DENUMIRE	NR. INV.	UM	CANTITATE	PRET UNITAR	VALOARE
251	Termoficare - preluate CJP	SEPARATOR TRIPOLAR	CJP-0261	BUC	12.00	322.52	3.870.24
252	Termoficare - preluate CJP	SET TCC 26	CJP-0262	BUC	3.00	104.88	314.64
253	Termoficare - preluate CJP	SHUNT	CJP-0263	BUC	1.00	0.05	0.05
254	Termoficare - preluate CJP	STABILIZATORTRIFAZAT	CJP-0266	BUC	1.00	3.17	3.17
255	Termoficare - preluate CJP	STAND DE VERIF.RIGA	CJP-0267	BUC	1.00	8.75	8.75
256	Termoficare - preluate CJP	STAND LABORATOR S:06/80	CJP-0268	BUC	1.00	129.32	129.32
257	Termoficare - preluate CJP	STAND TIP RIGA	CJP-0269	BUC	1.00	7.06	7.06
258	Termoficare - preluate CJP	STATIE RADIO PORTABILA 4X50 MW	CJP-0270	BUC	2.00	108.47	216.94
259	Termoficare - preluate CJP	STINGATOARE C 90	CJP-0271	BUC	7.00	2.17	15.19
260	Termoficare - preluate CJP	STINGATOARE C 90	CJP-0272	BUC	16.00	2.33	37.28
261	Termoficare - preluate CJP	STINGATOARE C9	CJP-0273	BUC	7.00	1.27	8.89
262	Termoficare - preluate CJP	STINGATOARE C9	CJP-0274	BUC	13.00	7.14	92.82
263	Termoficare - preluate CJP	STINGATOARE PRAF CO2	CJP-0275	BUC	6.00	0.04	0.24
264	Termoficare - preluate CJP	STINGATOARE P3	CJP-0276	BUC	4.00	9.86	39.44
265	Termoficare - preluate CJP	STINGATOARE P6 CU PULBERE	CJP-0277	BUC	35.00	38.50	1.347.50
266	Termoficare - preluate CJP	STINGATOARE SC 9	CJP-0278	BUC	59.00	2.83	166.97
267	Termoficare - preluate CJP	STINGATOARE SC 9	CJP-0279	BUC	8.00	7.14	57.12
268	Termoficare - preluate CJP	STINGATOARE SC 9	CJP-0280	BUC	20.00	27.31	546.20
269	Termoficare - preluate CJP	STINGATOARE	CJP-0282	BUC	6.00	2.03	12.18
270	Termoficare - preluate CJP	STINGATOR 90LTR.	CJP-0283	BUC	1.00	0.25	0.25
271	Termoficare - preluate CJP	STINGATOR CAROSABIL	CJP-0284	BUC	2.00	3.72	7.44

Nr.crt	GESTIUNE	DENUMIRE	NR. INV.	UM	CANTITATE	PRET UNITAR	VALOARE
272	Termoficare - preluate CJP	STINGATOR CAROSABIL C 90	CJP-0285	BUC	1.00	0.79	0.79
273	Termoficare - preluate CJP	STINGATOR CAROSABIL P125	CJP-0286	BUC	3.00	24.37	73.11
274	Termoficare - preluate CJP	STINGATOR G3	CJP-0288	BUC	6.00	108.63	651.78
275	Termoficare - preluate CJP	STINGATOR G6	CJP-0289	BUC	25.00	0.08	2.00
276	Termoficare - preluate CJP	STINGATOR G6	CJP-0290	BUC	17.00	0.09	1.53
277	Termoficare - preluate CJP	STINGATOR P50	CJP-0291	BUC	2.00	169.43	338.86
278	Termoficare - preluate CJP	STINGATOR P125	CJP-0293	BUC	5.00	0.27	1.35
279	Termoficare - preluate CJP	STINGATOR P125	CJP-0294	BUC	10.00	0.28	2.80
280	Termoficare - preluate CJP	STINGATOR P125	CJP-0295	BUC	3.00	0.29	0.87
281	Termoficare - preluate CJP	STINGATOR P125	CJP-0296	BUC	1.00	8.93	8.93
282	Termoficare - preluate CJP	STINGATOR P3	CJP-0297	BUC	2.00	9.86	19.72
283	Termoficare - preluate CJP	STINGATOR P3	CJP-0298	BUC	6.00	9.86	59.16
284	Termoficare - preluate CJP	STINGATOR P5	CJP-0299	BUC	5.00	2.67	13.35
285	Termoficare - preluate CJP	STINGATOR P5	CJP-0300	BUC	11.00	2.93	32.23
286	Termoficare - preluate CJP	STINGATOR P5	CJP-0302	BUC	2.00	12.85	25.70
287	Termoficare - preluate CJP	STINGATOR P5	CJP-0304	BUC	10.00	12.85	128.50
288	Termoficare - preluate CJP	STINGATOR P6 CU PULBERE	CJP-0305	BUC	18.00	38.50	693.00
289	Termoficare - preluate CJP	STINGATOR P6 BC	CJP-0306	BUC	2.00	38.50	77.00
290	Termoficare - preluate CJP	STINGATOR SC9	CJP-0311	BUC	8.00	27.31	218.48
291	Termoficare - preluate CJP	STINGATOR SC 90	CJP-0312	BUC	4.00	105.30	421.20
292	Termoficare - preluate CJP	STINGATOR SC9	CJP-0313	BUC	15.00	2.83	42.45

Nr.crt	GESTIUNE	DENUMIRE	NR. INV.	UM	CANTITATE	PRET UNITAR	VALOARE
293	Termoficare - preluate CJP	SURSA DE TENSIUNE SI CURENT	CJP-0316	BUC	1.00	13.02	13.02
294	Termoficare - preluate CJP	TERMOCUPLE ETALON S = 8068	CJP-0317	BUC	1.00	0.50	0.50
295	Termoficare - preluate CJP	TERMOMETRU DE CONTACT	CJP-0318	BUC	1.00	0.23	0.23
296	Termoficare - preluate CJP	TRANSF CESU	CJP-0319	BUC	2.00	11.69	23.38
297	Termoficare - preluate CJP	TRANSF CURENT 9194	CJP-0320	BUC	1.00	0.01	0.01
298	Termoficare - preluate CJP	TRANSF.CESU ST.110 CELULA 15	CJP-0321	BUC	6.00	51.84	311.04
299	Termoficare - preluate CJP	TRANSF.CURENT	CJP-0322	BUC	9.00	23.16	208.44
300	Termoficare - preluate CJP	TRANSF.CURENT	CJP-0323	BUC	3.00	23.80	71.40
301	Termoficare - preluate CJP	TRANSF.CURENT	CJP-0324	BUC	1.00	39.43	39.43
302	Termoficare - preluate CJP	TRANSF.CURENT	CJP-0325	BUC	24.00	69.36	1.664.64
303	Termoficare - preluate CJP	TRANSF.CURENT	CJP-0326	BUC	1.00	0.15	0.15
304	Termoficare - preluate CJP	TRANSFORMATOR CIRCUIT NTT-5	CJP-0327	BUC	1.00	0.01	0.01
305	Termoficare - preluate CJP	TRANSFORMATOR CURENT NTT	CJP-0328	BUC	1.00	0.01	0.01
306	Termoficare - preluate CJP	TRANSFORMATOR ETALON CURENT	CJP-0329	BUC	3.00	35.29	105.87
307	Termoficare - preluate CJP	TRANSFORMATOR TTU 1000 KVA	CJP-0330	BUC	1.00	133.90	133.90
308	Termoficare - preluate CJP	TRANSF.S:28445	CJP-0331	BUC	1.00	139.43	139.43
309	Termoficare - preluate CJP	TRANSF.TENS.	CJP-0332	BUC	1.00	0.31	0.31
310	Termoficare - preluate CJP	TRANSF.TENS.	CJP-0333	BUC	1.00	69.36	69.36
311	Termoficare - preluate CJP	TRANSF.TENS.	CJP-0334	BUC	1.00	69.40	69.40
312	Termoficare - preluate CJP	TRANSF.TENS.CELULA 35	CJP-0335	BUC	5.00	39.43	197.15
313	Termoficare - preluate CJP	TRANSF.TRIFAZAT	CJP-0336	BUC	2.00	123.36	246.72

Nr.crt	GESTIUNE	DENUMIRE	NR. INV.	UM	CANTITATE	PRET UNITAR	VALOARE
314	Termoficare - preluate CJP	TRANSF.TRIFAZAT	CJP-0337	BUC	2.00	153.45	306.90
315	Termoficare - preluate CJP	TRANSF.TRIFAZAT	CJP-0338	BUC	1.00	185.03	185.03
316	Termoficare - preluate CJP	TRANSF.TRIFAZAT IN ULEI	CJP-0339	BUC	8.00	30.32	242.56
317	Termoficare - preluate CJP	TRANSF.TRIFAZAT USCAT	CJP-0340	BUC	6.00	467.94	2.807.64
318	Termoficare - preluate CJP	TRUSA DE CURENT SI TENS.NR.70	CJP-0341	BUC	1.00	0.41	0.41
319	Termoficare - preluate CJP	TRUSA DE CURENT SI TENS.2	CJP-0342	BUC	1.00	0.57	0.57
320	Termoficare - preluate CJP	TRUSA DE CURENT TC	CJP-0343	BUC	1.00	0.58	0.58
321	Termoficare - preluate CJP	TRUSA DE CURENT 1200A	CJP-0344	BUC	1.00	0.77	0.77
322	Termoficare - preluate CJP	TRUSA VERIF.RELEE	CJP-0345	BUC	1.00	2.45	2.45
323	Termoficare - preluate CJP	TRUSA VERIF.RELEE	CJP-0346	BUC	2.00	27.44	54.88
324	Termoficare - preluate CJP	TRUSE TRIDEC S:21/88	CJP-0347	BUC	1.00	157.38	157.38
325	Termoficare - preluate CJP	TUN REMORCABIL	CJP-0349	BUC	1.00	145.17	145.17
326	Termoficare - preluate CJP	TUN REMORCABIL	CJP-0350	BUC	1.00	147.52	147.52
327	Termoficare - preluate CJP	TUN REMORC.PT.STINS INC.	CJP-0351	BUC	1.00	180.18	180.18
328	Termoficare - preluate CJP	UNITATE ERMOTOROLA	CJP-0352	BUC	2.00	494.97	989.94
329	Termoficare - preluate CJP	VASE MASURA SODA FINISARE	CJP-0353	BUC	1.00	270.60	270.60
330	Termoficare - preluate CJP	VASE MASURA SODA FINISARE	CJP-0354	BUC	1.00	313.29	313.29
331	Termoficare - preluate CJP	VENTILATOR CENTRIFUGAL AER	CJP-0355	BUC	1.00	155.88	155.88
332	Termoficare - preluate CJP	VENTILATOR CENTRIFUGAL GAZE	CJP-0356	BUC	3.00	155.88	467.64
333	Termoficare - preluate CJP	VERIFICATOR INTRERUP	CJP-0358	BUC	1.00	354.19	354.19
334	Termoficare - preluate CJP	VISCOZIMETRU ENGLER	CJP-0359	BUC	1.00	8.07	8.07

Nr.crt	GESTIUNE	DENUMIRE	NR. INV.	UM	CANTITATE	PRET UNITAR	VALOARE
335	Termoficare - preluate CJP	VOLTAMPERMETRU ML	CJP-0360	BUC	2.00	0.36	0.72
336	Termoficare - preluate CJP	VOLTAMPERMETRU TIP VAF	CJP-0361	BUC	3.00	0.50	1.50
337	Termoficare - preluate CJP	VOLTMETRU EL 20	CJP-0362	BUC	1.00	0.47	0.47
338	Termoficare - preluate CJP	VOLTMETRU E 59	CJP-0363	BUC	1.00	0.03	0.03
339	Termoficare - preluate CJP	VOLTMETRU FL 21 150/600V	CJP-0364	BUC	2.00	6.11	12.22
340	Termoficare - preluate CJP	VOLTMETRU S:0069	CJP-0365	BUC	1.00	2.41	2.41
341	Termoficare - preluate CJP	VOLTMETRU (0444-464)	CJP-0366	BUC	2.00	8.95	17.90
342	Termoficare - preluate CJP	VOLTMETRU 759 7,5-60V	CJP-0367	BUC	1.00	0.03	0.03
343	Termoficare - preluate CJP	VOLTMETRU 759-600V	CJP-0368	BUC	1.00	0.03	0.03
344	Termoficare - preluate CJP	WATMETRUL20	CJP-0369	BUC	3.00	0.17	0.51
345	Termoficare - preluate CJP	WATTMETRU EL 21 0,5-1A	CJP-0370	BUC	3.00	5.87	17.61
346	Termoficare - preluate CJP	WATTMETRU	CJP-0371	BUC	1.00	0.34	0.34
347	Ob inventar preluate de la V.E.P.af sist. termoficare	RAC.DE TERM.BL.137-PT.9 VEST	VEP10045	BUC	1.00	840.00	840.00
348	Ob inventar preluate de la V.E.P.af sist. termoficare	RAC.DE TERM.BL.2-PT 1 M.R	VEP10046	BUC	1.00	550.00	550.00
349	Ob inventar preluate de la V.E.P.af sist. termoficare	RAC.DE TERM.STR.DOMN.PT 1-9 MA	VEP10047	BUC	1.00	390.00	390.00
350	Ob inventar preluate de la V.E.P.af sist. termoficare	RACORD STR.CIUCAS NR.8-PT223A	VEP10048	BUC	1.00	1.220.00	1.220.00
351	Ob inventar preluate de la V.E.P.af sist. termoficare	RACORD TERM.DEM.52 PT 13 DEMOC	VEP10049	BUC	1.00	570.00	570.00
352	Ob inventar preluate de la V.E.P.af sist. termoficare	SCHIMBAT.DE CALDUR. PLACI 13 D T 13 DEM.	VEP20082	BUC	1.00	1.960.00	1.960.00
353	Ob inventar preluate de la V.E.P.af sist. termoficare	SCHIMBAT.DE CALDUR. PLACI12CR T 12 CRANG	VEP20084	BUC	1.00	710.00	710.00
354	Ob inventar preluate de la V.E.P.af sist. termoficare	SCHIMBAT.DE CALDUR. PLACI15CR T 15 CRANG	VEP20086	BUC	1.00	1.360.00	1.360.00
355	Ob inventar preluate de la V.E.P.af sist. termoficare	SISTEM SUPRAV.VIDEO PT 3 SUD	VEP20095	BUC	1.00	660.00	660.00

Nr.crt	GESTIUNE	DENUMIRE	NR. INV.	UM	CANTITATE	PRET UNITAR	VALOARE
356	Ob inventar preluate de la V.E.P.af sist. termoficare	CONVERT.FRECVEN.2-23 AUG. RES.APA RE	VEP20097	BUC	1.00	1.720.00	1.720.00
357	Ob inventar preluate de la V.E.P.af sist. termoficare	CONVERT.FRECVEN.22 VEST RES.APA RE	VEP20098	BUC	1.00	1.550.00	1.550.00
358	Ob inventar preluate de la V.E.P.af sist. termoficare	CONVERT.FRECVEN.1-9 MAI RES.APA RE	VEP20099	BUC	1.00	1.290.00	1.290.00
359	Ob inventar preluate de la V.E.P.af sist. termoficare	CONVERT.FRECVEN.4-9 MAI RES.APA RE	VEP20100	BUC	1.00	1.550.00	1.550.00
360	Ob inventar preluate de la V.E.P.af sist. termoficare	CONVERT.FRECVEN.3C POMPA RES.APA RE	VEP20101	BUC	1.00	1.550.00	1.550.00
361	Ob inventar preluate de la V.E.P.af sist. termoficare	CONVERT.FRECVEN.4C POMPA RES.APA RE	VEP20102	BUC	1.00	1.160.00	1.160.00
362	Ob inventar preluate de la V.E.P.af sist. termoficare	CONVERT.FRECVEN.5S POMPA RES.APA RE	VEP20104	BUC	1.00	1.550.00	1.550.00
363	Ob inventar preluate de la V.E.P.af sist. termoficare	CONVERT.FRECVEN.16D POMPA RES.APA RE	VEP20105	BUC	1.00	1.550.00	1.550.00
364	Ob inventar preluate de la V.E.P.af sist. termoficare	TRUSA PORTABILA RHONA RK 20 N	VEP20118	BUC	1.00	180.00	180.00
365	Ob inventar preluate de la V.E.P.af sist. termoficare	TRUSA PORTABILA RHONA RK 20 N	VEP20119	BUC	1.00	180.00	180.00
366	Ob inventar preluate de la V.E.P.af sist. termoficare	POMPA GRUNDFOS CR5-16	VEP20120	BUC	1.00	530.00	530.00
367	Ob inventar preluate de la V.E.P.af sist. termoficare	POMPE REC.PT 10 NORD	VEP20139	BUC	1.00	1.380.00	1.380.00
368	Ob inventar preluate de la V.E.P.af sist. termoficare	ECHIP.TRATARE ELECTROM.APA CAL	VEP20141	BUC	1.00	570.00	570.00
369	Ob inventar preluate de la V.E.P.af sist. termoficare	GENERATOR DE CURENT AGT 8203 B SB	VEP20222	BUC	1.00	40.00	40.00
370	Ob inventar preluate de la V.E.P.af sist. termoficare	GENERATOR DE CURENT AGT 8203 B SB	VEP20223	BUC	1.00	550.00	550.00
371	Ob inventar preluate de la V.E.P.af sist. termoficare	GENERATOR DE CURENT AGT 8203 B SB	VEP20224	BUC	1.00	550.00	550.00
372	Ob inventar preluate de la V.E.P.af sist. termoficare	GENERATOR DE CURENT AGT 8203 B SB (PENTRU SUDURA OXIACETILENICA)	VEP20225	BUC	1.00	550.00	550.00
373	Ob inventar preluate de la V.E.P.af sist. termoficare	GENERATOR DE CURENT AGT 8203 B SB (PENTRU SUDURA OXIACETILENICA)	VEP20226	BUC	1.00	550.00	550.00
374	Ob inventar preluate de la V.E.P.af sist. termoficare	INVERTOR TECHNOLOGY 220 (APARAT SUDURA)	VEP20229	BUC	1.00	190.00	190.00
375	Ob inventar preluate de la V.E.P.af sist. termoficare	INVERTOR TECHNOLOGY 220 (APARAT SUDURA)	VEP20230	BUC	1.00	190.00	190.00

Nr.crt	GESTIUNE	DENUMIRE	NR. INV.	UM	CANTITATE	PRET UNITAR	VALOARE
376	Ob inventar preluate de la V.E.P.af sist. termoficare	POMPE DE RECIRCULATIE PT3 VEST	VEP20254	BUC	1.00	1.680.00	1.680.00
377	Ob inventar preluate de la V.E.P.af sist. termoficare	POMPA RECIRCULATIE PT 10 M.R.	VEP20255	BUC	1.00	1.580.00	1.580.00
378	Ob inventar preluate de la V.E.P.af sist. termoficare	POMPA RECIRCULATIE PT2-23 AUGU	VEP20256	BUC	1.00	1.680.00	1.680.00
379	Ob inventar preluate de la V.E.P.af sist. termoficare	POMPA RECIRCULATIE PT12 VEST	VEP20257	BUC	1.00	1.660.00	1.660.00
380	Ob inventar preluate de la V.E.P.af sist. termoficare	POMPA RECIRCULATIE PT 11 VEST	VEP20258	BUC	1.00	1.360.00	1.360.00
381	Ob inventar preluate de la V.E.P.af sist. termoficare	POMPA RECIRCULATIE PT 7 VEST	VEP20260	BUC	1.00	1.630.00	1.630.00
382	Ob inventar preluate de la V.E.P.af sist. termoficare	POMPA RECIRCULATIE PT 8-23 AUG	VEP20261	BUC	1.00	1.620.00	1.620.00
383	Ob inventar preluate de la V.E.P.af sist. termoficare	POMPA RECIRCULATIE PT 22 VEST	VEP20262	BUC	1.00	1.650.00	1.650.00
384	Ob inventar preluate de la V.E.P.af sist. termoficare	POMPA RECIRCULATIE PT 16 VEST	VEP20263	BUC	1.00	1.090.00	1.090.00
385	Ob inventar preluate de la V.E.P.af sist. termoficare	POMPA RECIRCULATIE PT 6-9 MAI	VEP20264	BUC	1.00	1.690.00	1.690.00
386	Ob inventar preluate de la V.E.P.af sist. termoficare	POMPA RECIRCULATIE PT3-9 MAI	VEP20266	BUC	1.00	1.630.00	1.630.00
387	Ob inventar preluate de la V.E.P.af sist. termoficare	POMPA RECIRCULATIE PT 1-9 MAI	VEP20268	BUC	1.00	1.650.00	1.650.00
388	Ob inventar preluate de la V.E.P.af sist. termoficare	POMPA RECIRCULATIE PT 7 NORD	VEP20272	BUC	1.00	1.890.00	1.890.00
389	Ob inventar preluate de la V.E.P.af sist. termoficare	POMPA ADAOS PT 18 M.R.	VEP20273	BUC	1.00	740.00	740.00
390	Ob inventar preluate de la V.E.P.af sist. termoficare	POMPA ADAOS PT12 REPUBL	VEP20274	BUC	1.00	1.210.00	1.210.00
391	Ob inventar preluate de la V.E.P.af sist. termoficare	POMPA RECIRCULATIE PT 6 NORD	VEP20275	BUC	1.00	1.240.00	1.240.00
392	Ob inventar preluate de la V.E.P.af sist. termoficare	POMPA RECIRCULATIE PT 16 M.R.	VEP20276	BUC	1.00	1.550.00	1.550.00
393	Ob inventar preluate de la V.E.P.af sist. termoficare	POMPA ADAOS PT 15 CRING	VEP20277	BUC	1.00	1.650.00	1.650.00
394	Ob inventar preluate de la V.E.P.af sist. termoficare	POMPA RECIRCULATIE PT 12-23AUG	VEP20278	BUC	1.00	1.470.00	1.470.00
395	Ob inventar preluate de la V.E.P.af sist. termoficare	POMPA RECIRCULATIE PT 9 NORD	VEP20279	BUC	1.00	1.730.00	1.730.00
396	Ob inventar preluate de la V.E.P.af sist. termoficare	POMPA RECIRCULATIE PT 4 NORD	VEP20280	BUC	1.00	1.820.00	1.820.00

Nr.crt	GESTIUNE	DENUMIRE	NR. INV.	UM	CANTITATE	PRET UNITAR	VALOARE
397	Ob inventar preluate de la V.E.P.af sist. termoficare	POMPA RECIRCULATIE PT 11 REPUB	VEP20281	BUC	1.00	1.530.00	1.530.00
398	Ob inventar preluate de la V.E.P.af sist. termoficare	POMPA RECIRCULATIE PT 4 REPUB	VEP20282	BUC	1.00	1.460.00	1.460.00
399	Ob inventar preluate de la V.E.P.af sist. termoficare	POMPA RECIRCULATIE PT 8 REPUBL	VEP20283	BUC	1.00	1.510.00	1.510.00
400	Ob inventar preluate de la V.E.P.af sist. termoficare	POMPA RECIRCULATIE PT 3 M.R.	VEP20284	BUC	1.00	1.680.00	1.680.00
401	Ob inventar preluate de la V.E.P.af sist. termoficare	POMPA RECIRCULATIE PT 17 M.R.	VEP20285	BUC	1.00	2.490.00	2.490.00
402	Ob inventar preluate de la V.E.P.af sist. termoficare	POMPA RECIRCULATIE PT 1-23 AUG	VEP20286	BUC	1.00	2.420.00	2.420.00
403	Ob inventar preluate de la V.E.P.af sist. termoficare	POMPA ADAOS PT 6 REPUBL	VEP20287	BUC	1.00	1.140.00	1.140.00
404	Ob inventar preluate de la V.E.P.af sist. termoficare	POMPA RECIRCULATIE PT 13 CENTR	VEP20289	BUC	1.00	1.650.00	1.650.00
405	Ob inventar preluate de la V.E.P.af sist. termoficare	POMPA RECIRCULATIE PT 11 CENTR	VEP20290	BUC	1.00	1.590.00	1.590.00
406	Ob inventar preluate de la V.E.P.af sist. termoficare	POMPA RECIRCULATIE PT 8 CENTRU	VEP20291	BUC	1.00	1.490.00	1.490.00
407	Ob inventar preluate de la V.E.P.af sist. termoficare	POMPA RECIRCULATIE PT 4 CENTRU	VEP20292	BUC	1.00	1.610.00	1.610.00
408	Ob inventar preluate de la V.E.P.af sist. termoficare	POMPA RECIRCULATIE PT 2 CENTRU	VEP20293	BUC	1.00	1.700.00	1.700.00
409	Ob inventar preluate de la V.E.P.af sist. termoficare	POMPA RECIRCULATIE PT 1 CENTRU	VEP20294	BUC	1.00	1.590.00	1.590.00
410	Ob inventar preluate de la V.E.P.af sist. termoficare	POMPA RECIRCULATIE PT 18 DEMOC	VEP20295	BUC	1.00	1.730.00	1.730.00
411	Ob inventar preluate de la V.E.P.af sist. termoficare	POMPA RECIRCULATIE PT 13 DEMOC	VEP20296	BUC	1.00	1.630.00	1.630.00
412	Ob inventar preluate de la V.E.P.af sist. termoficare	POMPA RECIRCULATIE PT 3 M.B.	VEP20297	BUC	1.00	1.660.00	1.660.00
413	Ob inventar preluate de la V.E.P.af sist. termoficare	POMPA RECIRCULATIE CT 23 AUGUS	VEP20298	BUC	1.00	1.560.00	1.560.00
414	Ob inventar preluate de la V.E.P.af sist. termoficare	POMPA RECIRCULATIE PT 14 DEM.	VEP20305	BUC	1.00	1.510.00	1.510.00
415	Ob inventar preluate de la V.E.P.af sist. termoficare	POMPA RECIRCULATIE PT 3 CENTRU	VEP20306	BUC	1.00	1.620.00	1.620.00
416	Ob inventar preluate de la V.E.P.af sist. termoficare	POMPA RECIRCULATIE PT LOCOMOTI	VEP20307	BUC	1.00	1.480.00	1.480.00
417	Ob inventar preluate de la V.E.P.af sist. termoficare	POMPA RECIRCULATIE PT UZUC	VEP20308	BUC	1.00	1.500.00	1.500.00

Nr.crt	GESTIUNE	DENUMIRE	NR. INV.	UM	CANTITATE	PRET UNITAR	VALOARE
418	Ob inventar preluate de la V.E.P.af sist. termoficare	POMPA RECIRCULATIE PT 3 SUD	VEP20309	BUC	1.00	1.480.00	1.480.00
419	Ob inventar preluate de la V.E.P.af sist. termoficare	CONVERTIZ.FRECVENTA PT 16 VEST	VEP20310	BUC	1.00	1.290.00	1.290.00
420	Ob inventar preluate de la V.E.P.af sist. termoficare	CONVERTIZ.FRECVENTA PT 2-23 AU	VEP20312	BUC	1.00	2.390.00	2.390.00
421	Ob inventar preluate de la V.E.P.af sist. termoficare	CONVERTIZ.FRECVENTA MODUL 50	VEP20313	BUC	1.00	770.00	770.00
422	Ob inventar preluate de la V.E.P.af sist. termoficare	ANALIZOR PRT.MSI PRO 2L CONF.	VEP20326	BUC	1.00	820.00	820.00
423	Ob inventar preluate de la V.E.P.af sist. termoficare	BOSCH-GBH5-40 DCE 0615990BL2 (CIOCAN ROTOPERCUTOR)	VEP20327	BUC	1.00	140.00	140.00
424	Ob inventar preluate de la V.E.P.af sist. termoficare	POMPA SUBMERSIBILA PT 7 VEST	VEP20353	BUC	1.00	210.00	210.00
425	Ob inventar preluate de la V.E.P.af sist. termoficare	POMPA SUBMERSIBILA PT 3 VEST	VEP20354	BUC	1.00	210.00	210.00
426	Ob inventar preluate de la V.E.P.af sist. termoficare	POMPA SUBMERSIBILA PT 1 CENTRU	VEP20355	BUC	1.00	310.00	310.00
427	Ob inventar preluate de la V.E.P.af sist. termoficare	INVERTOR TECHNOLOGY 220HD	VEP20356	BUC	1.00	170.00	170.00
428	Ob inventar preluate de la V.E.P.af sist. termoficare	INVERTOR SUPERIOR 260	VEP20357	BUC	1.00	320.00	320.00
429	Ob inventar preluate de la V.E.P.af sist. termoficare	APARAT VERIFICARE INST.ELECTR.	VEP20358	BUC	1.00	480.00	480.00
430	Ob inventar preluate de la V.E.P.af sist. termoficare	POMPA SUBMERSIBILA PT 18 DEMOC	VEP20363	BUC	1.00	310.00	310.00
431	Ob inventar preluate de la V.E.P.af sist. termoficare	POMPA SUBMERSIBILA PT 13 CENTR	VEP20364	BUC	1.00	310.00	310.00
432	Ob inventar preluate de la V.E.P.af sist. termoficare	POMPA SUBMERSIBILA PT 11 CENTR	VEP20365	BUC	1.00	310.00	310.00
433	Ob inventar preluate de la V.E.P.af sist. termoficare	POMPA TIP GRUNDFOS PT 4-9 MAI	VEP20370	BUC	1.00	2.130.00	2.130.00
434	Ob inventar preluate de la V.E.P.af sist. termoficare	POMPA SUBMERSIBILA PT UZUC	VEP20371	BUC	1.00	310.00	310.00
435	Ob inventar preluate de la V.E.P.af sist. termoficare	POMPA SUBMERSIBILA PT 5 SUD	VEP20372	BUC	1.00	310.00	310.00
436	Ob inventar preluate de la V.E.P.af sist. termoficare	VASE TAMPON - PT 7 DEMOCRATIEI	VEP20386	BUC	1.00	1.000.00	1.000.00
437	Ob inventar preluate de la V.E.P.af sist. termoficare	VASE TAMPON - PT 3 SUD	VEP20389	BUC	1.00	1.000.00	1.000.00
438	Ob inventar preluate de la V.E.P.af sist. termoficare	VASE TAMPON - PT 17 MALU ROSU	VEP20390	BUC	1.00	1.090.00	1.090.00

Nr.crt	GESTIUNE	DENUMIRE	NR. INV.	UM	CANTITATE	PRET UNITAR	VALOARE
439	Ob inventar preluate de la V.E.P.af sist. termoficare	VASE TAMPON - PI 1-23 AUGUST	VEP20391	BUC	1.00	1.260.00	1.260.00
440	Ob inventar preluate de la V.E.P.af sist. termoficare	VASE TAMPON - PT 5 MALU ROSU	VEP20392	BUC	1.00	1.260.00	1.260.00
441	Ob inventar preluate de la V.E.P.af sist. termoficare	VASE TAMPON - PT 4-9 MAI	VEP20393	BUC	1.00	1.260.00	1.260.00
442	Ob inventar preluate de la V.E.P.af sist. termoficare	VASE TAMPON - PT 16 VEST	VEP20394	BUC	1.00	1.260.00	1.260.00
443	Ob inventar preluate de la V.E.P.af sist. termoficare	POMPE CIRC.INCAL.PT 11 VEST	VEP20408	BUC	1.00	870.00	870.00
444	Ob inventar preluate de la V.E.P.af sist. termoficare	POMPE CIRC.INCAL.PT 12 REPUBLI	VEP20409	BUC	1.00	960.00	960.00
445	Ob inventar preluate de la V.E.P.af sist. termoficare	STATIE TRATARE APA PT 18 MR	VEP20410	BUC	1.00	1.750.00	1.750.00
446	Ob inventar preluate de la V.E.P.af sist. termoficare	STATIE TRATARE APA PT 4 MR	VEP20411	BUC	1.00	1.750.00	1.750.00
447	Ob inventar preluate de la V.E.P.af sist. termoficare	STATIE TRATARE APA PT 12 REPUB	VEP20412	BUC	1.00	1.750.00	1.750.00
448	Ob inventar preluate de la V.E.P.af sist. termoficare	STATIE TRATARE APA PT 11 REPUB	VEP20413	BUC	1.00	1.750.00	1.750.00
449	Ob inventar preluate de la V.E.P.af sist. termoficare	STATIE TRATARE APA PT 3 MR	VEP20414	BUC	1.00	1.750.00	1.750.00
450	Ob inventar preluate de la V.E.P.af sist. termoficare	STATIE TRATARE APA PT 12-23 AU	VEP20415	BUC	1.00	1.750.00	1.750.00
451	Ob inventar preluate de la V.E.P.af sist. termoficare	STATIE TRATARE APA PT 1-23 AUG	VEP20416	BUC	1.00	1.750.00	1.750.00
452	Ob inventar preluate de la V.E.P.af sist. termoficare	STATIE TRATARE APA PT 2 NORD	VEP20417	BUC	1.00	1.750.00	1.750.00
453	Ob inventar preluate de la V.E.P.af sist. termoficare	STATIE TRATARE APA PT 4 NORD	VEP20418	BUC	1.00	1.750.00	1.750.00
454	Ob inventar preluate de la V.E.P.af sist. termoficare	STATIE TRATARE APA PT 7 NORD	VEP20419	BUC	1.00	1.750.00	1.750.00
455	Ob inventar preluate de la V.E.P.af sist. termoficare	STATIE TRATARE APA PT 10 NORD	VEP20420	BUC	1.00	1.750.00	1.750.00
456	Ob inventar preluate de la V.E.P.af sist. termoficare	STATIE TRATARE APA PT 2 REPUBL	VEP20421	BUC	1.00	1.750.00	1.750.00
457	Ob inventar preluate de la V.E.P.af sist. termoficare	STATIE TRATARE APA PT 4 REPUBL	VEP20422	BUC	1.00	1.750.00	1.750.00
458	Ob inventar preluate de la V.E.P.af sist. termoficare	STATIE TRATARE APA PT 5 REPUBL	VEP20423	BUC	1.00	1.750.00	1.750.00
459	Ob inventar preluate de la V.E.P.af sist. termoficare	STATIE TRATARE APA PT 8 REPUBL	VEP20424	BUC	1.00	1.750.00	1.750.00

Nr.crt	GESTIUNE	DENUMIRE	NR. INV.	UM	CANTITATE	PRET UNITAR	VALOARE
460	Ob inventar preluate de la V.E.P.af sist. termoficare	STATIE TRATARE APA PT 1 C.B.	VEP20425	BUC	1.00	1.750.00	1.750.00
461	Ob inventar preluate de la V.E.P.af sist. termoficare	STATIE TRATARE APA PT 2 C.B.	VEP20426	BUC	1.00	1.750.00	1.750.00
462	Ob inventar preluate de la V.E.P.af sist. termoficare	STATIE TRATARE APA PT 3 SUD	VEP20427	BUC	1.00	1.750.00	1.750.00
463	Ob inventar preluate de la V.E.P.af sist. termoficare	STATIE TRATARE APA PT 5 SUD	VEP20428	BUC	1.00	1.750.00	1.750.00
464	Ob inventar preluate de la V.E.P.af sist. termoficare	STATIE TRATARE APA PT 14 DEMOC	VEP20429	BUC	1.00	1.750.00	1.750.00
465	Ob inventar preluate de la V.E.P.af sist. termoficare	STATIE TRATARE APA PT 18 DEMOC	VEP20430	BUC	1.00	1.750.00	1.750.00
466	Ob inventar preluate de la V.E.P.af sist. termoficare	STATIE TRATARE APA PT LOCOMOTI	VEP20431	BUC	1.00	1.750.00	1.750.00
467	Ob inventar preluate de la V.E.P.af sist. termoficare	STATIE TRATARE APA PT 1CENTRU	VEP20432	BUC	1.00	1.750.00	1.750.00
468	Ob inventar preluate de la V.E.P.af sist. termoficare	STATIE TRATARE APA PT 2 CENTRU	VEP20433	BUC	1.00	1.750.00	1.750.00
469	Ob inventar preluate de la V.E.P.af sist. termoficare	STATIE TRATARE APA PT 1MB	VEP20434	BUC	1.00	1.750.00	1.750.00
470	Ob inventar preluate de la V.E.P.af sist. termoficare	STATIE TRATARE APA PT 2 MB	VEP20435	BUC	1.00	1.750.00	1.750.00
471	Ob inventar preluate de la V.E.P.af sist. termoficare	STATIE TRATARE APA PT 3 MB	VEP20436	BUC	1.00	1.750.00	1.750.00
472	Ob inventar preluate de la V.E.P.af sist. termoficare	STATIE TRATARE APA PT 5 DEMOCR	VEP20437	BUC	1.00	1.750.00	1.750.00
473	Ob inventar preluate de la V.E.P.af sist. termoficare	STATIE TRATARE APA PT 7 DEMOCR	VEP20438	BUC	1.00	1.750.00	1.750.00
474	Ob inventar preluate de la V.E.P.af sist. termoficare	STATIE TRATARE APA PT 16 DEMOC	VEP20439	BUC	1.00	1.750.00	1.750.00
475	Ob inventar preluate de la V.E.P.af sist. termoficare	STATIE TRATARE APA PT 1VEST	VEP20440	BUC	1.00	1.750.00	1.750.00
476	Ob inventar preluate de la V.E.P.af sist. termoficare	STATIE TRATARE APA PT 2 VEST	VEP20441	BUC	1.00	1.750.00	1.750.00
477	Ob inventar preluate de la V.E.P.af sist. termoficare	STATIE TRATARE APA PT 3 VEST	VEP20442	BUC	1.00	1.750.00	1.750.00
478	Ob inventar preluate de la V.E.P.af sist. termoficare	STATIE TRATARE APA PT 4 VEST	VEP20443	BUC	1.00	1.750.00	1.750.00
479	Ob inventar preluate de la V.E.P.af sist. termoficare	STATIE TRATARE APA PT 5 VEST	VEP20444	BUC	1.00	1.750.00	1.750.00
480	Ob inventar preluate de la V.E.P.af sist. termoficare	STATIE TRATARE APA PT 6 VEST	VEP20445	BUC	1.00	1.750.00	1.750.00

Nr.crt	GESTIUNE	DENUMIRE	NR. INV.	UM	CANTITATE	PRET UNITAR	VALOARE
481	Ob inventar preluate de la V.E.P.af sist. termoficare	STATIE TRATARE APA PT 7 VEST	VEP20446	BUC	1.00	1.750.00	1.750.00
482	Ob inventar preluate de la V.E.P.af sist. termoficare	STATIE TRATARE APA PT 8 VEST	VEP20447	BUC	1.00	1.750.00	1.750.00
483	Ob inventar preluate de la V.E.P.af sist. termoficare	STATIE TRATARE APA PT 9 VEST	VEP20448	BUC	1.00	1.750.00	1.750.00
484	Ob inventar preluate de la V.E.P.af sist. termoficare	STATIE TRATARE APA PT 10 VEST	VEP20449	BUC	1.00	1.750.00	1.750.00
485	Ob inventar preluate de la V.E.P.af sist. termoficare	STATIE TRATARE APA PT 11 VEST	VEP20450	BUC	1.00	1.750.00	1.750.00
486	Ob inventar preluate de la V.E.P.af sist. termoficare	STATIE TRATARE APA PT 12 VEST	VEP20451	BUC	1.00	1.750.00	1.750.00
487	Ob inventar preluate de la V.E.P.af sist. termoficare	STATIE TRATARE APA PT 14 VEST	VEP20452	BUC	1.00	1.750.00	1.750.00
488	Ob inventar preluate de la V.E.P.af sist. termoficare	STATIE TRATARE APA PT 15 VEST	VEP20453	BUC	1.00	1.750.00	1.750.00
489	Ob inventar preluate de la V.E.P.af sist. termoficare	STATIE TRATARE APA PT 17 VEST	VEP20454	BUC	1.00	1.750.00	1.750.00
490	Ob inventar preluate de la V.E.P.af sist. termoficare	COMPRESOR B3800B/100LD/CT	VEP20456	BUC	1.00	150.00	150.00
491	Ob inventar preluate de la V.E.P.af sist. termoficare	COMPRESOR B3800B/100LD/CT	VEP20457	BUC	1.00	150.00	150.00
492	Ob inventar preluate de la V.E.P.af sist. termoficare	AP.SUDURA CADDY ARC 251 A32	VEP20461	BUC	1.00	650.00	650.00
493	Ob inventar preluate de la V.E.P.af sist. termoficare	STATIE TRATARE APA PT 15 CRANG	VEP20462	BUC	1.00	2.330.00	2.330.00
494	Ob inventar preluate de la V.E.P.af sist. termoficare	STATIE TRATARE APA PT 1 M.R.	VEP20463	BUC	1.00	2.330.00	2.330.00
495	Ob inventar preluate de la V.E.P.af sist. termoficare	STATIE TRATARE APA PT 2 M.R.	VEP20464	BUC	1.00	2.330.00	2.330.00
496	Ob inventar preluate de la V.E.P.af sist. termoficare	STATIE TRATARE APA PT 8 M.R.	VEP20465	BUC	1.00	2.330.00	2.330.00
497	Ob inventar preluate de la V.E.P.af sist. termoficare	STATIE TRATARE APA PT 16 M.R.	VEP20466	BUC	1.00	2.330.00	2.330.00
498	Ob inventar preluate de la V.E.P.af sist. termoficare	STATIE TRATARE APA PT 17 M.R.	VEP20467	BUC	1.00	2.330.00	2.330.00
499	Ob inventar preluate de la V.E.P.af sist. termoficare	STATIE TRATARE APA PT 6 REPUBL	VEP20468	BUC	1.00	2.330.00	2.330.00
500	Ob inventar preluate de la V.E.P.af sist. termoficare	STATIE TRATARE APA PT 7 REPUBL	VEP20469	BUC	1.00	2.330.00	2.330.00
501	Ob inventar preluate de la V.E.P.af sist. termoficare	STATIE TRATARE APA PT 1 NORD	VEP20470	BUC	1.00	2.330.00	2.330.00

Nr.crt	GESTIUNE	DENUMIRE	NR. INV.	UM	CANTITATE	PRET UNITAR	VALOARE
502	Ob inventar preluate de la V.E.P.af sist. termoficare	STATIE TRATARE APA PT 5 NORD	VEP20471	BUC	1.00	2.330.00	2.330.00
503	Ob inventar preluate de la V.E.P.af sist. termoficare	STATIE TRATARE APA PT 6 NORD	VEP20472	BUC	1.00	2.330.00	2.330.00
504	Ob inventar preluate de la V.E.P.af sist. termoficare	STATIE TRATARE APA PT 8 NORD	VEP20473	BUC	1.00	2.330.00	2.330.00
505	Ob inventar preluate de la V.E.P.af sist. termoficare	STATIE TRATARE APA PT 9 NORD	VEP20474	BUC	1.00	2.330.00	2.330.00
506	Ob inventar preluate de la V.E.P.af sist. termoficare	STATIE TRATARE APA PT UZUC	VEP20475	BUC	1.00	2.330.00	2.330.00
507	Ob inventar preluate de la V.E.P.af sist. termoficare	STATIE TRATARE APA PT 5 M.B.	VEP20477	BUC	1.00	2.330.00	2.330.00
508	Ob inventar preluate de la V.E.P.af sist. termoficare	STATIE TRATARE APA PT 13 DEMOC	VEP20478	BUC	1.00	2.330.00	2.330.00
509	Ob inventar preluate de la V.E.P.af sist. termoficare	STATIE TRATARE APA PT 3 CENTRU	VEP20479	BUC	1.00	2.330.00	2.330.00
510	Ob inventar preluate de la V.E.P.af sist. termoficare	STATIE TRATARE APA PT 4 CENTRU	VEP20480	BUC	1.00	2.330.00	2.330.00
511	Ob inventar preluate de la V.E.P.af sist. termoficare	STATIE TRATARE APA PT 7 CENTRU	VEP20481	BUC	1.00	2.330.00	2.330.00
512	Ob inventar preluate de la V.E.P.af sist. termoficare	STATIE TRATARE APA PT 8 CENTRU	VEP20482	BUC	1.00	2.330.00	2.330.00
513	Ob inventar preluate de la V.E.P.af sist. termoficare	STATIE TRATARE APA PT 9 CENTRU	VEP20483	BUC	1.00	2.330.00	2.330.00
514	Ob inventar preluate de la V.E.P.af sist. termoficare	STATIE TRATARE APA PT 11 CENTR	VEP20484	BUC	1.00	2.330.00	2.330.00
515	Ob inventar preluate de la V.E.P.af sist. termoficare	STATIE TRATARE APA PT 12 CENTR	VEP20485	BUC	1.00	2.330.00	2.330.00
516	Ob inventar preluate de la V.E.P.af sist. termoficare	STATIE TRATARE APA PT 13 CENTR	VEP20486	BUC	1.00	2.330.00	2.330.00
517	Ob inventar preluate de la V.E.P.af sist. termoficare	STATIE TRATARE APA PT CT BUCOV	VEP20487	BUC	1.00	2.330.00	2.330.00
518	Ob inventar preluate de la V.E.P.af sist. termoficare	STATIE TRATARE APA PT CT 23 AU	VEP20488	BUC	1.00	2.330.00	2.330.00
519	Ob inventar preluate de la V.E.P.af sist. termoficare	STATIE TRATARE APA PT 16 VEST	VEP20489	BUC	1.00	2.330.00	2.330.00
520	Ob inventar preluate de la V.E.P.af sist. termoficare	STATIE TRATARE APA PT 1-9 MAI	VEP20490	BUC	1.00	2.330.00	2.330.00
521	Ob inventar preluate de la V.E.P.af sist. termoficare	STATIE TRATARE APA PT 2-9 MAI	VEP20491	BUC	1.00	2.330.00	2.330.00
522	Ob inventar preluate de la V.E.P.af sist. termoficare	STATIE TRATARE APA PT 3-9 MAI	VEP20492	BUC	1.00	2.330.00	2.330.00

Nr.crt	GESTIUNE	DENUMIRE	NR. INV.	UM	CANTITATE	PRET UNITAR	VALOARE
523	Ob inventar preluate de la V.E.P.af sist. termoficare	STATIE TRATARE APA PT 4-9 MAI	VEP20493	BUC	1.00	2.330.00	2.330.00
524	Ob inventar preluate de la V.E.P.af sist. termoficare	STATIE TRATARE APA PT 5-9 MAI	VEP20494	BUC	1.00	2.330.00	2.330.00
525	Ob inventar preluate de la V.E.P.af sist. termoficare	STATIE TRATARE APA PT 6-9 MAI	VEP20495	BUC	1.00	2.330.00	2.330.00
526	Ob Inventar preluate de la V.E.P.af sist. termoficare	STATIE TRATARE APA PT 5 M.R.	VEP20496	BUC	1.00	2.330.00	2.330.00
527	Ob inventar preluate de la V.E.P.af sist. termoficare	STATIE TRATARE APA PT 6 M.R.	VEP20497	BUC	1.00	2.330.00	2.330.00
528	Ob inventar preluate de la V.E.P.af sist. termoficare	STATIE TRATARE APA PT 7 M.R.	VEP20498	BUC	1.00	2.330.00	2.330.00
529	Ob Inventar preluate de la V.E.P.af sist. termoficare	STATIE TRATARE APA PT 10 M.R.	VEP20499	BUC	1.00	2.330.00	2.330.00
530	Ob inventar preluate de la V.E.P.af sist. termoficare	STATIE TRATARE APA PT 11 M.R.	VEP20500	BUC	1.00	2.330.00	2.330.00
531	Ob inventar preluate de la V.E.P.af sist. termoficare	STATIE TRATARE APA PT 2-23 AUG	VEP20501	BUC	1.00	2.330.00	2.330.00
532	Ob inventar preluate de la V.E.P.af sist. termoficare	STATIE TRATARE APA PT 8-23 AUG	VEP20502	BUC	1.00	2.330.00	2.330.00
533	Ob inventar preluate de la V.E.P.af sist. termoficare	STATIE TRATARE APA PT 2 VEST	VEP20503	BUC	1.00	2.330.00	2.330.00
534	Ob inventar preluate de la V.E.P.af sist. termoficare	STATIE TRATARE APA PT 10 NORD	VEP20505	BUC	1.00	2.330.00	2.330.00
535	Ob inventar preluate de la V.E.P.af sist. termoficare	APARAT SUDURA TELWIN SUPERIOR	VEP20514	BUC	1.00	270.00	270.00
536	Ob inventar preluate de la V.E.P.af sist. termoficare	AP.SUDURA CADDY ARC20LIA33	VEP20516	BUC	1.00	220.00	220.00
537	Ob inventar preluate de la V.E.P.af sist. termoficare	VANA CAPTARE APE UZATE - MARE	VEP20517	BUC	1.00	310.00	310.00
538	Ob Inventar preluate de la V.E.P.af sist. termoficare	VANA CAPTARE APE UZATE - MARE	VEP20518	BUC	1.00	2.090.00	2.090.00
539	Ob inventar preluate de la V.E.P.af sist. termoficare	VANA CAPTARE APE UZATE - MARE	VEP20519	BUC	1.00	2.090.00	2.090.00
540	Ob inventar preluate de la V.E.P.af sist. termoficare	INVERTOR SUPERIOR 260CE	VEP20530	BUC	1.00	280.00	280.00
541	Ob Inventar preluate de la V.E.P.af sist. termoficare	CENTRALA TELEFONICA NEC PHILIP	VEP20531	BUC	1.00	1.820.00	1.820.00
542	Ob inventar preluate de la V.E.P.af sist. termoficare	INLOC.GRUP POMPARE GRUNDFOS 2R	VEP20582	BUC	1.00	920.00	920.00
543	Ob inventar preluate de la V.E.P.af sist. termoficare	INLOC.GRUP POMPARE GRUNDFOS 2R	VEP20583	BUC	1.00	920.00	920.00

Nr.crt	GESTIUNE	DENUMIRE	NR. INV.	UM	CANTITATE	PRET UNITAR	VALOARE
544	Ob inventar preluate de la V.E.P.af sist. termoficare	INLOC.GRUP POMPARE GRUNDFOS 7R	VEP20584	BUC	1.00	920.00	920.00
545	Ob inventar preluate de la V.E.P.af sist. termoficare	INLOC.GRUP POMPARE GRUNDFOS 1N	VEP20585	BUC	1.00	920.00	920.00
546	Ob inventar preluate de la V.E.P.af sist. termoficare	INLOC.GRUP POMPARE GRUNDFOS 4N	VEP20586	BUC	1.00	920.00	920.00
547	Ob inventar preluate de la V.E.P.af sist. termoficare	INLOC.GRUP POMPARE GRUNDFOS 6N	VEP20587	BUC	1.00	920.00	920.00
548	Ob inventar preluate de la V.E.P.af sist. termoficare	INLOC.GRUP POMPARE GRUNDFOS 7N	VEP20588	BUC	1.00	920.00	920.00
549	Ob inventar preluate de la V.E.P.af sist. termoficare	INLOC.GRUP POMPARE GRUNDFOS 9N	VEP20589	BUC	1.00	920.00	920.00
550	Ob inventar preluate de la V.E.P.af sist. termoficare	INLOC.GRUP POMPARE GRUNDFOS1MR	VEP20590	BUC	1.00	920.00	920.00
551	Ob inventar preluate de la V.E.P.af sist. termoficare	INLOC.GRUP POMPARE GRUNDFOS3MR	VEP20591	BUC	1.00	920.00	920.00
552	Ob inventar preluate de la V.E.P.af sist. termoficare	INLOC.GRUP POMPARE GRUNDFOS8MR	VEP20592	BUC	1.00	920.00	920.00
553	Ob inventar preluate de la V.E.P.af sist. termoficare	INLOC.GRUP POMPARE GRUNDFOS123	VEP20593	BUC	1.00	920.00	920.00
554	Ob inventar preluate de la V.E.P.af sist. termoficare	INLOC.GRUP POMPARE GRUNDFOS11R	VEP20594	BUC	1.00	920.00	920.00
555	Ob inventar preluate de la V.E.P.af sist. termoficare	INLOC.GRUP POMPARE GRUNDFOS23A	VEP20595	BUC	1.00	920.00	920.00
556	Ob inventar preluate de la V.E.P.af sist. termoficare	INLOC.GRUP POMPARE GRUNDFOSUZU	VEP20596	BUC	1.00	920.00	920.00
557	Ob inventar preluate de la V.E.P.af sist. termoficare	INLOC.GRUP POMPARE GRUNDFOS1CB	VEP20597	BUC	1.00	920.00	920.00
558	Ob inventar preluate de la V.E.P.af sist. termoficare	INLOC.GRUP POMPARE GRUNDFOS2CB	VEP20598	BUC	1.00	920.00	920.00
559	Ob inventar preluate de la V.E.P.af sist. termoficare	INLOC.GRUP POMPARE GRUNDFOS 2C	VEP20599	BUC	1.00	920.00	920.00
560	Ob inventar preluate de la V.E.P.af sist. termoficare	INLOC.GRUP POMPARE GRUNDFOS 8C	VEP20600	BUC	1.00	920.00	920.00
561	Ob inventar preluate de la V.E.P.af sist. termoficare	INLOC.GRUP POMPARE GRUNDFOS14D	VEP20601	BUC	1.00	920.00	920.00
562	Ob inventar preluate de la V.E.P.af sist. termoficare	INLOC.GRUP POMPARE GRUNDFOS18D	VEP20602	BUC	1.00	920.00	920.00
563	Ob inventar preluate de la V.E.P.af sist. termoficare	INLOC.GRUP POMPARE GRUNDFOS1MB	VEP20603	BUC	1.00	920.00	920.00
564	Ob inventar preluate de la V.E.P.af sist. termoficare	INLOC.GRUP POMPARE GRUNDFOS2MB	VEP20604	BUC	1.00	920.00	920.00

Nr.crt	GESTIUNE	DENUMIRE	NR. INV.	UM	CANTITATE	PRET UNITAR	VALOARE
565	Ob inventar preluate de la V.E.P.af sist. termoficare	INLOC.GRUP POMPARE GRUNDFOS 3C	VEP20605	BUC	1.00	920.00	920.00
566	Ob inventar preluate de la V.E.P.af sist. termoficare	INLOC.GRUP POMPARE GRUNDFOS3MB	VEP20606	BUC	1.00	920.00	920.00
567	Ob inventar preluate de la V.E.P.af sist. termoficare	INLOC.GRUP POMPARE GRUNDFOS 4C	VEP20607	BUC	1.00	920.00	920.00
568	Ob inventar preluate de la V.E.P.af sist. termoficare	INLOC.GRUP POMPARE GRUNDFOS 5D	VEP20608	BUC	1.00	920.00	920.00
569	Ob inventar preluate de la V.E.P.af sist. termoficare	INLOC.GRUP POMPARE GRUNDFOS 7D	VEP20609	BUC	1.00	920.00	920.00
570	Ob inventar preluate de la V.E.P.af sist. termoficare	INLOC.GRUP POMPARE GRUNDFOS13C	VEP20610	BUC	1.00	920.00	920.00
571	Ob inventar preluate de la V.E.P.af sist. termoficare	INLOC.GRUP POMPARE GRUNDFOS13D	VEP20611	BUC	1.00	920.00	920.00
572	Ob inventar preluate de la V.E.P.af sist. termoficare	INLOC.GRUP POMPARE GRUNDFOS 3V	VEP20612	BUC	1.00	920.00	920.00
573	Ob inventar preluate de la V.E.P.af sist. termoficare	INLOC.GRUP POMPARE GRUNDFOS 4V	VEP20613	BUC	1.00	920.00	920.00
574	Ob inventar preluate de la V.E.P.af sist. termoficare	INLOC.GRUP POMPARE GRUNDFOS 5V	VEP20614	BUC	1.00	920.00	920.00
575	Ob inventar preluate de la V.E.P.af sist. termoficare	INLOC.GRUP POMPARE GRUNDFOS 6V	VEP20615	BUC	1.00	920.00	920.00
576	Ob inventar preluate de la V.E.P.af sist. termoficare	INLOC.GRUP POMPARE GRUNDFOS 7V	VEP20616	BUC	1.00	920.00	920.00
577	Ob inventar preluate de la V.E.P.af sist. termoficare	INLOC.GRUP POMPARE GRUNDFOS 8V	VEP20617	BUC	1.00	920.00	920.00
578	Ob inventar preluate de la V.E.P.af sist. termoficare	INLOC.GRUP POMPARE GRUNDFOS 9V	VEP20618	BUC	1.00	920.00	920.00
579	Ob inventar preluate de la V.E.P.af sist. termoficare	INLOC.GRUP POMPARE GRUNDFOS10V	VEP20619	BUC	1.00	920.00	920.00
580	Ob inventar preluate de la V.E.P.af sist. termoficare	INLOC.GRUP POMPARE GRUNDFOS11V	VEP20620	BUC	1.00	920.00	920.00
581	Ob inventar preluate de la V.E.P.af sist. termoficare	INLOC.GRUP POMPARE GRUNDFOS22V	VEP20621	BUC	1.00	920.00	920.00
582	Ob inventar preluate de la V.E.P.af sist. termoficare	INLOC.GRUP POMPARE GRUNDFOS19M	VEP20622	BUC	1.00	920.00	920.00
583	Ob inventar preluate de la V.E.P.af sist. termoficare	INLOC.GRUP POMPARE GRUNDFOS29M	VEP20623	BUC	1.00	920.00	920.00
584	Ob inventar preluate de la V.E.P.af sist. termoficare	INLOC.GRUP POMPARE GRUNDFOS39M	VEP20624	BUC	1.00	920.00	920.00
585	Ob inventar preluate de la V.E.P.af sist. termoficare	INLOC.GRUP POMPARE GRUNDFOS49M	VEP20625	BUC	1.00	920.00	920.00

Nr.crt	GESTIUNE	DENUMIRE	NR. INV.	UM	CANTITATE	PRET UNITAR	VALOARE
586	Ob inventar preluate de la V.E.P.af sist. termoficare	INLOC.GRUP POMPARE GRUNDFOS59M	VEP20626	BUC	1.00	920.00	920.00
587	Ob inventar preluate de la V.E.P.af sist. termoficare	INLOC.GRUP POMPARE GRUNDFOS69M	VEP20627	BUC	1.00	920.00	920.00
588	Ob inventar preluate de la V.E.P.af sist. termoficare	INLOC.GRUP POMPARE GRUNDFOS5MR	VEP20628	BUC	1.00	920.00	920.00
589	Ob inventar preluate de la V.E.P.af sist. termoficare	INLOC.GRUP POMPARE GRUNDFOS6MR	VEP20629	BUC	1.00	920.00	920.00
590	Ob inventar preluate de la V.E.P.af sist. termoficare	INLOC.GRUP POMPARE GRUNDFOS7MR	VEP20630	BUC	1.00	920.00	920.00
591	Ob inventar preluate de la V.E.P.af sist. termoficare	INLOC.GRUP POMPARE GRUNDFOS 10	VEP20631	BUC	1.00	920.00	920.00
592	Ob inventar preluate de la V.E.P.af sist. termoficare	INLOC.GRUP POMPARE GRUNDFOS223	VEP20632	BUC	1.00	920.00	920.00
593	Ob inventar preluate de la V.E.P.af sist. termoficare	ROBINETI EXCES PRESIUNE -VASE EXPANSIE PT 18 DEMOCRATIE	VEP20665	BUC	1.00	1.260.00	1.260.00
594	Ob inventar preluate de la V.E.P.af sist. termoficare	ROBINETI EXCES PRESIUNE-VASE EXPANSIE PT 4 REPUBLICII	VEP20666	BUC	1.00	2.100.00	2.100.00
595	Ob inventar preluate de la V.E.P.af sist. termoficare	ROBINETI EXCES PRESIUNE-VASE EXPANSIE PT 5 REPUBLICII	VEP20667	BUC	1.00	2.100.00	2.100.00
596	Ob inventar preluate de la V.E.P.af sist. termoficare	ROBINETI EXCES PRESIUNE-VASE EXPANSIE PT 6 REPUBLICII	VEP20668	BUC	1.00	2.100.00	2.100.00
597	Ob inventar preluate de la V.E.P.af sist. termoficare	ROBINETI EXCES PRESIUNE-VASE EXPANSIE PT 7 REPUBLICII	VEP20669	BUC	1.00	3.130.00	3.130.00
598	Ob inventar preluate de la V.E.P.af sist. termoficare	ROBINETI EXCES PRESIUNE-VASE EXPANSIE PT 8 REPUBLICII	VEP20670	BUC	1.00	2.100.00	2.100.00
599	Ob inventar preluate de la V.E.P.af sist. termoficare	ROBINETI EXCES PRESIUNE-VASE EXPANSIE PT 5 NORD	VEP20672	BUC	1.00	2.100.00	2.100.00
600	Ob inventar preluate de la V.E.P.af sist. termoficare	ROBINETI EXCES PRESIUNE-VASE EXPANSIE PT 4 VEST	VEP20673	BUC	1.00	2.150.00	2.150.00
601	Ob inventar preluate de la V.E.P.af sist. termoficare	ROBINETI EXCES PRESIUNE-VASE EXPANSIE PT 5-9 MAI	VEP20678	BUC	1.00	2.060.00	2.060.00
602	Ob inventar preluate de la V.E.P.af sist. termoficare	ROBINETI EXCES PRESIUNE-VASE EXPANSIE PT 8 MALU ROSU	VEP20681	BUC	1.00	2.100.00	2.100.00
603	Ob inventar preluate de la V.E.P.af sist. termoficare	ROBINETI EXCES PRESIUNE-VASE EXPANSIE PT 15 VEST	VEP20682	BUC	1.00	2.060.00	2.060.00
604	Ob inventar preluate de la V.E.P.af sist. termoficare	CIOCAN CU PERCUTIE GSH 11E	VEP30022	BUC	1.00	140.00	140.00
605	Ob inventar preluate de la V.E.P.af sist. termoficare	APARAT PTR.MASURAREA CU ULTRAS UNETE A GR	VEP30031	BUC	1.00	2.290.00	2.290.00
606	Ob inventar preluate de la V.E.P.af sist. termoficare	MANOMETRU DIFERENTIAL PORTABIL MODEL BIT	VEP30057	BUC	1.00	260.00	260.00

Nr.crt	GESTIUNE	DENUMIRE	NR. INV.	UM	CANTITATE	PRET UNITAR	VALOARE
607	Ob inventar preluate de la V.E.P.af sist. termoficare	MANOMETRU DIFERENTIAL PORTABIL MODEL BIT	VEP30058	BUC	1.00	260.00	260.00
608	Ob inventar preluate de la V.E.P.af sist. termoficare	MANOMETRU DIFERENTIAL PORTABIL MODEL BIT	VEP30059	BUC	1.00	260.00	260.00
609	Ob inventar preluate de la V.E.P.af sist. termoficare	APARAT PTR.MASURAT GROSIMI MET	VEP30096	BUC	1.00	560.00	560.00
610	Ob inventar preluate de la V.E.P.af sist. termoficare	TABLOU ELECTRIC PT 1-9 MAI	VEP30122	BUC	1.00	2.410.00	2.410.00
611	Ob inventar preluate de la V.E.P.af sist. termoficare	TABLOU ELECTRIC PT 11 REPUBLIC	VEP30125	BUC	1.00	2.460.00	2.460.00
612	Ob inventar preluate de la V.E.P.af sist. termoficare	TABLOU ELECTRIC PT 12 REPUBLIC	VEP30126	BUC	1.00	2.400.00	2.400.00
613	Ob inventar preluate de la V.E.P.af sist. termoficare	SISTEM SUPRAVEGHERE VIDEO	VEP30137	BUC	1.00	370.00	370.00
614	Ob inventar preluate de la V.E.P.af sist. termoficare	INSTR.DETECT.VIBR.TIP STILOU	VEP30138	BUC	1.00	400.00	400.00
615	Ob inventar preluate de la V.E.P.af sist. termoficare	INDUCTOR PTR.INCALZIT RULMENTI	VEP30139	BUC	1.00	590.00	590.00
616	Ob inventar preluate de la V.E.P.af sist. termoficare	CONTOARE ENERGIE TERMICA - SUD (163 BUC)	VEP30161	BUC	1.00	13.529.00	13.529.00
617	Ob inventar preluate de la V.E.P.af sist. termoficare	CONTOARE ENERGIE TERMICA VEST (153 BUC)	VEP30162	BUC	1.00	12.782.00	12.782.00
618	Ob inventar preluate de la V.E.P.af sist. termoficare	CONTOARE ENERGIE TERMICA NORD (175 BUC)	VEP30163	BUC	1.00	14.525.00	14.525.00
619	Ob inventar preluate de la V.E.P.af sist. termoficare	CONTOARE CITIRE RADIO EN.TERMI (343 BUC)	VEP30175	BUC	1.00	72.767.00	72.767.00
620	Ob inventar preluate de la V.E.P.af sist. termoficare	CONTOARE CITIRE RADIO EN.TERMI (344 BUC)	VEP30176	BUC	1.00	56.982.00	56.982.00
621	Ob inventar preluate de la V.E.P.af sist. termoficare	CONTOARE CITIRE RADIO EN.TERMI (211 BUC)	VEP30177	BUC	1.00	47.631.00	47.631.00
622	Ob inventar preluate de la V.E.P.af sist. termoficare	KIT SERVICE TOOL PMU2000	VEP30178	BUC	1.00	300.00	300.00
623	Ob inventar preluate de la V.E.P.af sist. termoficare	POMPE GRUNDFOS-ACI PT 22 VEST	VEP30187	BUC	1.00	1.890.00	1.890.00
624	Ob inventar preluate de la V.E.P.af sist. termoficare	CONTORI - SUD (278 BUC)	VEP30188	BUC	1.00	87.562.00	87.562.00
625	Ob inventar preluate de la V.E.P.af sist. termoficare	CONTORI COTA DEZV.SUD (35 BUC)	VEP30189	BUC	1.00	16.638.00	16.638.00
626	Ob inventar preluate de la V.E.P.af sist. termoficare	CONTORI - NORD (272 BUC)	VEP30190	BUC	1.00	78.813.00	78.813.00
627	Ob inventar preluate de la V.E.P.af sist. termoficare	CONTORI COTA DEZV.NORD (80 BUC)	VEP30191	BUC	1.00	20.202.00	20.202.00

Nr.crt	GESTIUNE	DENUMIRE	NR. INV.	UM	CANTITATE	PRET UNITAR	VALOARE
628	Ob inventar preluate de la V.E.P.af sist. termoficare	CONTORI VEST (188 BUC)	VEP30192	BUC	1.00	43.965.00	43.965.00
629	Ob inventar preluate de la V.E.P.af sist. termoficare	DETECTOR ACUSTIC TIP LOCATOR	VEP30221	BUC	1.00	1.000.00	1.000.00
630	Ob inventar preluate de la V.E.P.af sist. termoficare	CONTOARE EN.TERMICA (22 BUC)	VEP30222	BUC	1.00	3.436.00	3.436.00
631	Ob inventar preluate de la V.E.P.af sist. termoficare	CONTOARE EN.TERMICA (20 BUC)	VEP30223	BUC	1.00	2.955.00	2.955.00
632	Ob inventar preluate de la V.E.P.af sist. termoficare	REZERVA CONTOARE EN.TERMICA -14 BUC	VEP30224	BUC	14.00	151.71	2.123.94
633	Ob inventar preluate de la V.E.P.af sist. termoficare	CITITOR OPTIC IZAR OPTOHEAD	VEP30231	BUC	1.00	160.00	160.00
634	Ob inventar preluate de la V.E.P.af sist. termoficare	CONTOARE APA CALDA -EN.TERM. (4 BUC)	VEP30236	BUC	1.00	2.638.00	2.638.00
635	Ob inventar preluate de la V.E.P.af sist. termoficare	CONTOARE APA CALDA -EN.TERM. (4 BUC)	VEP30237	BUC	1.00	2.669.00	2.669.00
636	Ob inventar preluate de la V.E.P.af sist. termoficare	CONTOARE APA CALDA -EN.TERM. (4 BUC)	VEP30238	BUC	1.00	2.101.00	2.101.00
637	Ob inventar preluate de la V.E.P.af sist. termoficare	CONTORI COTA DEZV.VEST (48 BUC)	VEP30239	BUC	1.00	9.432.00	9.432.00
638	Ob inventar preluate de la V.E.P.af sist. termoficare	SERVER DELL POWEREDGE R730XD	VEP30241	BUC	1.00	820.00	820.00
639	Ob inventar preluate de la V.E.P.af sist. termoficare	CONTOARE ENERG.TERMICA DIEHL (12 BUC)	VEP30248	BUC	1.00	5.990.00	5.990.00
640	Ob inventar preluate de la V.E.P.af sist. termoficare	VANE REGLARE- MODIFIC.SCHEMA ACC PT 1 M.R.	VEP30254	BUC	1.00	940.00	940.00
641	Ob inventar preluate de la V.E.P.af sist. termoficare	VANE REGLARE-MODIFIC.SCHEMA ACC PT 3 M.R.	VEP30255	BUC	1.00	940.00	940.00
642	Ob inventar preluate de la V.E.P.af sist. termoficare	VANE REGLARE-MODIFIC.SCHEMA ACC PT 8 M.R.	VEP30256	BUC	1.00	1.600.00	1.600.00
643	Ob inventar preluate de la V.E.P.af sist. termoficare	VANE REGLARE-MODIFIC.SCHEMA ACC PT 4 NORD	VEP30257	BUC	1.00	1.480.00	1.480.00
644	Ob inventar preluate de la V.E.P.af sist. termoficare	VANE REGLARE-MODIFIC.SCHEMA ACC PT 7 NORD	VEP30258	BUC	1.00	1.610.00	1.610.00
645	Ob inventar preluate de la V.E.P.af sist. termoficare	VANE REGLARE-MODIFIC.SCHEMA ACC PT 2 REPUBL	VEP30259	BUC	1.00	940.00	940.00
646	Ob inventar preluate de la V.E.P.af sist. termoficare	VANE REGLARE-MODIFIC.SCHEMA ACC PT 7 REPUBL	VEP30260	BUC	1.00	1.210.00	1.210.00
647	Ob inventar preluate de la V.E.P.af sist. termoficare	VANE REGLARE-MODIFIC.SCHEMA ACC PT 3 VEST	VEP30261	BUC	1.00	2.370.00	2.370.00
648	Ob inventar preluate de la V.E.P.af sist. termoficare	VANE REGLARE-MODIFIC.SCHEMA ACC PT 10 VEST	VEP30268	BUC	1.00	2.470.00	2.470.00

Nr.crt	GESTIUNE	DENUMIRE	NR. INV.	UM	CANTITATE	PRET UNITAR	VALOARE
649	Ob inventar preluate de la V.E.P.af sist. termoficare	VANE ECHILIBRARE PT 14 DEM.	VEP30273	BUC	1.00	2.490.00	2.490.00
650	Ob inventar preluate de la V.E.P.af sist. termoficare	CONTOR MULTICAL 403DN25	VEP30296	BUC	1.00	910.00	910.00
651	Ob inventar preluate de la V.E.P.af sist. termoficare	CONTOR MULTICAL 403DN20	VEP30297	BUC	1.00	730.00	730.00
652	Ob inventar preluate de la V.E.P.af sist. termoficare	CONTOR MULTICAL 403DN20	VEP30298	BUC	1.00	730.00	730.00
653	Ob inventar preluate de la V.E.P.af sist. termoficare	CONTOR MULTICAL 403DN20	VEP30299	BUC	1.00	730.00	730.00
654	Ob inventar preluate de la V.E.P.af sist. termoficare	CONTOR MULTICAL 403DN20	VEP30300	BUC	1.00	730.00	730.00
655	Ob inventar preluate de la V.E.P.af sist. termoficare	CONTOR MULTICAL 403DN20	VEP30301	BUC	1.00	730.00	730.00
656	Ob inventar preluate de la V.E.P.af sist. termoficare	CONTOR MULTICAL 403DN20	VEP30302	BUC	1.00	730.00	730.00
657	Ob inventar preluate de la V.E.P.af sist. termoficare	CONTOR MULTICAL 403DN20	VEP30303	BUC	1.00	730.00	730.00
658	Ob inventar preluate de la V.E.P.af sist. termoficare	CONTOR MULTICAL 403DN20	VEP30304	BUC	1.00	730.00	730.00
659	Ob inventar preluate de la V.E.P.af sist. termoficare	CONTOR MULTICAL 403DN20	VEP30305	BUC	1.00	730.00	730.00
660	Ob inventar preluate de la V.E.P.af sist. termoficare	CONTOR MULTICAL 403DN20	VEP30306	BUC	1.00	730.00	730.00
661	Ob inventar preluate de la V.E.P.af sist. termoficare	CONTOR MULTICAL 403DN20	VEP30307	BUC	1.00	730.00	730.00
662	Ob inventar preluate de la V.E.P.af sist. termoficare	CONTOR MULTICAL 403DN20	VEP30308	BUC	1.00	730.00	730.00
663	Ob inventar preluate de la V.E.P.af sist. termoficare	CONTOR MULTICAL 403DN20	VEP30309	BUC	1.00	730.00	730.00
664	Ob inventar preluate de la V.E.P.af sist. termoficare	CONTOR MULTICAL 403DN20	VEP30310	BUC	1.00	730.00	730.00
665	Ob inventar preluate de la V.E.P.af sist. termoficare	CONTOR MULTICAL 403DN20	VEP30311	BUC	1.00	730.00	730.00
666	Ob inventar preluate de la V.E.P.af sist. termoficare	CONTOR MULTICAL 403DN20	VEP30312	BUC	1.00	730.00	730.00
667	Ob inventar preluate de la V.E.P.af sist. termoficare	CONTOR MULTICAL 403DN20	VEP30313	BUC	1.00	730.00	730.00
668	Ob inventar preluate de la V.E.P.af sist. termoficare	CONTOR MULTICAL 403DN20	VEP30314	BUC	1.00	730.00	730.00
669	Ob inventar preluate de la V.E.P.af sist. termoficare	CONTOR MULTICAL 403DN20	VEP30315	BUC	1.00	730.00	730.00

Nr.crt	GESTIUNE	DENUMIRE	NR. INV.	UM	CANTITATE	PRET UNITAR	VALOARE
670	Ob inventar preluate de la V.E.P.af sist. termoficare	CONTOR MULTICAL 403DN25	VEP30316	BUC	1.00	910.00	910.00
671	Ob inventar preluate de la V.E.P.af sist. termoficare	CONTOR MULTICAL 403DN25	VEP30317	BUC	1.00	910.00	910.00
672	Ob inventar preluate de la V.E.P.af sist. termoficare	CONTOR MULTICAL 403DN25	VEP30318	BUC	1.00	910.00	910.00
673	Ob inventar preluate de la V.E.P.af sist. termoficare	CONTOR MULTICAL 403DN25	VEP30319	BUC	1.00	910.00	910.00
674	Ob inventar preluate de la V.E.P.af sist. termoficare	CONTOR MULTICAL 403DN25	VEP30320	BUC	1.00	910.00	910.00
675	Ob inventar preluate de la V.E.P.af sist. termoficare	CONTOR MULTICAL 403DN25	VEP30321	BUC	1.00	910.00	910.00
676	Ob inventar preluate de la V.E.P.af sist. termoficare	CONTOR MULTICAL 403DN25	VEP30322	BUC	1.00	910.00	910.00
677	Ob inventar preluate de la V.E.P.af sist. termoficare	CONTOR MULTICAL 403DN25	VEP30323	BUC	1.00	910.00	910.00
678	Ob inventar preluate de la V.E.P.af sist. termoficare	CONTOR MULTICAL 403DN25	VEP30324	BUC	1.00	910.00	910.00
679	Ob inventar preluate de la V.E.P.af sist. termoficare	CONTOR MULTICAL 403DN25	VEP30325	BUC	1.00	910.00	910.00
680	Ob inventar preluate de la V.E.P.af sist. termoficare	CONTOR MULTICAL 403DN25	VEP30326	BUC	1.00	910.00	910.00
681	Ob inventar preluate de la V.E.P.af sist. termoficare	CONTOR MULTICAL 403DN25	VEP30327	BUC	1.00	910.00	910.00
682	Ob inventar preluate de la V.E.P.af sist. termoficare	CONTOR MULTICAL 403DN25	VEP30328	BUC	1.00	910.00	910.00
683	Ob inventar preluate de la V.E.P.af sist. termoficare	CONTOR MULTICAL 403DN25	VEP30329	BUC	1.00	910.00	910.00
684	Ob inventar preluate de la V.E.P.af sist. termoficare	CONTOR MULTICAL 403DN25	VEP30330	BUC	1.00	910.00	910.00
685	Ob inventar preluate de la V.E.P.af sist. termoficare	CONTOR MULTICAL 403DN25	VEP30331	BUC	1.00	910.00	910.00
686	Ob inventar preluate de la V.E.P.af sist. termoficare	CONTOR MULTICAL 403DN25	VEP30332	BUC	1.00	910.00	910.00
687	Ob inventar preluate de la V.E.P.af sist. termoficare	CONTOR MULTICAL 403DN25	VEP30333	BUC	1.00	910.00	910.00
688	Ob inventar preluate de la V.E.P.af sist. termoficare	CONTOR MULTICAL 403DN25	VEP30334	BUC	1.00	910.00	910.00
689	Ob inventar preluate de la V.E.P.af sist. termoficare	CONTOR MULTICAL 403DN25	VEP30335	BUC	1.00	910.00	910.00
690	Ob inventar preluate de la V.E.P.af sist. termoficare	CONTOR MULTICAL 403DN25	VEP30336	BUC	1.00	910.00	910.00

Nr.crt	GESTIUNE	DENUMIRE	NR. INV.	UM	CANTITATE	PRET UNITAR	VALOARE
691	Ob inventar preluate de la V.E.P.af sist. termoficare	CONTOR MULTICAL 403DN25	VEP30337	BUC	1.00	910.00	910.00
692	Ob inventar preluate de la V.E.P.af sist. termoficare	CONTOR MULTICAL 403DN25	VEP30338	BUC	1.00	910.00	910.00
693	Ob inventar preluate de la V.E.P.af sist. termoficare	CONTOR MULTICAL 403DN25	VEP30339	BUC	1.00	910.00	910.00
694	Ob inventar preluate de la V.E.P.af sist. termoficare	CONTOR MULTICAL 403DN25	VEP30340	BUC	1.00	910.00	910.00
695	Ob inventar preluate de la V.E.P.af sist. termoficare	CONTOR MULTICAL 403DN25	VEP30341	BUC	1.00	910.00	910.00
696	Ob inventar preluate de la V.E.P.af sist. termoficare	CONTOR MULTICAL 403DN25	VEP30342	BUC	1.00	910.00	910.00
697	Ob inventar preluate de la V.E.P.af sist. termoficare	CONTOR MULTICAL 403DN25	VEP30343	BUC	1.00	910.00	910.00
698	Ob inventar preluate de la V.E.P.af sist. termoficare	CONTOR MULTICAL 403DN25	VEP30344	BUC	1.00	910.00	910.00
699	Ob inventar preluate de la V.E.P.af sist. termoficare	CONTOR MULTICAL 403DN25	VEP30345	BUC	1.00	910.00	910.00
700	Ob inventar preluate de la V.E.P.af sist. termoficare	CONTOR MULTICAL 403DN25	VEP30346	BUC	1.00	910.00	910.00
701	Ob inventar preluate de la V.E.P.af sist. termoficare	CONTOR MULTICAL 403DN25	VEP30347	BUC	1.00	910.00	910.00
702	Ob inventar preluate de la V.E.P.af sist. termoficare	CONTOR MULTICAL 403DN25	VEP30348	BUC	1.00	910.00	910.00
703	Ob inventar preluate de la V.E.P.af sist. termoficare	CONTOR MULTICAL 403DN25	VEP30349	BUC	1.00	910.00	910.00
704	Ob inventar preluate de la V.E.P.af sist. termoficare	CONTOR MULTICAL 403DN25	VEP30350	BUC	1.00	910.00	910.00
705	Ob inventar preluate de la V.E.P.af sist. termoficare	CONTOR MULTICAL 403DN25	VEP30351	BUC	1.00	910.00	910.00
706	Ob inventar preluate de la V.E.P.af sist. termoficare	CONTOR MULTICAL 403DN25	VEP30352	BUC	1.00	910.00	910.00
707	Ob inventar preluate de la V.E.P.af sist. termoficare	CONTOR MULTICAL 403DN25	VEP30353	BUC	1.00	910.00	910.00
708	Ob inventar preluate de la V.E.P.af sist. termoficare	CONTOR MULTICAL 403DN25	VEP30354	BUC	1.00	910.00	910.00
709	Ob inventar preluate de la V.E.P.af sist. termoficare	CONTOR MULTICAL 403DN25	VEP30355	BUC	1.00	910.00	910.00
710	Ob inventar preluate de la V.E.P.af sist. termoficare	CONTOR MULTICAL 403DN25	VEP30356	BUC	1.00	910.00	910.00
711	Ob inventar preluate de la V.E.P.af sist. termoficare	CONTOR MULTICAL 403DN25	VEP30357	BUC	1.00	910.00	910.00

Nr.crt	GESTIUNE	DENUMIRE	NR. INV.	UM	CANTITATE	PRET UNITAR	VALOARE
712	Ob inventar preluate de la V.E.P.af sist. termoficare	CONTOR MULTICAL 403DN25	VEP30358	BUC	1.00	910.00	910.00
713	Ob inventar preluate de la V.E.P.af sist. termoficare	CONTOR MULTICAL 403DN25	VEP30359	BUC	1.00	910.00	910.00
714	Ob inventar preluate de la V.E.P.af sist. termoficare	CONTOR MULTICAL 403DN25	VEP30360	BUC	1.00	910.00	910.00
715	Ob inventar preluate de la V.E.P.af sist. termoficare	CONTOR MULTICAL 403DN25	VEP30361	BUC	1.00	910.00	910.00
716	Ob inventar preluate de la V.E.P.af sist. termoficare	CONTOR MULTICAL 403DN25	VEP30362	BUC	1.00	910.00	910.00
717	Ob inventar preluate de la V.E.P.af sist. termoficare	CONTOR MULTICAL 403DN25	VEP30363	BUC	1.00	910.00	910.00
718	Ob inventar preluate de la V.E.P.af sist. termoficare	CONTOR MULTICAL 403DN25	VEP30364	BUC	1.00	910.00	910.00
719	Ob inventar preluate de la V.E.P.af sist. termoficare	CONTOR MULTICAL 403DN25	VEP30365	BUC	1.00	910.00	910.00
720	Ob inventar preluate de la V.E.P.af sist. termoficare	CONTOR MULTICAL 603DN25	VEP30366	BUC	1.00	1.520.00	1.520.00
721	Ob inventar preluate de la V.E.P.af sist. termoficare	CONTOR MULTICAL 603DN20	VEP30367	BUC	1.00	1.230.00	1.230.00
722	Ob inventar preluate de la V.E.P.af sist. termoficare	CONTOR MULTICAL 603DN20	VEP30368	BUC	1.00	1.230.00	1.230.00
723	Ob inventar preluate de la V.E.P.af sist. termoficare	CONTOR MULTICAL 603DN20	VEP30369	BUC	1.00	1.230.00	1.230.00
724	Ob inventar preluate de la V.E.P.af sist. termoficare	CONTOR MULTICAL 603DN20	VEP30370	BUC	1.00	1.230.00	1.230.00
725	Ob inventar preluate de la V.E.P.af sist. termoficare	CONTOR MULTICAL 603DN20	VEP30371	BUC	1.00	1.230.00	1.230.00
726	Ob inventar preluate de la V.E.P.af sist. termoficare	CONTOR MULTICAL 603DN20	VEP30372	BUC	1.00	1.230.00	1.230.00
727	Ob inventar preluate de la V.E.P.af sist. termoficare	CONTOR MULTICAL 603DN20	VEP30373	BUC	1.00	1.230.00	1.230.00
728	Ob inventar preluate de la V.E.P.af sist. termoficare	CONTOR MULTICAL 603DN20	VEP30374	BUC	1.00	1.230.00	1.230.00
729	Ob inventar preluate de la V.E.P.af sist. termoficare	CONTOR MULTICAL 603DN20	VEP30375	BUC	1.00	1.230.00	1.230.00
730	Ob inventar preluate de la V.E.P.af sist. termoficare	CONTOR MULTICAL 603DN20	VEP30376	BUC	1.00	1.230.00	1.230.00
731	Ob inventar preluate de la V.E.P.af sist. termoficare	CONTOR MULTICAL 603DN20	VEP30377	BUC	1.00	1.230.00	1.230.00
732	Ob inventar preluate de la V.E.P.af sist. termoficare	CONTOR MULTICAL 603DN20	VEP30378	BUC	1.00	1.230.00	1.230.00

Nr.crt	GESTIUNE	DENUMIRE	NR. INV.	UM	CANTITATE	PRET UNITAR	VALOARE
733	Ob inventar preluate de la V.E.P.af sist. termoficare	CONTOR MULTICAL 603DN20	VEP30379	BUC	1.00	1.230.00	1.230.00
734	Ob inventar preluate de la V.E.P.af sist. termoficare	CONTOR MULTICAL 603DN20	VEP30380	BUC	1.00	1.230.00	1.230.00
735	Ob inventar preluate de la V.E.P.af sist. termoficare	CONTOR MULTICAL 603DN20	VEP30381	BUC	1.00	1.230.00	1.230.00
736	Ob inventar preluate de la V.E.P.af sist. termoficare	CONTOR MULTICAL 603DN20	VEP30382	BUC	1.00	1.230.00	1.230.00
737	Ob inventar preluate de la V.E.P.af sist. termoficare	CONTOR MULTICAL 603DN20	VEP30383	BUC	1.00	1.230.00	1.230.00
738	Ob inventar preluate de la V.E.P.af sist. termoficare	CONTOR MULTICAL 603DN25	VEP30384	BUC	1.00	1.520.00	1.520.00
739	Ob inventar preluate de la V.E.P.af sist. termoficare	CONTOR MULTICAL 603DN20	VEP30385	BUC	1.00	1.520.00	1.520.00
740	Ob inventar preluate de la V.E.P.af sist. termoficare	CONTOR MULTICAL 603DN20	VEP30386	BUC	1.00	1.520.00	1.520.00
741	Ob inventar preluate de la V.E.P.af sist. termoficare	CONTOR MULTICAL 603DN25	VEP30387	BUC	1.00	1.520.00	1.520.00
742	Ob inventar preluate de la V.E.P.af sist. termoficare	CONTOR MULTICAL 603DN25	VEP30388	BUC	1.00	1.520.00	1.520.00
743	Ob inventar preluate de la V.E.P.af sist. termoficare	CONTOR MULTICAL 603DN25	VEP30389	BUC	1.00	1.520.00	1.520.00
744	Ob inventar preluate de la V.E.P.af sist. termoficare	CONTOR MULTICAL 603DN25	VEP30390	BUC	1.00	1.520.00	1.520.00
745	Ob inventar preluate de la V.E.P.af sist. termoficare	CONTOR MULTICAL 603DN25	VEP30391	BUC	1.00	1.520.00	1.520.00
746	Ob inventar preluate de la V.E.P.af sist. termoficare	CONTOR MULTICAL 603DN25	VEP30392	BUC	1.00	1.520.00	1.520.00
747	Ob inventar preluate de la V.E.P.af sist. termoficare	CONTOR MULTICAL 603DN20	VEP30393	BUC	1.00	1.520.00	1.520.00
748	Ob inventar preluate de la V.E.P.af sist. termoficare	CONTOR MULTICAL 603DN20	VEP30394	BUC	1.00	1.520.00	1.520.00
749	Ob inventar preluate de la V.E.P.af sist. termoficare	CONTOR MULTICAL 603DN25	VEP30395	BUC	1.00	1.520.00	1.520.00
750	Ob inventar preluate de la V.E.P.af sist. termoficare	CONTOR MULTICAL 603DN25	VEP30396	BUC	1.00	1.520.00	1.520.00
751	Ob inventar preluate de la V.E.P.af sist. termoficare	CONTOR MULTICAL 603DN20	VEP30397	BUC	1.00	1.520.00	1.520.00
752	Ob inventar preluate de la V.E.P.af sist. termoficare	CONTOR MULTICAL 603DN25	VEP30398	BUC	1.00	1.520.00	1.520.00
753	Ob inventar preluate de la V.E.P.af sist. termoficare	CONTOR MULTICAL 603DN25	VEP30399	BUC	1.00	1.520.00	1.520.00

Nr.crt	GESTIUNE	DENUMIRE	NR. INV.	UM	CANTITATE	PRET UNITAR	VALOARE
754	Ob inventar preluate de la V.E.P.af sist. termoficare	CONTOR MULTICAL 603DN25	VEP30400	BUC	1.00	1.520.00	1.520.00
755	Ob inventar preluate de la V.E.P.af sist. termoficare	CONTOR MULTICAL 603DN25	VEP30401	BUC	1.00	1.520.00	1.520.00
756	Ob inventar preluate de la V.E.P.af sist. termoficare	CONTOR MULTICAL 603DN25	VEP30402	BUC	1.00	1.520.00	1.520.00
757	Ob inventar preluate de la V.E.P.af sist. termoficare	CONTOR MULTICAL 603DN25	VEP30403	BUC	1.00	1.520.00	1.520.00
758	Ob inventar preluate de la V.E.P.af sist. termoficare	CONTOR MULTICAL 603DN25	VEP30404	BUC	1.00	1.520.00	1.520.00
759	Ob inventar preluate de la V.E.P.af sist. termoficare	CONTOR MULTICAL 603DN25	VEP30405	BUC	1.00	1.520.00	1.520.00
760	Ob inventar preluate de la V.E.P.af sist. termoficare	CONTOR MULTICAL 603DN25	VEP30406	BUC	1.00	1.520.00	1.520.00
761	Ob inventar preluate de la V.E.P.af sist. termoficare	CONTOR MULTICAL 603DN25	VEP30407	BUC	1.00	1.520.00	1.520.00
762	Ob inventar preluate de la V.E.P.af sist. termoficare	CONTOR MULTICAL 603DN25	VEP30408	BUC	1.00	1.520.00	1.520.00
763	Ob inventar preluate de la V.E.P.af sist. termoficare	CONTOR MULTICAL 603DN25	VEP30409	BUC	1.00	1.520.00	1.520.00
764	Ob inventar preluate de la V.E.P.af sist. termoficare	CONTOR MULTICAL 603DN25	VEP30410	BUC	1.00	1.520.00	1.520.00
765	Ob Inventar preluate de la V.E.P.af sist. termoficare	CONTOR MULTICAL 603DN25	VEP30411	BUC	1.00	1.520.00	1.520.00
766	Ob inventar preluate de la V.E.P.af sist. termoficare	CONTOR MULTICAL 603DN25	VEP30412	BUC	1.00	1.520.00	1.520.00
767	Ob inventar preluate de la V.E.P.af sist. termoficare	CONTOR MULTICAL 603DN25	VEP30413	BUC	1.00	1.520.00	1.520.00
768	Ob inventar preluate de la V.E.P.af sist. termoficare	CONTOR MULTICAL 603DN25	VEP30414	BUC	1.00	1.520.00	1.520.00
769	Ob inventar preluate de la V.E.P.af sist. termoficare	CONTOR MULTICAL 603DN25	VEP30415	BUC	1.00	1.520.00	1.520.00
770	Ob inventar preluate de la V.E.P.af sist. termoficare	CONTOR MULTICAL 603DN25	VEP30416	BUC	1.00	1.520.00	1.520.00
771	Ob inventar preluate de la V.E.P.af sist. termoficare	CONTOR MULTICAL 603DN25	VEP30417	BUC	1.00	1.520.00	1.520.00
772	Ob inventar preluate de la V.E.P.af sist. termoficare	CONTOR MULTICAL 603DN25	VEP30418	BUC	1.00	1.520.00	1.520.00
773	Ob inventar preluate de la V.E.P.af sist. termoficare	CONTOR MULTICAL 603DN25	VEP30419	BUC	1.00	1.520.00	1.520.00
774	Ob inventar preluate de la V.E.P.af sist. termoficare	CONTOR MULTICAL 603DN25	VEP30420	BUC	1.00	1.520.00	1.520.00

Nr.crt	GESTIUNE	DENUMIRE	NR. INV.	UM	CANTITATE	PRET UNITAR	VALOARE
775	Ob inventar preluate de la V.E.P.af sist. termoficare	CONTOR MULTICAL 603DN25	VEP30421	BUC	1.00	1.520.00	1.520.00
776	Ob inventar preluate de la V.E.P.af sist. termoficare	CONTOR MULTICAL 603DN25	VEP30422	BUC	1.00	1.520.00	1.520.00
777	Ob inventar preluate de la V.E.P.af sist. termoficare	CONTOR MULTICAL 603DN25	VEP30423	BUC	1.00	1.520.00	1.520.00
778	Ob inventar preluate de la V.E.P.af sist. termoficare	CONTOR MULTICAL 603DN25	VEP30424	BUC	1.00	1.520.00	1.520.00
779	Ob inventar preluate de la V.E.P.af sist. termoficare	CONTOR MULTICAL 603DN25	VEP30425	BUC	1.00	1.520.00	1.520.00
780	Ob inventar preluate de la V.E.P.af sist. termoficare	CONTOR MULTICAL 603DN25	VEP30426	BUC	1.00	1.520.00	1.520.00
781	Ob inventar preluate de la V.E.P.af sist. termoficare	CONTOR MULTICAL 603DN25	VEP30427	BUC	1.00	1.520.00	1.520.00
782	Ob inventar preluate de la V.E.P.af sist. termoficare	CONTOR MULTICAL 603DN25	VEP30428	BUC	1.00	1.520.00	1.520.00
783	Ob inventar preluate de la V.E.P.af sist. termoficare	CONTOR MULTICAL 603DN25	VEP30429	BUC	1.00	1.520.00	1.520.00
784	Ob inventar preluate de la V.E.P.af sist. termoficare	CONTOR MULTICAL 603DN25	VEP30430	BUC	1.00	1.520.00	1.520.00
785	Ob inventar preluate de la V.E.P.af sist. termoficare	CONTOR MULTICAL 603DN25	VEP30431	BUC	1.00	1.520.00	1.520.00
786	Ob inventar preluate de la V.E.P.af sist. termoficare	CONTOR MULTICAL 603DN25	VEP30432	BUC	1.00	1.520.00	1.520.00
787	Ob inventar preluate de la V.E.P.af sist. termoficare	CONTOR MULTICAL 603DN25	VEP30433	BUC	1.00	1.520.00	1.520.00
788	Ob inventar preluate de la V.E.P.af sist. termoficare	CONTOR MULTICAL 603DN25	VEP30434	BUC	1.00	1.520.00	1.520.00
789	Ob inventar preluate de la V.E.P.af sist. termoficare	CONTOR MULTICAL 603DN25	VEP30435	BUC	1.00	1.520.00	1.520.00
790	Ob inventar preluate de la V.E.P.af sist. termoficare	CONTOR MULTICAL 603DN25	VEP30436	BUC	1.00	1.520.00	1.520.00
791	Ob inventar preluate de la V.E.P.af sist. termoficare	CONTOR MULTICAL 603DN25	VEP30437	BUC	1.00	1.520.00	1.520.00
792	Ob inventar preluate de la V.E.P.af sist. termoficare	CONTOR MULTICAL 603DN25	VEP30438	BUC	1.00	1.520.00	1.520.00
793	Ob inventar preluate de la V.E.P.af sist. termoficare	CONTOR MULTICAL 603DN25	VEP30439	BUC	1.00	1.520.00	1.520.00
794	Ob inventar preluate de la V.E.P.af sist. termoficare	ASPIRATOR MOBIL MODEL SRFT2	VEP60040	BUC	1.00	330.00	330.00
795	Ob inventar preluate de la V.E.P.af sist. termoficare	ASPIRATOR MOBIL MODEL SRFT2	VEP60041	BUC	1.00	330.00	330.00

Nr.crt	GESTIUNE	DENUMIRE	NR. INV.	UM	CANTITATE	PRET UNITAR	VALOARE
796	Ob inventar preluate de la V.E.P.af sist. termoficare	RECEPTOR RADIO IZAT BLUETOOTH	VEP60045	BUC	1.00	80.00	80.00
797	Ob inventar preluate de la V.E.P.af sist. termoficare	RECEPTOR RADIO IZAT BLUETOOTH	VEP60046	BUC	1.00	80.00	80.00
798	Ob inventar preluate de la V.E.P.af sist. termoficare	RECEPTOR RADIO IZAT BLUETOOTH	VEP60047	BUC	1.00	80.00	80.00
799	Ob inventar preluate de la V.E.P.af sist. termoficare	RECEPTOR RADIO IZAT BLUETOOTH	VEP60048	BUC	1.00	380.00	380.00
800	Ob inventar preluate de la V.E.P.af sist. termoficare	PDA HP CU SOFTWARE	VEP60051	BUC	1.00	60.00	60.00
801	Ob inventar preluate de la V.E.P.af sist. termoficare	PDA HP CU SOFTWARE	VEP60052	BUC	1.00	60.00	60.00
802	Ob inventar preluate de la V.E.P.af sist. termoficare	PDA HP CU SOFTWARE CITIRE IZAR	VEP60055	BUC	1.00	50.00	50.00
803	Ob inventar preluate de la V.E.P.af sist. termoficare	PDA HP CU SOFTWARE CITIRE IZAR	VEP60056	BUC	1.00	50.00	50.00
804	Ob inventar preluate de la V.E.P.af sist. termoficare	RECEPTOR RADIO IZAT BLUETOOTH	VEP60057	BUC	1.00	200.00	200.00
805	Ob inventar preluate de la V.E.P.af sist. termoficare	RECEPTOR RADIO IZAT BLUETOOTH	VEP60058	BUC	1.00	340.00	340.00
806	Ob inventar preluate de la V.E.P.af sist. termoficare	STATIE RECEPTIE BLUETOOTH CONT	VEP60067	BUC	1.00	80.00	80.00
807	Ob inventar preluate de la V.E.P.af sist. termoficare	STATIE RECEPTIE BLUETOOTH CONT	VEP60068	BUC	1.00	80.00	80.00
808	Ob inventar preluate de la V.E.P.af sist. termoficare	STATIE RECEPTIE BLUETOOTH CONT	VEP60069	BUC	1.00	80.00	80.00
809	Ob inventar preluate de la V.E.P.af sist. termoficare	STATIE RECEPTIE BLUETOOTH CONT	VEP60072	BUC	1.00	80.00	80.00
810	Ob inventar preluate de la V.E.P.af sist. termoficare	DISPLAY LG 42WS50MS	VEP60076	BUC	1.00	430.00	430.00
811	Ob inventar preluate de la V.E.P.af sist. termoficare	INFO CHIOSC ITO1-19GT	VEP60077	BUC	1.00	330.00	330.00
812	Ob inventar preluate de la V.E.P.af sist. termoficare	APARAT MICROCLIMAT CO260 AP.MAS.CALIT.AER IN SPATII PUB	VEP60085	BUC	1.00	120.00	120.00
						Total	**1.216.140.75**

ANEXĂ NR. 4 LA CONTRACT

NR. _____/ _____

PROCES VERBAL

DE PREDARE PRIMIRE A BUNURILOR DE RETUR

Incheiat astăzi

Între:

S.C. TERMO PLOIEŞTI S.R.L.

În calitate **PREDĂTOR** şi

Comisia de primire numită prin Dispoziţia _____ a Primarului municipiului Ploieşti, având următoarea componenţă:

In calitate de **PRIMITOR**

In temeiul Contractului nr. _____ aprobat pri Hotărârea Consiliului Local al Municipiului Ploieşti nr. _____ am procedat la predarea – primirea bunurilor, prevăzute în anexele nr. _____ care fac parte integrată din prezentul process verbal de predare primire.

Prezentul process-verbal s-a încheiat în 4 (patru) exemplare, câte 2 (două) exemplare pentru fiecare parte.

AM PREDAT,	**AM PRIMIT,**
S.C. TERMO PLOIEŞTI S.R.L.	

Anexa nr. 5 la Contract

LISTA INDICATIVĂ A BUNURILOR DE PRELUARE

ANEXA 6 la CTR

Situatia calculul compensatiei

Denumire indicatori / Ani contractuali	4 luni din 2023	2024	2025	2026	8 luni din 2027
Pierdere retea	33.35%	30.00%	28.00%	26.00%	26.00%
Pret gaz lei/Gcal	360	324	298	274	252
Pondere pret gaz in tarif cf Aviz ANRE NR 28/24.04.2019	64.96%	64.96%	64.96%	64.96%	64.96%
Pret gaz ajustat ponderat (pret gaz N /Pret gaz 2021 x pondere)	59.48%	53.53%	49.24%	45.27%	41.64%
Pret CO2/Gcal	90	90	90	90	90
Pondere pret gaz in tarif cf Aviz ANRE NR 28/24.04.2019	4.35%	4.35%	4.35%	4.35%	4.35%
Pret CO2 ajustat ponderat (pret CO2 N /Pret CO2 2021 x pondere)	14.87%	14.87%	14.87%	14.87%	14.87%
Pret IPC/Gcal	110	116	121	127	134
Pondere IPC in tarif cf Aviz ANRE NR 28/24.04.2019	30.69%	30.69%	30.69%	30.69%	30.69%
Pret IPC ajustat ponderat (pret IPC N /Pret IPC 2021 x pondere)	18.18%	19.08%	20.04%	21.04%	22.09%
Cost productie energie termica	560	530	509	491	476
Productie realizata	112,528	392,857	375,000	358,108	225,225
Productie vanduta	75,000	275,000	270,000	265,000	166,667
Cheltuieli de exploatare pentru energie termica	[illegible]	[illegible]	[illegible]	[illegible]	[illegible]
Productie vanduta populatiei (85%)	60,000	233,750	229,500	225,250	116,667
Contravaloare tarif suportat de populatie (productie vanduta populatiei	16,237,200	48,074,661	49,560,605	51,074,957	27,776,614
Productie vanduta ag economici (15%)	15,000	41,250	40,500	39,750	25,000
Contravaloare tarif suportat de ag ec (productie vanduta ag economici x	9,078,300	23,100,000	21,444,750	20,243,681	12,283,469
total incasari	25,315,500	71,174,661	71,005,355	71,318,638	40,060,083
Compensatie (chelt exploatare - total incasari)	16,684,500	74,437,839	66,498,895	58,886,130	39,224,199

Total compensatie pe 4 ani contractuali **255,731,563**

Media anuala a compensatiei **63,932,891**

Nota

1. Toate elementele din tabelul de mai sus nu contin TVA
2. Estimarea costurilor cu combustibilul, CO2 si alte costuri necesare operarii s-a raportat la costurile alocate de Termo Ploiesti pentru activitatea de alimentare cu energie termica
3. Pentru ajustarea pretului initial, de 605.22 lei / Gcal, aferent anului 2021, s-au utilizat indicii din formula de ajustare conform avizului ANRE 28/24.04.2019 aprobata prin HCL 128/2019
4. S-a estimat ca pierderile din retea vor fi diminuate pe masura realizarii investitiilor in reteaua primara
5. Productia vanduta a fost estimata avand ca suport faptul ca s-au inregistrat foarte multe debransari ale utilizatorilor de la retea
6. Compensatia s-a determinat luand in considerare numai cheltuielile de exploatare aferente energiei termice si veniturile obtinute din aceasta.
7. Compensatia nu se acorda pentru agentii economici, acestia suportand costul total al energiei termice, vandute si facturate.
8. In stabilirea compensatiei s-au avut in vedere prevederile art 23 si art 31 din Ordinul 1121/2014 privind aprobarea Schemei de ajutor de stat acordat în perioada 2014-30 iunie 2028 operatorilor economici care prestează serviciul de interes economic general de producere, transport, distribuție și furnizare a energiei termice în sistem centralizat către populație

Anexa 7 (CTR)

Nr. crt.	Indicatori de performanţă		Valoarea indicatorului anual	Cuantum penalitati in caz de nerespectare a valorii indicatorului
	Denumire			
1	Numărul de solicitări ale utilizatorilor pentru un nou racord/branşament sau pentru modificarea racordului/branşamentului existent	Abur		-
		Apă fierbinte		-
		Apă caldă		-
		Producători		-
		Alţi operatori de transport/distribuţie		-
		Utilizatori de tip industrial		-
		Utilizatori de tip urban	15	-
	Numărul de solicitări la care intervalul de timp dintre momentul înregistrării cererii de racordare din partea utilizatorului până la primirea de către acesta a avizului tehnic de racordare este mai mic de:	15 zile calendaristice		-
		30 de zile calendaristice		50 de lei pentru fiecare depasire a indicatorului
		60 de zile calendaristice		-
2	Numărul de întreruperi neprogramate, altele decât cele accidentale		25	-
	Numărul de utilizatori afectaţi de întreruperile neprogramate, altele decât cele accidentale, pe tipuri de utilizatori	Producători	5 intreruperi/an	-
		Alţi operatori de transport şi/sau distribuţie		
		Utilizatori de tip industrial		
		Utilizatori de tip urban	10% din utilizatori	50 de lei pentru fiecare depasire cu 0,1% a indicatorului
	Numărul de întreruperi accidentale		25	
	Numărul de utilizatori afectaţi de întreruperile accidentale, pe tipuri de utilizatori	Producători	0	
		Alţi operatori de transport şi/sau distribuţie	0	
		Utilizatori de tip industrial	0	
		Utilizatori de tip urban	1500	50 de lei pentru fiecare depasire cu 0,1% a indicatorului
3	Durata medie a întreruperilor accidentale, pe tipuri de utilizatori	Producători	0	-
		Alţi operatori de transport şi/sau distribuţie	0	-
		Utilizatori de tip industrial	0	-
		Utilizatori de tip urban	10 ore	50 de lei pentru fiecare intrerupere ce depaseste durata indicatorului
4	Numărul de întreruperi programate		150	50 de lei pentru fiecare depasire a indicatorului
	Durata medie a întreruperilor programate		12 ore	50 de lei/ora pentru depasirea duratei indicatorului
		Producători	0	-

	Numărul de utilizatori afectaţi de întreruperile programate	Alţi operatori de transport şi/sau distribuţie	0	-
		Utilizatori de tip industrial	0	-
		Utilizatori de tip urban	2500	-
	Numărul de întreruperi cu durata programată depăşită		5% din intreruperile programate	50 de lei pentru fiecare intrerupere ce depaseste durata indicatorului
5	Numărul de reclamaţii privind calitatea energieitermice	Abur		-
		Apă fierbinte		-
		Apă caldă		-
		Producători		-
		Alţi operatori de transport/distribuţie		-
		Utilizatori de tip industrial	2% din numarul consumatorilor care utilizeaza serviciul	-
		Utilizatori de tip urban	250 reclamatii (0,5% din numarul consumatorilor care utilizeaza serviciul)	-
6	Numărul de reclamaţii care s-au dovedit a fi din vina operatorului de transport şi/saudistribuţie a energiei termice		0	50 de lei pentru fiecare reclamatie dovedita a fi din vina operatorului
	Numărul intervalelor de funcţionare a reţelelor termice având cel puţin unul dintre parametrii debit, presiune, temperatură, de valoare mai mică decât limita inferioară prevăzută în contract, care s-au dovedit a fi din vina operatorului de transport şi/sau distribuţie	Abur		-
		Apă fierbinte		-
		Apă caldă		-
	Durata medie de funcţionare a reţelelor termice având cel puţin unul dintre parametrii presiune,temperatură, debit de valoare mai mică decât limita inferioară prevăzută în contract, care s-audovedit a fi din vina operatorului de transport şi/sau distribuţie	Abur		-
		Apă fierbinte		-
		Apă caldă		-
	Numărul intervalelor de funcţionare a reţelelor termice având cel puţin unul dintre parametrii presiune, temperatură de valoare mai mare decât limita superioară prevăzută în contract, care s-au dovedit a fi din vina operatorului de	Abur		-
		Apă fierbinte		-
		Apă caldă		-

	transport şi/sau distribuţie			
7	Durata medie de funcţionare a reţelelor termice având cel puţin unul dintre parametrii presiune, temperatură de valoare mai mare decât limita superioară prevăzută în contract, care s-au dovedit a fi din vina operatorului de transport şi/sau distribuţie	Abur		-
		Apă fierbinte		-
		Apă caldă		-
8	Numărul de ore de funcţionare a reţelelor termice cu agent termic impurificat din vina operatorului de transport şi/sau distribuţie a energiei termice	Abur		-
		Apă fierbinte		-
		Apă caldă		-
	Numărul de reclamaţii care nu au putut fi rezolvate		0	50 de lei pentru fiecare depasire a indicatorului
9	Numărul de sesizări scrise privind nerespectarea de către operatorul de transport şi/sau distribuţie a energiei termice a obligaţiilor prevăzute în licenţă		0	50 de lei pentru fiecare depasire a indicatorului
	Numărul de încălcări ale obligaţiilor operatorului de transport şi/sau distribuţie aenergiei termice, rezultate din analizele efectuate de către autoritatea competentă, şi modul de soluţionare		0	-

PROCEDURA COMUNA DE MONITORIZARE SI CONTROL A FUNCTIONARII SERVICIULUI PUBLIC DE ALIMENTARE CU ENERGIE TERMICA IN MUNICIPIUL PLOIESTI

1. SCOP

Prezenta procedura descrie responsabilitatile, autoritatea si metodele de organizare, monitorizare si control ale functionarii serviciului public centralizat de alimentare cu energie termica in sistem unificat de producere - transport - distributie energie termica.

2. DOMENIU

Procedura se aplica in cadrul Biroului Retele, Contorizare si Repartitoare de Costuri si Compartimentului Incalzire Urbana din cadrul RASP Ploiesti si a operatorului TERMO PLOIESTI SRL in conformitate cu art 3.5 din Contractul de delegare a gestiunii serviciului public de alimentare cu energie termica – activitatea de producere, transport, distributie si furnizare a energiei termice in municipiul Ploiesti nr. 19723/11.10.2022.

3. DOCUMENTE DE REFERINŢĂ

3.1. Legea nr. 325/2006 a serviciului public de alimentare cu energie termica, cu modificarile si completarile ulterioare;

3.2. HCL nr. 475/11.10.2022 privind atribuirea in mod direct a contractului de delegare a gestiunii serviciului de alimentare cu energie termica produsa in mod centralizat, in sistem productie, transport, distributie al Municipiului Ploiesti;

3.3. Contractul de delegare a gestiunii serviciului public de alimentare cu energie termica – activitatea de producere, transport, distributie si furnizare a energiei termice in Municipiul Ploiesti nr. 19723/11.10.2022;

3.4. Legislatia romana, in vigoare, aplicabila in domeniul serviciului public de alimentare cu energie termica obtinuta prin programul LEGIS;

3.5. Reglementari ale Autoritatii Publice Locale;

4. DEFINITII SI ABREVIERI

4.1. BRCRC – Biroul Retele, Contorizare si Repartitoare de Costuri

4.2. CLMP - Consiliul Local al Municipiului Ploiesti

4.3. CIU - Compartimentul Incalzire Urbana

4.4. ANRE - Autoritatea Nationala de Reglementare a Energiei

4.5. CFPP – Control financiar preventiv propriu

4.6. PT – Punct Termic
4.7. CT – Centrala Termica de cartier
4.8. SACET – sistem de alimentare centralizată cu energie termică
4.9. CET – Centrala Electrica de Termoficare
4.10. UAT - unitate administrativ-teritorială

5. OBIECTIVE DE MONITORIZARE

5.1. Activitatea de monitorizare presupune urmarirea urmatoarelor obiective:

a) Evaluarea rezultatelor obtinute de operatorul serviciului de alimentare cu energie termica in sistem centralizat si a modului de indeplinire a obligatiilor specifice;
b) Realizarea rapoartelor referitoare la starea serviciul de alimentare cu energie termica in sistem centralizat;

5.2. Directii de monitorizare:

a) Urmarirea, supravegherea si controlul activitatii operatorului privind mentinerea in exploatare si functionare normala a SACET si a retelelor de transport / distributie;
b) Urmarirea, supravegherea si controlul realizarii indicatorilor de performanta ai serviciului de alimentare cu energie termica;
c) Verificarea documentatiei de modificare / ajustare a tarifelor si a subventiilor elaborata de operator in conformitate cu prevederile contractului de delegare a serviciului public de alimentare cu energie termica;
d) Urmarirea si controlul calitatii serviciului prestat de operatorul serviciului de alimentare cu energie termica in Municipiul Ploiesti;
e) Alte obligatii ale operatorului.

6. URMARIREA FUNCTIONARII CET

1. Operatorul va intocmi si va prezenta pentru vizare autoritatii administratiei publice locale, proceduri de analiza operativa si sistematica a tuturor evenimentelor nedorite care au loc in instalatiile apartinand SACET (art. 25 din Regulament) si va informa Municipiul Ploiesti si RASP;
2. Analizele incidentelor / avariilor se vor efectua imediat dupa producerea evenimentelor respective de catre operator, impreuna cu administratia publica locala. RASP va fi informat in privinta acestor incidente / avarii si va monitoriza masurile luate pentru remedierea acestora;

7. URMARIREA, SUPRAVEGHEREA SI CONTROLUL ACTIVITATII OPERATORULUI PRIVIND DERULAREA SERVICIULUI PUBLIC DE ALIMENTARE CU ENERGIE TERMICA

1. Operatorul va transmite trimestrial catre RASP, in conformitate cu art. 305 din Regulamentul serviciului public de alimentare cu energie termica produsa in mod centralizat in sistem productie – transport – distributie al Municipiului Ploiesti aprobat prin HCL nr. 475/11.10.2022, realizarea indicatorilor de performanta ai serviciului de alimentare cu energie termica (Anexa nr. 3 la Regulament).

2. Operatorul va transmite anual catre RASP, un raport privind realizarea indicatorilor de performanta ai serviciului de alimentare cu energie termica conform Anexei 7 la Contract.
3. Pe baza acestui raport, RASP va intocmi si va transmite o informare catre CLMP cu incadrarea indicatorilor de performanta in valorile prevazuta in Anexa 7 la Contract.
4. Operatorul va transmite anual catre RASP raportul de activitate privind privind derularea serviciului public de alimentare cu energie termica in Municipiul Ploiesti.
5. Pe baza acestui raport, RASP va intocmi si va transmite o informare catre CLMP.

8. MODIFICAREA / AJUSTAREA TARIFELOR

1. Operatorul solicita autoritatilor de reglementare competente avizarea/aprobarea pretului local, conform prevederilor legale in vigoare.
2. Operatorul transmite documentatia de fundamentare, modificare/ajustare a pretului/tarifului energiei termice, insotita de Avizul ANRE obtinut catre CLMP si spre stiinta RASP.
3. RASP ia act de pretul la energia termica avizat de ANRE conform Contracului de delegare a gestiunii serviciului de alimentare cu energie termica produsa in mod centralizat, in sistem productie, transport, distributie al municipiului Ploiesti si intocmeste Raportul tehnic de specialitate.
4. Initiatorii aprobarii modificarii/ajustarii tarifului energiei termice intocmesc Proiectul de Hotarare, Referatul de aprobare si alte documente justificative.
5. CLMP aproba proiectul de hotarare privind modificarea/ajustarea pretului local al energiei termice.

9. SUBVENTIA LA ENERGIA TERMICA LIVRATA POPULATIEI

1. CLMP aproba proiectul de hotarare privind acordarea subventiei la energia termica livrata populatiei.
2. Operatorul transmite lunar factura catre UAT (pe perioada acordarii subventiei aprobate prin HCL) si la RASP documentatia de fundamentare a acesteia, precum si Declaratia pe propria raspundere a Directorului operatorului privind cantitatea de energie termica facturata populatiei si a calculului diferentei de tarif la energia termica facturata populatiei. Documentatia cuprinde Anexa 4 completata in 3 (trei) exemplare originale
3. RASP verifica respectarea tarifelor in conformitate cu cerintele de reglementare si cantitatea de energie termica facturata asociatiilor de proprietari prin sondaj, comparand cu cantitatea din "Borderoul facturi energie termica" transmis de operator, (Anexa 2 la prezenta procedura). Pentru verificarea prin sondaj a cantitatii de energie termica facturata populatiei pentru care se acorda subventie RASP solicita unui numar de 50 asociatii de proprietari copii la facturi de energie termica emise de operator pe care le inregistreaza in Fisa de evidenta verificari cantitati energie termica asociatii, (Anexa 3 la prezenta procedura). In cazul in care in urma compararii cantitatilor din facturile asociatiilor de proprietari si din "Borderoul facturi energie termica"exista diferente, se returneaza operatorului situatiile pentru corectare.
4. Seful BRCRC din cadrul RASP, acorda viza de certificare in privinta realitatii, regularitatii si legalitatii a cantitatilor de energie termica facturate populatiei pe facturile preluate de la UAT. Dupa certificare facturile se inainteaza Directiei Economice a UAT Ploiesti, insotite de Anexa nr. 4 la prezenta procedura transmisa de operator. Dupa semnare, se transmite fiecarei parti semnatare cate un exemplar din Anexa 4.

10. Urmarirea si controlul calitatii serviciului prestat de operatorul serviciului de alimentare cu energie termica in Municipiul Ploiesti

1. Operatorul transmite lunar la RASP rapoarte privind:
   - Parametrii – valorile medii lunare si indexurile contoarelor – Anexele 8.1 si 8.2 la prezenta procedura;
   - Sinteza lunara a consumurilor – Anexele 9.1 si 9.2 la prezenta procedura;
   - Raportul privind controlul calitatii serviciului centralizat producere, transport, distributie – Anexa 10 la prezenta procedura;

2. RASP verifica obiectivele impuse prin Regulamentul serviciului public de alimentare cu enegie termica produsa in mod centralizat in sistem productie – transport – distributie al Municipiului Ploiesti cu datele furnizate de operator prin rapoartele mai sus mentionate si consemneaza lunar in "Raportul privind calitatea serviciului prestat de operatorul serviciului de alimentare cu energie termica"- Anexa 11 la prezenta procedura, pe care il transmite spre informare CLMP.

3. Operatorul pune la dispozitie RASP aplicatia on-line de monitorizare a parametrilor de functionare (presiune, temperatura). RASP vizualizeaza zilnic intre orele 8:00 – 9:30 parametrii agentului termic primar, secundar si a apei calde menajere, consemneaza in "Fisa de evidenta a functionarii PT/CT" – Anexele 12.1, 12.2, 12.3 la prezenta procedura si compara valorile acestora cu valorile impuse de Regulamentul serviciului de alimentare cu energie termica si a Diagramei de reglaj. In cazul in care se constata ca parametrii de functionare se abat de la valorile cerute, se tine sub observatie aproximativ 30 min punctul/centrala termica respectiva, timp in care operatorul poate interveni in reglajul instalatiei, dupa care RASP consemneaza in "Fisa cu evidenta constatarilor/remedierilor privind functionarea punctelor/centralelor termice"- Anexa 13 la prezenta procedura, situatia aparuta si solicita telefonic dispecerului de serviciu al operatorului sa ia masurile necesare pentru remedierea situatiei. Se urmareste in continuare functionarea punctului/centralei termice pentru a verifica daca operatorul a luat masurile necesare in vederea remedierii; in cazul in care acesta nu ia masuri de corectare, RASP trimite adresa operatorului pentru remedierea de urgenta.

4. In cazul intreruperilor comunicate de operator prin e-mail sau prin Serviciul Dispecerat, Sesizari si Relatii Publice al Primariei Ploiesti, se consemneaza in "Fisa cu evidenta constatarilor/remedierilor privind functionarea punctelor/centralelor termice"- Anexa 13 la prezenta procedura, perioada si scopul intreruperii, urmareste si consemneaza respectarea perioadei si a revenirii parametrilor intrerupti la valorile din Regulamentul serviciului de alimentare cu energie termica, in conformitate cu Diagrama de reglaj, anexa la Regulament.

5. RASP intocmeste anual un "Program de verificare a zonelor de protectie si siguranta PT/CT si a retelelor termice" – Anexa 14 la prezenta procedura, verifica starea acestora si rezultatul se consemneaza intr-un Raport de verificare PT/CT si retele termice.

11. Urmarirea, supravegherea si controlul activitatii operatorului privind mentinerea in explioatare normala a retelelor de transport / distributie

1. Operatorul serviciului de alimentare cu energie termica transmite la RASP si PMP adresa privind executarea lucrarilor de reparatii/interventii la retelele de agent termic primar si secundar.
2. In urma avizului favorabil de inceperea lucrarilor dat de catre PMP, RASP urmareste realizarea lucrarilor.
3. Urmarirea lucrarilor de reparatii/interventii consta in:
- vizualizarea retelelor de agent primar si agent secundar inainte de interventie (dupa decopertare) si dupa ce a fost realizata remedierea, inainte de acoperirea cu pamant;
- analizarea, impreuna cu operatorul, a abaterilor semnalate;
4. RASP intocmeste o „Nota de constatare" a lucrarilor realizate pe teren de catre operator si o prezinta, spre avizare, sefului de birou.
5. Nota de constatare intocmita se ataseaza adresei corespunzatoare primita de la operator. Toate aceste adrese sunt indosariate in „Registrul revizii/reparatii".

12. Alte obligatii ale operatorului

1. Sa prezinte Municipiului Ploiesti si RASP copii dupa licentele, avizele, acordurile si autorizatiile necesare prestarii serviciului.
2. Sa raporteze toate reparatiile ce se impun asupra Bunurilor ce compun sistemul public de alimentare cu energie termica in vederea exploatarii in conditii de siguranta a acestuia.

13. Dispozitii tranzitorii si finale

1. CLMP si RASP poate solicita operatorului furnizarea de date si informatii suplimentare fata de cele prevazute in prezenta procedura.
2. Anexele *1- 14* fac parte integranta din prezenta procedura.

RASP PLOIESTI DIRECTOR, EC. ZOIA STAICU	TERMO PLOIESTI SRL DIRECTOR GENERAL ADJUNCT, ING. SORIN NICOLAE

ANEXA 1
La Procedura

INDICATORI DE PERFORMANTA AI SERVICIULUI DE ALIMENTARE CU ENERGIE TERMICA

Nr. crt.	Indicatori de performanta		Valoarea indicatorului anual	Cuantum penalitati in caz de nerespectare a valorilor indicatorului
	Denumire			
1	Numar de solicitari ale utilizatorilor pentru un nou racord / bransament sau pentru modificarea racordului / bransamentului existent	Abur		-
		Apa fierbinte		-
		Apa calda		-
		Producatori		-
		Alti operatori de transp/distrib		-
		Utilizatori de tip industrial		-
		Utilizatori de tip urban	15	-
	Numarul de solicitari la care intervalul de timp dintre momentul inregistrarii cererii de racordare din partea utilizatorului pana la primirea de catre acesta a avizului tehnic de racordare este mai mic de:	15 zile calendaristice		-
		30 zile calendaristice		50 de lei pentru fiecare depasire a indicatorului
		60 zile calendaristice		-
2	Numarul de intreruperi neprogramate, altele decat cele accidentale		25	-
	Numarul de utilizatori afectati de intreruperile neprogramate, altele decat cele accidentale, pe tipuri de utilizatori	Producatori	5 intreruperi/an	-
		Alti operatori de transport si/sau distributie		
		Utilizatori de tip industrial		
		Utilizatori de tip urban	10% din utilizatori	50 de lei pentru fiecare depasire cu 0,1 a indicatorului
	Numarul de intreruperi accidentale		25	
	Numarul de utilizatori afectati de intreruperile accidentale, pe tipuri de utilizatori	Producatori	0	
		Alti operatori de transp/distrib	0	
		Utilizatori de tip industrial	0	
		Utilizatori de tip urban	1500	50 de lei pentru fiecare depasire cu 0,1 a indicatorului
3	Durata medie a intreruperilor accidentale, pe tipuri de utilizatori	Producatori	0	-
		Alti operatori de transp/distrib	0	-
		Utilizatori de tip industrial	0	-
		Utilizatori de tip urban	10 ore	50 de lei pentru fiecare depasire cu 0,1 a indicatorului

4	Numarul de intreruperi programate		150	50 de lei pentru fiecare depasire a indicat.
	Durata medie a intreruperilor programate		12 ore	50 de lei/ora pentru depasirea duratei indicatorului
	Numarul de utilizatori afectati de intreruperile programate	Producatori	0	-
		Alti operatori de transp. si/sau distributie	0	-
		Utilizatori de tip industrial	0	-
		Utilizatori de tip urban	2500	-
	Numarul de intreruperi cu durata programata depasita		5% din intreruperile programate	50 de lei pentru fiecare intrerupere ce depas. durata indicat
5	Numarul de reclamatii privind calitatea energiei termice	Abur		
		Apa fierbinte		
		Apa calda		
		Producatori		-
		Alti operatori de transport /distributie		-
		Utilizatori de tip industrial	2% din numarul consumatorilor care utilizeaza serviciul	-
		Utilizatori de tip urban	250 reclamatii (0,5 din nr. consumatorilor care utilizeaza serv.)	-
6	Numarul de reclamatii care s-au dovedit a fi din vina operatorului de transport si/sau distributie a energiei termice		0	50 de lei pentru fiecare reclamatie dovedita a fi din vina operatorului
	Numarul intervalelor de functionare a retelelor termice avand cel putin unul dintre parametrii debit, presiune, temperatura de valoare mai mica decat limita inferioara prevazuta in contract, care s-au dovedit a fi din vina operatorului de transport si/sau distributie	Abur		-
		Apa fierbinte		-
		Apa calda		-
	Durata medie de functionare a retelelor termice avand cel putin unul dintre parametrii presiune, temperature, debit de valoare mai mica decat limita inferioara prevazuta in contract, care s-au dovedit a fi din vina operatorului de transport si/sau distributie	Abur		-
		Apa fierbinte		-
		Apa calda		-
	Numarul intervalelor de functionare a retelelor termice avand cel putin unul dintre parametrii presiune, temperatura, de valoare mai mare decat limita superioara prevazuta in contract, care s-au dovedit a fi din vina operatorului de transport si/sau distributie	Abur		-
		Apa fierbinte		-
		Apa calda		-

7	Durata medie de functionare a retelelor termice avand cel putin unul dintre parametrii presiune, temperatura, de valoare mai mare decat limita superioara prevazuta in contract, care s-au dovedit a fi din vina operatorului de transport si/sau distributie	Abur		-
		Apa fierbinte		-
		Apa calda		-
8	Numarul de ore de functionare a retelelor termice cu agent termic impurificat din vina operatorului de transport si/sau distributie a energiei termice	Abur		-
		Apa fierbinte		-
		Apa calda		-
	Numarul de reclamatii care nu au putut fi rezolvate		0	50 de lei pentru fiecare depasire a indicatorului
9	Numarul de sesizari scrise privind nerespectarea de catre operatorul de transport si/sau distributie a energiei termice a obligatiilor prevazute in licenta		0	50 de lei pentru fiecare depasire a indicatorului
	Numarul de incalcari ale obligatiilor operatorului de transport si/sau distributie a energiei termice, rezultate din analizele efectuate de catre autoritatea competenta si modul de solutionare		0	-

ANEXA 2
La Procedură

BORDEROU FACTURI ENERGIE TERMICA

Nr. crt.	Nr. factura	Cod client	Denumire client	Cantitate	Pret unitar	Valoare fara TVA	TVA	Valoare cu TVA
				(Gcal)	(lei/Gcal)	(lei)	(lei)	(lei)

ANEXA 3
La Procedura

FISA DE EVIDENTA VERIFICARI CANTITATI ENERGIE TERMICA ASOCIATII DE PROPRIETARI

Luna.....

Nr. crt.	Cod client	Denumire asociatie de proprietari	Nr. factura	Cantitatea de energie termica din Boederou facturi energie termica (Gcal)	Cantitatea de energie termica factura Asociatie de proprietari (Gcal)

ANEXA 4
La procedura

Anexa la factura nr..... din data.....

CALCUL

Diferenta de tarif la energia termica livrata populatiei in luna ..... anul.....

Sursa de energie termica	Cantitatea livrata populatiei (Gcal)	Pret local de facturare -populatie- (lei/Gcal)	Pret furnizor (lei/Gcal)	Diferenta de pret (lei/Gcal)	Valoare fara TVA (lei)	Valoare TVA (lei)	Valoare cu TVA (lei)
1	2	3	4	5=4-3	6=2x5	7=6x5%	8=6+7
1. Energia termica livrata in PT in perioada.....							
2. Energia termica produsa si livrata in CT in perioada.....							
3. Energia termica livrata pe RT in perioada.....							
TOTAL GENERAL							

OPERATOR,

DIRECTOR GENERAL, MANAGER FINANCIAR,

RASP PLOIESTI,

DIRECTOR, SEF BRCRC,

MUNICIPIUL PLOIESTI,

PRIMAR, DIRECTOR ECONOMIC,

ANEXA 5
La Modelul

CALCULUL

Subventiei la energia termica livrata populatiei

CENTRALIZAT PE ANUL……

Nr. crt.	SURSA ENERGIE TERMICA / LUNA	Cantitatea livrata populatiei (Gcal)	Pret local de facturare populatie (lei/Gcal)	Pret furnizor (lei/Gcal)	Pret local (lei/Gcal)	Diferenta de tarif subventionata (lei/Gcal)	Diferenta unitara pentru modificare a pretului la combustibil (lei/Gcal)	Subventie de la bugetul local (lei)	Plati subventie (lei)	Sold subventie (lei)
0	1	2	3	4	5	6=4-3	7=5-4	8	9	10

OPERAOR,

DIRECTOR GENERAL, MANAGER FINANCIAR,

ANEXA 6
La Procedura

CALCUL

COMPENSATIE PENTRU EFECTUAREA OBLIGATIEI DE PRESTARE A SERVICIULUI PUBLIC

DE ALIMENTARE CU ENERGIE TERMICA

Anul	CE (cheltuieli pentru prestarea obligatiei de serviciu public de alimentare cu energie termica pentru populatie) *	Pr (Profitul rezonabil al operatorului)	V(Valoarea totalitatea veniturilor generate de prestarea Serviciului prestart de operator

* Se anexeaza Raportul auditului financiar pentru anul respectiv.

OPERATOR,

DIRECTOR GENERAL, MANAGER FINANCIAR,

ANEXA 7
La Procedura

CENTRALIZATOR PENTRU EFECTUARE PLATI IN AVANS PENTRU ACHITAREA GAZELOR NATURALE

Anul	Trimestrul	Cantitate prezumata de energie termica furnizata	30% din cantitatea prezumata de energie termica furnizata
	I		
	II		
	III		
	IV		

	Data	Pret achizitie gaze naturale	Pret plafonat al gazelor naturale	50% din diferenta dintre pretul GN si pretul plafonat al GN

OPERATOR,

Intocmit,

Nr.crt	PUNCT TERMIC	T tur primar	T retur primar	T tur aci	T retur aci	T acc-Tar	T acc	T ar	P acc	Index EEA	Index EE
		[°C]	[°C]	[°C]	[°C]	[°C]	[°C]	[°C]	[bar]	[kWh]	[kVArh]

Nr.crt	PUNCT TERMIC	T tur primar	T retur primar	T tur aci	T retur aci	T acc-Tar	T acc	T ar	P acc	Index EEA	Index EE
		[°C]	[°C]	[°C]	[°C]	[°C]	[°C]	[°C]	[bar]	[kWh]	[kVArh]

Nr. crt	PUNCT TERMIC / CENTRALA TERMICA	Nr. pers.	Nr.ap.	SET	ET intrata in PT.	ET vand. Total	ET contor aci	ET vand. aci	ET contor acc	ET vand. Acc	C tel
				[mp]	[Gcal]	[Gcal]	[Gcal]	[Gcal]	[Gcal]	[Gcal]	[Gc

Nr.crt	PUNCT TERMIC	T tur primar	T retur primar	T tur aci	T retur aci	T acc-Tar	T acc	T ar	P acc	Index EEA	Index EER
		[°C]	[°C]	[°C]	[°C]	[°C]	[°C]	[°C]	[bar]	[kWh]	[kVArh]
1											
2											
3											
4											
5											
6											
7											
8											
9											
10											
11											
12											
13											
14											
15											
16											
17											
18											
19											
20											
21											
22											
23											
24											
25											
26											
27											
28											
29											
30											
31											
32											
33											
34											
35											
36											
37											
38											
39											
40											
41											
42											
43											
44											

Nr.crt											
1											
2											

Operator,

VIZAT

14.2.1	CT - consum intern	[mc]					
14.2.2.	- neinchidere bilant apa calda de consum	[mc]					
15	**Energie termica livrata - distributie(puncte termic urbane + centrale termice de cvartal) total din care:**	[Gcal]					
	apa calda de consum	[Gcal]					
	incalzire	[Gcal]					
	din care:						
15.1.	**Puncte termice urbane - din care:**						
	populatie						
	apa calda de consum	[Gcal]					
	incalzire	[Gcal]					
	Facturare uniforma - FACTURAT - pop	[Gcal]					
	Facturare uniforma - realizat	[Gcal]					
	Regularizare facturare uniforma						
	agenti economici						
	apa calda de consum	[Gcal]					
	incalzire	[Gcal]					
	Facturare uniforma - FACTURAT-ag	[Gcal]					
	Facturare uniforma - realizat	[Gcal]					
	Regularizare facturare uniforma						
15.2.	**Centrale termice de cvartal**	[Gcal]					
	populatie						
	apa calda de consum	[Gcal]					
	incalzire	[Gcal]					
	agenti economici						
	apa calda de consum	[Gcal]					
	incalzire	[Gcal]					
16	**Energie electrica -distributie total din care:**						
16.1.	**puncte termice urbane total din care:**						
	activa	[kWh]					
	reactiva	[kVArh]					
	echivalenta	[kWhe]					
16.1.1.	**hidrofor**						
	activa	[kWh]					
	reactiva	[kVArh]					
	echivalenta	[kWhe]					
16.1.2.	**propriu PT**						
	activa	[kWh]					
	reactiva	[kVArh]					
	echivalenta	[kWhe]					
16.2.	**centrale termice de cvartal total din care:**						
	activa	[kWh]					
	reactiva	[kVArh]					
	echivalenta	[kWhe]					
17.1.	**En. electr. cons. / en. term. furnizata**	[kWhe/Gcal]					
	puncte termice urbane	[kWhe/Gcal]					
	centrale termice	[kWhe/Gcal]					
17.2.	**Apa de adaos PT / en. term. furnizata**	[mc/Gcal]					

17.3.	**Apa bruta pierderi / energie termica furnizata**						
	puncte termice urbane	[mc/Gcal]					
	centrale termice	[mc/Gcal]					
17.4.	**En. term. livr. in PT/ en. term.din PT-uri**						
18	**Numar total de personal din care:**	[nr. pers.]					
	-producere + transport	[nr. pers.]					
	-distributie	[nr. pers.]					
18.1.	En. term. livr. / nr. total de personal	[Gcal/nr. pers]					
18.2.	Nr. PT+CT - distributie						
18.3.	Nr. total personal / PT+CT -distributie	[nr. pers/nr. PT+CT]					
19	**Nr. apartamente din care:**						
	apartamente debransate total fara alta sursa de incalzire						
	apartamente cu centrale proprii						
	apartamente debransate partial						
20	**En. term. furnizata/apartament - din care:**						
.1.	apa calda de consum	[Gcal/ap.]					
20.2.	incalzire	[Gcal/ap.]					
21.1	Lungime de retea agent primar	[km]					
21.2	Lungime de retea agent secundar	[km]					
22	Nr.personal distributie +transport / lungime de retea total din care:	[nr.pers./km]					
22.1	Nr. personal transport /Lungime de retea agent primar	[nr.pers./km]					
22.2	Nr. personal distributie /Lungime de retea agent secundar	[nr.pers./km]					
23	Numar contoare pe reteaua de agent primar total din care:						
23.1	-alti consumatori						
23.2	-operator						
24	Numar contoare pe reteaua de agent secundar total din care:						
24.1	- PT ÷ CT						
24.2	- consumatori						
25	Numar defectiuni contoare						
25.1.	Nr. defectiuni contoare / nr. contoare						

Operator,
DIRECTOR GENERAL,

CONTROLUL CALITATII
SERVICIULUI

ANUL

	PARAMETRII	UM	IANUARIE	FEBRUARIE	MARTIE	APRILIE	MAI
1	Temperatura exterioara medie - STAS	[°C]					
	- reala	[°C]					
2	Agentul termic primar (apa fierbinte)						
	Tmed din diagrama de reglaj agent termic primar	[°C]					
	T med agent primar - realizat	[°C]					
3	Ag. termic pt. incalzire						
	Tmed din diagrama de reglaj agent termic secundar	[°C]					
	T. med. aci - realizat	[°C]					
4	Apa calda de consum						
	Temperatura medie acc - propusa 50°C/PT-CT	[°C]					
	Temperatura medie acc - realizata/PT-CT	[°C]					
5	Energia termica (abur) livrata din CET la consumatori de tip industrial	[Gcal]					
6	Energie termica (apa fierbinte) livrata la limita CET	[Gcal]					
7	Energie termica (apa fierbinte) livrata in punctele termice ale operatorului	[Gcal]					
8	Energie termica (apa fierbinte) primita de alti consumatori legati direct la reteaua de transport agent primar + cei 4 gard din care:	[Gcal]					
	populatie	[Gcal]					
	REGULARIZARE	[Gcal]					
9	Consum gaz metan */ Gcal livrata la limita CET	[mii Nmc/Gcal]					
10	Consum pacura */ Gcal livrata la limita CET	[t/Gcal]					
11	Consum combustibil conventional */ Gcal	[tcc/Gcal]					
12	Consum Gaz metan / Gcal livrata din CT	[Nmc/Gcal]					
13	Apa de adaos livrata din CET din care:	[mc]					
13.1	la PT - uri	[mc]					
13.2	la alti consumatori	[mc]					
14	Apa bruta - distributie din care:						
14.1.1	PT - consum intern	[mc]					
14.1.2	- neinchidere bilant apa calda de consum	[mc]					

ANEXA 11
La procedura

Vizat,
Director RASP

RAPORT

privind controlul calitatii serviciului prestat de operator
Luna….. anul…….

In conformitate cu Procedura comuna de monitorizare si control a functionarii serviciului public de alimentar cu energie termica in municipiul Ploiesti, operatorul TERMO PLOIESTI SRL a transmis prin adresa nr. ……/……, inregistrata la RASP Ploiesti cu nr ……/……., raportul calitatii serviciului centraliz producere - transport – distributie aferent lunii ……., anul……

1. Parametrii agentului termic

	contr. calit serviciului prestat de operator	Conf. regulamentului serv.de alim cu en .term.
temperatura agentului termic primar	……..°C	
temperatura agentului termic secundar	…….°C	
temperatura apa calda de consum	…….°C	
pres acc zona modernizata (Honeywell)	……. bar	
pres acc CT Bucov	…….. bar	
pres acc CT 23 Aug	…… bar	
pres zona nemodernizata (Danfoss)	…… bar	

2. Energia termica livrata din CET la punctele termice ale operatorului: ……. Gcal;

3. Energia termica livrata din CET direct catre alti consumatori: …… Gcal, (din care …….. Gcal – populatie, restul, la alti consumatori);

4. Energia termica livrata din PT – uri:
- populatie: …… Gcal;
- agenti economici: …….. Gcal;

5. Energia termica livrata din CT – uri:
- populatie: ……. Gcal;
- agenti economici: ……. Gcal;

6. Consumul tehnologic:
- zona modernizata: …….. %;
- zona nemodernizata: …….. %;
- total oras: …….. %.

7. Monitorizarea on-line a functionarii punctelor si centralelor termice:

a) **41** puncte termice si **2** centrale termice modernizate prin Programul TECP THE-02 – aplicatia HONEYWELL:
   - temperatura medie agent termic primar: C
   - temperatura medie agent termic secundar: C
   - temperatura medie apa calda consum: C
   - temperatura medie exterioara a aerului: C

b) **16** puncte termice modernizate de S.C. Dalkia Termo Prahova S.R.L–aplicatia MIKON (scada):
   - temperatura medie agent termic primar: .....°C
   - presiune medie agent termic primar: ..... bar
   - temperatura medie agent termic secundar: .....°C
   - presiune medie agent termic secundar: ..... bar
   - temperatura medie apa calda consum: .....°C
   - presiune medie apa calda consum: ..... bar
   - temperatura medie exterioara a aerului: .....°C

c) **29** puncte termice modernizate de S.C. Dalkia Termo Prahova S.R.L. – aplicatia ELSACO (danfoss):
   - temperatura medie agent termic primar: .....°C
   - presiune medie agent termic primar: ..... bar
   - temperatura medie agent termic secundar: .....°C
   - presiune medie agent termic secundar: ..... bar
   - temperatura medie apa calda consum: .....°C
   - presiune medie apa calda consum: ..... bar
   - temperatura medie exterioara a aerului: ..... °C

Parametri medii pe cele 3 aplicatii:
   - temperatura medie agent termic primar: ..... °C
   - presiune medie agent termic primar: ..... bar
   - temperatura medie agent termic secundar: ..... °C
   - presiune medie agent termic secundar: ..... bar
   - temperatura medie apa calda consum: .....°C
   - presiune medie apa calda consum: ..... bar
   - temperatura medie exterioara a aerului: .....°C

Data:

Sef Birou Retele, Contorizare
si Repartitoare de Costuri,

Intocmit,

Data

ANEXA 12.1
La Procedura

FISA
de evidenta a functionarii PT/CT
HONEYWELL (rosu)

NR CRT	PUNCT TERMIC	PRIMAR	SECUNDAR	ACM	T ext	Obs.
		T tur	T tur	T		
1	1 Malu Rosu					
2	2 Malu Rosu					
3	3 Malu Rosu					
4	4 Malu Rosu					
5	8 Malu Rosu					
6	12 Centru					
7	2 Centru					
8	7 Centru					
9	8 Centru					
10	9 Centru					
11	2 Republicii					
12	5 Republicii					
13	7 Republicii					
14	8 Vest					
15	9 Vest					
16	10 Vest					
17	11 Vest					
18	1 Calea Bucuresti					
19	2 Calea Bucuresti					
20	14 Democratiei					
21	18 Democratiei					
22	1 Nord					
23	2 Nord					
24	4 Nord					
25	5 Nord					
26	6 Nord					
27	7 Nord					
28	8 Nord					
29	9 Nord					
30	10 Nord					
31	1 Vest					
32	2 Vest					
33	3 Vest					
34	4 Vest					
35	5 Vest					
36	6 Vest					
37	7 Vest					
38	12 Vest					
39	14 Vest					
40	15 Vest					
41	17 Vest					
42	CT Bucov					
43	CT 23 August					
	MEDII					

Intocmit,

Avizat,
Sef BRCRC

Data

Anexa 12.2
La Procedura

FISA
de evidenta a functionarii PT/CT
ELSACO (danfoss - verde)

NR CRT	PUNCT TERMIC	PRIMAR		SECUNDAR		ACM		T ext	Obs.
		T tur	P tur	T tur	P tur	T	P		
1	11 Centru								
2	12-23 August								
3	4 Republicii								
4	6 Republicii								
5	8 Republicii								
6	16 Malu Rosu								
7	18 Malu Rosu								
8	1-23 August								
9	12 Crang								
10	15 Crang								
11	3 Sud								
12	2-9 Mai								
13	3-9 Mai								
14	5-9 Mai								
15	5 Malu Rosu								
16	6 Malu Rosu								
17	7 Malu Rosu								
18	10 Malu Rosu								
19	11 Malu Rosu								
20	8-23 August								
21	1 Mihai Bravu								
22	2 Mihai Bravu								
23	3 Mihai Bravu								
24	5 Mihai Bravu								
25	5 Democratiei								
26	7 Democratiei								
27	13 Democratiei								
28	UZUC								
29	Locomotiva								
	MEDII								

Intocmit,

Avizat,
Sef BRCRC

ANEXA 13
La Procedura

FISA DE EVIDENTA A CONSTATARILOR / REMEDIERILOR PRIVIND FUNCTIONAREA PUNCTELOR/CENTRALELOR TERMICE

Nr crt	Punct Termic	Data	Constatarea	Remedierea	Vazut - Sef BRCRC	Observatii

BRCRC – CIU

ANEXA 14
la Procedura

APROBAT,

DIRECTOR RASP

PROGRAM

de verificare a zonelor de protectie si siguranta PT si CT si a retelelor termice

Nr. Crt.	Saptamana	Persoana /PT-CT	Persoana /PT-CT
1			
2			
3			
4			
5			
6			
7			
8			
9			
10			

Sef BRCRC,